Աշխատանքային գծագրերի անվանացանկ

Թերթ N	Թերթի անվանումը	Ծանոթություն
1	Ընդհանուր տվյալներ	
2	Գլխավոր հատակագիծ Մ1:500	
3	Նախագծվող հեղեղատարի ՆՀ-ի երկայնական և լայնական կտրվածքներ, դիտահորերի մասնացուցակ	
4	D=1.0մ չափերով ե/բ հորի շինարարական լուծումներ	
5	Անձրևընդունիչի շինարարական լուծումներ	
6	Անձրևընդունիչների սխեմատիկ հատակագծեր	
7	Շին.աշխատանքների կազմակերպման սխեմա	
8	Շին.աշխատանքների կատարման ժամանակացույց	

Վկայակոչվող փաստաթղթերի անվանացանկ

Նշանակումը	Անվանումը	Ծանոթություն
ՀՀՇՆ 40-01.02-2020	Ջրամատակարարում. Արտաքին ցանցեր և կառուցվածքներ	
ՀՀՇՆ 40-01.03-2022	Կոյուղի. Արտաքին ցանցեր և կառուցվածքներ	
ՀՀՇՆ 40-01.01-2014	Շենքերի ներքին ջրամատակարարում և ջրահեռացում	
ՀՀՇՆ 33-01-2014	Հիդրոտեխնիկական կառուցվածքներ. Հիմնական դրույթներ	
ՄՆԻՊ 2.03.11-85	Շինարարական կոնստրուկցիաների պաշտպանությունը կոռոզիայից	
ԳՕՍՏ 21.604-82	Ջրամատակարարման և կոյուղու արտաքին ցանցեր: Նախագծում	
ՀՀ Առողջապահության նախարարի հրաման,20/12.2002, N876	«խմելու ջուր: ջրամատակարարման կենտրոնացված համակարգերի ջրի որակին ներկայացվող հիգիենիկ պահանջներ: որակի հսկողություն» ո 2-III-ա 2-1 սանիտարական նորմերը եվ կանոնները հաստատելու մասին	

Փոփոխություն	Ամիս/ամսաթիվ	Դիտողություն	Հեղինակ	Ստուգեց
ԵՐԵՎԱՆ 2024թ.		Պատվիրատու - Երևանի քաղաքապետարան N ԵՔ-ԲՄԽԱՇՁԲ-24/62 Երևան քաղաքի վարչական շրջաններում կոյուղագծերի և հեղեղատար համակարգերի նախագծա-նախահաշվային փաստաթղթերի կազմում և խորհրդատվական ծառայությունների մատուցում		
ՆԳՃ	Վ.Ղազարյան	Բագրատունյաց փողոց (Գործարանային մետրոյի հարակից կամուրջի տակ)	Աշխատանքային նախագիծ	
Նախագծեց	Ա.Միքայելյան			
Ստուգեց	Վ.Ղազարյան	Ընդհանուր տվյալներ	Բաժին ՋՋ	
			Թերթ	Թերթեր
			1	8

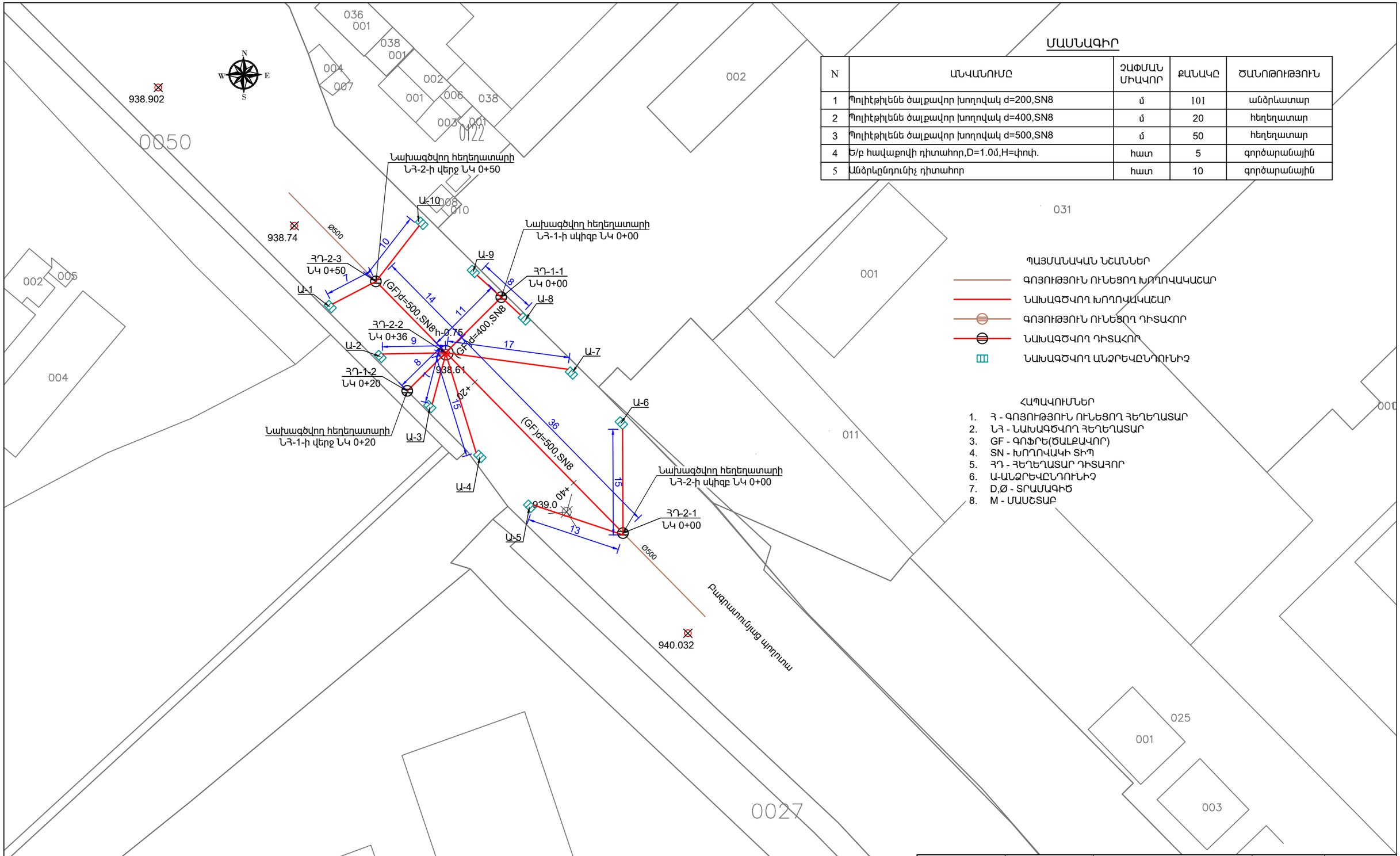

ՄԱՍՆԱԳԻՐ

N	ԱՆՎԱՆՈՒՄԸ	ՉԱՓՄԱՆ ՄԻԱՎՈՐ	ՔԱՆԱԿԸ	ԾԱՆՈԹՈՒԹՅՈՒՆ
1	Պոլիէթիլենե ծալքավոր խողովակ d=200,SN8	մ	101	անձրևատար
2	Պոլիէթիլենե ծալքավոր խողովակ d=400,SN8	մ	20	հեղեղատար
3	Պոլիէթիլենե ծալքավոր խողովակ d=500,SN8	մ	50	հեղեղատար
4	Ե/բ հավաքովի դիտահոր,D=1.0մ,H=փոփ.	հատ	5	գործարանային
5	Անձրևընդունիչ դիտահոր	հատ	10	գործարանային

ՊԱՅՄԱՆԱԿԱՆ ՆՇԱՆՆԵՐ

- ԳՈՅՈՒԹՅՈՒՆ ՈՒՆԵՑՈՂ ԽՈՂՈՎԱԿԱՇԱՐ
- ՆԱԽԱԳԾՎՈՂ ԽՈՂՈՎԱԿԱՇԱՐ
- ԳՈՅՈՒԹՅՈՒՆ ՈՒՆԵՑՈՂ ԴԻՏԱՀՈՐ
- ՆԱԽԱԳԾՎՈՂ ԴԻՏԱՀՈՐ
- ՆԱԽԱԳԾՎՈՂ ԱՆՋՐԵՎԸՆԴՈՒՆԻՉ

ՀԱՊԱՎՈՒՄՆԵՐ

1. Հ - ԳՈՅՈՒԹՅՈՒՆ ՈՒՆԵՑՈՂ ՀԵՂԵՂԱՏԱՐ
2. ՆՀ - ՆԱԽԱԳԾՎՈՂ ՀԵՂԵՂԱՏԱՐ
3. GF - ԳՈՖՐԵ(ԾԱԼՔԱՎՈՐ)
4. SN - ԽՈՂՈՎԱԿԻ ՏԻՊ
5. ՀԴ - ՀԵՂԵՂԱՏԱՐ ԴԻՏԱՀՈՐ
6. Ա-ԱՆՋՐԵՎԸՆԴՈՒՆԻՉ
7. D,Ø - ՏՐԱՄԱԳԻԾ
8. M - ՄԱՍՇՏԱԲ

Փոփոխություն	Ամիս/ամսաթիվ	Դիտողություն	Հեղինակ	Ստուգեց

ԵՐԵՎԱՆ 2024թ.

Պատվիրատու - Երևանի քաղաքապետարան
N ԵՔ-ԲՄԽԱՇՁԲ-24/62

Երևան քաղաքի վարչական շրջաններում կոյուղագծերի և հեղեղատար համակարգերի նախագծա-նախահաշվային փաստաթղթերի կազմում և խորհրդատվական ծառայությունների մատուցում

ՆԳՃ	Վ.Ղազարյան	
Նախագծեց	Ա.Միքայելյան	
Ստուգեց	Վ.Ղազարյան	

Բազրատունյաց փողոց (Գործարանային մետրոյի հարակից կամուրջի տակ)

Աշխատանքային նախագիծ

Գլխավոր հատակագիծ Մ1:1500

Բաժին ՋՋ

Թերթ	Թերթեր
2	8

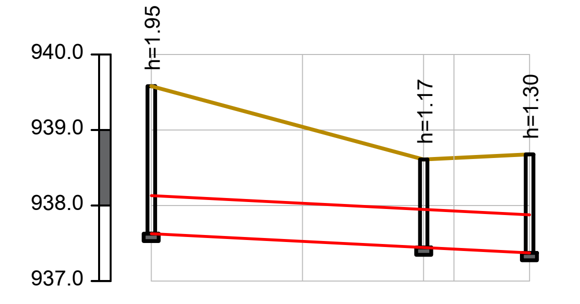

ՄԱՍՇՏԱԲ՝ՀՈՐ. 1:1000
ՈՒՂՂ. 1:100

ՀՈՂԻ ԲՆԱԿԱՆ ՆԻՇԸ	939.580	939.041	938.610	938.628	938.676
ՀՈՂԻ ՆԱԽԱԳԾԱՅԻՆ ՆԻՇԸ	939.580	939.041	938.610	938.628	938.676
ԽՈՂՈՎԱԿԻ ՀԱՏԱԿԻ ՆԻՇԸ	937.630		937.45 / 937.44		937.376
ԽՈՂՈՎԱԿԻ ՆՅՈՒԹԸ	(GF)d=500,SN8,L=50.0մ				
ԹԵՔՈՒԹՅՈՒՆ / ԵՐԿԱՐՈՒԹ. (մ)	0.005 / 50.0				
ՀԵՌԱՎՈՐՈՒԹՅՈՒՆԸ	20	16	4	10	
ՀՈՐԵՐԻ ՀԱՄԱՐՆԵՐԸ	ՅԴ-2-1		ՅԴ-2-2		ՅԴ-2-3
ՆՇԱԿԵՏԵՐԸ	ՆԿ0+00	+20		+40	+50
ԵՐԿՐԱԲԱՆՈՒԹՅՈՒՆ					

ՊԱՅՄԱՆԱԿԱՆ ՆՇԱՆՆԵՐ

- ՀՈՂԻ ԲՆԱԿԱՆ և ՆԱԽԱԳԾԱՅԻՆ ՆԻՇ
- ՆԱԽԱԳԾՎՈՂ ԽՈՂՈՎԱԿԱՇԱՐ
- ՆԱԽԱԳԾՎՈՂ ԴԻՏԱՀՈՐ
- ՆԱԽԱԳԾՎՈՂ ԱՆՁՐԵՎԸՆԴՈՒՆԻՉ

400ՄՄ ՏՐԱՄԱԳԾԻ ԽՈՂՈՎԱԿԱՇԱՐԻ ԽՐԱՄՈՒՂՈՒ ՔԱՆԴՄԱՆ ԼԱՅՆԱԿԱՆ ԿՏՐՎԱԾՔ`

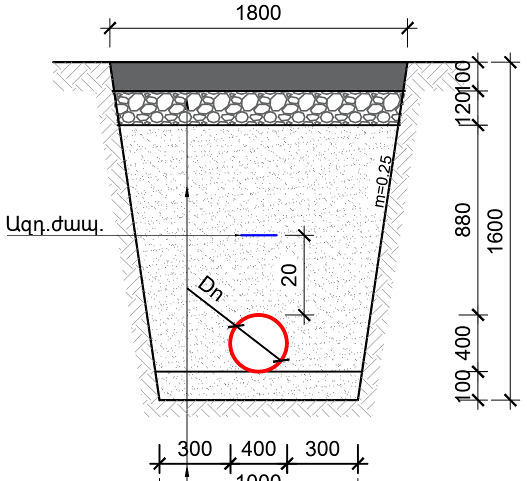

Երկշերտ ա/բետոն՝խոշորահատիկ h=6սմ,մանրահատիկ h=4սմ
Խճի նախաշերտ՝h=12սմ(40-70մմ,h=8սմ, 20-40մմ,h=4սմ)
Ետլիցք` 0-5մմ խոշորության կլոր ձև.մասնիկ. ավազով՝տոփանումով
Պոլիէթիլենե ծալքավոր(PE)Dn,Sn8.
Ավազի նախ. շերտ` h=10սմ՝0-5մմ խոշ. կլոր ձև.մասնիկներից

500ՄՄ ՏՐԱՄԱԳԾԻ ԽՈՂՈՎԱԿԱՇԱՐԻ ԽՐԱՄՈՒՂՈՒ ՔԱՆԴՄԱՆ ԼԱՅՆԱԿԱՆ ԿՏՐՎԱԾՔ`

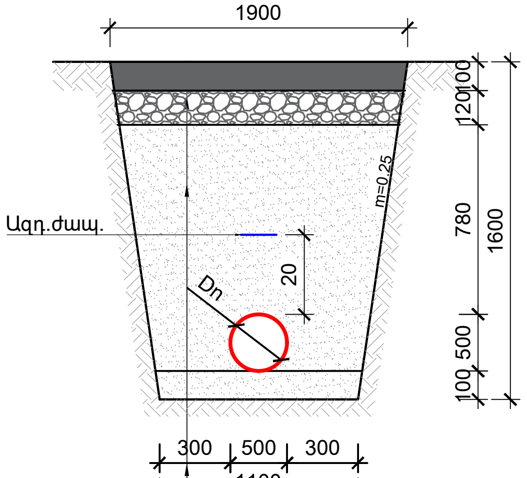

Երկշերտ ա/բետոն՝խոշորահատիկ h=6սմ,մանրահատիկ h=4սմ
Խճի նախաշերտ՝h=12սմ(40-70մմ,h=8սմ, 20-40մմ,h=4սմ)
Ետլիցք` 0-5մմ խոշորության կլոր ձև.մասնիկ. ավազով՝տոփանումով
Պոլիէթիլենե ծալքավոր(PE)Dn,Sn8.
Ավազի նախ. շերտ` h=10սմ՝0-5մմ խոշ. կլոր ձև.մասնիկներից

200ՄՄ ՏՐԱՄԱԳԾԻ ԽՈՂՈՎԱԿԱՇԱՐԻ ԽՐԱՄՈՒՂՈՒ ՔԱՆԴՄԱՆ ԼԱՅՆԱԿԱՆ ԿՏՐՎԱԾՔ`

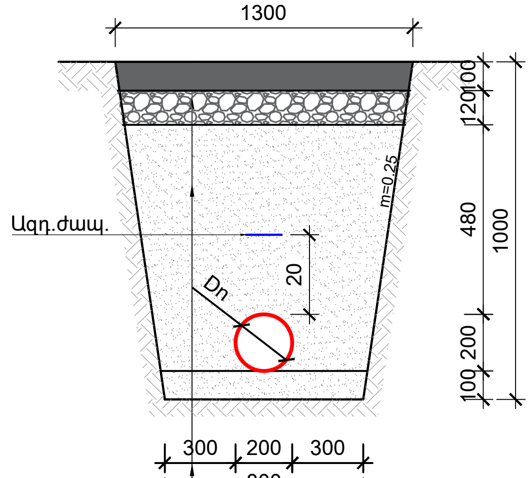

Երկշերտ ա/բետոն՝խոշորահատիկ h=6սմ,մանրահատիկ h=4սմ
Խճի նախաշերտ՝h=12սմ(40-70մմ,h=8սմ, 20-40մմ,h=4սմ)
Ետլիցք` 0-5մմ խոշորության կլոր ձև.մասնիկ. ավազով՝տոփանումով
Պոլիէթիլենե ծալքավոր(PE)Dn,Sn8.
Ավազի նախ. շերտ` h=10սմ՝0-5մմ խոշ. կլոր ձև.մասնիկներից

ՅԴ-1.1

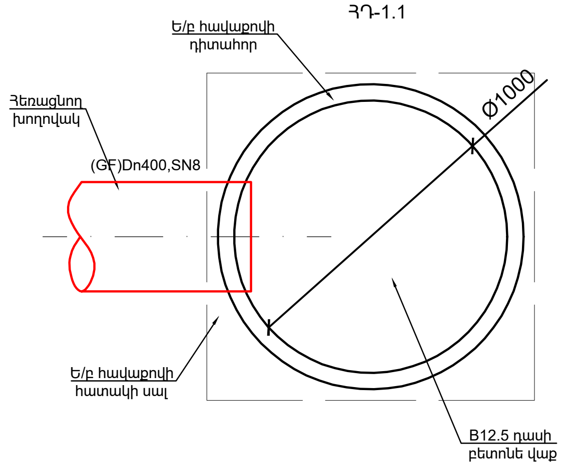

ՅԴ-1.2

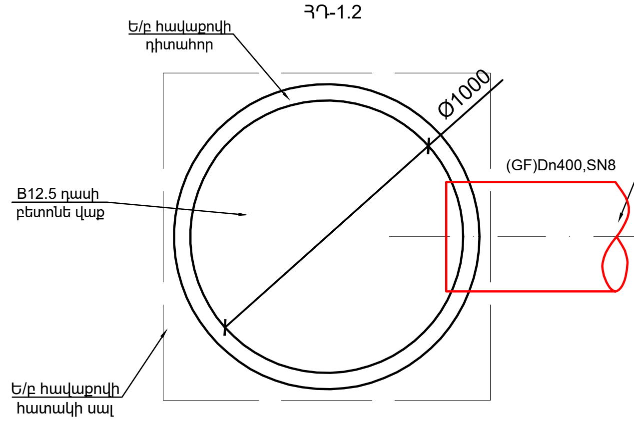

ՅԴ-2.1

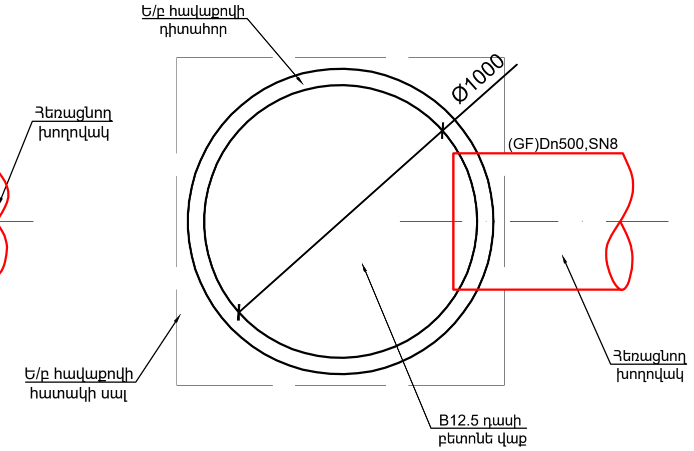

ՅԴ-2.2

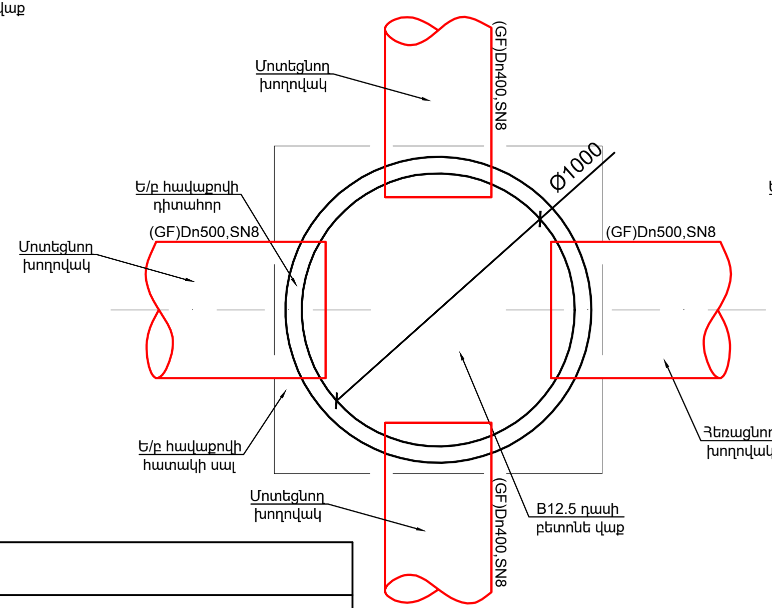

ՅԴ-2.3

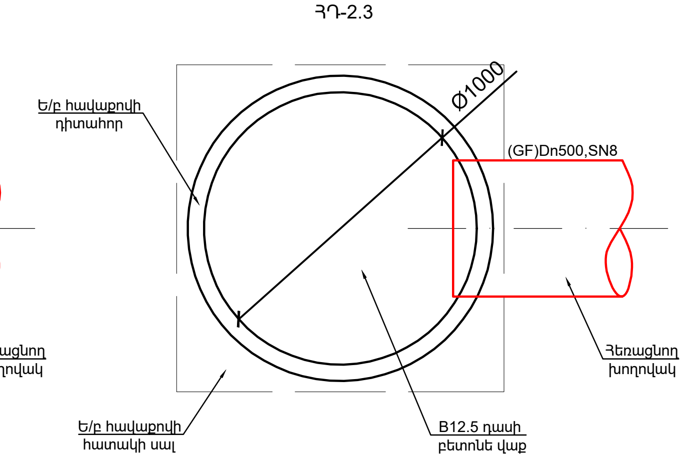

Հեղեղատարի դիտահորերի մասնացուցակ

Նախագծվող հեղեղատարի ՆՀ

Դիտահորերի համարները	Դիտահորերի տիպը	Դիտահորերի տրամագիծը, մմ	Բանվորական բարձրությունը մմ	Հավաքովի ե/բ հիմնական տարրերի տիպերը (հատ): Հիմքի սալ ՅՍ-15 հատ/կգ	Հիմքի սալ ՅՍ-10 հատ/կգ	Ծածկի սալ ԾՍ1-15 հատ/կգ	Ծածկի սալ ԾՍ1-10 հատ/կգ	Պատի օղակ ՊՕ-15-9 հատ/կգ	Պատի օղակ ՊՕ-10-9 հատ/կգ	Պատի օղակ ՊՕ-15-6 հատ/կգ	Պատի օղակ ՊՕ-10-6 հատ/կգ	Թուջե ծանր մտոց հատ/կգ	B 7.5 դասի բետոնի նախապատրաստական շերտ, h = 10 սմ մ3/	Բետոնե վաք B 12.5 դասի, տակդիրի երկրաչափությամբ հ/կիտմիկս (մմ) /մ3/
ՅԴ-1	Հավաքովի	1000	1950	-	1/440	-	1/250	-	-	-	2/894	1/80	0.324	600/ 1.18
ՅԴ-2	Հավաքովի	1000	1170	-	1/440	-	1/250	-	-	-	1/447	1/80	0.324	600/ 1.18
ՅԴ-3	Հավաքովի	1000	1300	-	1/440	-	1/250	-	-	-	1/447	1/80	0.324	600/ 1.18

Փոփոխություն	Ամիս/ամսաթիվ	Դիտողություն	Հեղինակ	Ստուգեց

ԵՐԵՎԱՆ 2024թ.

Պատվիրատու - Երևանի քաղաքապետարան
N ԵՔ-ԲՄԽԱՇՁԲ-24/62

Երևան քաղաքի վարչական շրջաններում կոյուղագծերի և հեղեղատար համակարգերի նախագծա-նախահաշվային փաստաթղթերի կազմում և խորհրդատվական ծառայությունների մատուցում

ՆԳԾ	Վ.Ղազարյան	
Նախագծեց	Ա.Միքայելյան	
Ստուգեց	Վ.Ղազարյան	

Բագրատունյաց փողոց (Գործարանային մետրոյի հարակից կամուրջի տակ)

Աշխատանքային նախագիծ

Նախագծվող հեղեղատարի ՆՅ-ի երկայնական և լայնական կտրվածքներ, դիտահորերի մասնացուցակ

Բաժին ՋՋ

Թերթ	Թերթեր
3	8

ՀԱՏԱԿԱԳԻԾ Մ 1:25

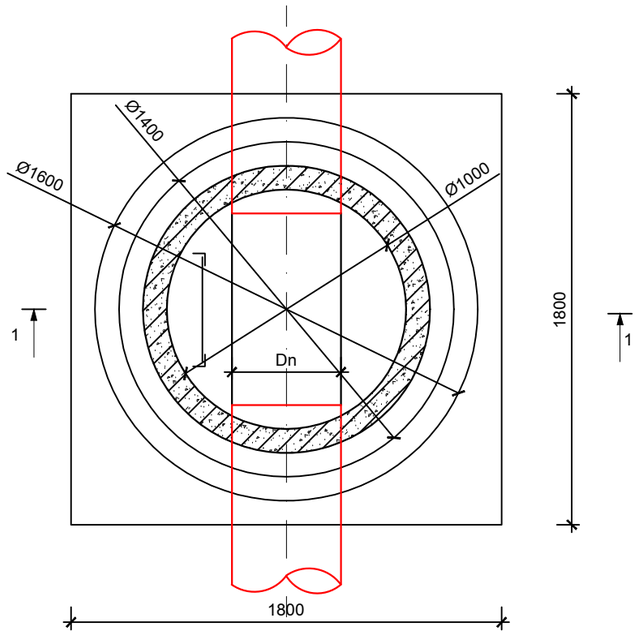

ՀԱՆԳՈՒՅՑ 1

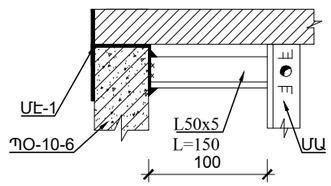

ՀԱՆԳՈՒՅՑ 2

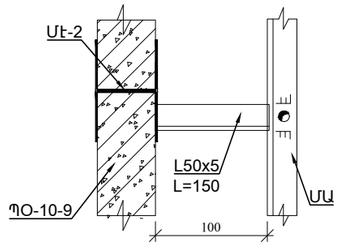

ՄԵՏԱՂԱԿԱՆ ԱՍՏԻՃԱՆ

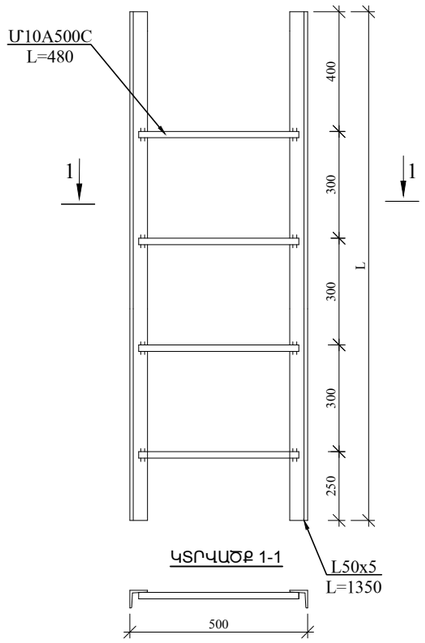

ՄԵՏԱՂԱԿԱՆ ԷԼԵՄԵՆՏ ՄԷ-1

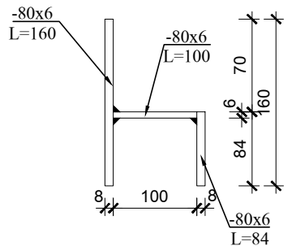

ՄԵՏԱՂԱԿԱՆ ԷԼԵՄԵՆՏ ՄԷ-2

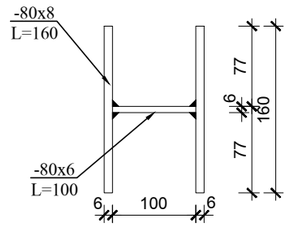

ԿՏՐՎԱԾՔ 1-1

ԿՏՐՎԱԾՔ 1-1 Մ 1:25

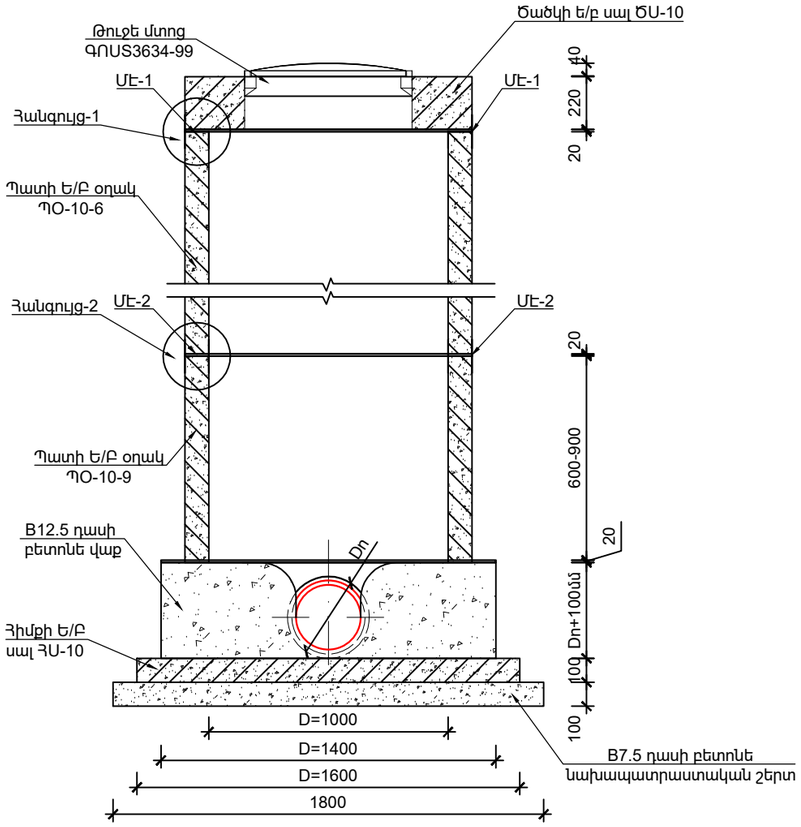

ԿՈՅՈՒՂՈՒ ՀԱՎԱՔՈՎԻ Ե/Բ ՀՈՐԻ ՆՅՈՒԹԱԾԱԽՍԻ ՄԱՍՆԱԳԻՐ D=1.0Մ

№	ՆՅՈՒԹԻ ՏԵՍԱԿԸ	Չ/Մ	ՔԱՆԱԿԸ	ԾԱՆՈԹՈՒԹՅՈՒՆ
1	B7.5 դասի նախապատրաստական շերտ	մ^3	0.324	h=10սմ
2	Հիմքի Ե/Բ սալ ՀՍ-10	հատ	1	h=10սմ
3	B12.5 դասի բետոնե վաք	մ^3	-	h=Dn+10սմ
4	Պատի Ե/Բ օղակ ՊՕ-10-9	հատ	-	Ըստ նախագծի
5	Պատի Ե/Բ օղակ ՊՕ-10-6	հատ	-	Ըստ նախագծի
6	Ծածկի ե/բ սալ ԾՍ-10	հատ	1	
7	Թուջե մտոց ԳՈՍՏ3634-99	հատ	1	
8	Մետաղական աստիճան	կգ	-	Ըստ նախագծի
9	Մետաղական էլեմենտ ՄԷ-1	կգ	-	Ըստ նախագծի
10	Մետաղական էլեմենտ ՄԷ-2	կգ	-	Ըստ նախագծի

ԾԱՆՈԹՈՒԹՅՈՒՆ

1. Պատի օղակները և ծածկի սալերը տեղադրվում են թարմ պատրաստված ցեմենտավազային շաղախի վրա:
2. Հորի բարձրությունը կարելի է կարգավորել պատի օղակի համապատասխան չափի կտրումով կամ բետոնե վաքի բարձրացման միջոցով:

Փոփոխություն	Ամիս/ամսաթիվ	Դիտողություն	Հեղինակ	Ստուգեց

ԵՐԵՎԱՆ 2024թ.

Պատվիրատու - Երևանի քաղաքապետարան
N ԵՔ-ԲՄԽԱՇՁԲ-24/62

Երևան քաղաքի վարչական շրջաններում կոյուղագծերի և հեղեղատար համակարգերի նախագծա-նախահաշվային փաստաթղթերի կազմում և խորհրդատվական ծառայությունների մատուցում

ՆԳՃ	Վ.Ղազարյան	
Նախագծեց	Ա.Միքայելյան	
Ստուգեց	Վ.Ղազարյան	

Բագրատունյաց փողոց (Գործարանային մետրոյի հարակից կամուրջի տակ)

D=1.0մ չափերով ե/բ հորի շինարարական լուծումներ

Աշխատանքային նախագիծ

Բաժին ԶՁ

Թերթ	Թերթեր
4	8

ԳՈՐԾԱՐԱՆԱՅԻՆ ԱՐՏԱԴՐՈՒԹՅԱՆ Ե/Բ ԱՆՋՐԵՎԸՆԴՈՒՆԻՉ ՀՈՐԻ ՀԱՏԱԿԱԳԻԾ Մ 1:20

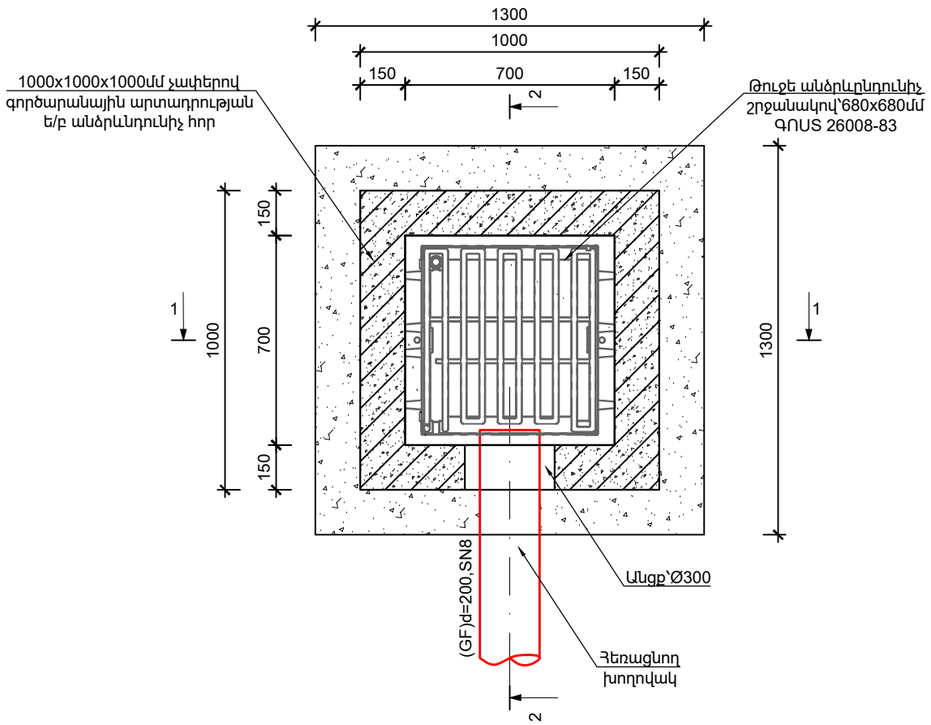

ԿՏՐՎԱԾՔ 1-1 Մ 1:20

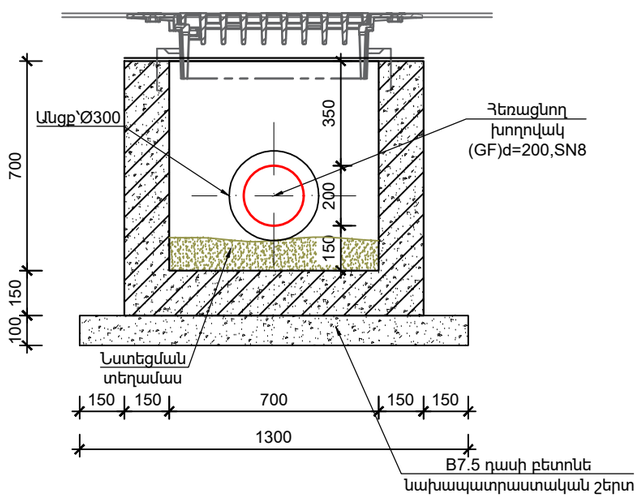

ԿՏՐՎԱԾՔ 2-2 Մ 1:20

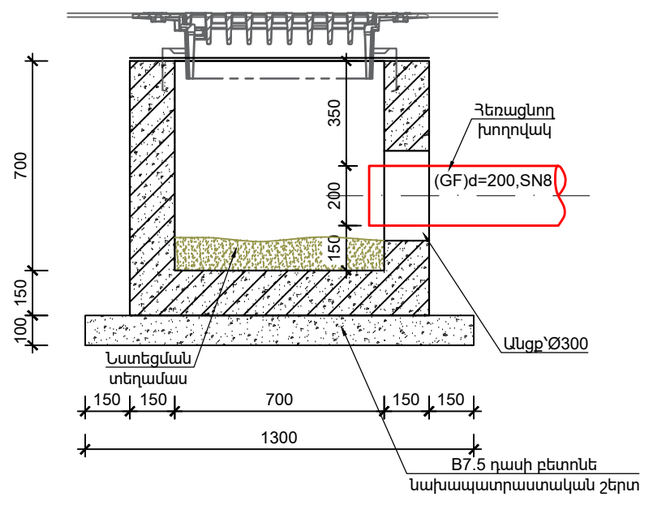

ԳՈՐԾԱՐԱՆԱՅԻՆ ԱՐՏԱԴՐՈՒԹՅԱՆ Ե/Բ ԱՆՋՐԵՎԸՆԴՈՒՆԻՉ ԵՌԱՉԱՓ ՏԵՍՔ

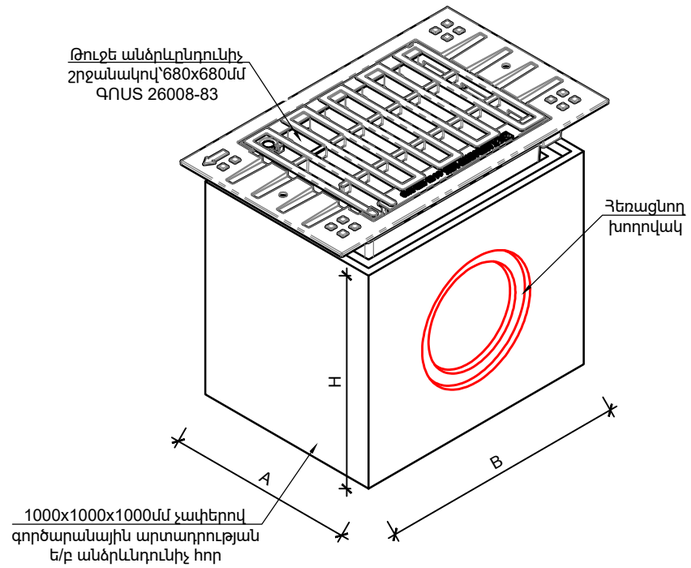

ԳՈՐԾԱՐԱՆԱՅԻՆ ԱՐՏԱԴՐՈՒԹՅԱՆ Ե/Բ ԱՆՋՐԵՎԸՆԴՈՒՆԻՉԻ ՆՅՈՒԹԱԾԱԽՍԻ ՄԱՍՆԱԳԻՐ

№	ՆՅՈՒԹԻ ՏԵՍԱԿԸ	Չ/Մ	ՔԱՆԱԿԸ	ԾԱՆՈԹՈՒԹՅՈՒՆ
1	B7.5 դասի նախապատրաստական շերտ	մ^3	0.169	h=10սմ
2	1000x1000x1000մմ չափերով գործարանային արտադրության Ե/Բ անձրևանդունիչ հոր	հատ	1	
3	Թուջե անձրևընդունիչ շրջանակով՝680x680մմԳՈՍ 26008-83	հատ	1	
4	Պոլիէթիլենե ծալքավոր խողովակ (GF)d=200,SN8	մ	-	Ըստ նախագծի

Փոփոխություն	Ամիս/ամսաթիվ	Դիտողություն	Հեղինակ	Ստուգեց

ԵՐԵՎԱՆ 2024թ.		Պատվիրատու - Երևանի քաղաքապետարան N ԵՔ-ԲՄԽԱՇՁԲ-24/62		
		Երևան քաղաքի վարչական շրջաններում կոյուղագծերի և հեղեղատար համակարգերի նախագծա-նախահաշվային փաստաթղթերի կազմում և խորհրդատվական ծառայությունների մատուցում		
ՆԳԾ	Վ.Ղազարյան	Բագրատունյաց փողոց (Գործարանային մետրոյի հարակից կամուրջի տակ)	Աշխատանքային նախագիծ	
Նախագծեց	Ա.Միքայելյան			
Ստուգեց	Վ.Ղազարյան	Անձրևընդունիչի շինարարական լուծումներ	Բաժին ՁՁ	
			Թերթ	Թերթեր
			5	8

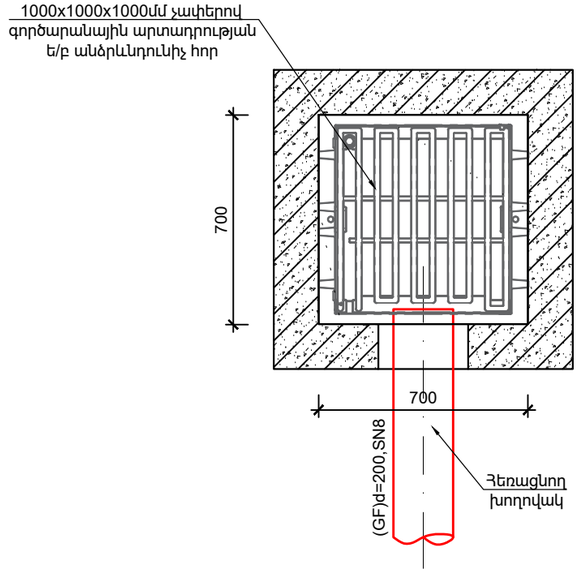

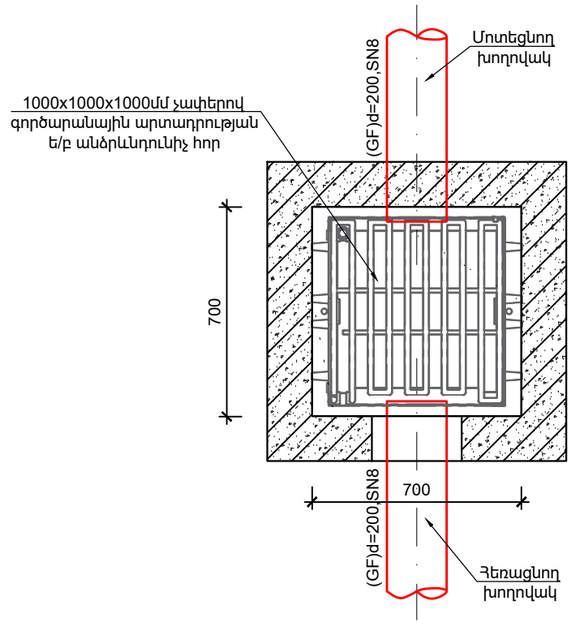

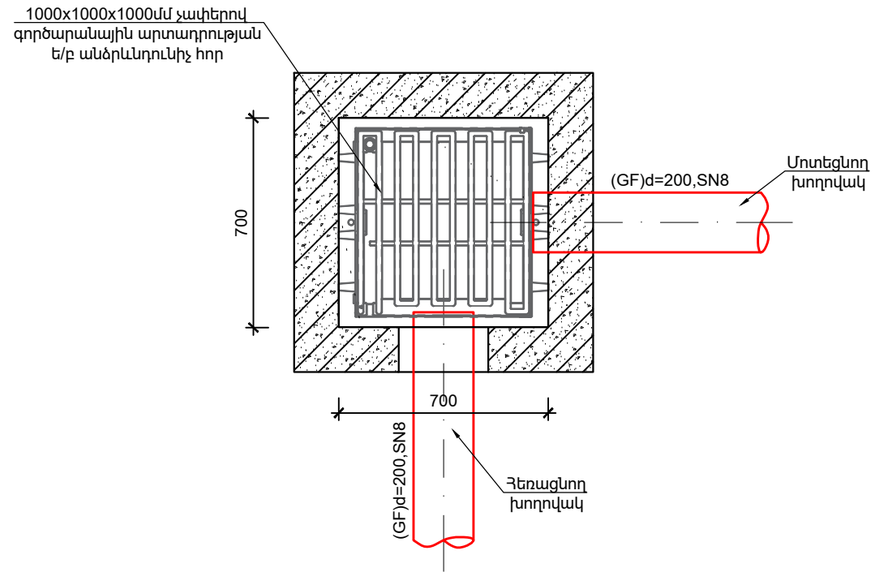

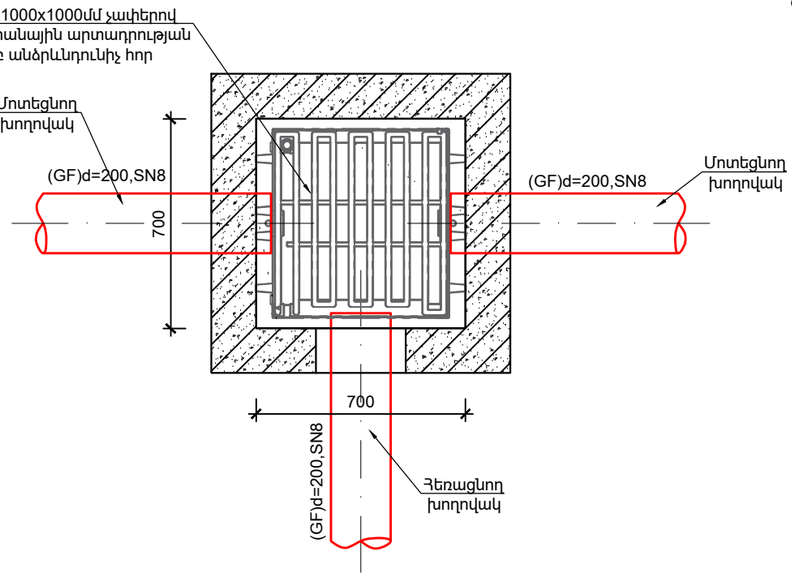

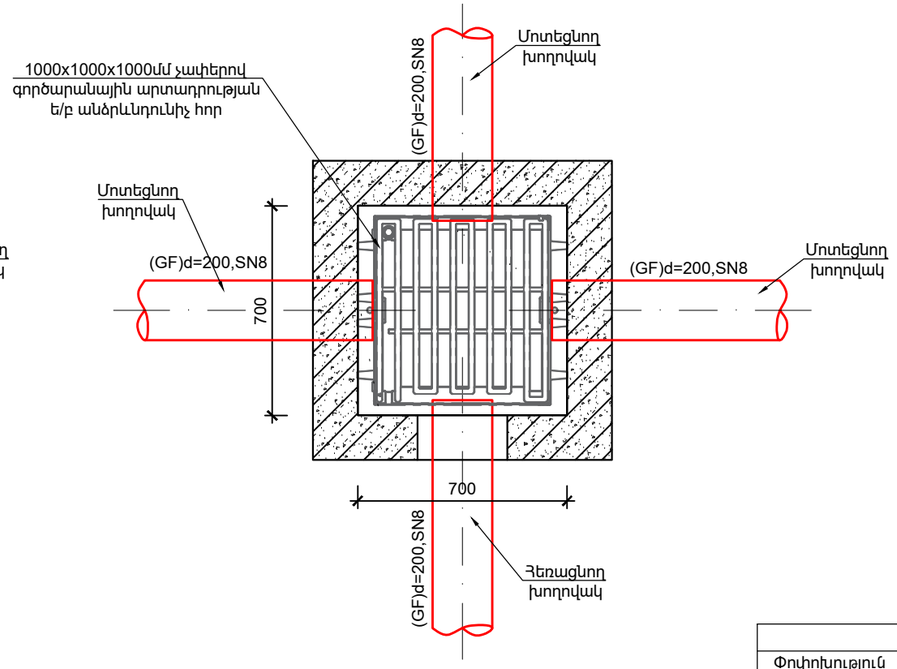

Փոփոխություն	Ամիս/ամսաթիվ	Դիտողություն	Հեղինակ	Ստուգեց
	ԵՐԵՎԱՆ 2024թ.	Պատվիրատու - Երևանի քաղաքապետարան N ԵՔ-ԲՄԽԱՇՁԲ-24/62 Երևան քաղաքի վարչական շրջաններում կոյուղագծերի և հեղեղատար համակարգերի նախագծա-նախահաշվային փաստաթղթերի կազմում և խորհրդատվական ծառայությունների մատուցում		
ՆԳՃ	Վ.Ղազարյան	Բագրատունյաց փողոց (Գործարանային մետրոյի հարակից կամուրջի տակ)	Աշխատանքային նախագիծ	
Նախագծեց	Ա.Միքայելյան			
Ստուգեց	Վ.Ղազարյան	Անձրևընդունիչների սխեմատիկ հատակագծեր	Բաժին ՋՋ	
			Թերթ	Թերթեր
			6	8

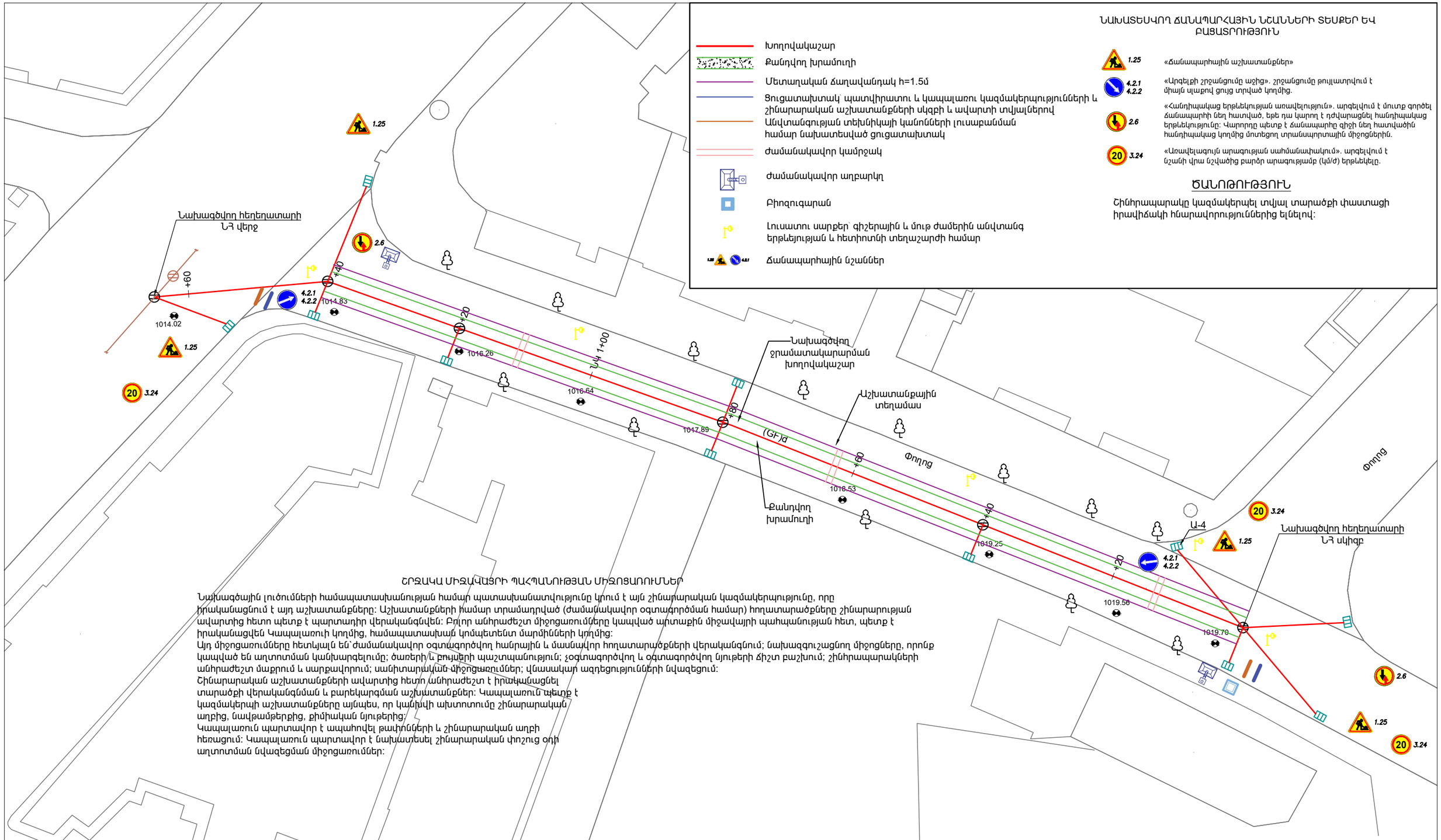

ՆԱԽԱՏԵՍՎՈՂ ՃԱՆԱՊԱՐՀԱՅԻՆ ՆՇԱՆՆԵՐԻ ՏԵՍՔԵՐ ԵՎ ԲԱՑԱՏՐՈՒԹՅՈՒՆ

- Խողովակաշար
- Քանդվող խրամուղի
- Մետաղական ճաղավանդակ h=1.5մ
- Ցուցատախտակ՝ պատվիրատու և կապալառու կազմակերպությունների և շինարարական աշխատանքների սկզբի և ավարտի տվյալներով
- Անվտանգության տեխնիկայի կանոնների լուսաբանման համար նախատեսված ցուցատախտակ
- Ժամանակավոր կամրջակ
- Ժամանակավոր աղբարկղ
- Բիոզուգարան
- Լուսատու սարքեր՝ գիշերային և մութ ժամերին անվտանգ երթևեյության և հետիոտնի տեղաշարժի համար
- Ճանապարհային նշաններ

1.25	«Ճանապարհային աշխատանքներ»
4.2.1 4.2.2	«Արգելքի շրջանցումը աջից». շրջանցումը թույլատրվում է միայն սլաքով ցույց տրված կողմից.
2.6	«Հանդիպակաց երթևեկության առավելություն». արգելվում է մուտք գործել ճանապարհի նեղ հատված, եթե դա կարող է դժվարացնել հանդիպակաց երթևեկությունը: Կարորդը պետք է ճանապարհը գիջի նեղ հատվածին հանդիպակաց կողմից մոտեցող տրանսպորտային միջոցներին.
20 3.24	«Առավելագույն արագության սահմանափակում». արգելվում է նշանի վրա նշվածից բարձր արագությամբ (կմ/ժ) երթևեկելը.

ԾԱՆՈԹՈՒԹՅՈՒՆ

Շինհրապարակը կազմակերպել տվյալ տարածքի փաստացի իրավիճակի հնարավորություններից ելնելով:

ՇՐՋԱԿԱ ՄԻՋԱՎԱՅՐԻ ՊԱՀՊԱՆՈՒԹՅԱՆ ՄԻՋՈՑԱՌՈՒՄՆԵՐ

Նախագծային լուծումների համապատասխանության համար պատասխանատվությունը կրում է այն շինարարական կազմակերպությունը, որը իրականացնում է այդ աշխատանքները: Աշխատանքների համար տրամադրված (ժամանակավոր օգտագործման համար) հողատարածքները շինարարության ավարտից հետո պետք է պարտադիր վերականգնվեն: Բոլոր անհրաժեշտ միջոցառումները կապված արտաքին միջավայրի պահպանության հետ, պետք է իրականացվեն Կապալառուի կողմից, համապատասխան կոմպետենտ մարմինների կողմից:
Այդ միջոցառումները հետևյալն են՝ժամանակավոր օգտագործվող հանրային և մասնավոր հողատարածքների վերականգնում; նախազգուշացնող միջոցները, որոնք կապված են աղտոտման կանխարգելումը; ծառերի և բույսերի պաշտպանություն; չօգտագործվող և օգտագործվող նյութերի ճիշտ բաշխում; շինհրապարակների անհրաժեշտ մաքրում և սարքավորում; սանիտարական միջոցառումներ; վնասակար ազդեցությունների նվազեցում:
Շինարարական աշխատանքների ավարտից հետո անհրաժեշտ է իրականացնել տարածքի վերականգնման և բարեկարգման աշխատանքներ: Կապալառուն պետք է կազմակերպի աշխատանքները այնպես, որ կանխվի ախտոտումը շինարարական աղբից, նավթամթերքից, քիմիական նյութերից:
Կապալառուն պարտավոր է ապահովել թափոնների և շինարարական աղբի հեռացում: Կապալառուն պարտավոր է նախատեսել շինարարական փոշուց օդի աղտոտման նվազեցման միջոցառումներ:

Փոփոխություն	Ամիս/ամսաթիվ	Դիտողություն	Հեղինակ	Ստուգեց

ԵՐԵՎԱՆ 2024թ.

Պատվիրատու - Երևանի քաղաքապետարան
N ԵՔ-ԲՄԽԱՇՁԲ-24/62
Երևան քաղաքի վարչական շրջաններում կոյուղագծերի և հեղեղատար համակարգերի նախագծա-նախահաշվային փաստաթղթերի կազմում և խորհրդատվական ծառայությունների մատուցում

ՆԳՃ	Վ.Ղազարյան	
Նախագծեց	Ա.Միքայելյան	
Ստուգեց	Վ.Ղազարյան	

Բագրատունյաց փողոց (Գործարանային մետրոյի հարակից կամուրջի տակ)

Աշխատանքային նախագիծ

Շին.աշխատանքների կազմակերպման սխեմա

Բաժին ԶՁ

Թերթ	Թերթեր
7	8

№	ԱՇԽԱՏԱՆՔԻ ԱՆՎԱՆՈՒՄԸ	ԲՐԻԳԱԴԻ ՔԱՆԱԿԸ/ /ՕՐԵՐԸ	ԱՄԻՍՆԵՐԸ I	ԱՄԻՍՆԵՐԸ II
1	ՇԻՆ ՀՐԱՊԱՐԱԿԻ ՆԱԽԱՊԱՏՐԱՍՏՈՒՄ	1/5		
2	ԱՍՖԱԼՏԲԵՏՈՆԵ ԾԱԾԿՈՒՅԹԻ ԿՏՐՈՒՄ	1/5		
3	ՀՈՂԱՅԻՆ ԱՇԽԱՏԱՆՔՆԵՐԻ ԻՐԱԿԱՆԱՑՈՒՄ	1/15		
4	ԱՎԱԶԻ ՆԱԽԱՊԱՏՐԱՍՏԱԿԱՆ ՇԵՐՏԻ ԻՐԱԿԱՆԱՑՈՒՄ	1/10		
5	ԽՈՂՈՎԱԿԱՇԱՐԻ ՄՈՆՏԱԺՈՒՄ	1/10		
6	Ե/Բ ՀԱՎԱՔՈՎԻ ԿԼՈՐ ՀՈՐԵՐԻ ԵՎ ԱՆՋՐԵՎԸՆԴՈՒՆԻՉՆԵՐԻ ՄՈՆՏԱԺՈՒՄ	1/15		
7	ՀԱՄԱԿԱՐԳԻ ՓՈՐՁԱՐԿՈՒՄ	1/2		
8	ԱՎԱԶՈՎ ԵՏԼԻՑՔԻ ԻՐԱԿԱՆԱՑՈՒՄ,ՏՈՓԱՆՈՒՄ	1/10		
9	ԱՍՖԱԼՏԲԵՏՈՆԵ ԾԱԾԿՈՒՅԹԻ ԻՐԱԿԱՆԱՑՈՒՄ	1/10		
10	ՈՒՂԵԳԾԻ ԵՎ ԿԻՑ ՏԵՂԱՄԱՍԵՐԻ ՄԱՔՐՈՒՄ,ԲԱՐԵԿԱՐԳՈՒՄ	1/5		

№	ԱՇԽԱՏԱՆՔԻ ԱՆՎԱՆՈՒՄԸ	ՄԵՔԵՆԱ ՄԵԽԱՆԻԶՄՆԵՐԻ ԵՎ ՍԱՐՔԱՎՈՐՈՒՄՆԵՐԻ ՏԵՍԱԿԸ՝ՄԵԿ ԲՐԻԳԱԴԻ ՀԱՄԱՐ	ՄԵՔԵՆԱ ՄԵԽԱՆԻԶՄՆԵՐԻ ԵՎ ՍԱՐՔ. ՔԱՆԱԿԸ՝՝ՄԵԿ ԲՐԻԳԱԴԻ ՀԱՄԱՐ	ՇԻՆՀՐԱՊԱՐԱԿՈՒՄ ՊԱՀԱՆՁՎՈՂ ԱՆՁՆԱԿԱԶՄԻ ՏԵՍԱԿԸ՝՝ՄԵԿ ԲՐԻԳԱԴԻ ՀԱՄԱՐ	ՇԻՆՀՐԱՊԱՐԱԿՈՒՄ ՊԱՀԱՆՁՎՈՂ ԱՆՁՆԱԿԱԶՄԻ ՏԵՍԱԿԸ՝՝ՄԵԿ ԲՐԻԳԱԴԻ ՀԱՄԱՐ
1	ՇԻՆ ՀՐԱՊԱՐԱԿԻ ՆԱԽԱՊԱՏՐԱՍՏՈՒՄ	ՆՇԱՀԱՐՄԱՆ,ՏԵՂԱԿԱՊՄԱՆ ԵՎ ՉԱՓԱԳՐԱԿԱՆ ԳՈՐԾԻՔՆԵՐ	1	ԻՆԺԵՆԵՐ-ՇԻՆԱՐԱՐ	1
2	ԱՍՖԱԼՏԲԵՏՈՆԵ ԾԱԾԿՈՒՅԹԻ ԿՏՐՈՒՄ	ՍՂՈՑ	1	ԲԱՆՎՈՐ	1
3	ՀՈՂԱՅԻՆ ԱՇԽԱՏԱՆՔՆԵՐԻ ԻՐԱԿԱՆԱՑՈՒՄ	ԷՔՍԿԱՎԱՏՈՐ ՀԱԿԱԴԱՐՋ ԵՎ ՈՒՂԻՂ ՇԵՐԵՓՈՎ	1	ԲԱՆՎՈՐ	3
4	ԱՎԱԶԻ ՆԱԽԱՊԱՏՐԱՍՏԱԿԱՆ ՇԵՐՏԻ ԻՐԱԿԱՆԱՑՈՒՄ	ԷՔՍԿԱՎԱՏՈՐ ՀԱԿԱԴԱՐՋ ԵՎ ՈՒՂԻՂ ՇԵՐԵՓՈՎ,ԲԵՌՆԱՏԱՐ ՄԵՔԵՆԱ	1	ԲԱՆՎՈՐ	3
5	ԽՈՂՈՎԱԿԱՇԱՐԻ ՄՈՆՏԱԺՈՒՄ	ԱՎՏՈԿՈՌՈՒՆԿ	1	ԽՈՂՈՎԱԿԱՇԱՐ ՄՈՆՏԱԺՈՂ ՄԱՍՆԱԳԵՏ	2
6	Ե/Բ ՀԱՎԱՔՈՎԻ ԿԼՈՐ ՀՈՐԵՐԻ ԵՎ ԱՆՋՐԵՎԸՆԴՈՒՆԻՉՆԵՐԻ ՄՈՆՏԱԺՈՒՄ	ԱՎՏՈԿՈՌՈՒՆԿ	1	ԲԵՏՈՆԱԳՈՐԾ	2
7	ՀԱՄԱԿԱՐԳԻ ՓՈՐՁԱՐԿՈՒՄ	ԶՐԱՏԱՐ ՄԵՔԵՆԱ	1	ԽՈՂՈՎԱԿԱՇԱՐ ՄՈՆՏԱԺՈՂ ՄԱՍՆԱԳԵՏ	1
8	ԱՎԱԶՈՎ ԵՏԼԻՑՔԻ ԻՐԱԿԱՆԱՑՈՒՄ,ՏՈՓԱՆՈՒՄ	ԷՔՍԿԱՎԱՏՈՐ ՀԱԿԱԴԱՐՋ ԵՎ ՈՒՂԻՂ ՇԵՐԵՓՈՎ,ԲԱՆՎՈՐ	1	ԲԱՆՎՈՐ	3
9	ԱՍՖԱԼՏԲԵՏՈՆԵ ԾԱԾԿՈՒՅԹԻ ԻՐԱԿԱՆԱՑՈՒՄ	ԳԼՂՈՆ	1	ԳԼՂՈՆԱՎԱՐ,ԲԱՆՎՈՐ	3
10	ՈՒՂԵԳԾԻ ԵՎ ԿԻՑ ՏԵՂԱՄԱՍԵՐԻ ՄԱՔՐՈՒՄ,ԲԱՐԵԿԱՐԳՈՒՄ	ԶՐՑԱՆ ՄԵՔԵՆԱ ԵՎ ՁԵՌՔԻ ՄԱՔՐՄԱՆ ԳՈՐԾԻՔՆԵՐ	1	ԲԱՆՎՈՐ	3

Փոփոխություն	Ամիս/ամսաթիվ	Դիտողություն	Հեղինակ	Ստուգեց
ԵՐԵՎԱՆ 2024թ.		Պատվիրատու - Երևանի քաղաքապետարան N ԵՔ-ԲՄԽԱՇՁԲ-24/62 Երևան քաղաքի վարչական շրջաններում կոյուղագծերի և հեղեղատար համակարգերի նախագծա-նախահաշվային փաստաթղթերի կազմում և խորհրդատվական ծառայությունների մատուցում		
ՆԳԾ	Վ.Ղազարյան	Բագրատունյաց փողոց (Գործարանային մետրոյի հարակից կամուրջի տակ)	Աշխատանքային նախագիծ	
Նախագծեց	Ա.Միքայելյան			
Ստուգեց	Վ.Ղազարյան	Շին.աշխատանքների կատարման ժամանակացույց	Բաժին ՁՁ	
			Թերթ	Թերթեր
			8	8

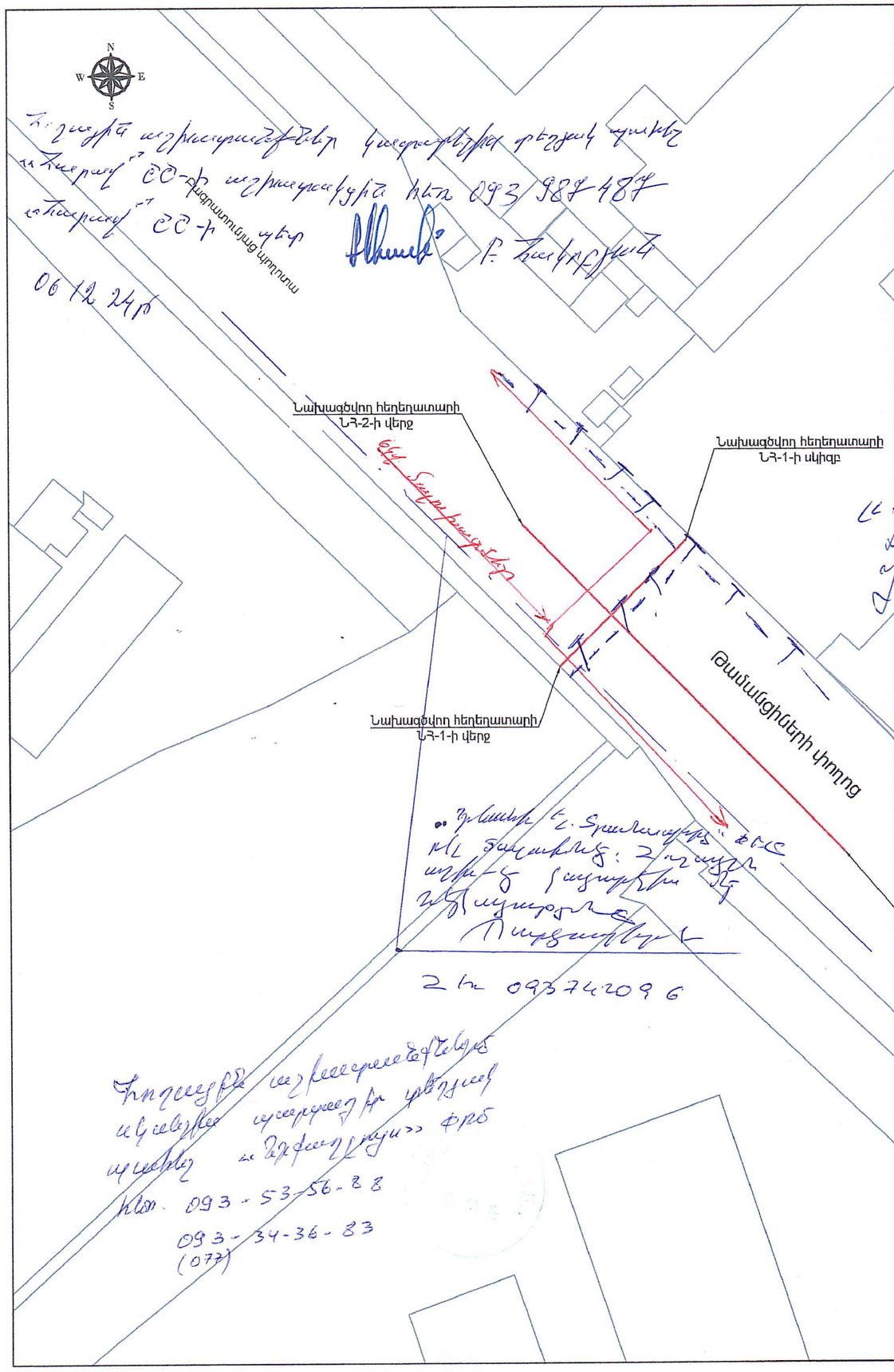

ՀԱՄԱՁԱՅՆԵՑՎԱԾ է

N	Կառույց	Նախագծային տեղամասում, տեղամասի հատվածում/մեկ տարվա ընթացքում հեռանկարային ծրագրերի մասին նշումներ	Ստորագրություն	Անուն, Ազգանուն	Ամիս, Ամսաթիվ
1	<< Հարավ >> ՇԵ-ի ՊԵՏ			Ֆ. Հակոբյան	06.12.24
2	<<ՏԵԼԵԿՈՄ ԱՐՄԵՆԻԱ>> ԲԲԸ			Գ. Մարգարյան	04.12.24
3	<<ՎԵՈԼԱ ՁՈՒՐ>> ՓԲԸ				
4	<< Էլեկտր >> ԳԳՄ			Ռ. Դուրգարյան	12.12.24թ
5	<<ԷԼԵԿՏՐԱՏՐԱՆՍՊՈՐՏ>> ՓԲԸ			Ռ. Մարգարյան	09.12.24
6	ԵՐՔԱՂԱՂԻՅՍ ՓԲԸ			Լ. Լուսաբերդի	11.12.24թ
7	Է.Է.ՀՕ ՓԲԸ ՀԱՅԷՆԵՐԳՈԿԱՊ Մ/Ձ			Ա. Ա.	09.12.24թ

Հողատարածքի աշխատանքների կատարման թույլտվություն տալու համար ՀԷՑ-ի աշխատակցի հեռ 093 987487

տեղադրամասի ՀԷՑ-ի պետ Ֆ. Հակոբյան

06.12.24թ

Բազդատումնյութ կորոնա

Հողատարածքի աշխատանքների կատարման թույլտվություն տալու համար «Տելեկոմ Արմենիա» ԲԲԸ

ՏԵԼԵԿՈՄ ԱՐՄԵՆԻԱ ԲԲԸ ՅԱՍՏԵՐԻ ՇՀԱՅԱԳՈՐԾՈՒՄ «ԵՐԵՎԱՆ 4» 099 35 36 77 Գ. Մարգարյան

19.02.25թ.

Հողատարածքի աշխատանքների կատարման թույլտվություն տալու համար «Վեոլիա Ջուր» ՓԲԸ

Հեռ. 093-53-56-88

093-34-36-83

(077)

Հողատարածքի աշխատանքների կատարման թույլտվություն տալու համար

Հեռ 093742096

Էրեբունի բաշխիչ կայանի վերակառուցման ժամանակ ստորգետնյա ջերմամատակարարման համակարգի գծերի տեղադրման աշխատանքներ կատարելու թույլտվություն տալիս

06.12.24

ԵՐԵՎԱՆ ՋԵՐՄԱՅԻՆ ՇԱՐԺԻՉՆԵՐԻ ԳՈՐԾԱՐԱՆ 02655115

01547732 Հայաստանի Հանրապետություն ՀՀ Էներգետիկայի և բնական հանքանյութերի պետական կոմիտե ՓԲԸ «Էներգոտեխնիկական համակարգեր» ՓԲԸ Էներգոտեխնիկական համակարգերի մասնաճյուղ Republic of Armenia State Committee of Energy and Natural Resources «Electrotechnical Systems» CJSC Branch

№ ——— 200 թ.

«——»

"Գազպրոմ Արմենիա" ՓԲԸ Երևանի ԳԳՄ
ЗАО "Газпром Армения" Ереванский ФГГ
ՆԱԽԱԳԻԾԸ ՀԱՄԱՁԱՅՆԵՑՎԱԾ է
№
ԺԱՄԿԵՏԸ 1 ՏԱՐԻ
ՇՏԲ ՊԵՏ
«12» 12 2024թ

02234505 Երևանի Քաղաքապետարանի «Երևանի էլեկտրաէներգետիկական տրանսպորտ» ՓԲԸ ГРА ЗАО «Ереванэлектротранспорт» Մերիի Էլեկտրաէներգետիկ տրանսպորտի գլխավոր մասնաճյուղ RA Yerevan Mayor's Office Electrotransport Department

ՀԱՅԱՍՏԱՆԻ ՀԱՆՐԱՊԵՏՈՒԹՅՈՒՆ ՀԱՅԱՍՏԱՆԻ ՊԵՏԱԿԱՆ ԿԱԴԱՍՏՐԱՅԻՆ ԿՈՄԻՏԵ ՀԱՅԱՍՏԱՆԻ ՊԵՏԱԿԱՆ ԿԱԴԱՍՏՐԱՅԻՆ ՊԱԼԱՏ ՊԵՏԱԿԱՆ ՈՉ ԱՌԵՎՏՐԱՅԻՆ ԿԱԶՄԱԿԵՐՊՈՒԹՅՈՒՆ «ՂԱԶԱՐՅԱՆ ՇԻՆ» ՓԲԸ ՀԱՅԱՍՏԱՆԻ ՀԱՆՐԱՊԵՏՈՒԹՅՈՒՆ ՀԱՅԱՍՏԱՆԻ ՊԵՏԱԿԱՆ ԿԱԴԱՍՏՐԱՅԻՆ ՊԱԼԱՏ ՊԵՏԱԿԱՆ ՈՉ ԱՌԵՎՏՐԱՅԻՆ ԿԱԶՄԱԿԵՐՊՈՒԹՅՈՒՆ «ՂԱԶԱՐՅԱՆ ՇԻՆ» ՓԲԸ "GHAZARYAN SHIN" LLC 08621867

Փոփոխություն	Ամիս/ամսաթիվ	Հեղինակ	Ստուգեց

ԵՐԵՎԱՆ 2024թ.

Գլխավոր	Վ.Ղազարյան	
Նախագծեց	Ա.Միքայելյան	
Ստուգեց	Վ.Ղազարյան	

Հասցե՝ Երևան քաղաքապետարան
Պայմանագիր N ԵՔ-ԲՄՆԱՇՀ-24/62

Նախագծա-նախահաշվային փաստաթղթերի կազմում և կարգավորվող գաղտնիությունների մատուցում

Երևան քաղաքի վարչական շրջաններում կոյուղագծերի և հեղեղատարերի կառուցման/վերակառուցման աշխատանքներ

Աշխատանքային նախագիծ

Իրաժեռական ենթակառուցվածքները սպասարկող ընկերությունների հետ համաձայնեցման տեղադիրքային հատակագիծ

Բաժին ՁՁ

Թերթ	Թերթեր
1	1