Աշխատանքային գծագրերի անվանացանկ

Թերթ N	Թերթի անվանումը	Ծանոթություն
1	Ընդհանուր տվյալներ	
1'	Աշխատանքային ծավալներ	
2	Գլխավոր հատակագիծ Մ1:7000,մասնագիր	
3	Նախագծվող ոռոգման ջրատարի ուղեգծի (ՆԿ0+00-ՆԿ3+00) հատակագիծ, Մ 1:1000	
4	Նախագծվող ոռոգման ջրատարի ուղեգծի (ՆԿ3+00-ՆԿ6+00) հատակագիծ, Մ 1:1000	
5	Նախագծվող ոռոգման ջրատարի ուղեգծի (ՆԿ6+00-ՆԿ9+00) հատակագիծ, Մ 1:1000	
6	Նախագծվող ոռոգման ջրատարի ուղեգծի (ՆԿ9+00-ՆԿ12+00) հատակագիծ, Մ 1:1000	
7	Նախագծվող ոռոգման ջրատարի ուղեգծի (ՆԿ12+00-ՆԿ15+00) հատակագիծ, Մ 1:1000	
8	Նախագծվող ոռոգման ջրատարի ուղեգծի (ՆԿ15+00-ՆԿ18+00) հատակագիծ, Մ 1:1000	
9	Նախագծվող ոռոգման ջրատարի ուղեգծի (ՆԿ18+00-ՆԿ21+00) հատակագիծ, Մ 1:1000	
10	Նախագծվող ոռոգման ջրատարի ուղեգծի (ՆԿ21+00-ՆԿ25+45) հատակագիծ, Մ 1:1000	
11	Նախագծվող ոռոգման ջրատարի երկայնական կտրվածք (ՆԿ0+00-ՆԿ3+20)	
12	Նախագծվող ոռոգման ջրատարի երկայնական կտրվածք (ՆԿ3+20-ՆԿ6+40)	
13	Նախագծվող ոռոգման ջրատարի երկայնական կտրվածք (ՆԿ6+40-ՆԿ9+40)	
14	Նախագծվող ոռոգման ջրատարի երկայնական կտրվածք (ՆԿ9+40-ՆԿ12+40)	
15	Նախագծվող ոռոգման ջրատարի երկայնական կտրվածք (ՆԿ12+40-ՆԿ15+00)	
16	Նախագծվող ոռոգման ջրատարի երկայնական կտրվածք (ՆԿ15+00-ՆԿ18+00)	
17	Նախագծվող ոռոգման ջրատարի երկայնական կտրվածք (ՆԿ18+00-ՆԿ21+00)	
18	Նախագծվող ոռոգման ջրատարի երկայնական կտրվածք (ՆԿ21+00-ՆԿ24+20)	
19	Նախագծվող ոռոգման ջրատարի երկայնական կտրվածք (ՆԿ24+20-ՆԿ25+45), մասնագիր	
20	Նախագծվող ոռոգման ջրատարի լայնական կտրվածքներ, Մ 1:1000	
21	Նախագծվող ոռոգման հորեր ՈՀ-1, ՈՌ-1.1, ՈՌ-2	
22	Նախագծվող ոռոգման հորեր ՈՀ-3, ՈՌ-4, ՈՌ-5	
23	Նախագծվող ոռոգման հորեր ՈՀ-6, ՈՌ-7, ՈՌ-8	
24	Նախագծվող ոռոգման հորեր ՈՀ-9, ՈՌ-10, ՈՌ-11 - ՈՌ-12	
25	Նախագծվող ոռոգման հորեր ՈՀ-13, ՈՌ-14 - ՈՌ-15	
26	Նախագծվող ոռոգման հորեր ՈՀ-16, ՈՀ-17, ՈՌ-17.1, ՈՌ-18	
27	Ոռոգման ջրատարի նյութածախսի ամփոփ մասնագիր	
28	Ե/բ հավաքովի կլոր հորի շինարարական լուծումներ D=1.0մ, H=1.8մ	
29	Ե/բ հավաքովի կլոր հորի շինարարական լուծումներ D=1.5մ, H=2.0մ	
30	Ե/բ հավաքովի կլոր հորի շինարարական լուծումներ D=2.0մ, H=2.0մ	
31	Շին.աշխատանքների կազմակերպման սխեմա	
32	Շին.աշխատանքների կատարման ժամանակացույց	

Վկայակոչվող փաստաթղթերի անվանացանկ

Նշանակումը	Անվանումը	Ծանոթություն
ՀՀՇՆ 40-01.02-2020	Ջրամատակարարում. Արտաքին ցանցեր և կառուցվածքներ	
ՀՀՇՆ 40-01.03-2022	Կոյուղի. Արտաքին ցանցեր և կառուցվածքներ	
ՀՀՇՆ 40-01.01-2014	Շենքերի ներքին ջրամատակարարում և ջրահեռացում	
ՀՀՇՆ 33-01-2014	Հիդրոտեխնիկական կառուցվածքներ. Հիմնական դրույթներ	
ՍՆԻՊ 2.03.11-85	Շինարարական կոնստրուկցիաների պաշտպանությունը կոռոզիայից	
ԳՕՍՏ 21.604-82	Ջրամատակարարման և կոյուղու արտաքին ցանցեր: Նախագծում	
ՀՀ Առողջապահության նախարարի հրաման,20/12.2002, N876	«Խմելու ջուր: Ջրամատակարարման կենտրոնացված համակարգերի ջրի որակին ներկայացվող հիգիենիկ պահանջներ: Որակի հսկողություն» n 2-III-ա 2-1 սանիտարական նորմերը եվ կանոնները հաստատելու մասին	

Փոփոխություն	Ամիս/ամսաթիվ	Դիտողություն	Հեղինակ	Ստուգեց

ԵՐԵՎԱՆ 2024թ.		Պատվիրատու - Երևանի քաղաքապետարան Պայմանագիր N ԵՔ-ԲՄԽԱՇՁԲ-25/5-1		
		Նախագծա-նախահաշվային փաստաթղթերի կազմում և խորհրդատվական ծառայությունների մատուցում		
ՆԳՃ	Վ.Ղազարյան	Երևան քաղաքում ոռոգման համակարգերի վերակառուցման աշխատանքների նախագծանախահաշվային փաստաթղթերի կազմման խորհրդատվական աշխատանքներ		Աշխատանքային նախագիծ
Նախագծեց	Ա.Միքայելյան			
Ստուգեց	Վ.Ղազարյան	Ընդհանուր տվյալներ		Բաժին ԶԶ
			Թերթ	Թերթեր
			1	32

_Աշխատանքային_ծավալներ

NN	Աշխատանքի անվանումը	Չափման միավորը	Ծավալը
	Սնող ջրատար		
1	Ասֆալտբետոնե ծածկույթի կտրում սղոցով	մ	5090,0
2	Ասֆալտբետոնե ծածկույթի մշակում էքսկավատորով, բարձելով ա/մ տեղափոխելով 13կմ	$մ^3$	591,3
3	Ասֆալտբետոնե ծածկույթի քանդում հարվածահար մուրճով՝բարձելով ա/մ տեղափոխելով 13կմ	$մ^3$	65,7
4	Խրամտղու մշակում IV կարգի գրունտներում, էքսկավատորով՝ բարձելով ա/մ տեղափոխելով 13կմ	$մ^3$	839,7
5	Խրամտղու մշակում IV կարգի գրունտներում, ձեռքով՝ բարձելով ա/մ տեղափոխելով 13կմ	$մ^3$	93,3
6	Խրամտղու մշակում V կարգի գրունտներում, էքսկավատորով՝ բարձելով ա/մ տեղափոխելով 13կմ	$մ^3$	720,9
7	Խրամտղու մշակում V կարգի գրունտներում, ձեռքով՝ բարձելով ա/մ տեղափոխելով 13կմ	$մ^3$	80,1
8	VII կարգի ժայռային գրունտների փխրեցում հիդրոմուրճով	$մ^3$	915,00
9	Խրամտղու մշակում էքսկավատորով նախորոք փխրեցված VII կարգի գրունտներում,բարձելով ա/մ՝տեղափոխելով 13կմ	$մ^3$	915,00
10	Խրամտղիների լրամշակում ձեռքով, հատակի հարթեցմամբ	$մ^3$	204,0
11	Նախապատրաստական շերտի իրականացում 0-5մմ խոշորության կլոր ձևավորված մասնիկներով ավազով ՝h=10սմ հաստությամբ	$մ^3$	204,0
12	Պոլիէթիլենե եռակցվող խողովակների մոնտաժում խրամտղիներում (PE)Dn500մմ,Pn=8մթն փորձարկումով	մ	907,0
13	Պոլիէթիլենե եռակցվող խողովակների մոնտաժում խրամտղիներում (PE)Dn500մմ,Pn=10մթն փորձարկումով	մ	745,0
14	Պոլիէթիլենե եռակցվող խողովակների մոնտաժում խրամտղիներում (PE)Dn500մմ,Pn=16մթն փորձարկումով	մ	80,0
15	Պոլիէթիլենե եռակցվող խողովակների մոնտաժում խրամտղիներում (PE)Dn400մմ,Pn=16մթն փորձարկումով	մ	813,0
16	Պոլիէթիլենե de600,SN4 տիպի ծալքավոր խողովակների մոնտաժում խրամտղիներում փորձարկումով	մ	45,0
17	Պոլիէթիլենե de800,SN4 տիպի ծալքավոր խողովակների մոնտաժում խրամտղիներում փորձարկումով	մ	99,0
18	Ազդանշանային ժապավեն	գծմ	2545,0
19	Խրամտղու ետլիցք 0-5մմ խոշորության կլոր ձևավորված մասնիկներով ավազով՝տոփանումով	$մ^3$	1965,0
20	Բազալտե խճային հիմքի տեղադրում երթևեկելի գոտիներում՝h=12սմ հաստությամբ (h=8սմ և 40-70մմ խոշորության,h=4սմ և 20-40մմ խոշորության) աջ և ձախ եզրերով հավելյալ 10սմ	$մ^2$	1436,0
21	Բիտումի տարածում 1000քմ-4,12տ բիտումի ծախսով	տ	5,910
22	Ծածկույթի պատրաստում խոշորահատիկ ասֆալտբետոնից 6սմ հաստությամբ՝երթևեկելի գոտիներում՝(աջ և ձախ եզրերով հավելյալ 10սմ)	$մ^2$	1436,0
23	Ծածկույթի պատրաստում մանրահատիկ ասֆալտբետոնից 4սմ հաստությամբ՝երթևեկելի գոտիներում՝ (աջ և ձախ եզրերով հավելյալ 10սմ)	$մ^2$	1436,0
24	Բազալտե խճային հիմքի տեղադրում մայթերում՝h=12սմ հաստությամբ (h=8սմ և 40-70մմ խոշորության,h=4սմ և 20-40մմ խոշորության) աջ և ձախ եզրերով հավելյալ 10սմ	$մ^2$	2571,0
25	Բիտումի տարածում 1000քմ-4,12տ բիտումի ծախսով	տ	10,600
26	Ծածկույթի պատրաստում միջնահատիկ ասֆալտբետոնից 6սմ հաստությամբ՝մայթերում (աջ և ձախ եզրերով հավելյալ 10սմ)	$մ^2$	2571,0
27	Ա/բետոնի եզրերի բիտումապոլիմերային մածիկի տեղադրում(Երևան քաղ. Ավագանու որոշման 10.09.2024թ. N199-Ն համաձայն)	գծմ	5090,00
28	Բազալտե եզրաքարերի քանդում	գծմ	42,00
29	Քանդած բազալտե եզրաքարերի վերականգնում բետոնե հիմքով	գծմ	12,0
30	Նոր բազալտե եզրաքարերի վերականգնում բետոնե հիմքով	գծմ	30,0
	Փականային հորեր և Ճյուղային միացումներ		
1	Ասֆալտբետոնե ծածկույթի կտրում սղոցով	մ	1642,0
2	Ասֆալտբետոնե ծածկույթի մշակում էքսկավատորով, բարձելով ա/մ տեղափոխելով 13կմ	$մ^3$	216,0
3	Ասֆալտբետոնե ծածկույթի քանդում հարվածահար մուրճով՝բարձելով ա/մ տեղափոխելով 13կմ	$մ^3$	24,0
4	Խրամտղու մշակում IV կարգի գրունտներում, էքսկավատորով՝ բարձելով ա/մ տեղափոխելով 13կմ	$մ^3$	293,4
5	Խրամտղու մշակում IV կարգի գրունտներում, ձեռքով՝ բարձելով ա/մ տեղափոխելով 13կմ	$մ^3$	32,6
6	Խրամտղու մշակում V կարգի գրունտներում, էքսկավատորով՝ բարձելով ա/մ տեղափոխելով 13կմ	$մ^3$	261,0
7	Խրամտղու մշակում V կարգի գրունտներում, ձեռքով՝ բարձելով ա/մ տեղափոխելով 13կմ	$մ^3$	29,0
10	VII կարգի ժայռային գրունտների փխրեցում հիդրոմուրճով	$մ^3$	539,00
11	Խրամտղու մշակում էքսկավատորով նախորոք փխրեցված VII կարգի գրունտներում,բարձելով ա/մ՝տեղափոխելով 13կմ	$մ^3$	539,00
12	Խրամտղիների լրամշակում ձեռքով, հատակի հարթեցմամբ	$մ^3$	49,2
13	Նախապատրաստական շերտի իրականացում 0-5մմ խոշորության կլոր ձևավորված մասնիկներով ավազով ՝h=10սմ հաստությամբ	$մ^3$	49,2
14	Խրամտղու ետլիցք 0-5մմ խոշորության կլոր ձևավորված մասնիկներով ավազով՝տոփանումով	$մ^3$	955,0
15	Բազալտե խճային հիմքի տեղադրում երթևեկելի գոտիներում՝h=12սմ հաստությամբ (h=8սմ և 40-70մմ խոշորության,h=4սմ և 20-40մմ խոշորության) աջ և ձախ եզրերով հավելյալ 10սմ	$մ^2$	757,0
16	Բիտումի տարածում 1000քմ-4,12տ բիտումի ծախսով	տ	3,110
17	Ծածկույթի պատրաստում խոշորահատիկ ասֆալտբետոնից 6սմ հաստությամբ՝երթևեկելի գոտիներում՝(աջ և ձախ եզրերով հավելյալ 10սմ)	$մ^2$	757,0
18	Ծածկույթի պատրաստում մանրահատիկ ասֆալտբետոնից 4սմ հաստությամբ՝երթևեկելի գոտիներում՝ (աջ և ձախ եզրերով հավելյալ 10սմ)	$մ^2$	757,0
19	Բազալտե խճային հիմքի տեղադրում մայթերում՝h=12սմ հաստությամբ (h=8սմ և 40-70մմ խոշորության,h=4սմ և 20-40մմ խոշորության) աջ և ձախ եզրերով հավելյալ 10սմ	$մ^2$	610,0
20	Բիտումի տարածում 1000քմ-4,12տ բիտումի ծախսով	տ	2,500
21	Ծածկույթի պատրաստում միջնահատիկ ասֆալտբետոնից 6սմ հաստությամբ՝մայթերում (աջ և ձախ եզրերով հավելյալ 10սմ)	$մ^2$	610,0
22	Ա/բետոնի եզրերի բիտումապոլիմերային մածիկի տեղադրում(Երևան քաղ. Ավագանու որոշման 10.09.2024թ. N199-Ն համաձայն)	գծմ	1342,00
23	Բ/Ֆ բետոնի անցուգարդերի ամրացման շերտի ստացում h=10սմ հաստությամբ	$մ^3$	11,00
24	Ց/ավազային շաղախ M100 մակնիշի	$մ^3$	2,00
25	D=1,0-2,0մ H=1,-2,0մ ե/բ հավաքովի հորի մոնտաժային աշխատանքների իրականացում (հիմքի սալ, պատի օղակ, ծածկի սալ,մետաղ.ելարան,ներդիր տարրեր)	$մ^3$	27,50
26	D=1.0մ տրամագծով ե/բ հորի հիմքի սալ ՀՍ-10 տիպի	հատ	5
27	D=1.5մ տրամագծով ե/բ հորի հիմքի սալ ՀՍ-10 տիպի	հատ	2
28	D=2.0մ տրամագծով ե/բ հորի հիմքի սալ ՀՍ-10 տիպի	հատ	13
29	Հորի ստորին հատվածում լեկալ աղյուսե շարվածքի իրականացում	$մ^3$	16,0
30	Պատի Օղակ ՊՕ-10-6	հատ	10
31	Պատի Օղակ ՊՕ-15-6	հատ	4
32	Պատի Օղակ ՊՕ-20-6	հատ	26
33	Ե/բ հորերի ծածկի սալերի տեղադրում ԾՍ1-10 տիպի թուջե ծանր մտոցով	հատ	5
34	Ե/բ հորերի ծածկի սալերի տեղադրում ԾՍ1-15 տիպի թուջե ծանր մտոցով	հատ	2
35	Ե/բ հորերի ծածկի սալերի տեղադրում ԾՍ1-20 տիպի թուջե ծանր մտոցով	հատ	13
36	Մետաղական ելարան	տ	0,260
37	Ներդիր տարրեր	կգ	174,000
38	Սեպավոր փականների մոնտաժում DN500 PN=1,6ՄՊա	հատ	7
39	Սեպավոր փականների մոնտաժում DN400 PN=1,6ՄՊա	հատ	2
40	Սեպավոր փականների մոնտաժում DN250 PN=1,6ՄՊա	հատ	1
41	Սեպավոր փականների մոնտաժում DN150 PN=1,6ՄՊա	հատ	35
42	Պողպատե էլ.եռակցվող կցաշուրթերի մոնտաժում DN500, PN=1,6ՄՊա	հատ	14
43	Պողպատե էլ.եռակցվող կցաշուրթերի մոնտաժում DN400, PN=1,6ՄՊա	հատ	4
44	Պողպատե էլ.եռակցվող կցաշուրթերի մոնտաժում DN250, PN=1,6ՄՊա	հատ	2
45	Պողպատե էլ.եռակցվող կցաշուրթերի մոնտաժում DN250, PN=1,6ՄՊա	հատ	70
46	(HC)Պոլիէթիլեն-մետաղ կցորդիչ (PE)Dn500/(St)Dn530	հատ	24
47	(HC)Պոլիէթիլեն-մետաղ կցորդիչ (PE)Dn400/(St)Dn426	հատ	6
48	(HC)Պոլիէթիլեն-մետաղ կցորդիչ (PE)Dn160/(St)Dn150	հատ	2
49	Պոլիէթիլենե խամութային անցում (PE)Dn500/160	հատ	1
50	Պոլիէթիլենե խամութային անցում (PE)Dn400/160	հատ	1
51	Պողպատե խողովակների ձևավոր մասեր	տ	0,122
52	Պողպատե խողովակ Dn25 (որպես օդահեռ,յուրքանչյուրը 20սմ)	մ	3,6
53	Dn25մմ տրամագծի խողովակների վրա պարուրակի ստեղծում	տեղ	18
54	Մետաղե կցորդիչ միակողմանի արտաքին պարուրակով Dn25	հատ	18
55	Երկկողմանի ներքին պարուրակով մետաղական գնդային DN25 փականների մոնտաժում	հատ	18
56	Պողպատե էլ. եռակցվող խողովակների մոնտաժում	մ	50
57	Պողպատե էլ. եռակցվող խողովակների մոնտաժում	մ	9
58	Պողպատե էլ. եռակցվող խողովակների մոնտաժում	մ	3
59	Պողպատե էլ. եռակցվող խողովակների մոնտաժում	մ	877
60	Ազդանշանային ժապավեն	գծմ	671,0
61	Պոլիէթիլենե de250,SN8 տիպի ծալքավոր խողովակների մոնտաժում խրամտղիներում (որպես պատյան)	մ	525,0
62	Պողպատե խողովակների և ձևավոր մասերի ուժեղացված հակակոռոզիոն մեկուսացում	$մ^2$	430,0
63	Պողպատե խողովակների երկշերտ յուղաներկում	$մ^2$	105,0
64	Բազալտե եզրաքարերի քանդում	գծմ	70,00
65	Գոյություն ունեցող բազալտե եզրաքարերի վերականգնում բետոնե հիմքով	գծմ	35,0
66	Նոր բազալտե եզրաքարերի վերականգնում բետոնե հիմքով	գծմ	35,0
67	Բուսահողի կտրում ձեռքով խրամտղու վերին շերտից 20սմ հաստությամբ,բարձում , տեղափոխում մինչև 200մ հեռավորության վրա և տեղադրում ժամանակավոր պահպանման վայրում	$մ^3$	15,0
68	Բուսահողի բարձում և տեղափոխում 200մ հեռավորությունից ,տեղադրում խրամտղու վերին շերտին ձեռքի գործիքների կիրառմամբ	$մ^3$	15,0
69	Բազալտե սալերի քանդում	$մ^2$	70,0
70	Բազալտե սալերի վերականգնում 30մմ հաստությամբ	$մ^2$	70,0

Փոփոխություն	Ամիս/ամսաթիվ	Դիտողություն	Հեղինակ	Ստուգեց
ԵՐԵՎԱՆ 2024թ.		Պատվիրատու - Երևանի քաղաքապետարան Պայմանագիր N ԵՔ-ԲՄԽԱՇՁԲ-25/5-1		
		Նախագծա-նախահաշվային փաստաթղթերի կազմում և խորհրդատվական ծառայությունների մատուցում		
ՆԳՃ	Վ.Ղազարյան	Երևան քաղաքում ոռոգման համակարգերի վերակառուցման աշխատանքների նախագծանախահաշվային փաստաթղթերի կազմման խորհրդատվական աշխատանքներ		Աշխատանքային նախագիծ
Նախագծեց	Ա.Միքայելյան			
Ստուգեց	Վ.Ղազարյան	Աշխատանքային ծավալներ		Բաժին ՁՁ
			Թերթ	Թերթեր
			1'	32

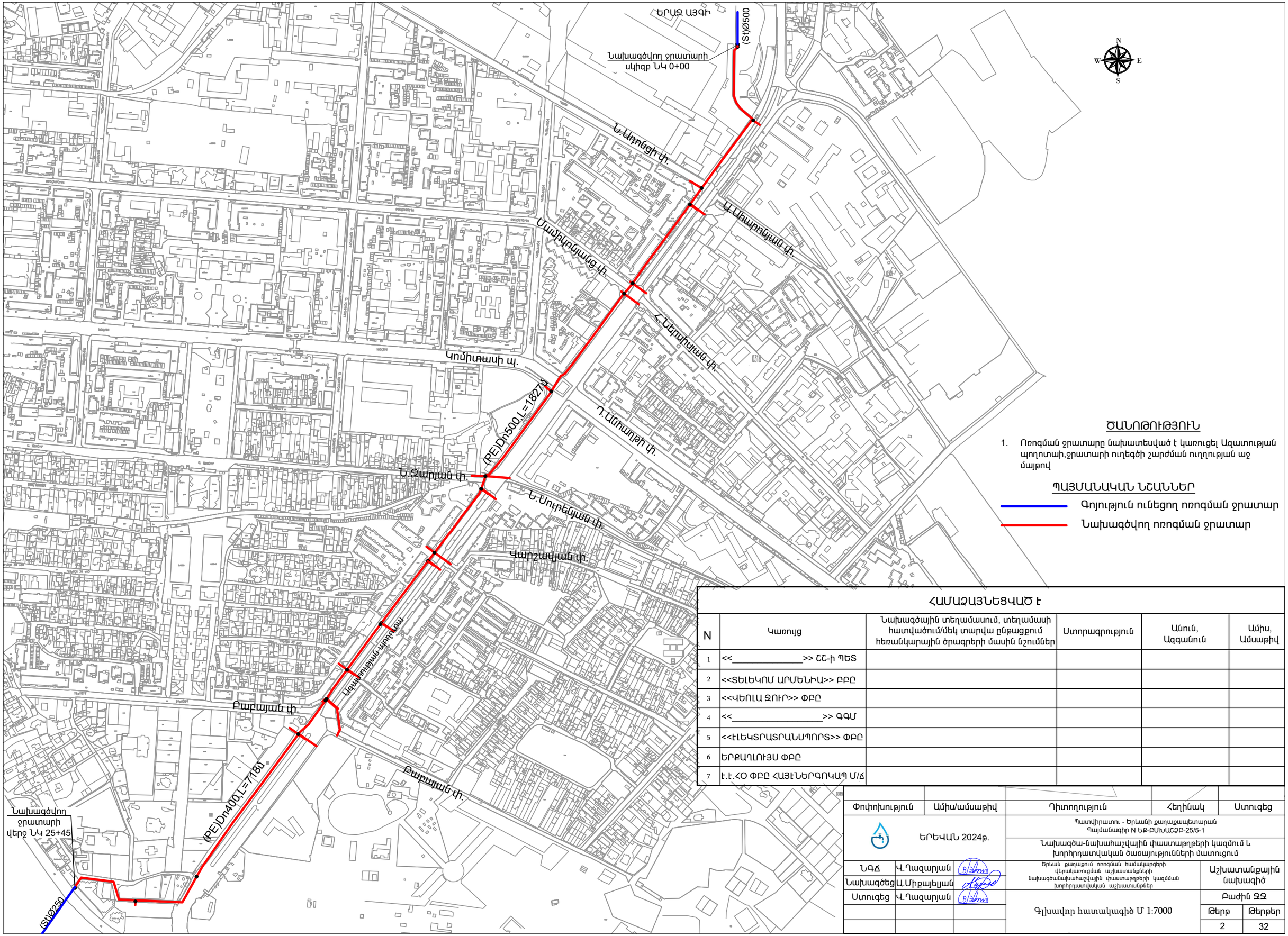

ԾԱՆՈԹՈՒԹՅՈՒՆ

1. Ոռոգման ջրատարը նախատեսված է կառուցել Ազատության պողոտայի,ջրատարի ուղեգծի շարժման ուղղության աջ մայթով

ՊԱՅՄԱՆԱԿԱՆ ՆՇԱՆՆԵՐ

Գոյություն ունեցող ոռոգման ջրատար

Նախագծվող ոռոգման ջրատար

ՀԱՄԱՁԱՅՆԵՑՎԱԾ Է

N	Կառույց	Նախագծային տեղամասում, տեղամասի հատվածում/մեկ տարվա ընթացքում հեռանկարային ծրագրերի մասին նշումներ	Ստորագրություն	Անուն, Ազգանուն	Ամիս, Ամսաթիվ
1	<<_____>> ՇՇ-ի ՊԵՏ				
2	<<ՏԵԼԵԿՈՄ ԱՐՄԵՆԻԱ>> ԲԲԸ				
3	<<ՎԵՈԼԱ ՁՈՒՐ>> ՓԲԸ				
4	<<_____>> ԳԳՄ				
5	<<ԷԼԵԿՏՐԱՏՐԱՆՍՊՈՐՏ>> ՓԲԸ				
6	ԵՐՔԱՂԼՈՒՅՍ ՓԲԸ				
7	Է.Է.ՀՕ ՓԲԸ ՀԱՅԷՆԵՐԳՈԿԱՊ Մ/Ճ				

Փոփոխություն	Ամիս/ամսաթիվ		Դիտողություն	Հեղինակ	Ստուգեց
ԵՐԵՎԱՆ 2024թ.			Պատվիրատու - Երևանի քաղաքապետարան Պայմանագիր N ԵՔ-ԲՄԽԱՇՁԲ-25/5-1		
			Նախագծա-նախահաշվային փաստաթղթերի կազմում և խորհրդատվական ծառայությունների մատուցում		
ՆԳՃ	Վ.Ղազարյան		Երևան քաղաքում ոռոգման համակարգերի վերակառուցման աշխատանքների նախագծանախահաշվային փաստաթղթերի կազմման խորհրդատվական աշխատանքներ	Աշխատանքային նախագիծ	
Նախագծեց	Ա.Միքայելյան				
Ստուգեց	Վ.Ղազարյան		Գլխավոր հատակագիծ Մ 1:7000	Բաժին ՋՋ	
				Թերթ	Թերթեր
				2	32

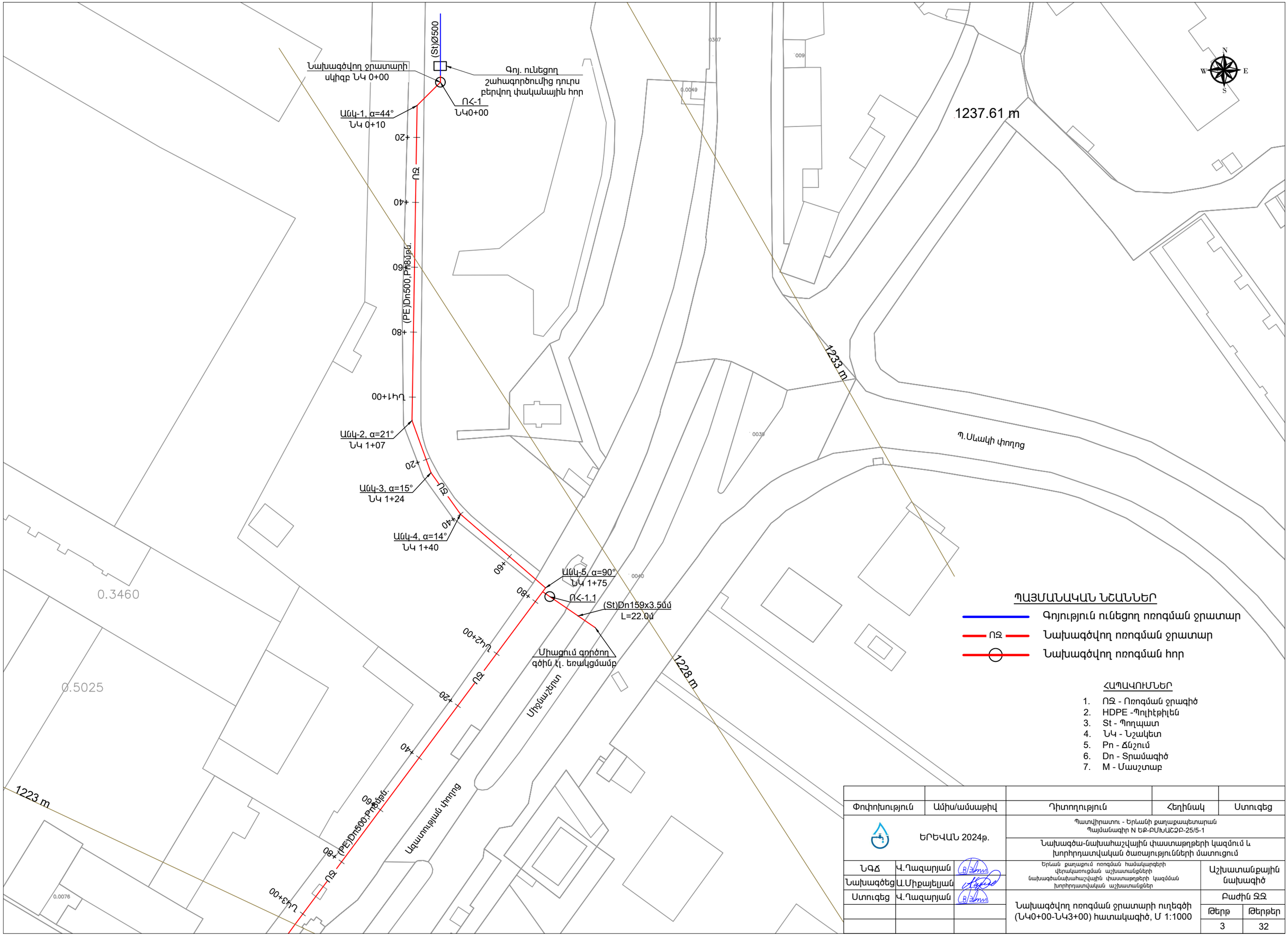

ՊԱՅՄԱՆԱԿԱՆ ՆՇԱՆՆԵՐ

- Գոյություն ունեցող ոռոգման ջրատար
- ՈՁ — Նախագծվող ոռոգման ջրատար
- Նախագծվող ոռոգման հոր

ՀԱՊԱՎՈՒՄՆԵՐ

1. ՈՁ - Ոռոգման ջրագիծ
2. HDPE -Պոլիէթիլեն
3. St - Պողպատ
4. ՆԿ - Նշակետ
5. Pn - Ճնշում
6. Dn - Տրամագիծ
7. M - Մասշտաբ

Փոփոխություն	Ամիս/ամսաթիվ	Դիտողություն	Հեղինակ	Ստուգեց

ԵՐԵՎԱՆ 2024թ.		Պատվիրատու - Երևանի քաղաքապետարան Պայմանագիր N ԵՔ-ԲՄԽԱՇՁԲ-25/5-1		
		Նախագծա-նախահաշվային փաստաթղթերի կազմում և խորհրդատվական ծառայությունների մատուցում		
ՆԳՃ	Վ.Ղազարյան	Երևան քաղաքում ոռոգման համակարգերի վերակառուցման աշխատանքների նախագծանախահաշվային փաստաթղթերի կազմման խորհրդատվական աշխատանքներ	Աշխատանքային նախագիծ	
Նախագծեց	Ա.Միքայելյան			
Ստուգեց	Վ.Ղազարյան	Նախագծվող ոռոգման ջրատարի ուղեգծի (ՆԿ0+00-ՆԿ3+00) հատակագիծ, Մ 1:1000	Բաժին ԶԶ	
			Թերթ	Թերթեր
			3	32

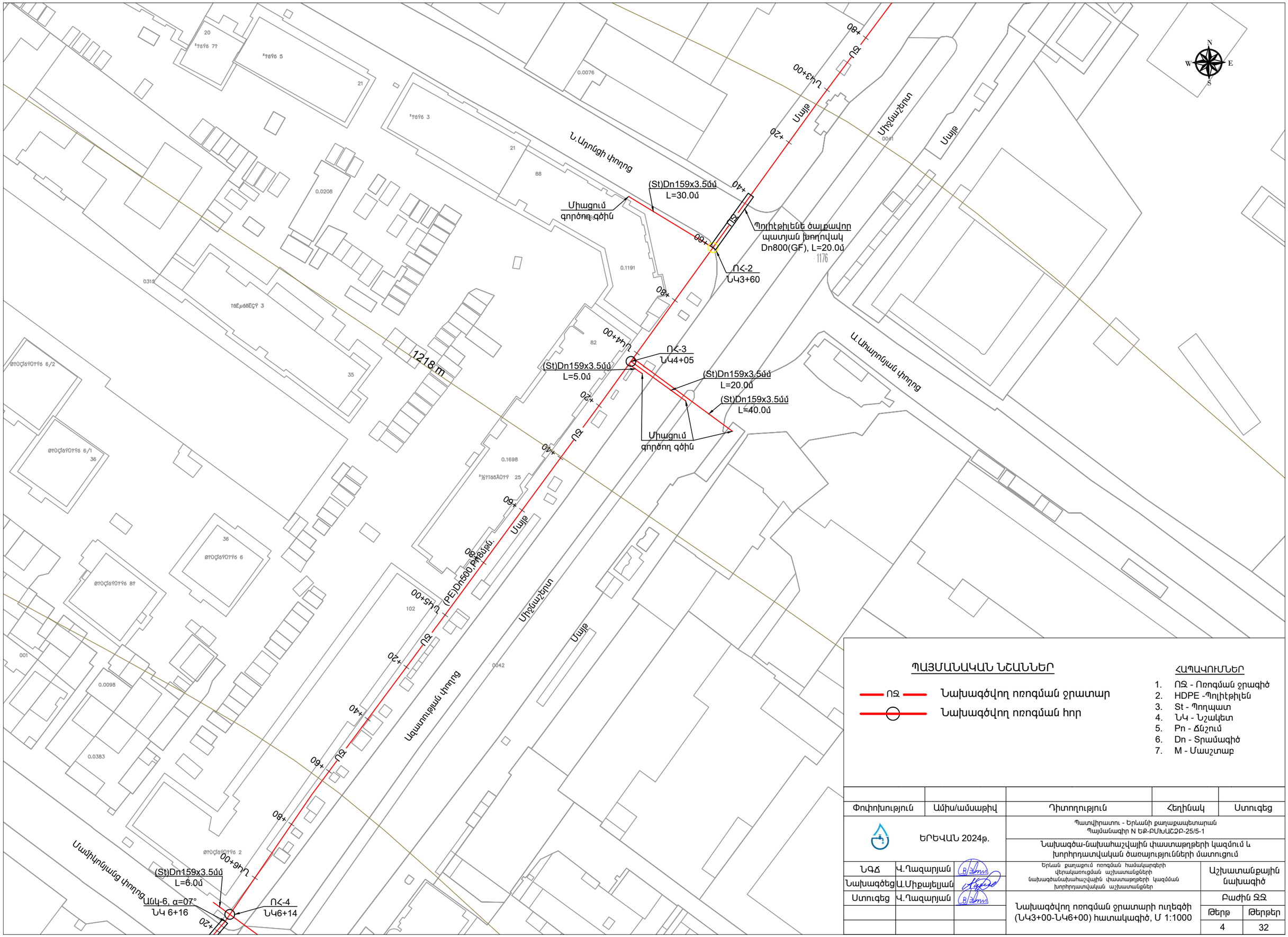

ՊԱՅՄԱՆԱԿԱՆ ՆՇԱՆՆԵՐ

ՈՁ — Նախագծվող ոռոգման ջրատար

Նախագծվող ոռոգման հոր

ՀԱՊԱՎՈՒՄՆԵՐ

1. ՈՁ - Ոռոգման ջրագիծ
2. HDPE -Պոլիէթիլեն
3. St - Պողպատ
4. ՆԿ - Նշակետ
5. Pn - Ճնշում
6. Dn - Տրամագիծ
7. M - Մասշտաբ

Փոփոխություն	Ամիս/ամսաթիվ	Դիտողություն	Հեղինակ	Ստուգեց

ԵՐԵՎԱՆ 2024թ.

Պատվիրատու - Երևանի քաղաքապետարան
Պայմանագիր N ԵՔ-ԲՄԽԱՀՁԲ-25/5-1

Նախագծա-նախահաշվային փաստաթղթերի կազմում և խորհրդատվական ծառայությունների մատուցում

ՆԳՃ	Վ.Ղազարյան	
Նախագծեց	Ա.Միքայելյան	
Ստուգեց	Վ.Ղազարյան	

Երևան քաղաքում ոռոգման համակարգերի վերակառուցման աշխատանքների նախագծանախահաշվային փաստաթղթերի կազմման խորհրդատվական աշխատանքներ

Աշխատանքային նախագիծ

Նախագծվող ոռոգման ջրատարի ուղեգծի (ՆԿ3+00-ՆԿ6+00) հատակագիծ, Մ 1:1000

Բաժին ԶԶ

Թերթ	Թերթեր
4	32

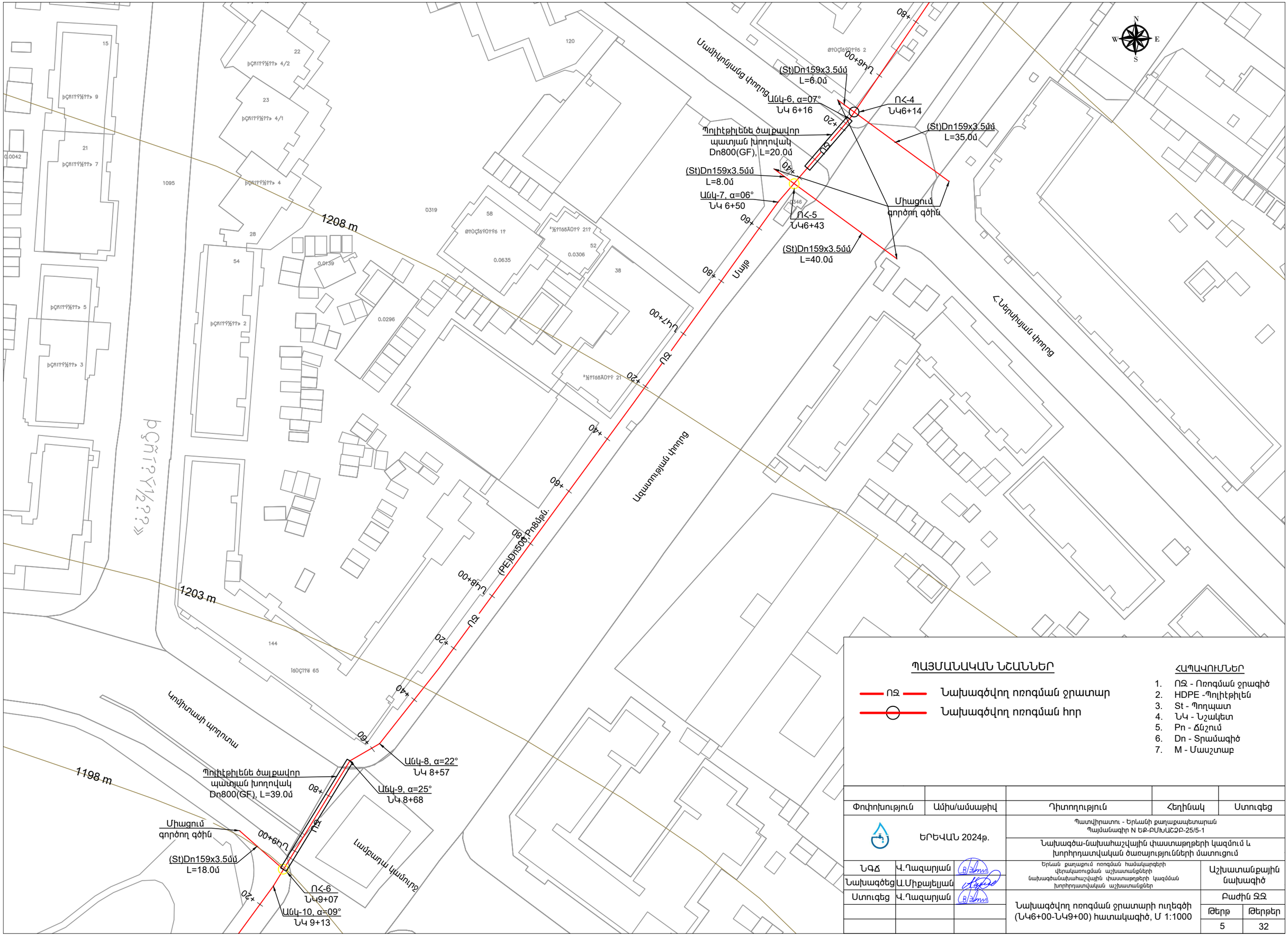

ՊԱՅՄԱՆԱԿԱՆ ՆՇԱՆՆԵՐ

- ՈՁ — Նախագծվող ոռոգման ջրատար
- Նախագծվող ոռոգման հոր

ՀԱՊԱՎՈՒՄՆԵՐ

1. ՈՁ - Ոռոգման ջրագիծ
2. HDPE -Պոլիէթիլեն
3. St - Պողպատ
4. ՆԿ - Նշակետ
5. Pn - Ճնշում
6. Dn - Տրամագիծ
7. M - Մասշտաբ

Փոփոխություն	Ամիս/ամսաթիվ	Դիտողություն	Հեղինակ	Ստուգեց

ԵՐԵՎԱՆ 2024թ.

Պատվիրատու - Երևանի քաղաքապետարան
Պայմանագիր N ԵՔ-ԲՄԽԱՀՋԲ-25/5-1

Նախագծա-նախահաշվային փաստաթղթերի կազմում և խորհրդատվական ծառայությունների մատուցում

ՆԳՃ	Վ.Ղազարյան	
Նախագծեց	Ա.Միքայելյան	
Ստուգեց	Վ.Ղազարյան	

Երևան քաղաքում ոռոգման համակարգերի վերակառուցման աշխատանքների նախագծանախահաշվային փաստաթղթերի կազմման խորհրդատվական աշխատանքներ

Աշխատանքային նախագիծ

Նախագծվող ոռոգման ջրատարի ուղեգծի (ՆԿ6+00-ՆԿ9+00) հատակագիծ, Մ 1:1000

Բաժին ԶԶ

Թերթ	Թերթեր
5	32

Պոլիէթիլենե ծալքավոր պատյան խողովակ Dn800(GF), L=39.0մ

Անկ-9, α=25°
ՆԿ 8+68

Միացում գործող գծին

(St)Dn159x3.5մմ
L=18.0մ

ՈՀ-6
ՆԿ9+07

Անկ-10, α=09°
ՆԿ 9+13

Լամբադա կամուրջ

1198 m

Ղ.Ամիռաղբի փողոց

Սայթ

(PE)Dn500,Pn10նթմ.

ՆԿ10+00

Ազատության փողոց

1193 m

ՆԿ11+00

1188 m

Անկ-12, α=59°
ՆԿ 11+36

Միացում գործող գծին

Անկ-11, α=36°
ՆԿ 11+30

Ն.Զարյան փողոց

(St)Dn159x3.5մմ
L=30.0մ

ՈՀ-7
ՆԿ11+38

(St)Dn159x3.5մմ
L=55.0մ

1183 m

Պոլիէթիլենե ծալքավոր պատյան խողովակ Dn800(GF), L=20.0մ

ՈՀ-8
ՆԿ11+65

Միացում գործող գծին

(St)Dn159x3.5մմ
L=5.0մ

Ն.Սուրենյան փողոց

Անկ-13, α=14°
ՆԿ 11+76

(St)Dn159x3.5մմ
L=20.0մ

(St)Dn159x3.5մմ
L=40.0մ

ՆԿ12+00

ՈՁ

Միքայելյան

ՊԱՅՄԱՆԱԿԱՆ ՆՇԱՆՆԵՐ

- ՈՁ — Նախագծվող ոռոգման ջրատար
- Նախագծվող ոռոգման հոր

ՀԱՊԱՎՈՒՄՆԵՐ

1. ՈՁ - Ոռոգման ջրագիծ
2. HDPE -Պոլիէթիլեն
3. St - Պողպատ
4. ՆԿ - Նշակետ
5. Pn - Ճնշում
6. Dn - Տրամագիծ
7. M - Մասշտաբ

Փոփոխություն	Ամիս/ամսաթիվ	Դիտողություն	Հեղինակ	Ստուգեց

ԵՐԵՎԱՆ 2024թ.

Պատվիրատու - Երևանի քաղաքապետարան
Պայմանագիր N ԵՔ-ԲՄԽԱՇՁԲ-25/5-1

Նախագծա-նախահաշվային փաստաթղթերի կազմում և խորհրդատվական ծառայությունների մատուցում

ՆԳՃ	Վ.Ղազարյան	
Նախագծեց	Ա.Միքայելյան	
Ստուգեց	Վ.Ղազարյան	

Երևան քաղաքում ոռոգման համակարգերի վերակառուցման աշխատանքների նախագծանախահաշվային փաստաթղթերի կազմման խորհրդատվական աշխատանքներ

Աշխատանքային նախագիծ

Նախագծվող ոռոգման ջրատարի ուղեգծի (ՆԿ9+00-ՆԿ12+00) հատակագիծ, Մ 1:1000

Բաժին ԶԶ

Թերթ	Թերթեր
6	32

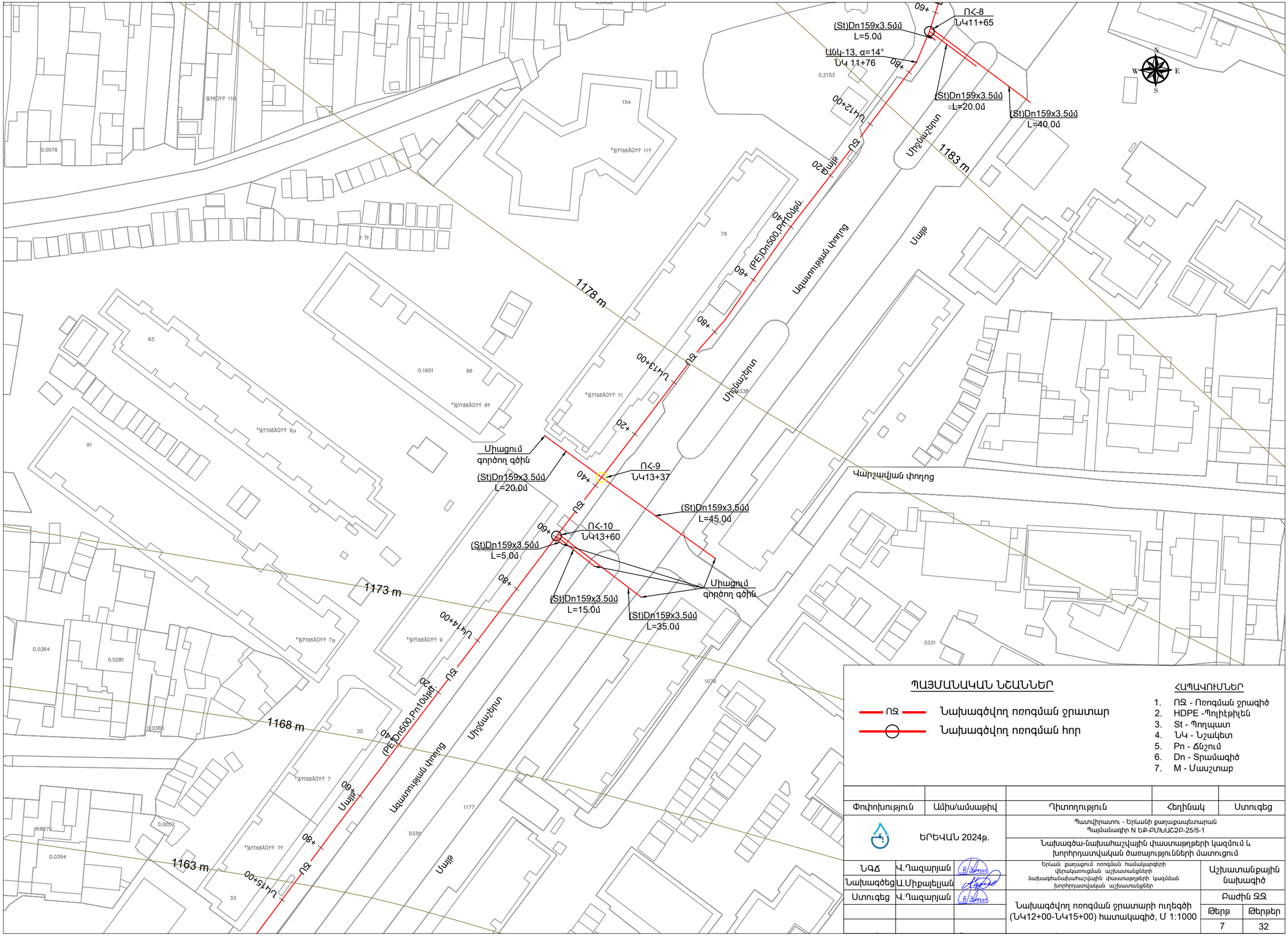

ՊԱՅՄԱՆԱԿԱՆ ՆՇԱՆՆԵՐ

- ՌՁ — Նախագծվող ոռոգման ջրատար
- Նախագծվող ոռոգման հոր

ՀԱՊԱՎՈՒՄՆԵՐ

1. ՌՁ - Ոռոգման ջրագիծ
2. HDPE -Պոլիէթիլեն
3. St - Պողպատ
4. ՆԿ - Նշակետ
5. Pn - Ճնշում
6. Dn - Տրամագիծ
7. M - Մասշտաբ

Փոփոխություն	Ամիս/ամսաթիվ	Դիտողություն	Հեղինակ	Ստուգեց

ԵՐԵՎԱՆ 2024թ.

Պատվիրատու - Երևանի քաղաքապետարան
Պայմանագիր N ԵՔ-ԲՄԽԱԵՁԲ-25/5-1

Նախագծա-նախահաշվային փաստաթղթերի կազմում և խորհրդատվական ծառայությունների մատուցում

ՆԳՃ	Վ.Ղազարյան	
Նախագծեց	Ա.Միքայելյան	
Ստուգեց	Վ.Ղազարյան	

Երևան քաղաքում ոռոգման համակարգերի վերակառուցման աշխատանքների նախագծանախահաշվային փաստաթղթերի կազմման խորհրդատվական աշխատանքներ

Աշխատանքային նախագիծ

Նախագծվող ոռոգման ջրատարի ուղեգծի (ՆԿ12+00-ՆԿ15+00) հատակագիծ, Մ 1:1000

Բաժին ԶԶ

Թերթ	Թերթեր
7	32

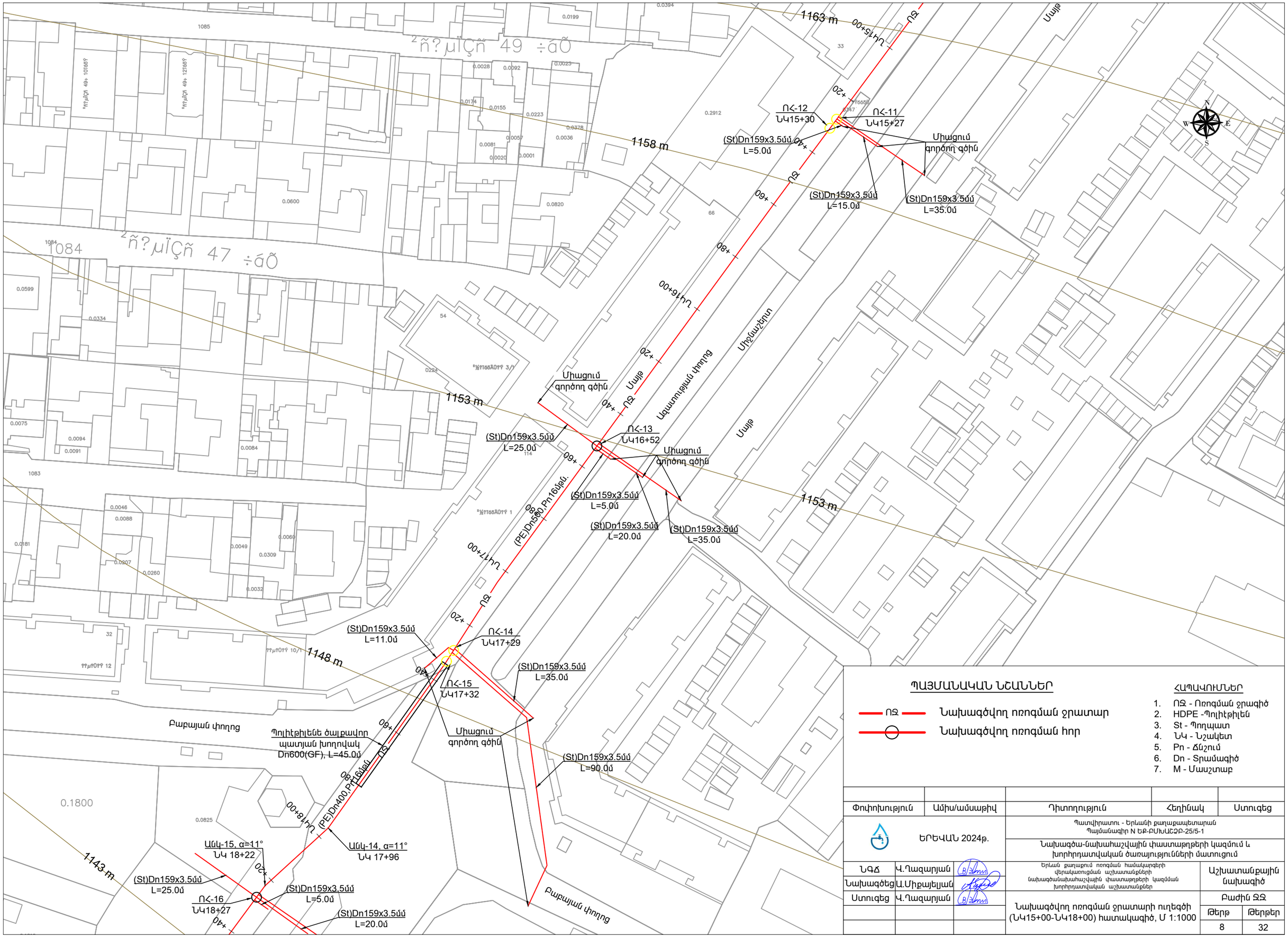

ՊԱՅՄԱՆԱԿԱՆ ՆՇԱՆՆԵՐ

- ՈՁ — Նախագծվող ոռոգման ջրատար
- Նախագծվող ոռոգման հոր

ՀԱՊԱՎՈՒՄՆԵՐ

1. ՈՁ - Ոռոգման ջրագիծ
2. HDPE -Պոլիէթիլեն
3. St - Պողպատ
4. ՆԿ - Նշակետ
5. Pn - Ճնշում
6. Dn - Տրամագիծ
7. M - Մասշտաբ

Փոփոխություն	Ամիս/ամսաթիվ	Դիտողություն	Հեղինակ	Ստուգեց

ԵՐԵՎԱՆ 2024թ.

Պատվիրատու - Երևանի քաղաքապետարան
Պայմանագիր N ԵՔ-ԲՄԽԱՇՁԲ-25/5-1

Նախագծա-նախահաշվային փաստաթղթերի կազմում և խորհրդատվական ծառայությունների մատուցում

ՆԳԱ	Վ.Ղազարյան	
Նախագծեց	Ա.Միքայելյան	
Ստուգեց	Վ.Ղազարյան	

Երևան քաղաքում ոռոգման համակարգերի վերակառուցման աշխատանքների նախագծանախահաշվային փաստաթղթերի կազմման խորհրդատվական աշխատանքներ

Աշխատանքային նախագիծ

Նախագծվող ոռոգման ջրատարի ուղեգծի (ՆԿ15+00-ՆԿ18+00) հատակագիծ, Մ 1:1000

Բաժին ՁՁ

Թերթ	Թերթեր
8	32

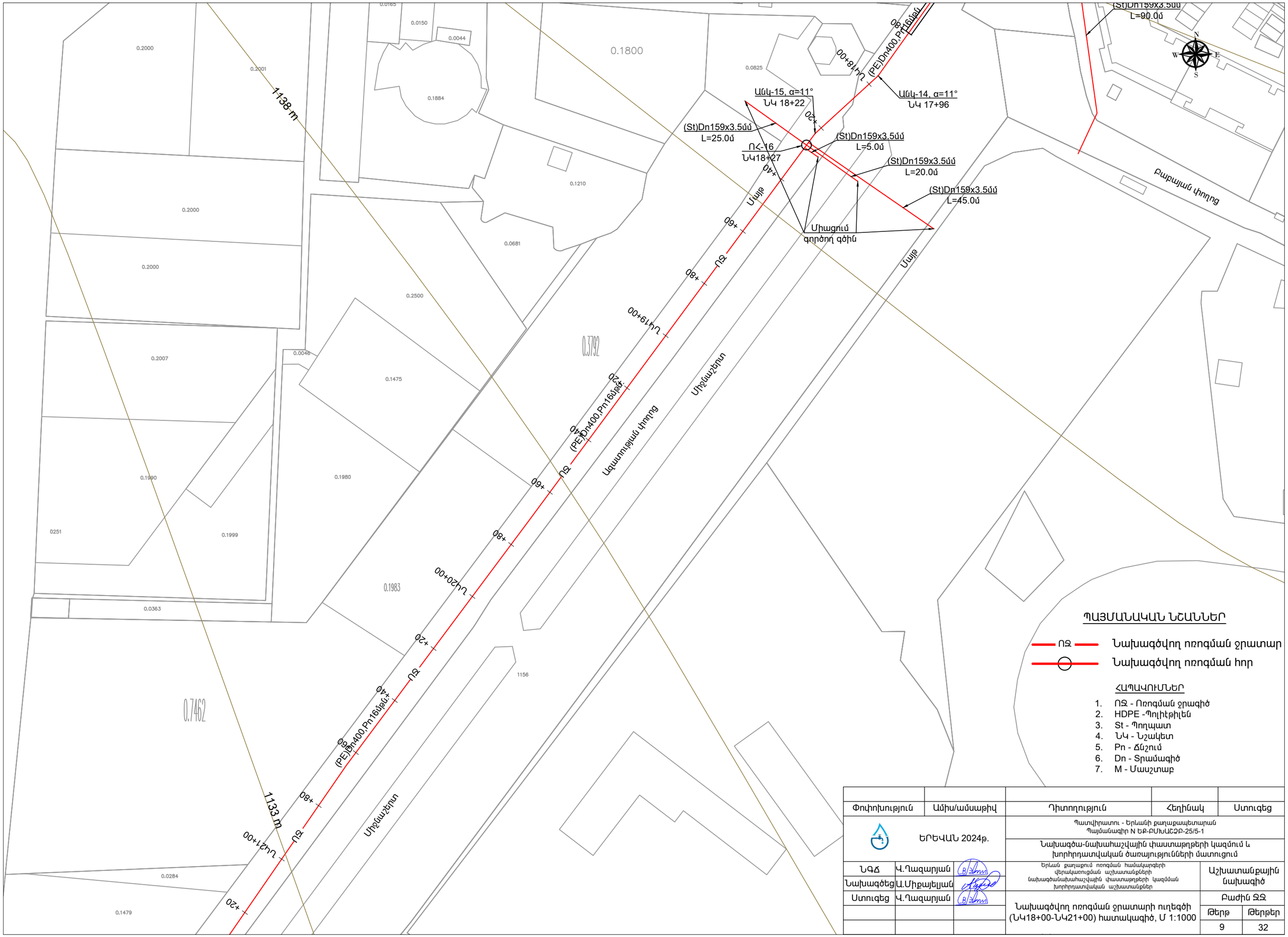

ՊԱՅՄԱՆԱԿԱՆ ՆՇԱՆՆԵՐ

ՈՁ — Նախագծվող ոռոգման ջրատար

Նախագծվող ոռոգման հոր

ՀԱՊԱՎՈՒՄՆԵՐ

1. ՈՁ - Ոռոգման ջրագիծ
2. HDPE -Պոլիէթիլեն
3. St - Պողպատ
4. ՆԿ - Նշակետ
5. Pn - Ճնշում
6. Dn - Տրամագիծ
7. M - Մասշտաբ

Փոփոխություն	Ամիս/ամսաթիվ	Դիտողություն	Հեղինակ	Ստուգեց

ԵՐԵՎԱՆ 2024թ.		Պատվիրատու - Երևանի քաղաքապետարան Պայմանագիր N ԵՔ-ԲՄԽԱՀՋԲ-25/5-1		
		Նախագծա-նախահաշվային փաստաթղթերի կազմում և խորհրդատվական ծառայությունների մատուցում		
ՆԳՃ	Վ.Ղազարյան	Երևան քաղաքում ոռոգման համակարգերի վերակառուցման աշխատանքների նախագծանախահաշվային փաստաթղթերի կազմման խորհրդատվական աշխատանքներ	Աշխատանքային նախագիծ	
Նախագծեց	Ա.Միքայելյան			
Ստուգեց	Վ.Ղազարյան	Նախագծվող ոռոգման ջրատարի ուղեգծի (ՆԿ18+00-ՆԿ21+00) հատակագիծ, Մ 1:1000	Բաժին ԶԶ	
			Թերթ	Թերթեր
			9	32

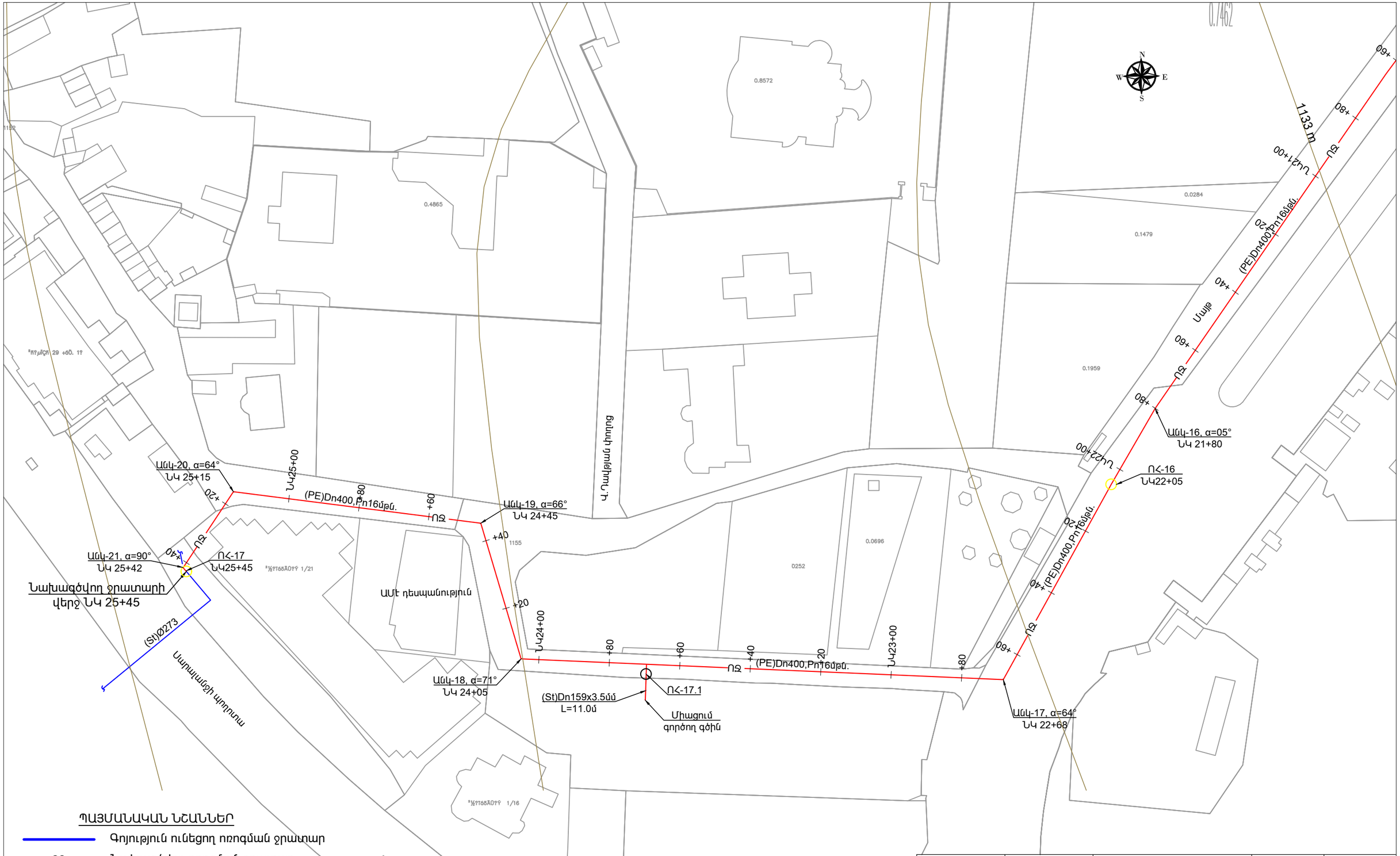

ՊԱՅՄԱՆԱԿԱՆ ՆՇԱՆՆԵՐ

- Գոյություն ունեցող ոռոգման ջրատար
- ՈՁ — Նախագծվող ոռոգման ջրատար
- Նախագծվող ոռոգման հոր

ՀԱՊԱՎՈՒՄՆԵՐ

1. ՈՁ - Ոռոգման ջրագիծ
2. HDPE -Պոլիէթիլեն
3. St - Պողպատ
4. ՆԿ - Նշակետ
5. Pn - Ճնշում
6. Dn - Տրամագիծ
7. M - Մասշտաբ

Փոփոխություն	Ամիս/ամսաթիվ	Դիտողություն	Հեղինակ	Ստուգեց

ԵՐԵՎԱՆ 2024թ.		Պատվիրատու - Երևանի քաղաքապետարան Պայմանագիր N ԵՔ-ԲՄԽԱՇՁԲ-25/5-1		
		Նախագծա-նախահաշվային փաստաթղթերի կազմում և խորհրդատվական ծառայությունների մատուցում		
ՆԳՃ	Վ.Ղազարյան	Երևան քաղաքում ոռոգման համակարգերի վերակառուցման աշխատանքների նախագծանախահաշվային փաստաթղթերի կազմման խորհրդատվական աշխատանքներ	Աշխատանքային նախագիծ	
Նախագծեց	Ա.Միքայելյան			
Ստուգեց	Վ.Ղազարյան	Նախագծվող ոռոգման ջրատարի ուղեգծի (ՆԿ21+00-ՆԿ25+45) հատակագիծ, Մ 1:1000	Բաժին ՋՁ	
			Թերթ	Թերթեր
			10	32

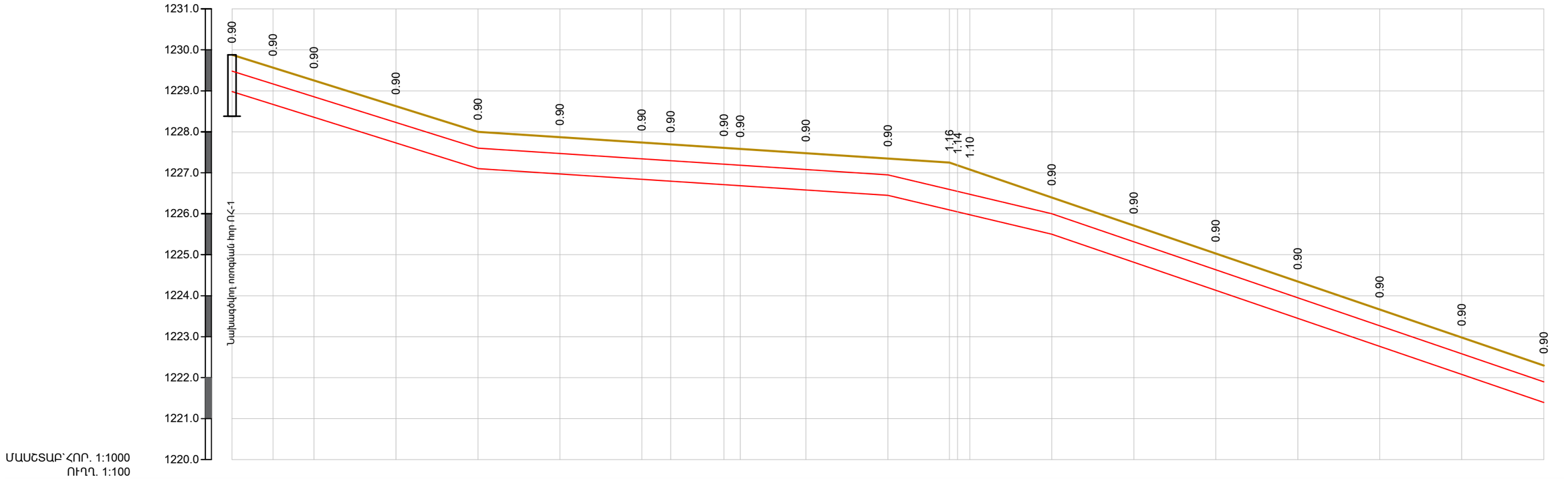

ՄԱՍՇՏԱԲ՝ՀՈՐ. 1:1000
ՈՒՂՂ. 1:100

| | | |

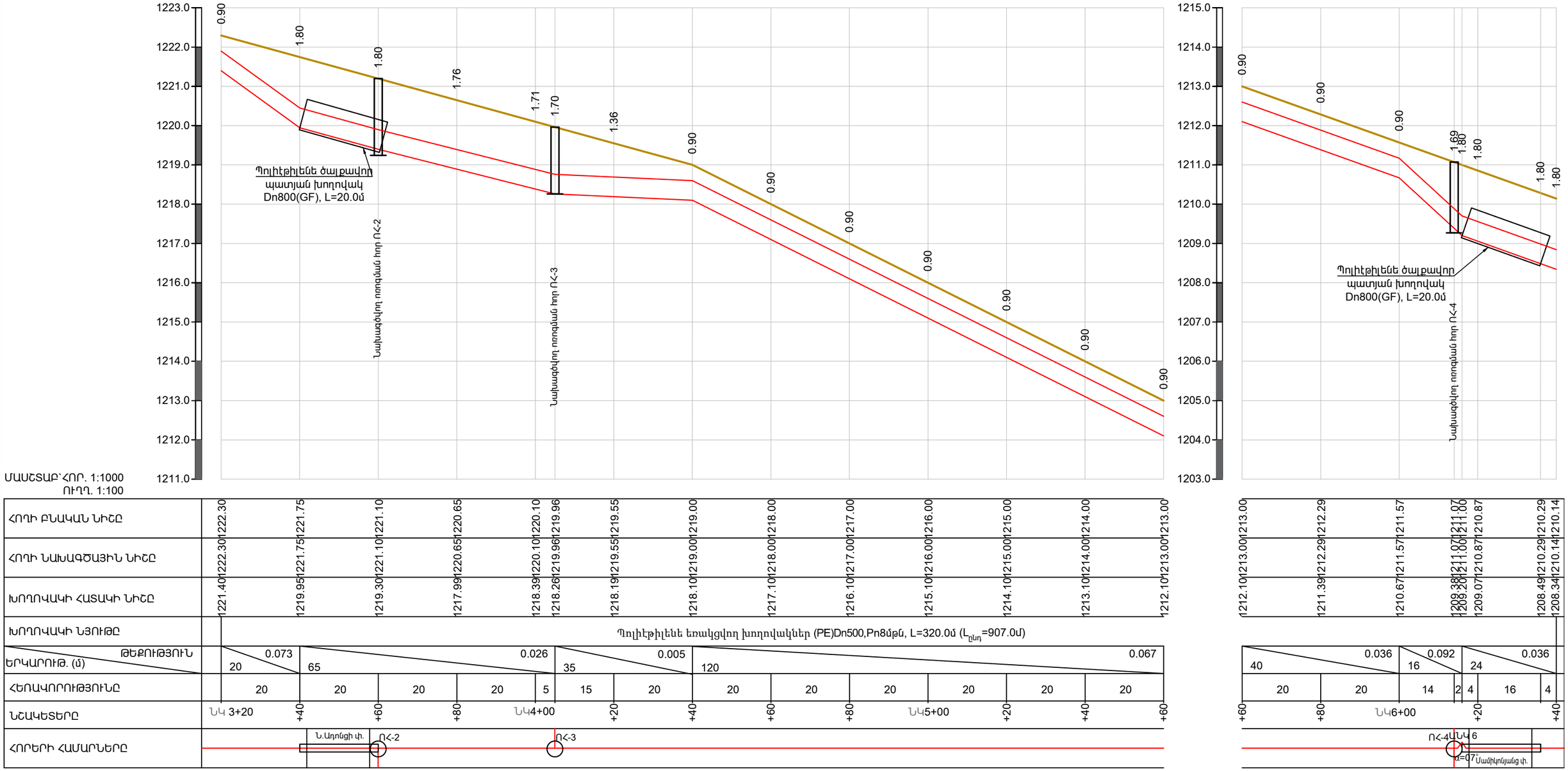

ՊԱՅՄԱՆԱԿԱՆ ՆՇԱՆՆԵՐ

- Հողի բնական և նախագծային նիշ
- Նախագծվող ոռոգման ջրատար
- Նախագծվող ոռոգման հոր

Փոփոխություն	Ամիս/ամսաթիվ	Դիտողություն	Հեղինակ	Ստուգեց

ԵՐԵՎԱՆ 2024թ.

Պատվիրատու - Երևանի քաղաքապետարան
Պայմանագիր N ԵՔ-ԲՄԽԱՇՁԲ-25/5-1

Նախագծա-նախահաշվային փաստաթղթերի կազմում և խորհրդատվական ծառայությունների մատուցում

ՆԳԱ	Վ.Ղազարյան	
Նախագծեց	Ա.Միքայելյան	
Ստուգեց	Վ.Ղազարյան	

Երևան քաղաքում ոռոգման համակարգերի վերակառուցման աշխատանքների նախագծանախահաշվային փաստաթղթերի կազմման խորհրդատվական աշխատանքներ

Աշխատանքային նախագիծ

Նախագծվող ոռոգման ջրատարի երկայնական կտրվածք (ՆԿ3+20-ՆԿ6+40)

Բաժին ԶԶ

Թերթ	Թերթեր
12	32

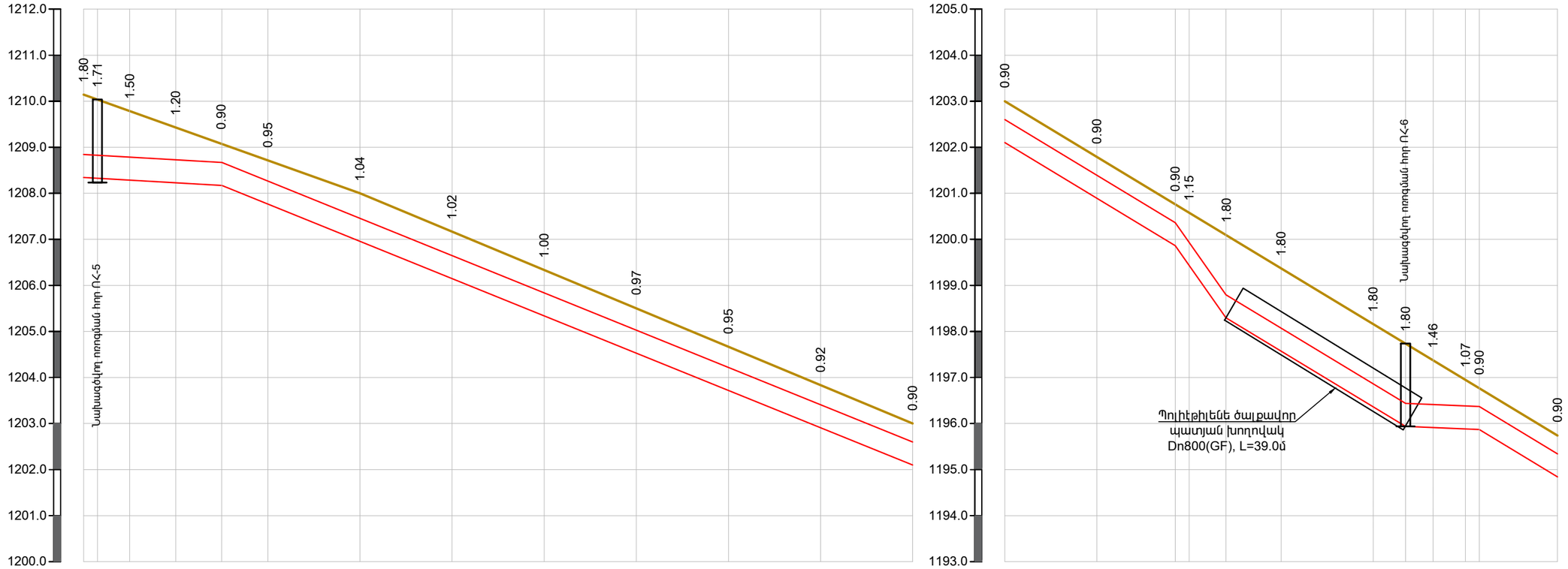

ՄԱՍՇՏԱԲ՝ՀՈՐ. 1:1000
ՈՒՂՂ. 1:100

| | | |

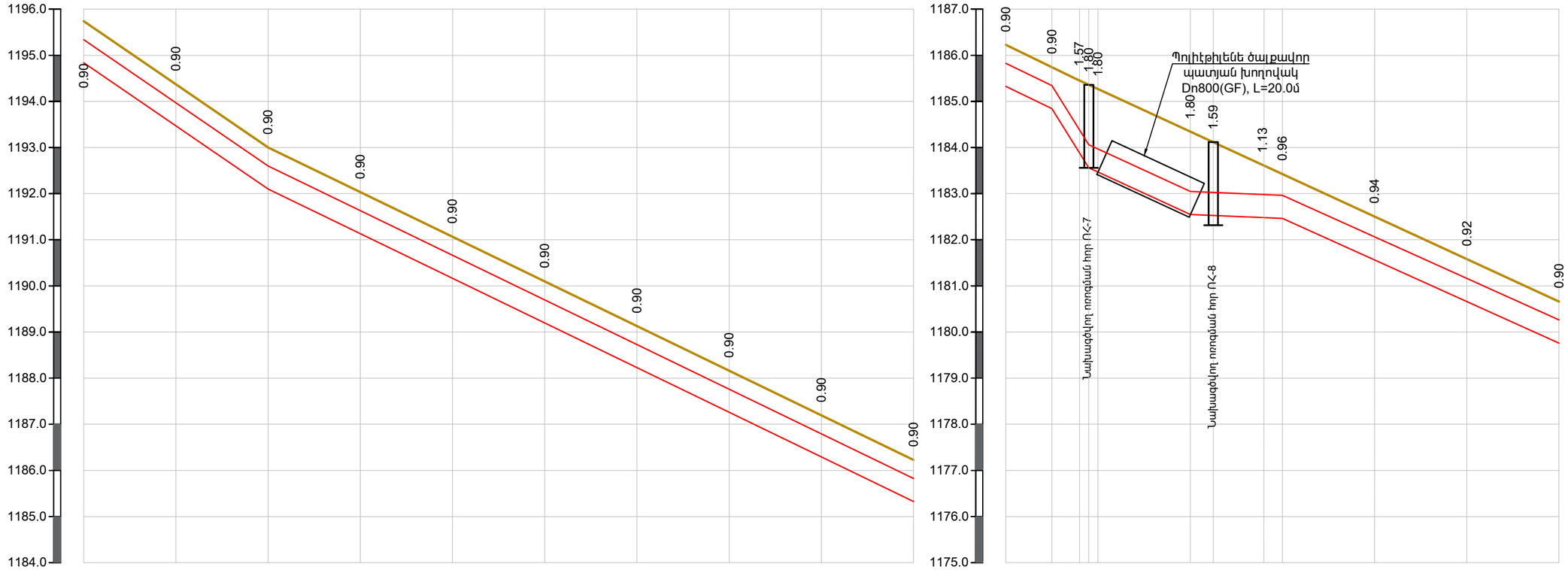

ՄԱՍՇՏԱԲ՝ՀՈՐ. 1:1000
ՈՒՂՂ. 1:100

ՀՈՂԻ ԲՆԱԿԱՆ ՆԻՇԸ	1195.74	1194.37	1193.00	1192.03	1191.06	1190.97	1189.13	1188.16	1187.19	1186.23	1186.23	1185.74	1185.45	1185.36	1185.27	1184.35	1184.12	1183.61	1183.43	1182.50	1181.58	1180.66
ՀՈՂԻ ՆԱԽԱԳԾԱՅԻՆ ՆԻՇԸ	1195.74	1194.37	1193.00	1192.03	1191.06	1190.97	1189.13	1188.16	1187.19	1186.23	1186.23	1185.74	1185.45	1185.36	1185.27	1184.35	1184.12	1183.61	1183.43	1182.50	1181.58	1180.66
ԽՈՂՈՎԱԿԻ ՀԱՏԱԿԻ ՆԻՇԸ	1194.84	1193.47	1192.10	1191.13	1190.16	1190.07	1188.23	1187.26	1186.29	1185.33	1185.33	1184.84	1183.88	1183.59	1183.47	1182.95	1182.53	1182.48	1182.47	1180.56	1180.66	1179.76
ԽՈՂՈՎԱԿԻ ՆՅՈՒԹԸ	Պոլիէթիլենե եռակցվող խողովակներ (PE)Dn500,Pn10մթն, L=300.0մ ($L_{ընդ}$=745.0մ)																					
ԹԵՔՈՒԹՅՈՒՆ / ԵՐԿԱՐՈՒԹ. (մ)	0.069 / 40					0.048 / 140					0.046 / 10	0.16 / 8		0.046 / 22		0.005 / 20			0.046 / 60			
ՀԵՌԱՎՈՐՈՒԹՅՈՒՆԸ		20	20	20	20	20	20	20	20	20	10	6	2	2	20	5	11	4	20	20	20	
ՆՇԱԿԵՏԵՐԸ	ՆԿ 9+40	+60	+80	ՆԿ10+00	+20	+40	+60	+80	ՆԿ11+00	+20	+20	+40	+60					+80	ՆԿ12+00	+20	+40	
ՀՈՐԵՐԻ ՀԱՄԱՐՆԵՐԸ											ԱՆԿ11 α=36°	ԱՆԿ12 α=59°	Ո<-7	Ն. Զարյան փ.	Ո<-8			ԱՆԿ 13 α=14°				

ՊԱՅՄԱՆԱԿԱՆ ՆՇԱՆՆԵՐ

- Հողի բնական և նախագծային նիշ
- Նախագծվող ոռոգման ջրատար
- Նախագծվող ոռոգման հոր

Փոփոխություն	Ամիս/ամսաթիվ	Դիտողություն	Հեղինակ	Ստուգեց

ԵՐԵՎԱՆ 2024թ.

Պատվիրատու - Երևանի քաղաքապետարան
Պայմանագիր N ԵՔ-ԲՄԽԱՀՁԲ-25/5-1

Նախագծա-նախահաշվային փաստաթղթերի կազմում և խորհրդատվական ծառայությունների մատուցում

ՆԳՃ	Վ.Ղազարյան	
Նախագծեց	Ա.Միքայելյան	
Ստուգեց	Վ.Ղազարյան	

Երևան քաղաքում ոռոգման համակարգերի վերակառուցման աշխատանքների նախագծանախահաշվային փաստաթղթերի կազմման խորհրդատվական աշխատանքներ

Աշխատանքային նախագիծ

Նախագծվող ոռոգման ջրատարի երկայնական կտրվածք (ՆԿ9+40-ՆԿ12+40)

Բաժին ՋՁ

Թերթ	Թերթեր
14	32

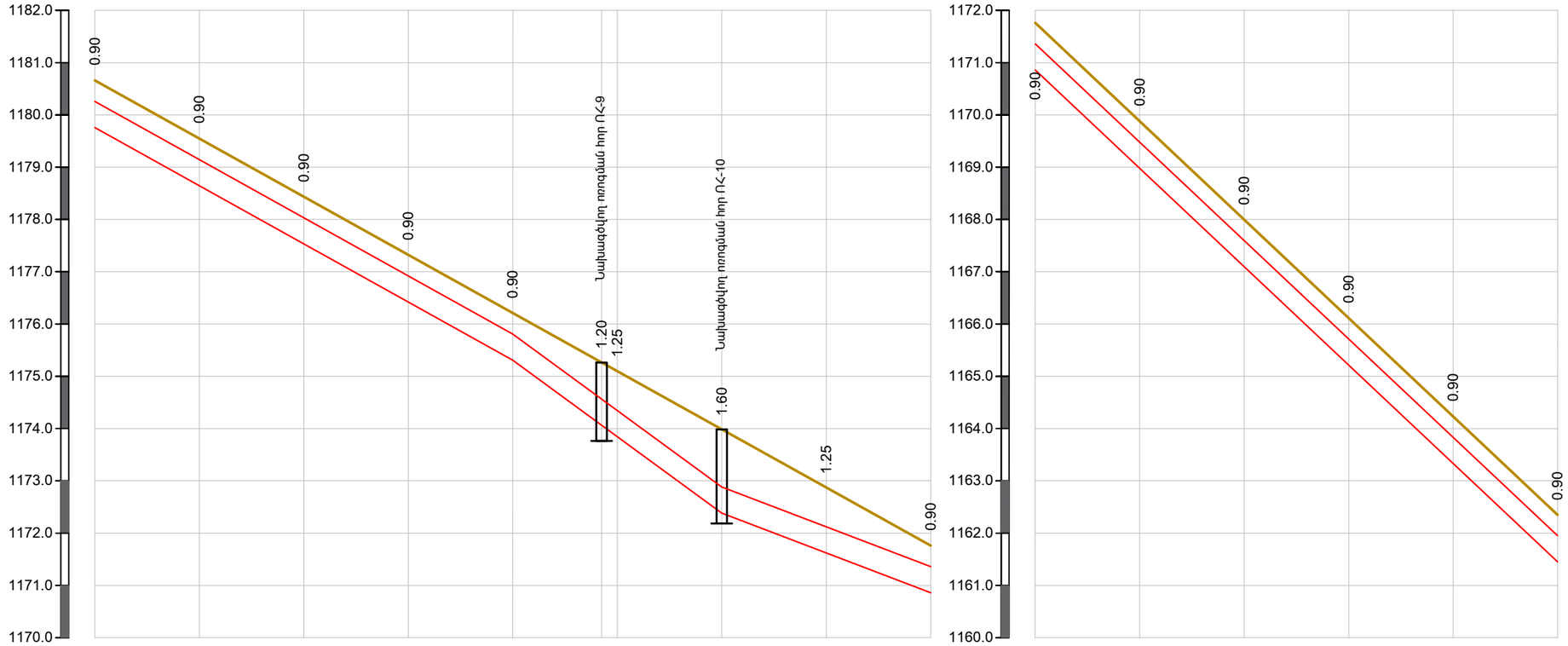

ՄԱՍՇՏԱԲ՝ՀՈՐ. 1:1000
ՈՒՂՂ. 1:100

ՀՈՂԻ ԲՆԱԿԱՆ ՆԻՇԸ	1180.66	1179.55	1178.43	1177.32	1176.21	1175.21	1175.10	1173.98	1172.87	1171.76	1171.76	1169.88	1168.00	1166.11	1164.23	1162.35
ՀՈՂԻ ՆԱԽԱԳԾԱՅԻՆ ՆԻՇԸ	1180.66	1179.55	1178.43	1177.32	1176.21	1175.21	1175.10	1173.98	1172.87	1171.76	1171.76	1169.88	1168.00	1166.11	1164.23	1162.35
ԽՈՂՈՎԱԿԻ ՀԱՏԱԿԻ ՆԻՇԸ	1179.76	1178.65	1177.53	1176.42	1175.31	1174.01	1173.85	1172.38	1171.62	1170.86	1170.86	1168.98	1167.10	1165.21	1163.33	1161.45

ԽՈՂՈՎԱԿԻ ՆՅՈՒԹԸ՝ Պոլիէթիլենե եռակցվող խողովակներ (PE)Dn500,Pn10մթն, L=260.0մ ($L_{ընդ}$=745.0մ)

ԹԵՔՈՒԹՅՈՒՆ / ԵՐԿԱՐՈՒԹ. (մ)	0.056	0.076	0.071	0.038	0.094
	80	17	23	40	100

ՀԵՌԱՎՈՐՈՒԹՅՈՒՆԸ															
	20	20	20	20	17	3	20	20	20	20	20	20	20	20	20

ՆՇԱԿԵՏԵՐԸ	ՆԿ12+40	+60	+80	ՆԿ13+00	+20	+40	+60	+80	ՆԿ14+00	ՆԿ14+00	+20	+40	+60	+80	ՆԿ15+00

ՀՈՐԵՐԻ ՀԱՄԱՐՆԵՐԸ՝ Ո<-9, Ո<-10

ՊԱՅՄԱՆԱԿԱՆ ՆՇԱՆՆԵՐ

- Հողի բնական և նախագծային նիշ
- Նախագծվող ոռոգման ջրատար
- Նախագծվող ոռոգման հոր

Փոփոխություն	Ամիս/ամսաթիվ	Դիտողություն	Հեղինակ	Ստուգեց

ԵՐԵՎԱՆ 2024թ.

Պատվիրատու - Երևանի քաղաքապետարան
Պայմանագիր N ԵՔ-ԲՄԽԱՀՋԲ-25/5-1

Նախագծա-նախահաշվային փաստաթղթերի կազմում և խորհրդատվական ծառայությունների մատուցում

ՆԳՃ	Վ.Ղազարյան	
Նախագծեց	Ա.Միքայելյան	
Ստուգեց	Վ.Ղազարյան	

Երևան քաղաքում ոռոգման համակարգերի վերակառուցման աշխատանքների նախագծանախահաշվային փաստաթղթերի կազմման խորհրդատվական աշխատանքներ

Աշխատանքային նախագիծ

Նախագծվող ոռոգման ջրատարի երկայնական կտրվածք (ՆԿ12+40-ՆԿ15+00)

Բաժին ՋՋ

Թերթ	Թերթեր
15	32

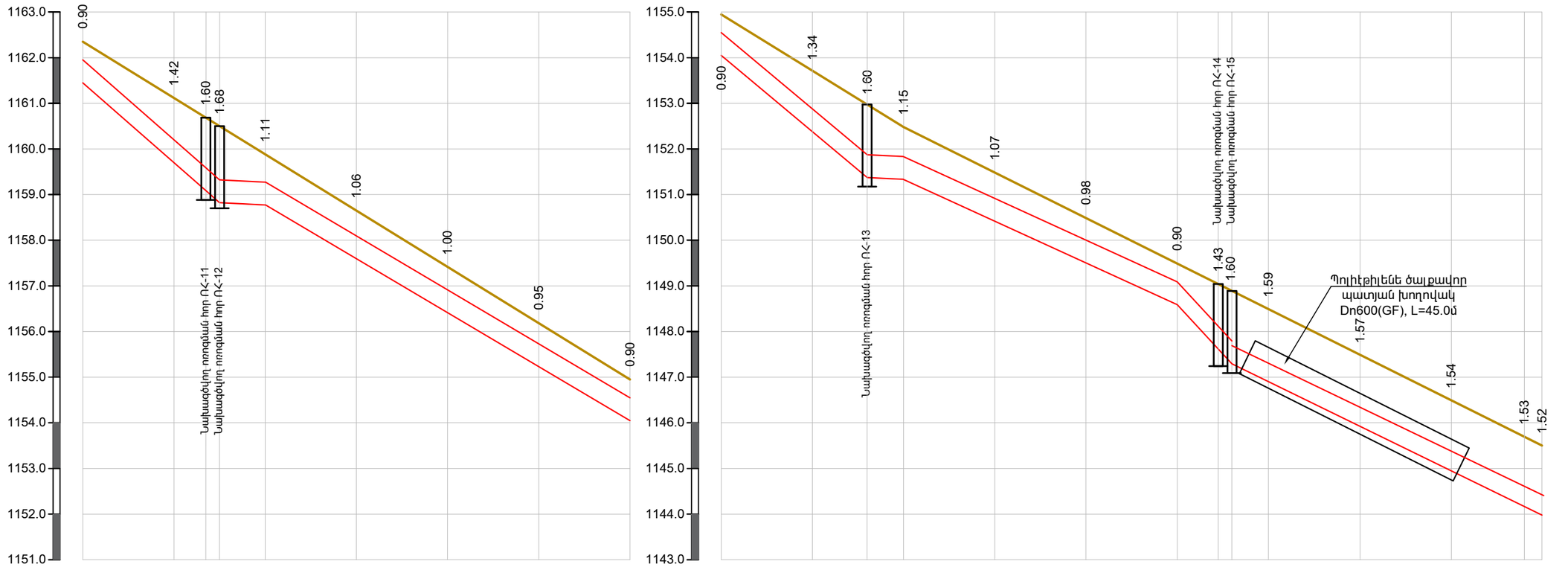

ՄԱՍՇՏԱԲ՝ՀՈՐ. 1:1000
ՈՒՂՂ. 1:100

| | | |

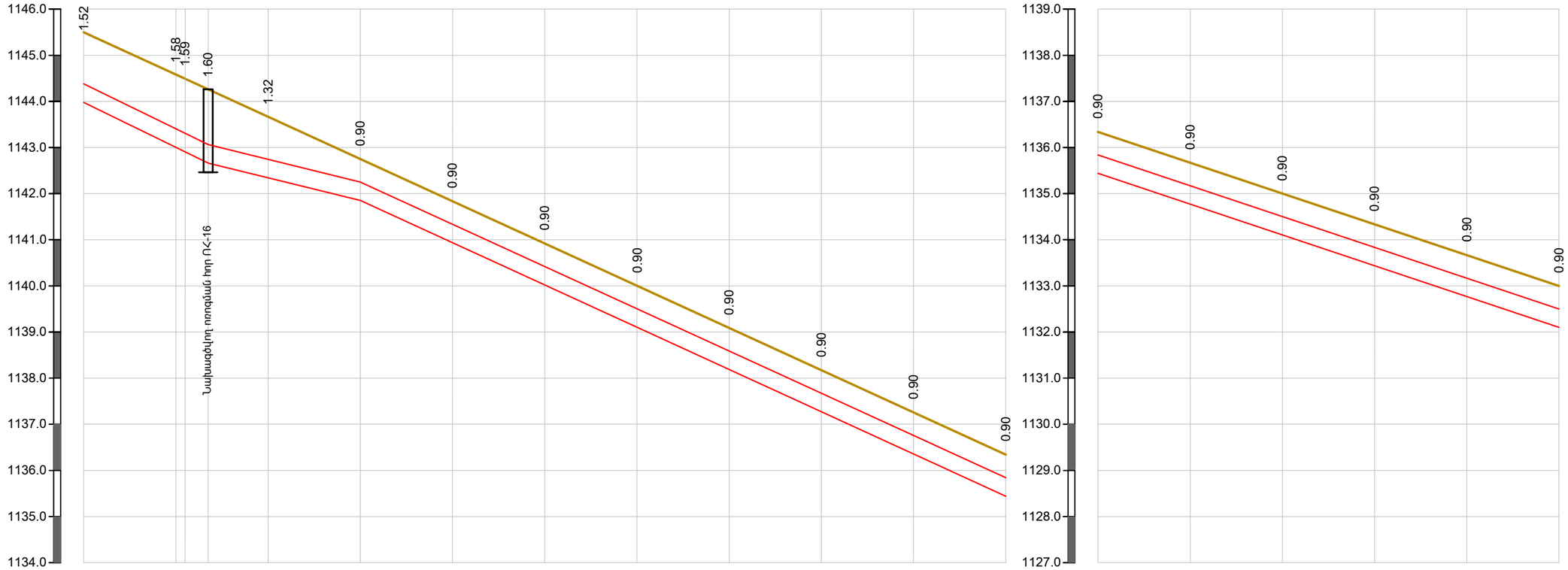

ՄԱՍՇՏԱԲ՝ՀՈՐ. 1:1000
ՈՒՂՂ. 1:100

ՀՈՂԻ ԲՆԱԿԱՆ ՆԻՇԸ	1145.50	1144.58	1144.49	1144.26	1143.67	1142.75	1141.84	1140.92	1140.00	1139.09	1138.17	1137.26	1136.34	1136.34	1135.67	1135.00	1134.34	1133.67	1133.00
ՀՈՂԻ ՆԱԽԱԳԾԱՅԻՆ ՆԻՇԸ	1145.50	1144.58	1144.49	1144.26	1143.67	1142.75	1141.84	1140.92	1140.00	1139.09	1138.17	1137.26	1136.34	1136.34	1135.67	1135.00	1134.34	1133.67	1133.00
ԽՈՂՈՎԱԿԻ ՀԱՏԱԿԻ ՆԻՇԸ	1143.98	1142.89	1142.89	1142.66	1142.35	1141.85	1140.94	1140.02	1139.10	1138.19	1137.27	1136.36	1135.44	1135.44	1134.77	1134.10	1133.44	1132.77	1132.10
ԽՈՂՈՎԱԿԻ ՆՅՈՒԹԸ	Պոլիէթիլենե եռակցվող խողովակներ (PE)Dn400,Pn16մթն, L=300.0մ ($L_{ընդ}$=813.0մ)																		
ԹԵՔՈՒԹՅՈՒՆ / ԵՐԿԱՐՈՒԹ. (մ)	0.049 / 27				0.025 / 33		0.046 / 140							0.033 / 100					
ՀԵՌԱՎՈՐՈՒԹՅՈՒՆԸ	20	2	5	13	20	20	20	20	20	20	20	20		20	20	20	20	20	
ՆՇԱԿԵՏԵՐԸ	ՆԿ18+00	+20			+40	+60	+80	ՆԿ19+00	+20	+40	+60	+80	ՆԿ20+00	ՆԿ20+00	+20	+40	+60	+80	ՆԿ21+00
ՀՈՐԵՐԻ ՀԱՄԱՐՆԵՐԸ	ԱՆԿ 15 α=11° Ոհ-16																		

ՊԱՅՄԱՆԱԿԱՆ ՆՇԱՆՆԵՐ

- Հողի բնական և նախագծային նիշ
- Նախագծվող ոռոգման ջրատար
- Նախագծվող ոռոգման հոր

Փոփոխություն	Ամիս/ամսաթիվ	Դիտողություն	Հեղինակ	Ստուգեց

ԵՐԵՎԱՆ 2024թ.

Պատվիրատու - Երևանի քաղաքապետարան
Պայմանագիր N ԵՔ-ԲՄԽԱՀՋԲ-25/5-1

Նախագծա-նախահաշվային փաստաթղթերի կազմում և խորհրդատվական ծառայությունների մատուցում

ՆԳՃ	Վ.Ղազարյան	
Նախագծեց	Ա.Միքայելյան	
Ստուգեց	Վ.Ղազարյան	

Երևան քաղաքում ոռոգման համակարգերի վերակառուցման աշխատանքների նախագծանախահաշվային փաստաթղթերի կազմման խորհրդատվական աշխատանքներ

Աշխատանքային նախագիծ

Նախագծվող ոռոգման ջրատարի երկայնական կտրվածք (ՆԿ18+00-ՆԿ21+00)

Բաժին ՋՁ

Թերթ	Թերթեր
17	32

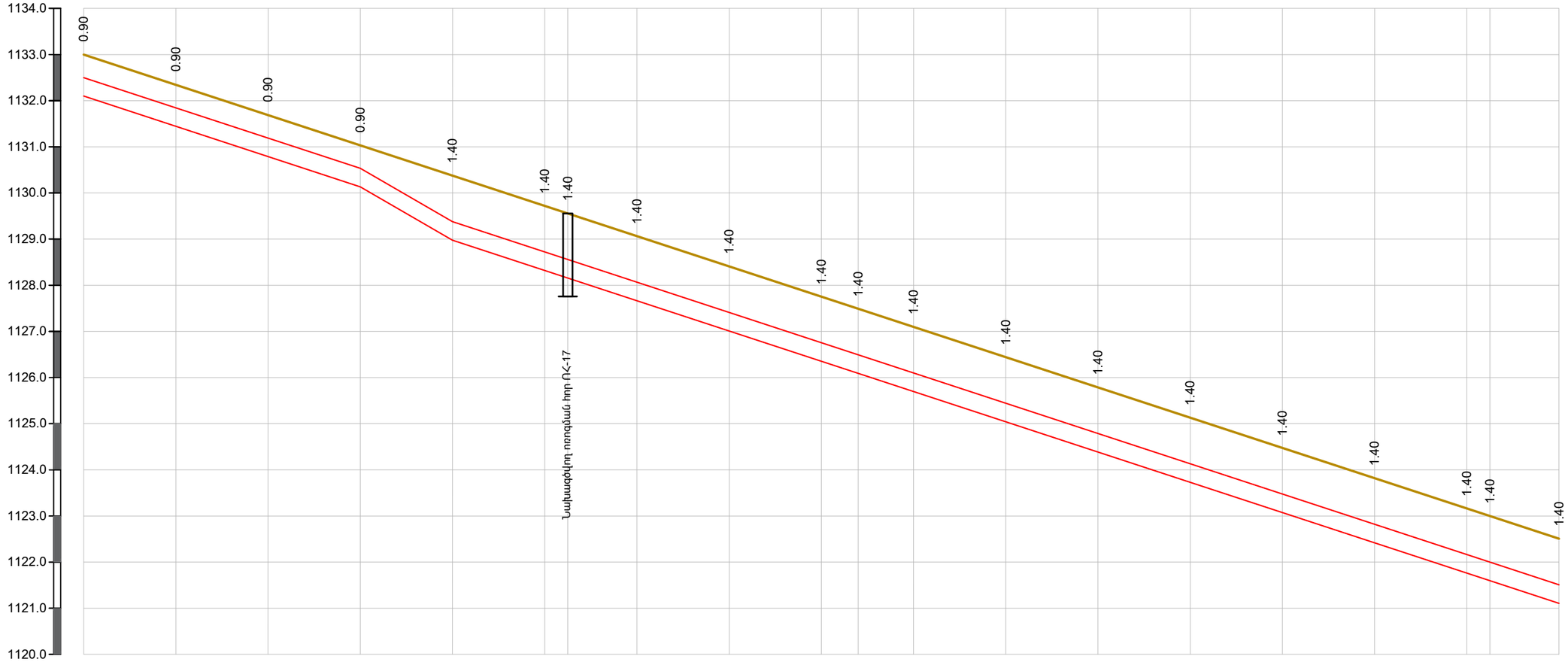

ՄԱՍՇՏԱԲ՝ ՀՈՐ. 1:1000
ՈՒՂՂ. 1:100

ՀՈՂԻ ԲՆԱԿԱՆ ՆԻՇԸ	133.00	132.34	131.69	131.03	130.38	129.72	129.56	129.06	128.41	127.75	127.49	127.10	126.44	125.79	125.13	124.48	123.82	123.16	123.00	122.51
ՀՈՂԻ ՆԱԽԱԳԾԱՅԻՆ ՆԻՇԸ	133.00	132.34	131.69	131.03	130.38	129.72	129.56	129.06	128.41	127.75	127.49	127.10	126.44	125.79	125.13	124.48	123.82	123.16	123.00	122.51
ԽՈՂՈՎԱԿԻ ՀԱՏԱԿԻ ՆԻՇԸ	132.10	131.44	130.79	130.13	128.98	127.32	128.16	127.66	127.01	126.35	126.09	125.70	125.04	124.39	123.73	123.08	122.42	121.76	121.60	121.11
ԽՈՂՈՎԱԿԻ ՆՅՈՒԹԸ	Պոլիէթիլենե եռակցվող խողովակներ (PE)Dn400,Pn16մթն, L=320.0մ ($L_{ընդ}$=813.0մ)																			
ԹԵՔՈՒԹՅՈՒՆ / ԵՐԿԱՐՈՒԹ. (մ)		60			0.033	20	0.058	240												0.033
ՀԵՌԱՎՈՐՈՒԹՅՈՒՆԸ		20	20	20	20	20	5	15	20	20	8	12	20	20	20	20	20	20	5	15
ՆՇԱԿԵՏԵՐԸ	ՆԿ21+00	+20	+40	+60	+80	ՆԿ22+00	+20	+40	+60	+80	ՆԿ23+00	+20	+40	+60	+80	ՆԿ24+00	+20			
ՀՈՐԵՐԻ ՀԱՄԱՐՆԵՐԸ					ԱՆԿ 16 α=05°		ՈՀ-17				ԱՆԿ 17 α=64°									ԱՆԿ 18 α=71°

ՊԱՅՄԱՆԱԿԱՆ ՆՇԱՆՆԵՐ

- Հողի բնական և նախագծային նիշ
- Նախագծվող ոռոգման ջրատար
- Նախագծվող ոռոգման հոր

Փոփոխություն	Ամիս/ամսաթիվ	Դիտողություն	Հեղինակ	Ստուգեց
ԵՐԵՎԱՆ 2024թ.		Պատվիրատու - Երևանի քաղաքապետարան Պայմանագիր N ԵՔ-ԲՄԽԱՀՋԲ-25/5-1		
		Նախագծա-նախահաշվային փաստաթղթերի կազմում և խորհրդատվական ծառայությունների մատուցում		
ՆԳՃ	Վ.Ղազարյան	Երևան քաղաքում ոռոգման համակարգերի վերակառուցման աշխատանքների նախագծանախահաշվային փաստաթղթերի կազմման խորհրդատվական աշխատանքներ	Աշխատանքային նախագիծ	
Նախագծեց	Ա.Միքայելյան			
Ստուգեց	Վ.Ղազարյան	Նախագծվող ոռոգման ջրատարի երկայնական կտրվածք (ՆԿ21+00-ՆԿ24+20)	Բաժին ՋՋ	
			Թերթ	Թերթեր
			18	32

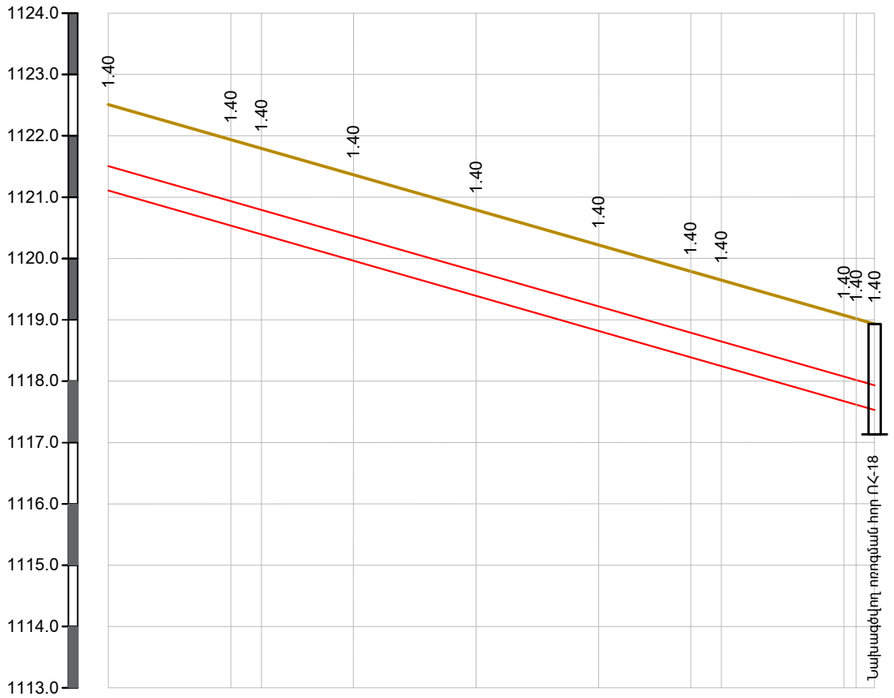

ՄԱՍՇՏԱԲ՝ՀՈՐ. 1:1000
ՈՒՂՂ. 1:100

ՀՈՂԻ ԲՆԱԿԱՆ ՆԻՇԸ	1122.51		1121.94	1121.79	1121.36		1120.79		1120.22		1119.65		1119.07	1119.02	1118.93		
ՀՈՂԻ ՆԱԽԱԳԾԱՅԻՆ ՆԻՇԸ	1122.51		1121.94	1121.79	1121.36		1120.79		1120.22		1119.65		1119.07	1119.02	1118.93		
ԽՈՂՈՎԱԿԻ ՀԱՏԱԿԻ ՆԻՇԸ	1121.11		1120.54	1120.39	1119.96		1119.39		1118.82		1118.25		1117.67	1116.62	1117.53		
ԽՈՂՈՎԱԿԻ ՆՅՈՒԹԸ	Պոլիէթիլենե եռակցվող խողովակներ (PE)Dn400,Pn16մթն, L=125.0մ ($L_{ընդ}$=813.0մ)																
ԹԵՔՈՒԹՅՈՒՆ / ԵՐԿԱՐՈՒԹ. (մ)		125													0.029		
ՀԵՌԱՎՈՐՈՒԹՅՈՒՆԸ		20		5	15		20		20		15	5	20		2	3	
ՆՇԱԿԵՏԵՐԸ	ՆԿ24+20		+40			+60		+80		ՆԿ25+00		+20		+40		+45	
ՀՈՐԵՐԻ ՀԱՄԱՐՆԵՐԸ				ԱՆԿ 19 α=66°						ԱՆԿ 20 α=64°				ԱՆԿ 21 α=90°		ՈՀ-18	

ՊԱՅՄԱՆԱԿԱՆ ՆՇԱՆՆԵՐ

- Հողի բնական և նախագծային նիշ
- Նախագծվող ոռոգման ջրատար
- Նախագծվող ոռոգման հոր

Մասնագիր

N ը/կ	Աշխատանքների անվանումը	Չափման միավոր	Քանակը
1	Պոլիէթիլենե (PE)Dn500,Pn8մթն. եռակցվող խողովակներ	գծմ	907.0
2	Պոլիէթիլենե (PE)Dn500,Pn10մթն. եռակցվող խողովակներ	գծմ	745.0
3	Պոլիէթիլենե (PE)Dn500,Pn16մթն. եռակցվող խողովակներ	գծմ	80.0
4	Պոլիէթիլենե (PE)Dn400,Pn16մթն. եռակցվող խողովակներ	գծմ	813.0
5	Պոլիէթիլենե ծալքավոր պատյան խողովակ Dn800(GF)	գծմ	99.0
6	Պոլիէթիլենե ծալքավոր պատյան խողովակ Dn600(GF)	գծմ	45.0
7	Մետաղական լարով պոլիէթիլենե B=30սմ լայնությամբ ցանցավոր ազդանշանային ժապավեն	գծմ	2545.0
8	Պոլիէթիլենե արմունկ, DN500(HDPE), α=90°	հատ	1
9	Պոլիէթիլենե արմունկ, DN500(HDPE), α=60°	հատ	1
10	Պոլիէթիլենե արմունկ, DN500(HDPE), α=45°	հատ	1
11	Պոլիէթիլենե արմունկ, DN500(HDPE), α=30°	հատ	4
12	Պոլիէթիլենե արմունկ, DN400(HDPE), α=90°	հատ	1
13	Պոլիէթիլենե արմունկ, DN400(HDPE), α=60°	հատ	4
14	Ոռոգման հոր ՈՀ	հատ	20

Փոփոխություն	Ամիս/ամսաթիվ	Դիտողություն	Հեղինակ	Ստուգեց
ԵՐԵՎԱՆ 2024թ.		Պատվիրատու - Երևանի քաղաքապետարան Պայմանագիր N ԵՔ-ԲՄԽԱՇՁԲ-25/5-1		
		Նախագծա-նախահաշվային փաստաթղթերի կազմում և խորհրդատվական ծառայությունների մատուցում		
ՆԳՃ	Վ.Ղազարյան	Երևան քաղաքում ոռոգման համակարգերի վերակառուցման աշխատանքների նախագծանախահաշվային փաստաթղթերի կազմման խորհրդատվական աշխատանքներ	Աշխատանքային նախագիծ	
Նախագծեց	Ա.Միքայելյան			
Ստուգեց	Վ.Ղազարյան	Նախագծվող ոռոգման ջրատարի երկայնական կտրվածք (ՆԿ24+20-ՆԿ25+45), մասնագիր	Բաժին ԶԶ	
			Թերթ	Թերթեր
			19	32

Խրամուղու տիպարային լայնական կտրվածք

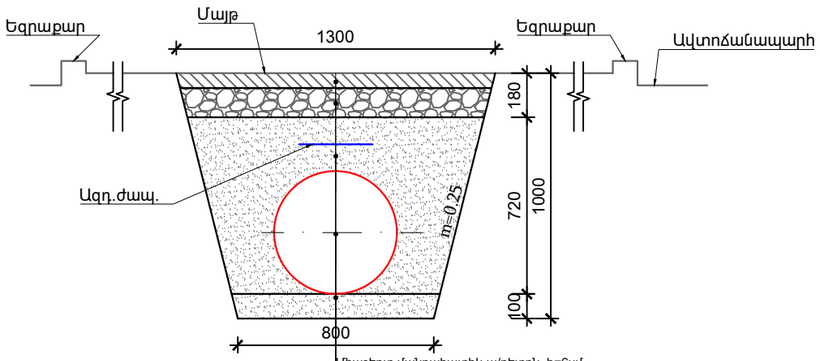

Միաշերտ մանրահատիկ ա/բետոն, h=6սմ
Խճի նախաշերտ՝h=12սմ(40-70մմ,h=8սմ, 20-40մմ,h=4սմ)
Ետլիցք՝ 0-5մմ խոշորության կլոր ձև.մասնիկ. ավազով՝տոփանումով
Պոլիէթիլենե եռակցվող խողովակներ (PE)Dn500
Ավազի նախ. շերտ՝ h=10սմ՝0-5մմ խոշ. կլոր ձև.մասնիկներից

Խրամուղու տիպարային լայնական կտրվածք

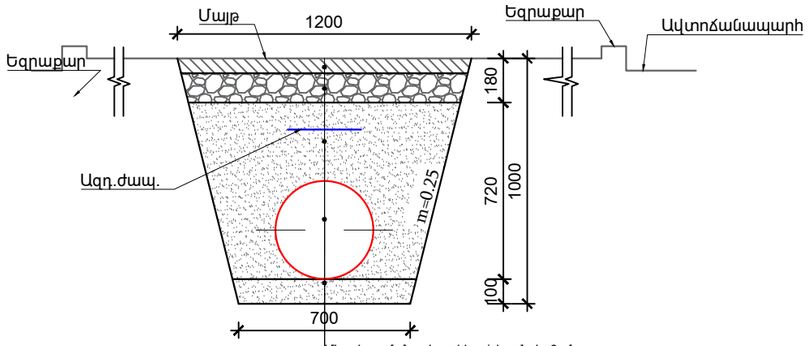

Միաշերտ մանրահատիկ ա/բետոն, h=6սմ
Խճի նախաշերտ՝h=12սմ(40-70մմ,h=8սմ, 20-40մմ,h=4սմ)
Ետլիցք՝ 0-5մմ խոշորության կլոր ձև.մասնիկ. ավազով՝տոփանումով
Պոլիէթիլենե եռակցվող խողովակներ (PE)Dn400
Ավազի նախ. շերտ՝ h=10սմ՝0-5մմ խոշ. կլոր ձև.մասնիկներից

Խրամուղու տիպարային լայնական կտրվածք

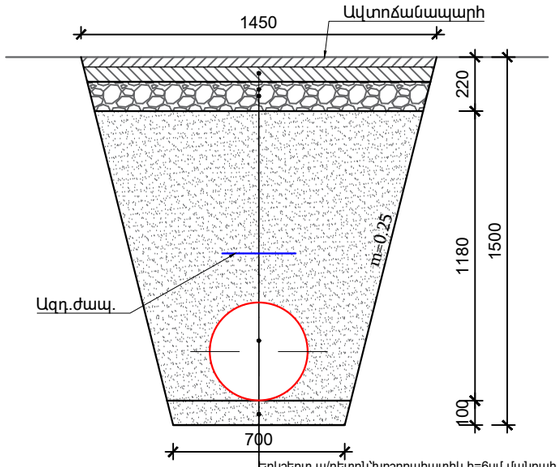

Երկշերտ ա/բետոն՝խոշորահատիկ h=6սմ,մանրահատիկ h=4սմ
Խճի նախաշերտ՝h=12սմ(40-70մմ,h=8սմ, 20-40մմ,h=4սմ)
Ետլիցք՝ 0-5մմ խոշորության կլոր ձև.մասնիկ. ավազով՝տոփանումով
Պոլիէթիլենե եռակցվող խողովակներ (PE)Dn400
Ավազի նախ. շերտ՝ h=10սմ՝0-5մմ խոշ. կլոր ձև.մասնիկներից

Խրամուղու տիպարային լայնական կտրվածք

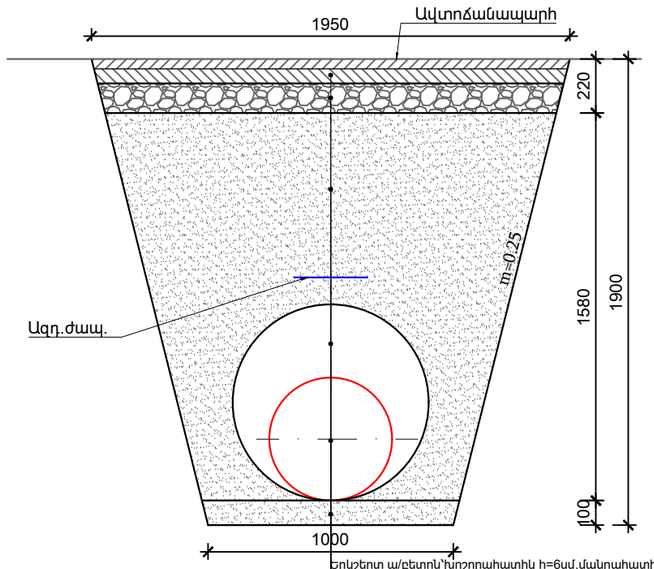

Երկշերտ ա/բետոն՝խոշորահատիկ h=6սմ,մանրահատիկ h=4սմ
Խճի նախաշերտ՝h=12սմ(40-70մմ,h=8սմ, 20-40մմ,h=4սմ)
Ետլիցք՝ 0-5մմ խոշորության կլոր ձև.մասնիկ. ավազով՝տոփանումով
Պոլիէթիլենե ծալքավոր պատյան խողովակ Dn800(GF)
Պոլիէթիլենե եռակցվող խողովակներ (PE)Dn500
Ավազի նախ. շերտ՝ h=10սմ՝0-5մմ խոշ. կլոր ձև.մասնիկներից

Խրամուղու տիպարային լայնական կտրվածք

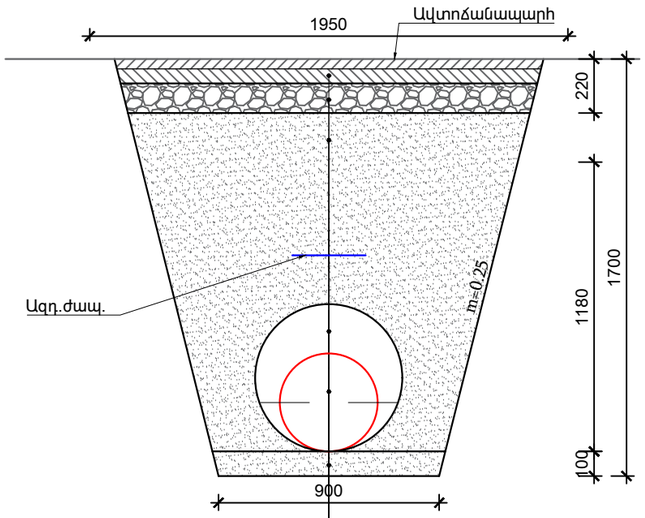

Երկշերտ ա/բետոն՝խոշորահատիկ h=6սմ,մանրահատիկ h=4սմ
Խճի նախաշերտ՝h=12սմ(40-70մմ,h=8սմ, 20-40մմ,h=4սմ)
Ետլիցք՝ 0-5մմ խոշորության կլոր ձև.մասնիկ. ավազով՝տոփանումով
Պոլիէթիլենե ծալքավոր պատյան խողովակ Dn600(GF)
Պոլիէթիլենե եռակցվող խողովակներ (PE)Dn400
Ավազի նախ. շերտ՝ h=10սմ՝0-5մմ խոշ. կլոր ձև.մասնիկներից

Խրամուղու տիպարային լայնական կտրվածք

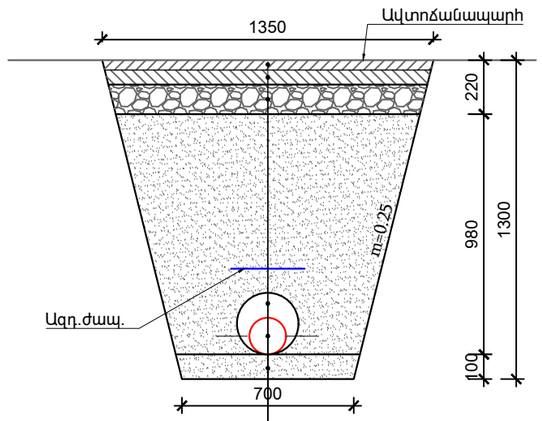

Երկշերտ ա/բետոն՝խոշորահատիկ h=6սմ,մանրահատիկ h=4սմ
Խճի նախաշերտ՝h=12սմ(40-70մմ,h=8սմ, 20-40մմ,h=4սմ)
Ետլիցք՝ 0-5մմ խոշորության կլոր ձև.մասնիկ. ավազով՝տոփանումով
Պոլիէթիլենե ծալքավոր պատյան խողովակ Dn250(GF)
Պոլիէթիլենե եռակցվող խողովակներ (PE)Dn150
Ավազի նախ. շերտ՝ h=10սմ՝0-5մմ խոշ. կլոր ձև.մասնիկներից

Խրամուղու տիպարային լայնական կտրվածք

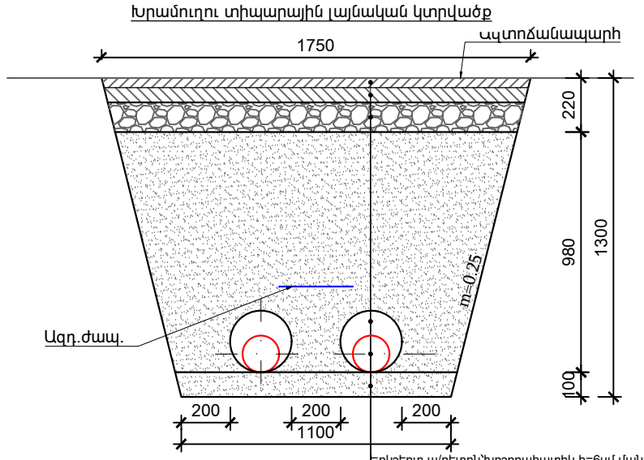

Երկշերտ ա/բետոն՝խոշորահատիկ h=6սմ,մանրահատիկ h=4սմ
Խճի նախաշերտ՝h=12սմ(40-70մմ,h=8սմ, 20-40մմ,h=4սմ)
Ետլիցք՝ 0-5մմ խոշորության կլոր ձև.մասնիկ. ավազով՝տոփանումով
Պոլիէթիլենե ծալքավոր պատյան խողովակ Dn250(GF)
Պոլիէթիլենե եռակցվող խողովակներ (PE)Dn150
Ավազի նախ. շերտ՝ h=10սմ՝0-5մմ խոշ. կլոր ձև.մասնիկներից

Խրամուղու տիպարային լայնական կտրվածք

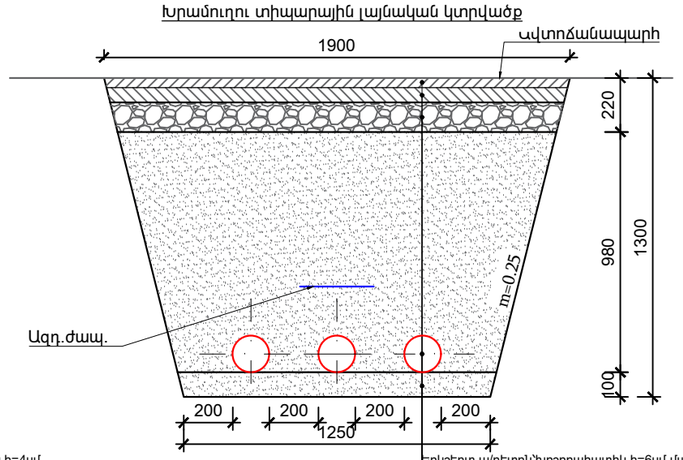

Երկշերտ ա/բետոն՝խոշորահատիկ h=6սմ,մանրահատիկ h=4սմ
Խճի նախաշերտ՝h=12սմ(40-70մմ,h=8սմ, 20-40մմ,h=4սմ)
Ետլիցք՝ 0-5մմ խոշորության կլոր ձև.մասնիկ. ավազով՝տոփանումով
Պոլիէթիլենե եռակցվող խողովակներ (PE)Dn150
Ավազի նախ. շերտ՝ h=10սմ՝0-5մմ խոշ. կլոր ձև.մասնիկներից

Փոփոխություն	Ամիս/ամսաթիվ	Դիտողություն	Հեղինակ	Ստուգեց
ԵՐԵՎԱՆ 2024թ.		Պատվիրատու - Երևանի քաղաքապետարան Պայմանագիր N ԵՔ-ԲՄԽԱՀՁԲ-25/5-1		
		Նախագծա-նախահաշվային փաստաթղթերի կազմում և խորհրդատվական ծառայությունների մատուցում		
ՆԳՃ	Վ.Ղազարյան	Երևան քաղաքում ոռոգման համակարգերի վերակառուցման աշխատանքների նախագծանախահաշվային փաստաթղթերի կազմման խորհրդատվական աշխատանքներ	Աշխատանքային նախագիծ	
Նախագծեց	Ա.Միքայելյան			
Ստուգեց	Վ.Ղազարյան	Նախագծվող ոռոգման ջրատարի լայնական կտրվածքներ, Մ 1:1000	Բաժին ԶԶ	
			Թերթ	Թերթեր
			20	32

ՈՌՈԳՄԱՆ ՀՈՐ ՈՀ-1 (ՆԿ 0+00)
Մ 1:50

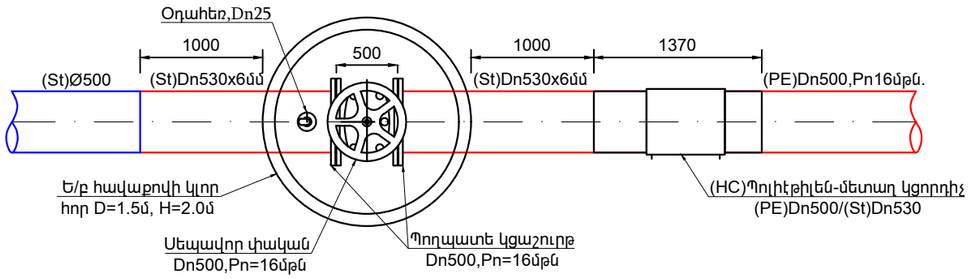

ՈՌՈԳՄԱՆ ՀՈՐ ՈՀ-1.1 (ՆԿ 1+75)
Մ 1:50

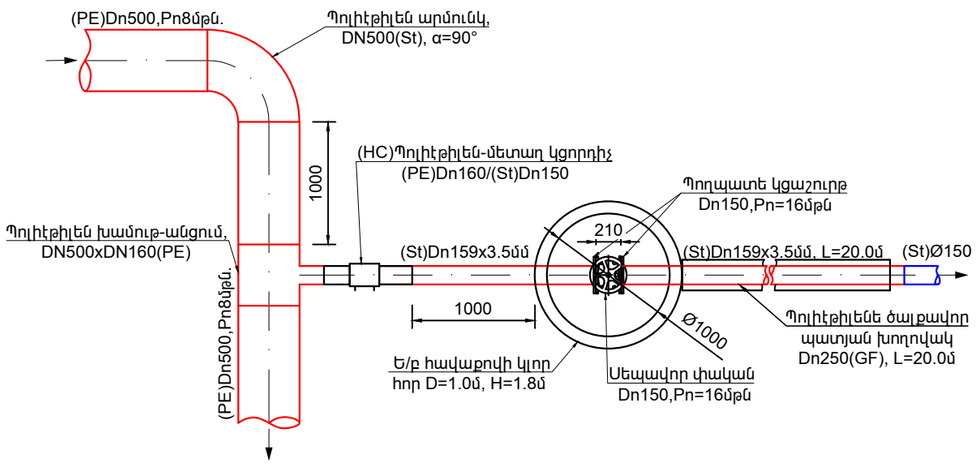

ՈՌՈԳՄԱՆ ՀՈՐ ՈՀ-2(ՆԿ 3+60)
Մ 1:50

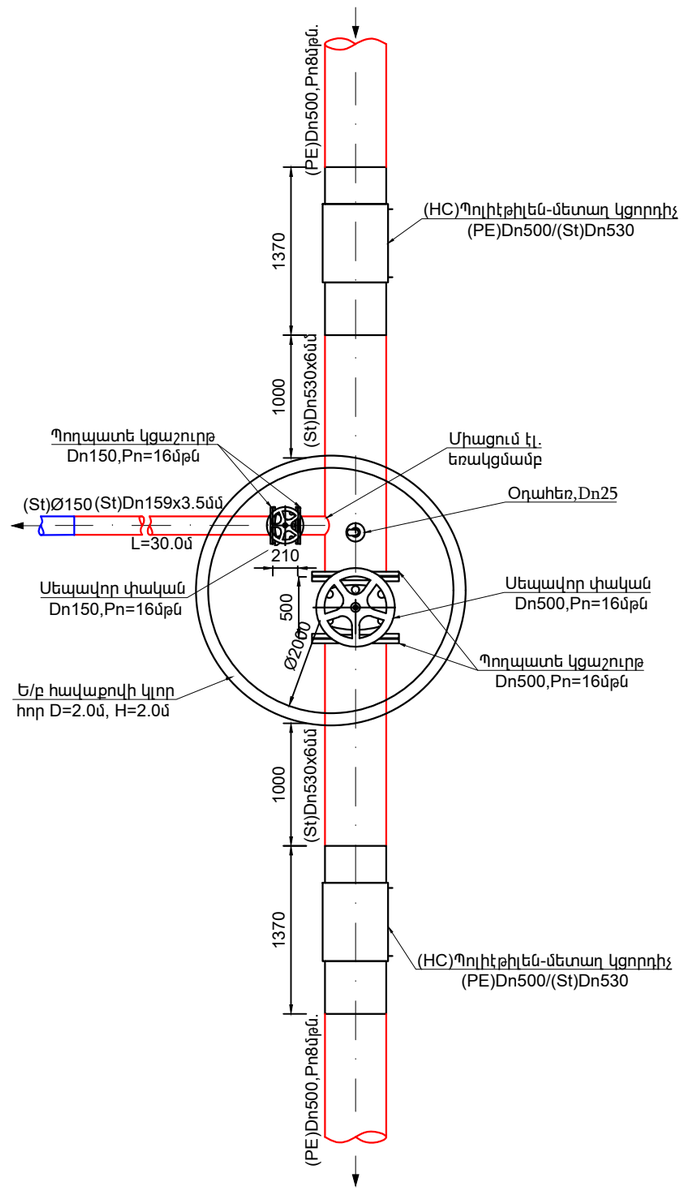

Փոփոխություն	Ամիս/ամսաթիվ	Դիտողություն	Հեղինակ	Ստուգեց
ԵՐԵՎԱՆ 2024թ.		Պատվիրատու - Երևանի քաղաքապետարան Պայմանագիր N ԵՔ-ԲՄԽԱՀՇԲ-25/5-1		
		Նախագծա-նախահաշվային փաստաթղթերի կազմում և խորհրդատվական ծառայությունների մատուցում		
ՆԳՃ	Վ.Ղազարյան	Երևան քաղաքում ոռոգման համակարգերի վերակառուցման աշխատանքների նախագծանախահաշվային փաստաթղթերի կազմման խորհրդատվական աշխատանքներ	Աշխատանքային նախագիծ	
Նախագծեց	Ա.Միքայելյան			
Ստուգեց	Վ.Ղազարյան	Նախագծվող ոռոգման հորեր ՈՀ-1, ՈՀ-1.1, ՈՀ-2	Բաժին ՁՁ	
			Թերթ	Թերթեր
			21	32

ՈՌՈԳՄԱՆ ՀՈՐ ՈՀ-3 (ՆԿ 4+05)

Մ 1:50

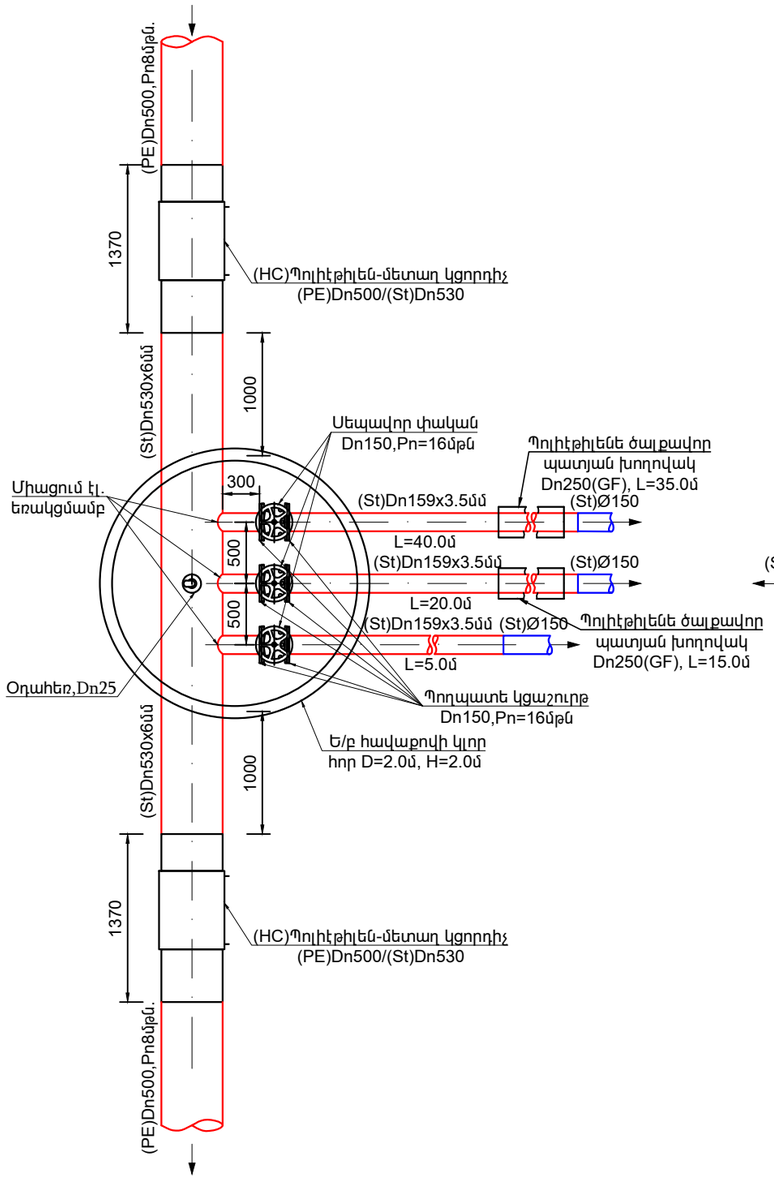

ՈՌՈԳՄԱՆ ՀՈՐ ՈՀ-4 (ՆԿ 6+14)

Մ 1:50

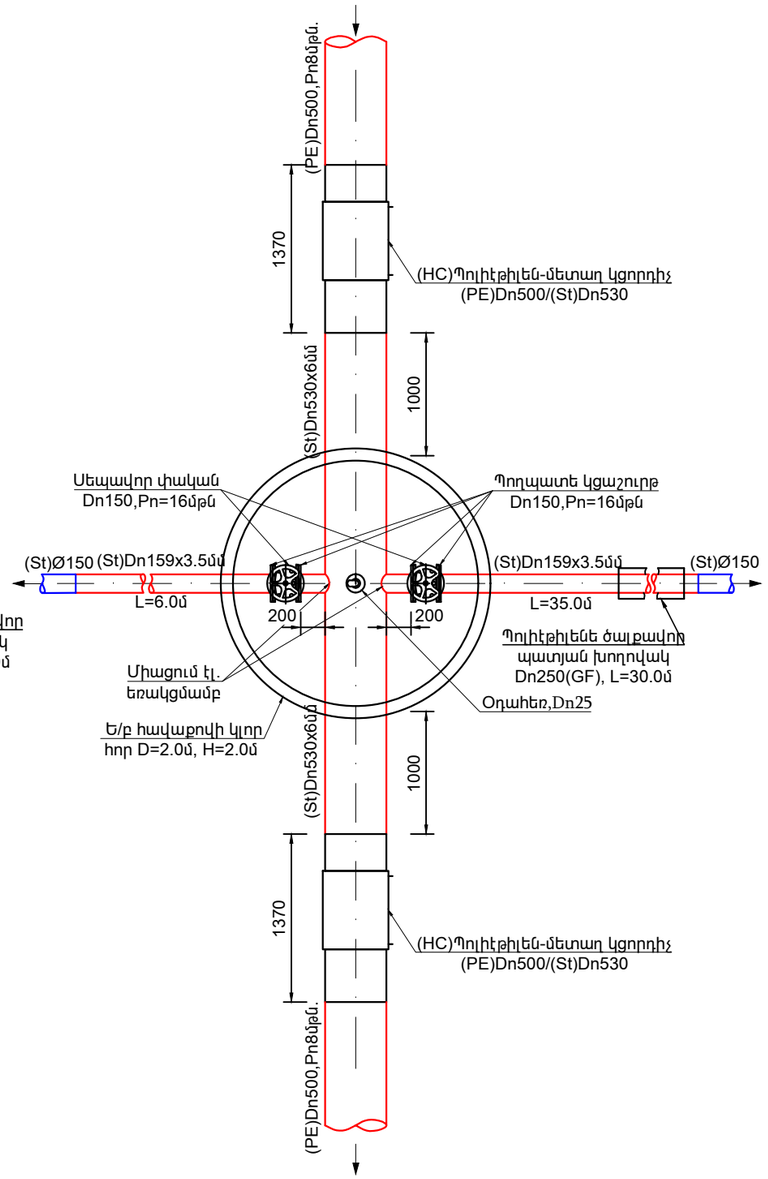

ՈՌՈԳՄԱՆ ՀՈՐ ՈՀ-5 (ՆԿ 6+43)

Մ 1:50

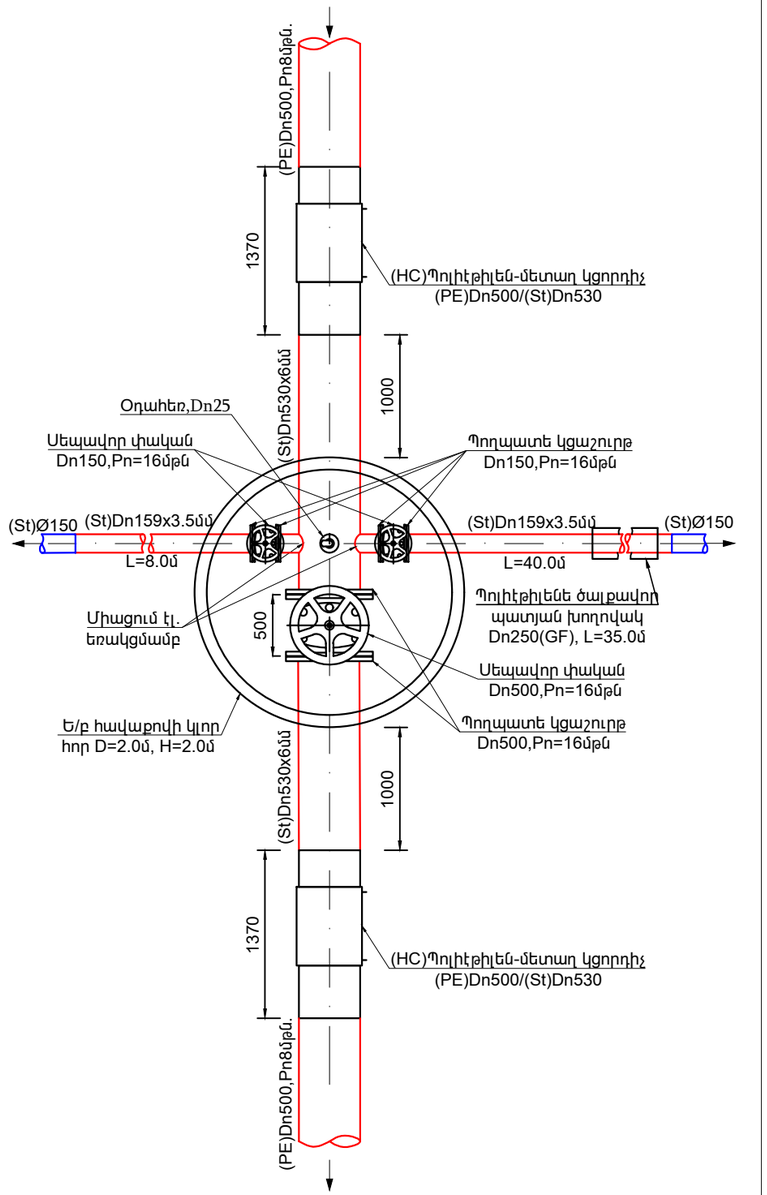

Փոփոխություն	Ամիս/ամսաթիվ	Դիտողություն	Հեղինակ	Ստուգեց
ԵՐԵՎԱՆ 2024թ.		Պատվիրատու - Երևանի քաղաքապետարան Պայմանագիր N ԵՔ-ԲՄԽԱՀՁԲ-25/5-1		
		Նախագծա-նախահաշվային փաստաթղթերի կազմում և խորհրդատվական ծառայությունների մատուցում		
ՆԳՃ	Վ.Ղազարյան	Երևան քաղաքում ոռոգման համակարգերի վերակառուցման աշխատանքների նախագծանախահաշվային փաստաթղթերի կազմման խորհրդատվական աշխատանքներ	Աշխատանքային նախագիծ	
Նախագծեց	Ա.Միքայելյան			
Ստուգեց	Վ.Ղազարյան	Նախագծվող ոռոգման հորեր ՈՀ-3, ՈՀ-4, ՈՀ-5	Բաժին ՁՁ	
			Թերթ	Թերթեր
			22	32

ՈՌՈԳՄԱՆ ՀՈՐ ՈՀ-6 (ՆԿ 9+07)

Մ 1:50

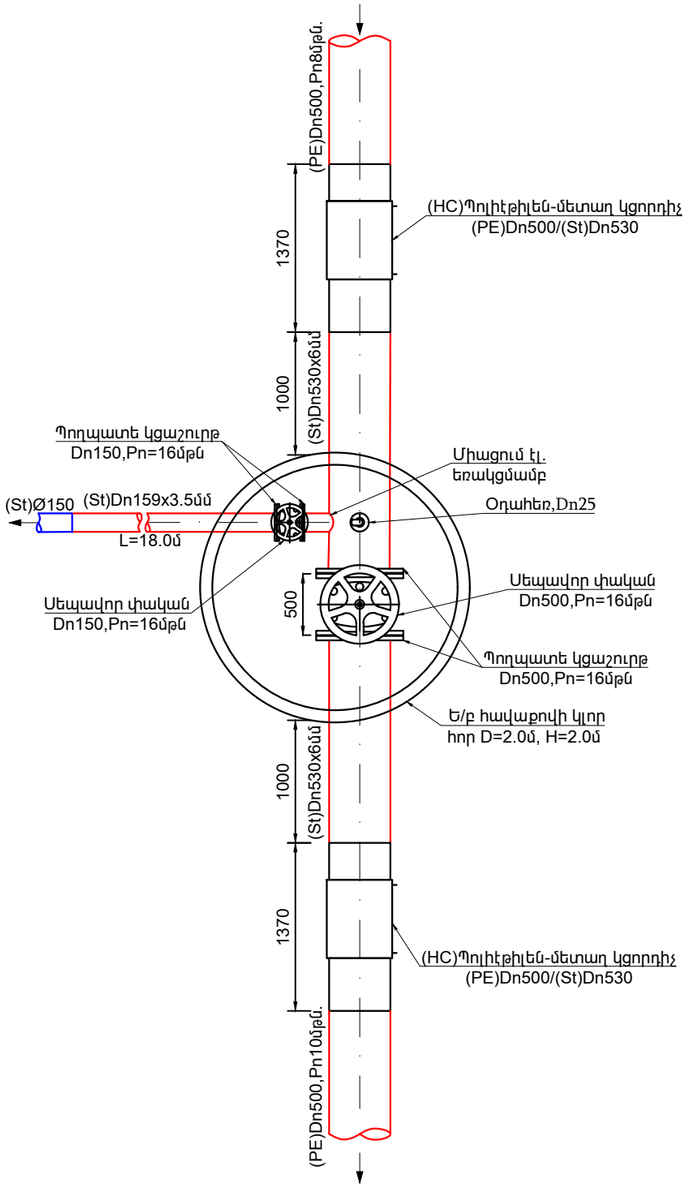

ՈՌՈԳՄԱՆ ՀՈՐ ՈՀ-7 (ՆԿ 11+38)

Մ 1:50

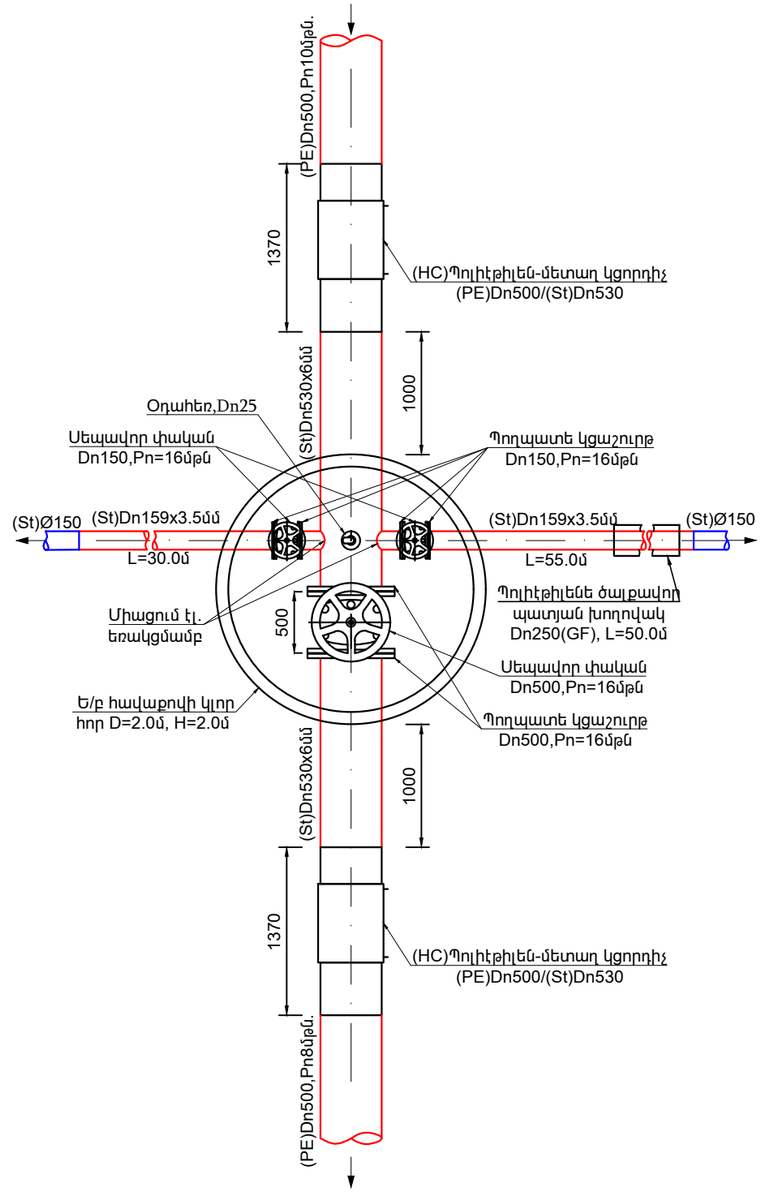

ՈՌՈԳՄԱՆ ՀՈՐ ՈՀ-8 (ՆԿ 11+65)

Մ 1:50

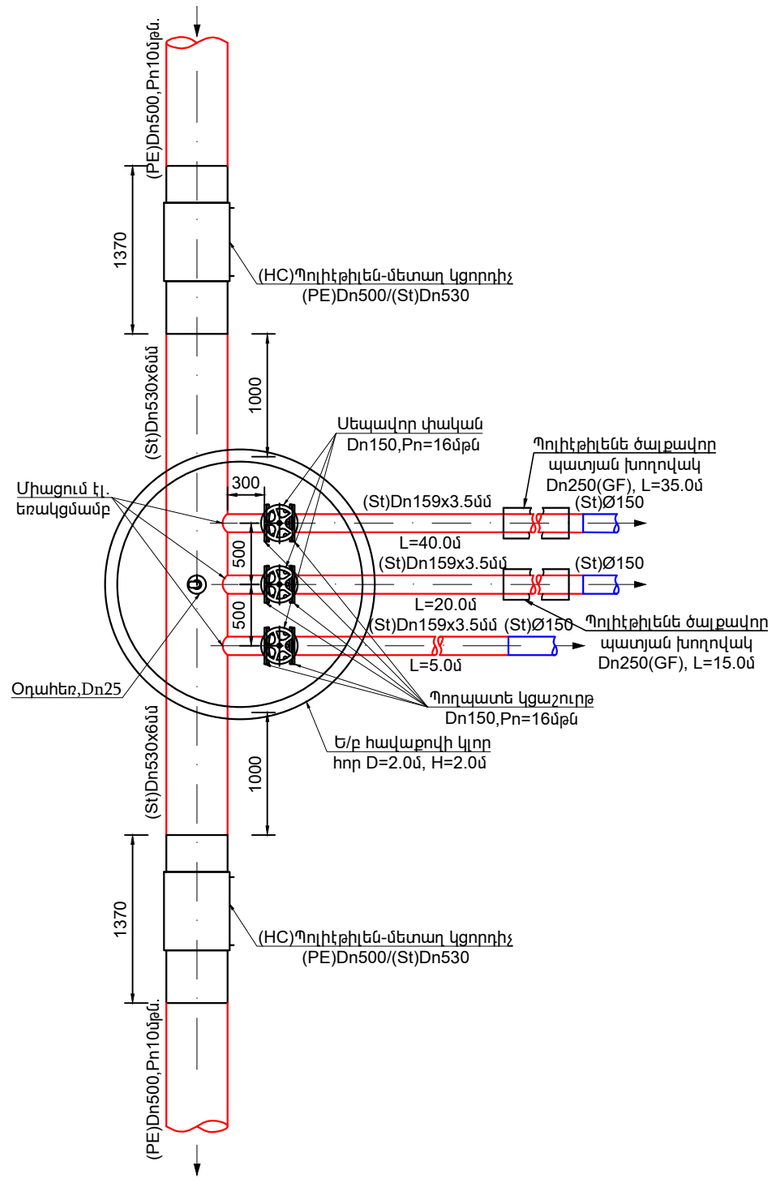

Փոփոխություն	Ամիս/ամսաթիվ	Դիտողություն	Հեղինակ	Ստուգեց
ԵՐԵՎԱՆ 2024թ.		Պատվիրատու - Երևանի քաղաքապետարան Պայմանագիր N ԵՔ-ԲՄԽԱՀՋԲ-25/5-1		
		Նախագծա-նախահաշվային փաստաթղթերի կազմում և խորհրդատվական ծառայությունների մատուցում		
ՆԳՃ	Վ.Ղազարյան	Երևան քաղաքում ոռոգման համակարգերի վերակառուցման աշխատանքների նախագծանախահաշվային փաստաթղթերի կազմման խորհրդատվական աշխատանքներ	Աշխատանքային նախագիծ	
Նախագծեց	Ա.Միքայելյան			
Ստուգեց	Վ.Ղազարյան	Նախագծվող ոռոգման հորեր ՈՀ-6, ՈՀ-7, ՈՀ-8	Բաժին ՁՁ	
			Թերթ	Թերթեր
			23	32

ՈՌՈԳՄԱՆ ՀՈՐ ՈՀ-9 (ՆԿ 13+37)

Մ1:50

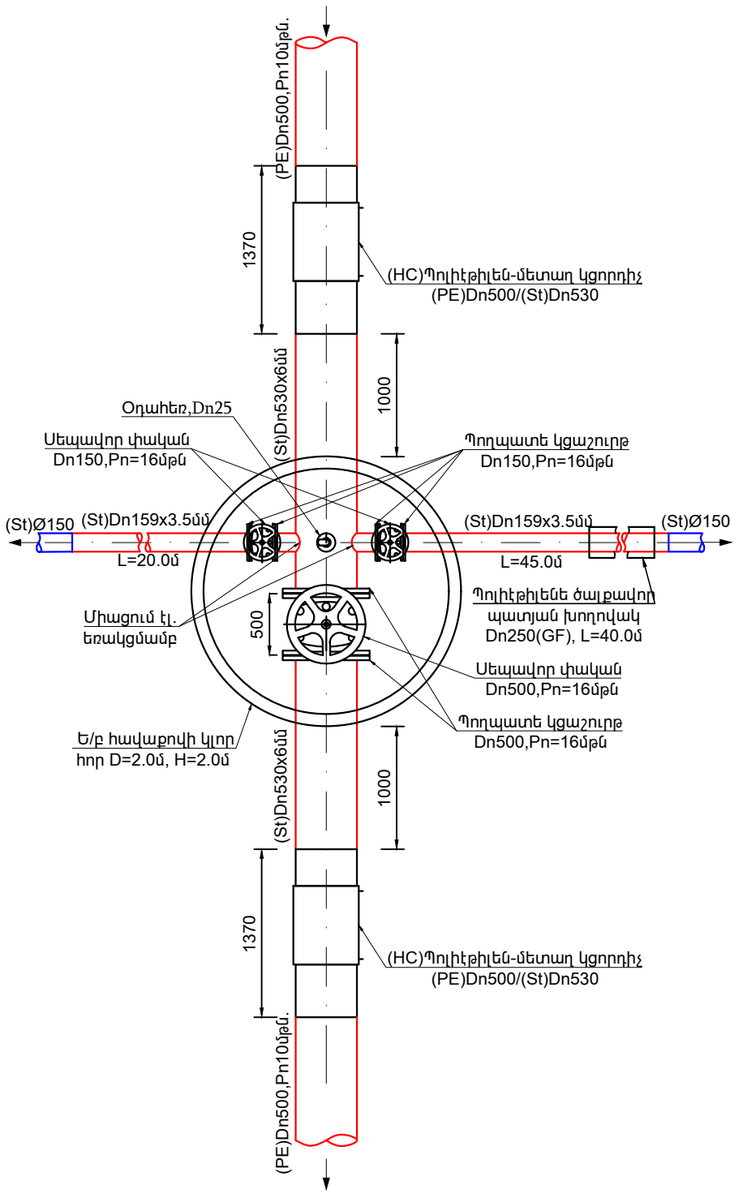

ՈՌՈԳՄԱՆ ՀՈՐ ՈՀ-11, ՆԿ 15+27
ՈՀ-12, ՆԿ 15+30

Մ1:50

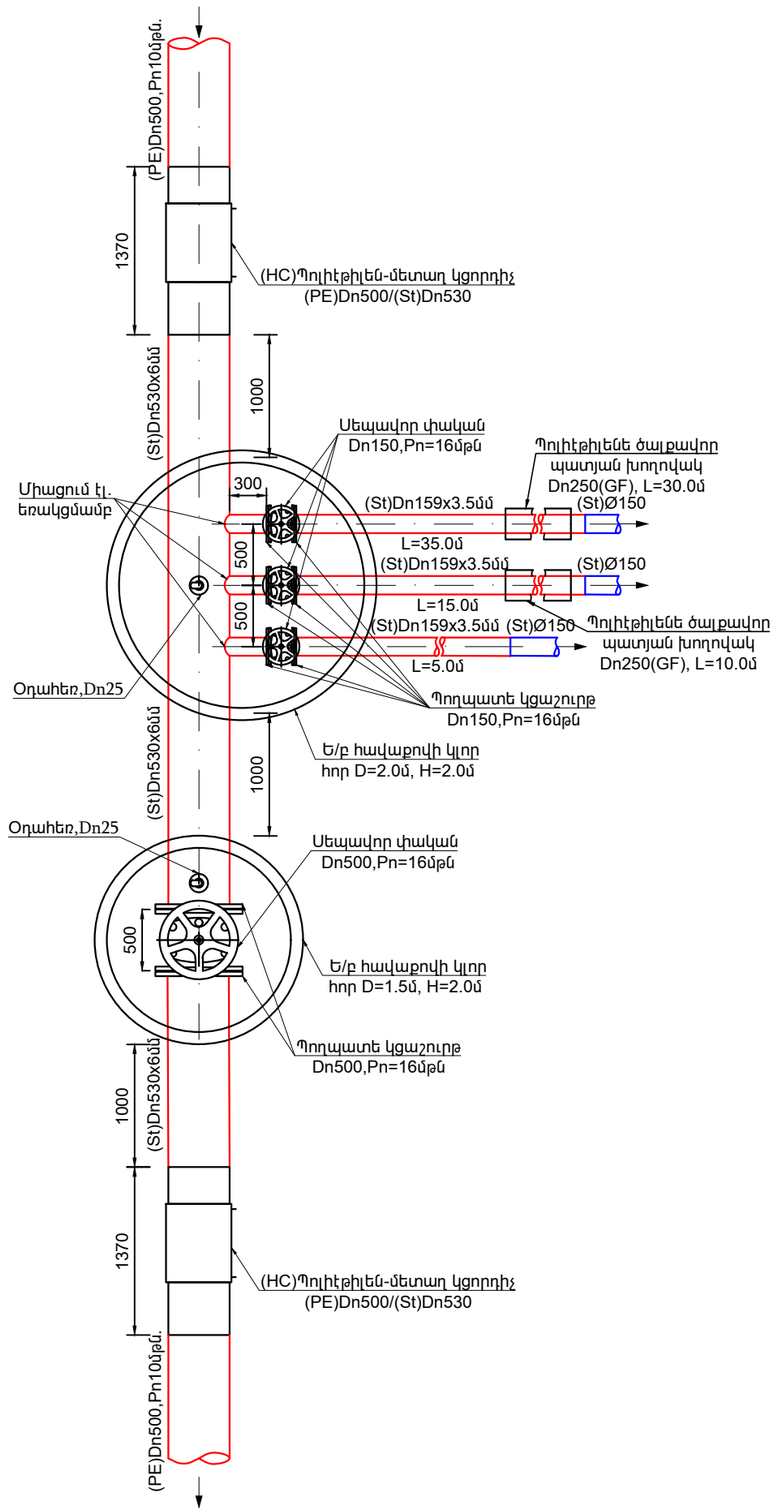

ՈՌՈԳՄԱՆ ՀՈՐ ՈՀ-10 (ՆԿ 13+60)

Մ1:50

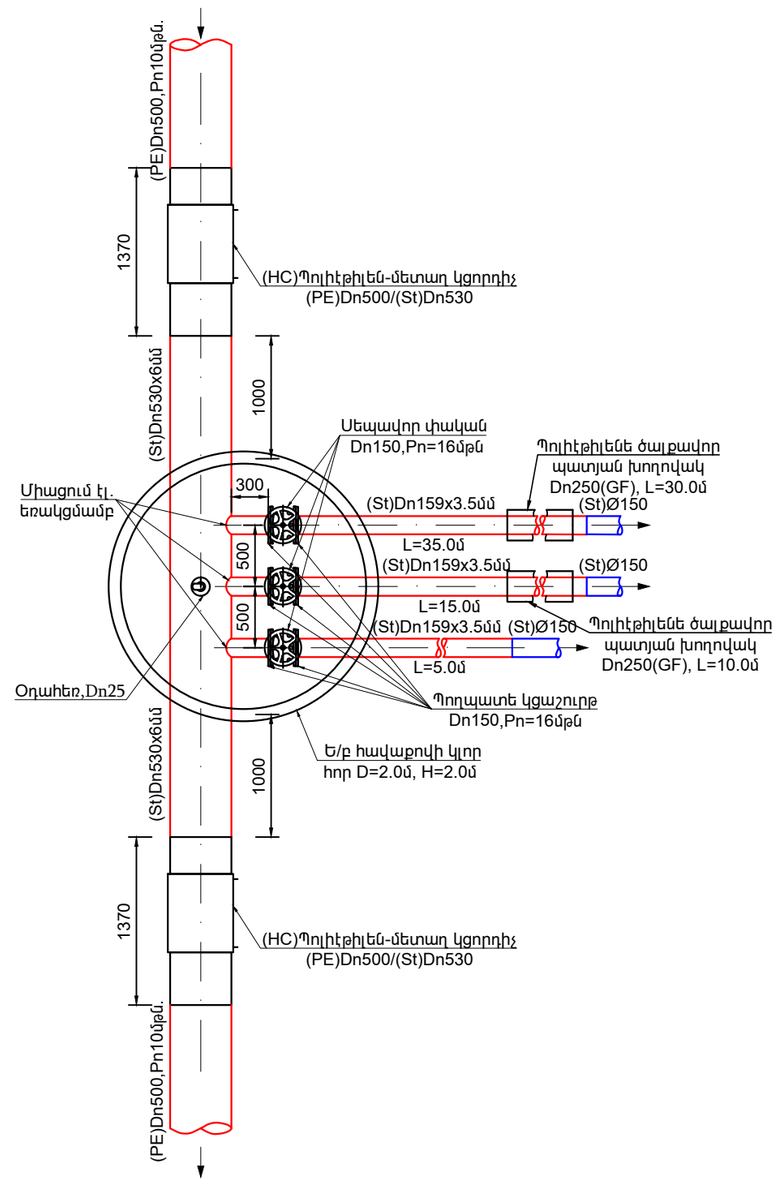

Փոփոխություն	Ամիս/ամսաթիվ	Դիտողություն	Հեղինակ	Ստուգեց

ԵՐԵՎԱՆ 2024թ.			Պատվիրատու - Երևանի քաղաքապետարան Պայմանագիր N ԵՔ-ԲՄԽԱՇՁԲ-25/5-1	
			Նախագծա-նախահաշվային փաստաթղթերի կազմում և խորհրդատվական ծառայությունների մատուցում	
ՆԳՃ	Վ.Ղազարյան		Երևան քաղաքում ոռոգման համակարգերի վերակառուցման աշխատանքների նախագծանախահաշվային փաստաթղթերի կազմման խորհրդատվական աշխատանքներ	Աշխատանքային նախագիծ
Նախագծեց	Ա.Միքայելյան			
Ստուգեց	Վ.Ղազարյան		Նախագծվող ոռոգման հորեր ՈՀ-9, ՈՀ-10, ՈՀ-11 - ՈՀ-12	Բաժին ՁՁ
				Թերթ / Թերթեր
				24 / 32

ՈՌՈԳՄԱՆ ՀՈՐ ՈՀ-13 (ՆԿ 16+52)

Մ1:50

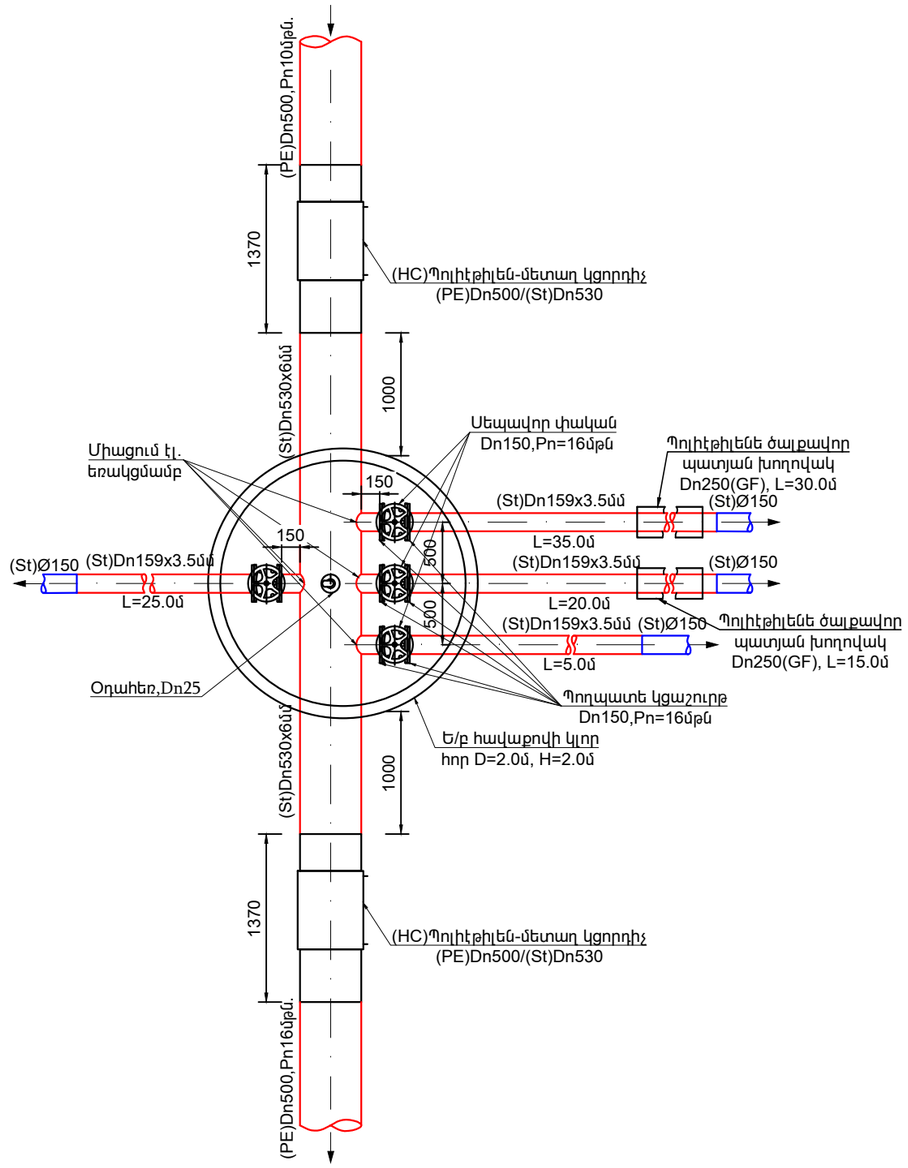

ՈՌՈԳՄԱՆ ՀՈՐ ՈՀ-14, ՆԿ 17+29
ՈՀ-15, ՆԿ 17+32

Մ1:50

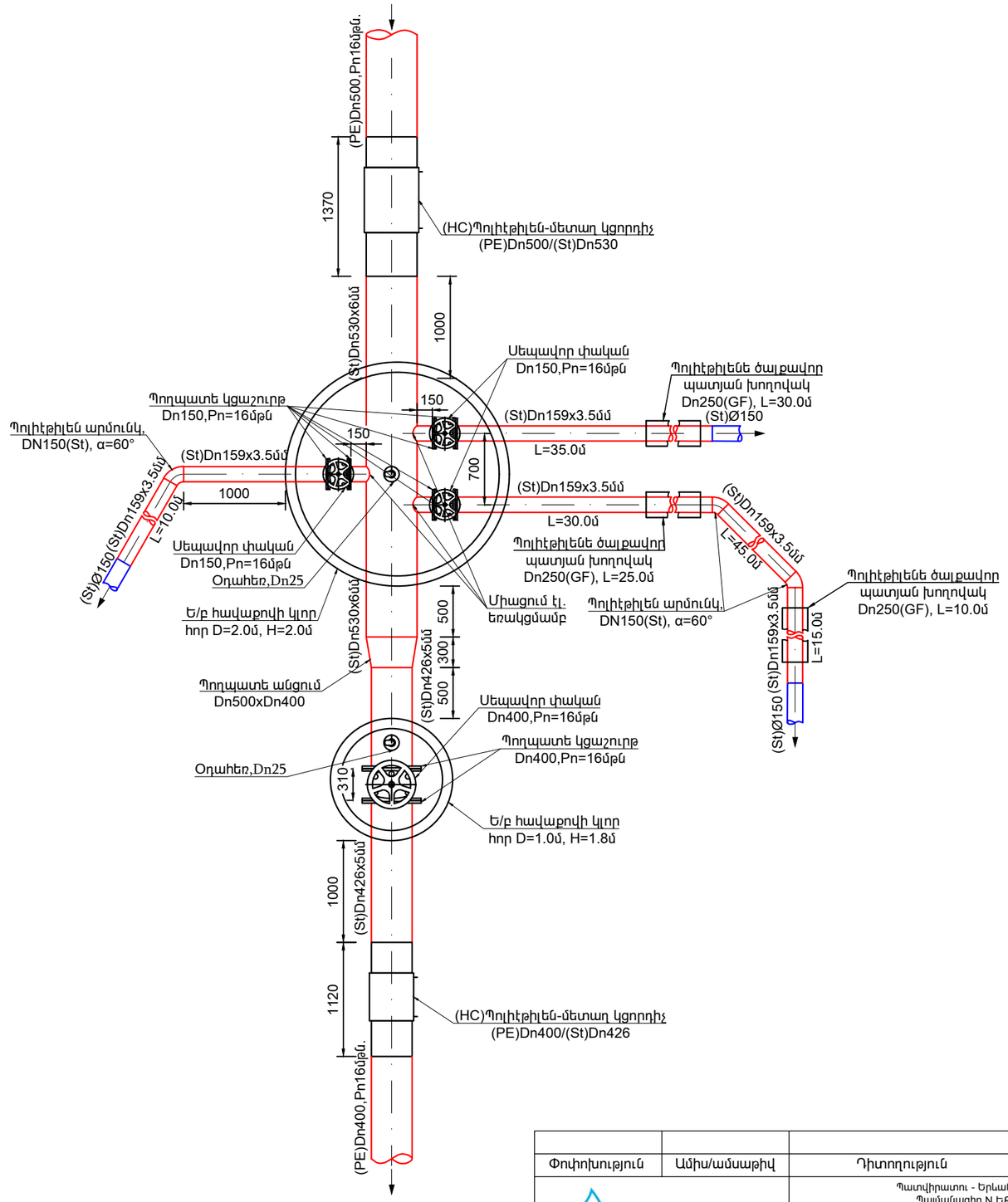

Փոփոխություն	Ամիս/ամսաթիվ	Դիտողություն	Հեղինակ	Ստուգեց
ԵՐԵՎԱՆ 2024թ.		Պատվիրատու - Երևանի քաղաքապետարան Պայմանագիր N ԵՔ-ԲՄԽԱՇՁԲ-25/5-1		
		Նախագծա-նախահաշվային փաստաթղթերի կազմում և խորհրդատվական ծառայությունների մատուցում		
ՆԳՃ	Վ.Ղազարյան	Երևան քաղաքում ոռոգման համակարգերի վերակառուցման աշխատանքների նախագծանախահաշվային փաստաթղթերի կազմման խորհրդատվական աշխատանքներ	Աշխատանքային նախագիծ	
Նախագծեց	Ա.Միքայելյան			
Ստուգեց	Վ.Ղազարյան	Նախագծվող ոռոգման հորեր ՈՀ-13, ՈՀ-14 - ՈՀ-15	Բաժին ՁՁ	
			Թերթ	Թերթեր
			25	32

ՈՌՈԳՄԱՆ ՀՈՐ ՈՀ-16
Մ1:50, ՆԿ 18+27

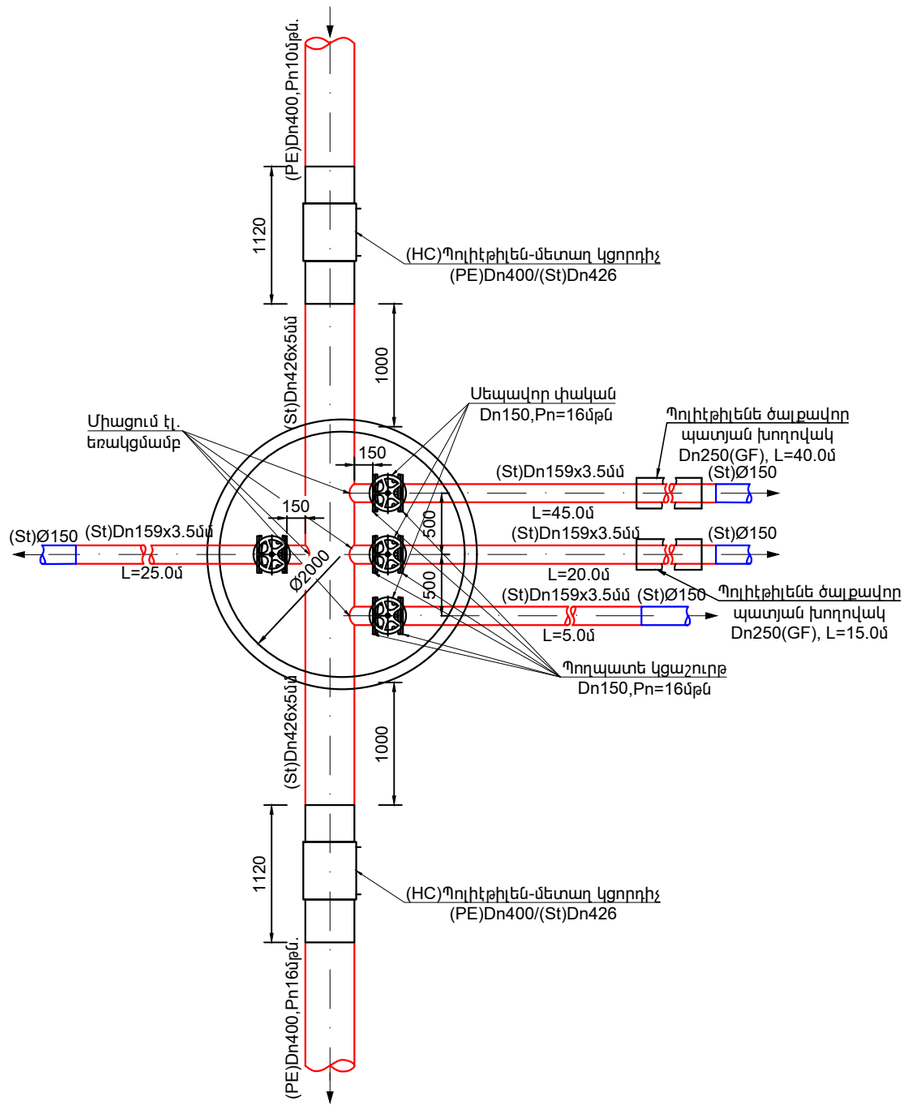

ՈՌՈԳՄԱՆ ՀՈՐ ՈՀ-17 (ՆԿ 22+05)
Մ1:50

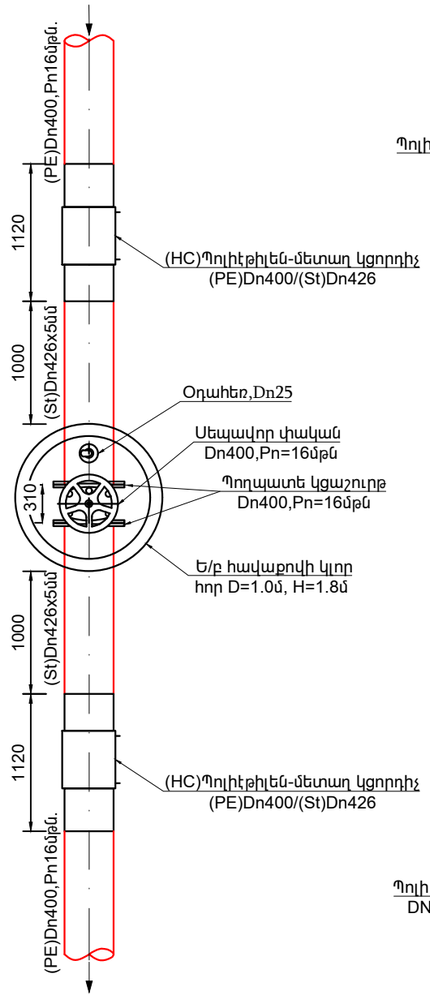

ՈՌՈԳՄԱՆ ՀՈՐ ՈՀ-17.1 (ՆԿ 23+70)
Մ 1:50

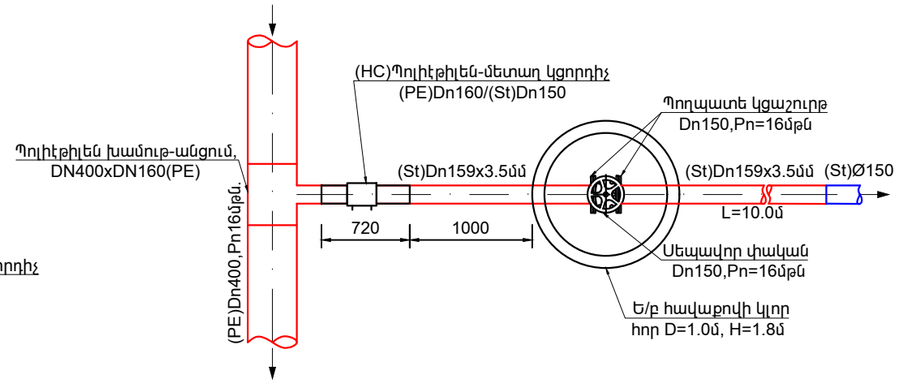

ՈՌՈԳՄԱՆ ՀՈՐ ՈՀ-18 (ՆԿ 25+45)
Մ 1:50

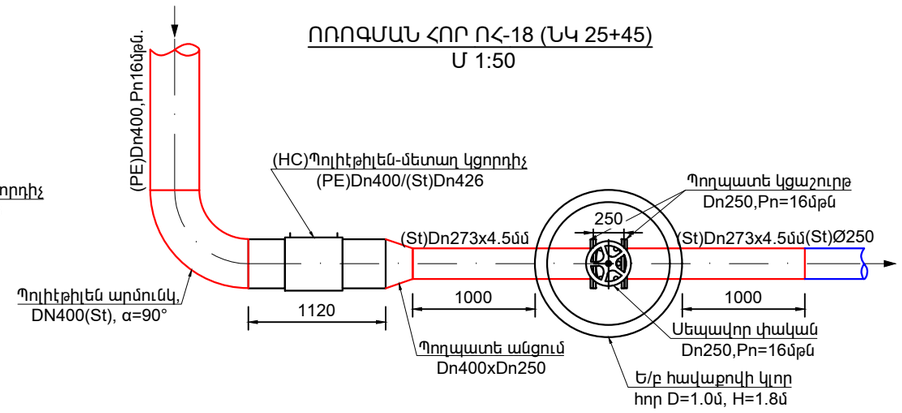

Փոփոխություն	Ամիս/ամսաթիվ		Դիտողություն		Հեղինակ	Ստուգեց
ԵՐԵՎԱՆ 2024թ.			Պատվիրատու - Երևանի քաղաքապետարան Պայմանագիր N ԵՔ-ԲՄԽԱՇՁԲ-25/5-1			
			Նախագծա-նախահաշվային փաստաթղթերի կազմում և խորհրդատվական ծառայությունների մատուցում			
ՆԳՃ	Վ.Ղազարյան		Երևան քաղաքում ոռոգման համակարգերի վերակառուցման աշխատանքների նախագծանախահաշվային փաստաթղթերի կազմման խորհրդատվական աշխատանքներ		Աշխատանքային նախագիծ	
Նախագծեց	Ա.Միքայելյան					
Ստուգեց	Վ.Ղազարյան		Նախագծվող ոռոգման հորեր ՈՀ-16, ՈՀ-17, ՈՌ-17.1, ՈՌ-18		Բաժին ՁՁ	
					Թերթ	Թերթեր
					26	32

ՈՌՈԳՄԱՆ ՋՐԱՏԱՐԻ ՆՅՈՒԹԱԾԱԽՍԻ ԱՄՓՈՓ ՄԱՍՆԱԳԻՐ

N ը/կ	Անվանումը	Չափման միավոր	Ձրամատակարարման հորի համարը եվ քանակը																				Ծանոթություն
			ՈՀ-1	ՈՀ-1.1	ՈՀ-2	ՈՀ-3	ՈՀ-4	ՈՀ-5	ՈՀ-6	ՈՀ-7	ՈՀ-8	ՈՀ-9	ՈՀ-10	ՈՀ-11	ՈՀ-12	ՈՀ-13	ՈՀ-14	ՈՀ-15	ՈՀ-16	ՈՀ-17	ՈՀ-17.1	ՈՀ-18	
1	Սեպավոր փական Dn500,Pn=16մթն	հատ	1	-	1	-	-	1	1	1	-	1	-	-	1	-	-	-	-	-	-	-	
2	Սեպավոր փական Dn400,Pn=16մթն	հատ	-	-	-	-	-	-	-	-	-	-	-	-	-	-	-	1	-	1	-	-	
	Սեպավոր փական Dn250,Pn=16մթն	հատ	-	-	-	-	-	-	-	-	-	-	-	-	-	-	-	-	-	-	-	1	
3	Սեպավոր փական Dn150,Pn=16մթն	հատ	-	1	1	3	2	2	1	2	3	2	3	3	-	4	3	-	4	-	1	-	
4	Պողպատե էլ. եռակցվող կցաշուրթ Dn500, Pn=16մթն	հատ	2	-	2	-	-	2	2	2	-	2	-	-	2	-	-	-	-	-	-	-	
5	Պողպատե էլ. եռակցվող կցաշուրթ Dn400, Pn=16մթն	հատ	-	-	-	-	-	-	-	-	-	-	-	-	-	-	-	2	-	2	-	-	
	Պողպատե էլ. եռակցվող կցաշուրթ Dn250, Pn=16մթն	հատ	-	-	-	-	-	-	-	-	-	-	-	-	-	-	-	-	-	-	-	2	
6	Պողպատե էլ. եռակցվող կցաշուրթ Dn150, Pn=16մթն	հատ	-	2	2	6	4	4	2	4	6	4	6	6	-	8	6	-	8	-	2	-	
7	(HC)Պոլիէթիլեն-մետաղ կցորդիչ (PE)Dn500/(St)Dn530	հատ	1	-	2	2	2	2	2	2	2	2	2	1	1	2	1	-	-	-	-	-	
8	(HC)Պոլիէթիլեն-մետաղ կցորդիչ (PE)Dn400/(St)Dn426	հատ	-	-	-	-	-	-	-	-	-	-	-	-	-	-	-	1	2	2	-	1	
9	(HC)Պոլիէթիլեն-մետաղ կցորդիչ (PE)Dn160/(St)Dn150	հատ	-	1	-	-	-	-	-	-	-	-	-	-	-	-	-	-	-	-	1	-	
10	Պոլիէթիլեն խամութ-անցում, DN500xDN160(PE)	հատ	-	1	-	-	-	-	-	-	-	-	-	-	-	-	-	-	-	-	-	-	
11	Պոլիէթիլեն խամութ-անցում, DN400xDN160(PE)	հատ	-	-	-	-	-	-	-	-	-	-	-	-	-	-	-	-	-	-	1	-	
12	Պոլիէթիլեն արմունկ, DN150(St), α=60°	հատ	-	-	-	-	-	-	-	-	-	-	-	-	-	-	1	-	-	-	-	-	
13	Պոլիէթիլեն արմունկ, DN150(St), α=45°	հատ	-	-	-	-	-	-	-	-	-	-	-	-	-	-	2	-	-	-	-	-	
14	Պողպատե անցում Dn500xDn400	հատ	-	-	-	-	-	-	-	-	-	-	-	-	-	-	1	-	-	-	-		
	Պողպատե անցում Dn400xDn250	հատ	-	-	-	-	-	-	-	-	-	-	-	-	-	-	-	-	-	-	-	1	
15	Օդահեռ Dn25	հատ	1	-	1	1	1	1	1	1	1	1	1	1	1	1	1	1	1	1	1	-	
16	Մետաղական կցորդիչ միակողմանի արտաքին պարուրակով Dn25	հատ	1	-	1	1	1	1	1	1	1	1	1	1	1	1	1	1	1	1	1	-	
17	Պողպատե խողովակ (St)Dn25մմ, L=0.2մ	հատ	1	-	1	1	1	1	1	1	1	1	1	1	1	1	1	1	1	1	1	-	
18	Պողպատե խողովակ (St)Dn530x6մմ	գծմ	3.0	-	3.5	4.0	4.0	3.5	3.5	3.5	4.0	3.5	4.0	4.0	2.0	4.0	3.5	-	-	-	-	-	
19	Պողպատե խողովակ (St)Dn426x5մմ	գծմ	-	-	-	-	-	-	-	-	-	-	-	-	-	-	-	1.5	4.0	3.0	-	-	
	Պողպատե խողովակ (St)Dn273x4.5մմ	գծմ	-	-	-	-	-	-	-	-	-	-	-	-	-	-	-	-	-	-	-	3.0	
20	Պողպատե խողովակ (St)Dn159x3.5մմ	գծմ	-	22.0	30.0	65.0	41.0	48.0	18.0	85.0	65.0	65.0	55.0	55.0	-	85.0	136.0	-	95.0	-	12.0	-	
21	Պոլիէթիլենե ծալքավոր պատյան խողովակ Dn250(GF)	գծմ	-	20.0	-	50.0	30.0	35.0	-	50.0	50.0	40.0	40.0	40.0	-	45.0	70.0	-	55.0	-	-	-	
22	Ե/բ հավաքովի կլոր հոր D=2.0մ, H=2.0մ	հատ	-	-	1	1	1	1	1	1	1	1	1	1	-	1	1	-	1	-	-	-	
23	Ե/բ հավաքովի կլոր հոր D=1.5մ, H=2.0մ	հատ	1	-	-	-	-	-	-	-	-	-	-	-	1	-	-	-	-	-	-	-	
24	Ե/բ հավաքովի կլոր հոր D=1.0մ, H=1.8մ	հատ	-	1	-	-	-	-	-	-	-	-	-	-	-	-	-	1	-	1	1	1	

Փոփոխություն	Ամիս/ամսաթիվ	Դիտողություն	Հեղինակ	Ստուգեց
ԵՐԵՎԱՆ 2024թ.		Պատվիրատու - Երևանի քաղաքապետարան Պայմանագիր N ԵՔ-ԲՄԽԱՀՁԲ-25/5-1		
		Նախագծա-նախահաշվային փաստաթղթերի կազմում և խորհրդատվական ծառայությունների մատուցում		
ՆԳՃ	Վ.Ղազարյան	Երևան քաղաքում ոռոգման համակարգերի վերակառուցման աշխատանքների նախագծանախահաշվային փաստաթղթերի կազմման խորհրդատվական աշխատանքներ	Աշխատանքային նախագիծ	
Նախագծեց	Ա.Միքայելյան			
Ստուգեց	Վ.Ղազարյան	Ոռոգման ջրատարի նյութածախսի ամփոփ մասնագիր	Բաժին ԶԶ	
			Թերթ	Թերթեր
			27	32

ՀԱՏԱԿԱԳԻԾ Մ 1:20

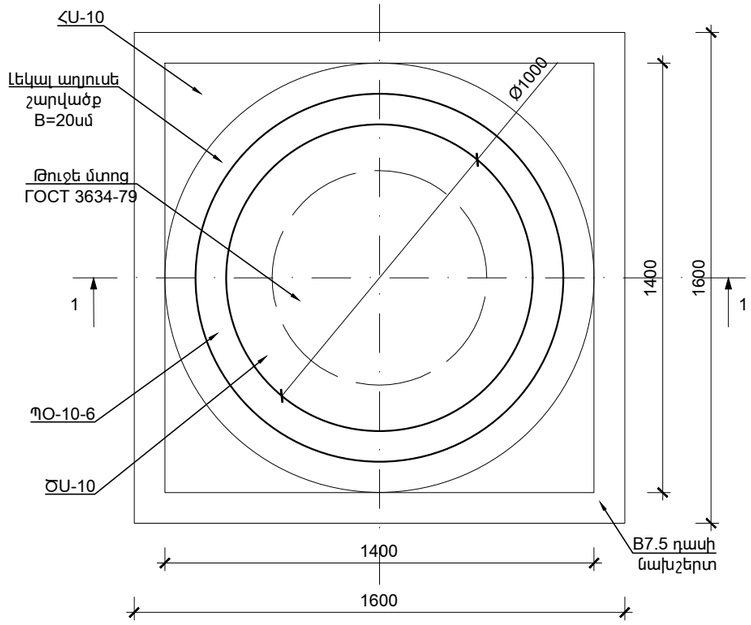

ՀԱՆԳՈՒՅՑ 1

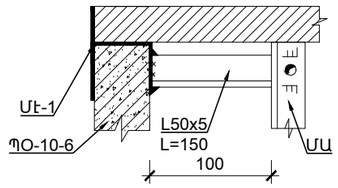

ՀԱՆԳՈՒՅՑ 2

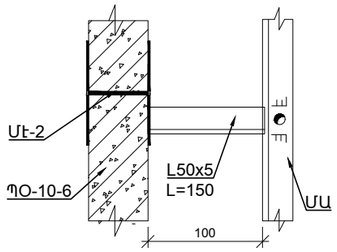

ՀԱՎԱՔՈՎԻ Ե/Բ ՀՈՐԻ ՆՅՈՒԹԱԾԱԽՍԻ ՄԱՄՆԱԳԻՐ

№	ՆՅՈՒԹԻ ՏԵՍԱԿԸ	Չ/Մ	ՔԱՆԱԿԸ	ԾԱՆՈԹՈՒԹՅՈՒՆ
1	B7.5 դասի նախապատրաստական շերտ	մ^3	0.26	h=10սմ
2	Հիմքի սալ ՀՍ-10	հատ	1	h=10սմ
3	Լեկալ աղյուսե շարվածք	մ^3	0.35	h=60սմ
4	Պատի օղակ ՊՕ-10-6	հատ	2	h=60սմ
5	Ծածկի սալ ԾՍ-10	հատ	1	h=15սմ
6	Թուջե մտոց	հատ	1	ГОСТ 3634-79
7	Մետաղական աստիճան	հատ	1	h=180սմ
8	Մետաղական էլեմենտ Մէ-1	հատ	3	4.8կգ
9	Մետաղական էլեմենտ Մէ-2	հատ	3	3.9կգ
10	Պատյան խողովակ-ըստ տեխնոլոգիական գծագրերի			
11	Փականի տակդիր-ըստ տեխնոլոգիական գծագրերի			

ՄԵՏԱՂԱԿԱՆ ԷԼԵՄԵՆՏ Մէ-1

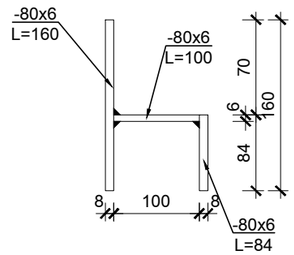

ՄԵՏԱՂԱԿԱՆ ԷԼԵՄԵՆՏ Մէ-2

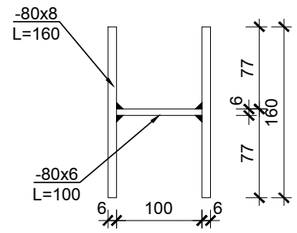

ՀՈՐԻ ՊԱՏԵՐՈՒՄ ՏԵՂԱԴՐՎՈՂ ՊԱՏՅԱՆ ԽՈՂՈՎԱԿ

ՓԱԿԱՆՆԵՐԻ ՏԱԿԴԻՐ

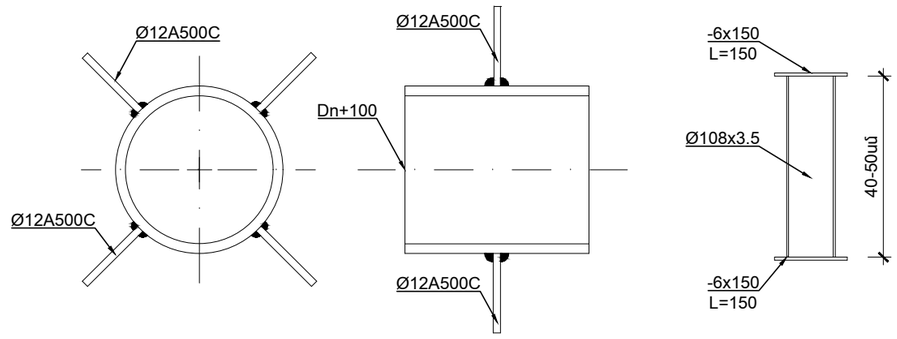

ԿՏՐՎԱԾՔ 1-1 Մ 1:20

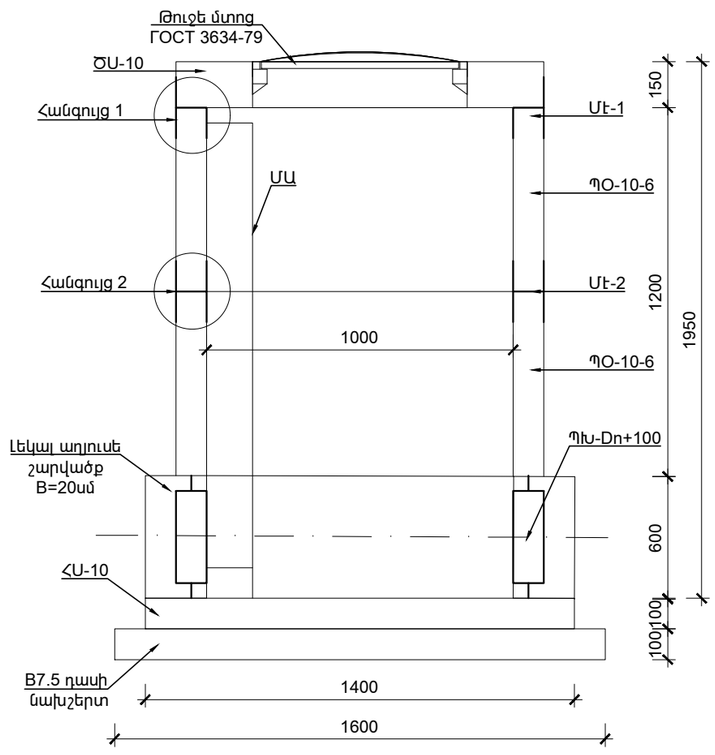

ՄԵՏԱՂԱԿԱՆ ԱՍՏԻՃԱՆ

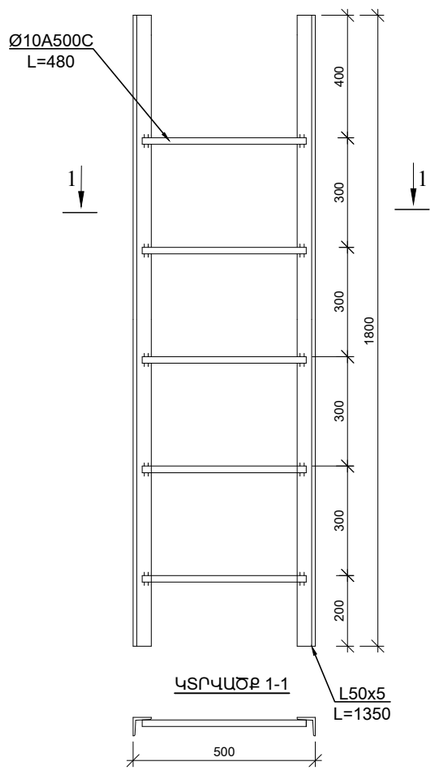

ԿՏՐՎԱԾՔ 1-1

ԾԱՆՈԹՈՒԹՅՈՒՆ

1. Պատի օղակները և ծածկի սալերը տեղադրվում են թարմ պատրաստված ցեմենտավազային շաղախի վրա:
2. Հորի բարձրությունը կարելի է կարգավորել պատի օղակի համապատասխան չափի կտրումով կամ հատակի սալի վրա մանրահատիկ M150 մակնիշի միաձույլ բետոնե պատի իրականացումով:

Փոփոխություն	Ամիս/ամսաթիվ	Դիտողություն	Հեղինակ	Ստուգեց

ԵՐԵՎԱՆ 2024թ.		Պատվիրատու - Երևանի քաղաքապետարան Պայմանագիր N ԵՔ-ԲՄԽԱՇՁԲ-25/5-1		
		Նախագծա-նախահաշվային փաստաթղթերի կազմում և խորհրդատվական ծառայությունների մատուցում		
ՆԳԾ	Վ.Ղազարյան	Երևան քաղաքում ոռոգման համակարգերի վերակառուցման աշխատանքների նախագծանախահաշվային փաստաթղթերի կազմման խորհրդատվական աշխատանքներ	Աշխատանքային նախագիծ	
Նախագծեց	Ա.Միքայելյան			
Ստուգեց	Վ.Ղազարյան	Ե/բ հավաքովի կլոր հորի շինարարական լուծումներ D=1.0մ, H=1.8մ	Բաժին ՁՁ	
			Թերթ	Թերթեր
			28	32

ՀԱՏԱԿԱԳԻԾ Մ 1:20

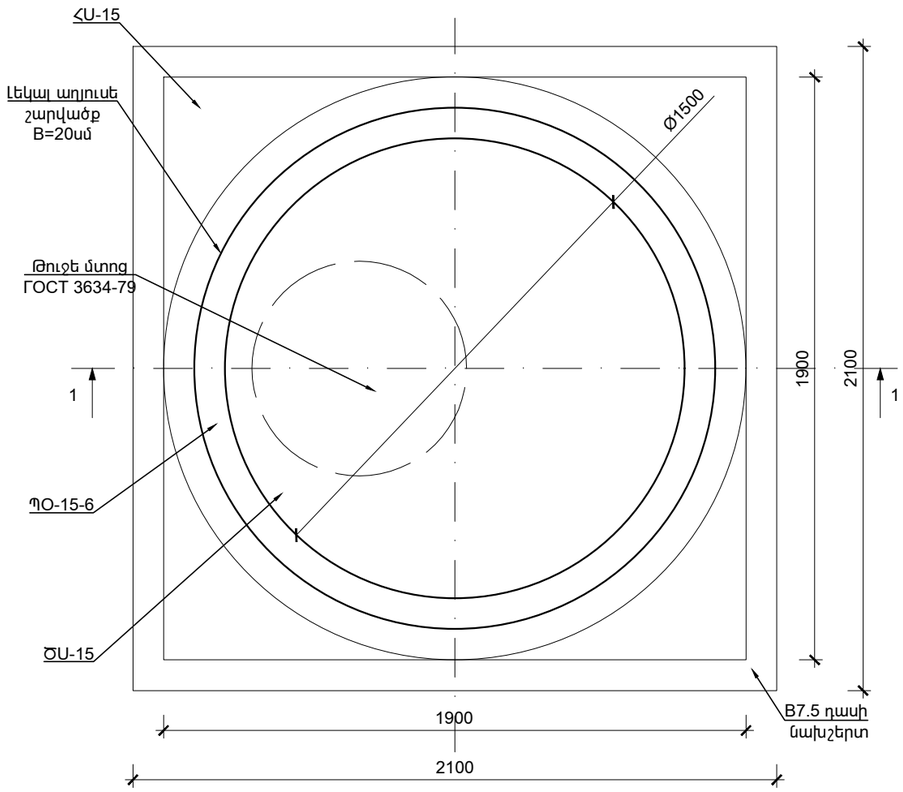

ՀԱՆԳՈՒՅՑ 1

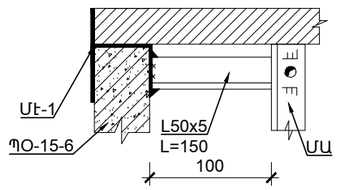

ՀԱՆԳՈՒՅՑ 2

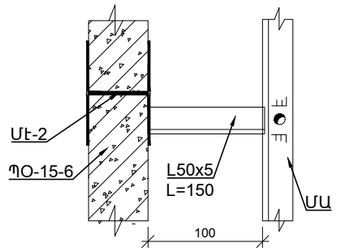

ՀԱՎԱՔՈՎԻ Ե/Բ ՀՈՐԻ ՆՅՈՒԹԱԾԱԽՍԻ ՄԱՍՆԱԳԻՐ

№	ՆՅՈՒԹԻ ՏԵՍԱԿԸ	Չ/Մ	ՔԱՆԱԿԸ	ԾԱՆՈԹՈՒԹՅՈՒՆ
1	B7.5 դասի նախապատրաստական շերտ	մ^3	0.44	h=10սմ
2	Հիմքի սալ ՀՍ-15	հատ	1	h=10սմ
3	Լեկալ աղյուսե շարվածք	մ^3	0.9	h=40սմ
4	Պատի օղակ ՊՕ-15-6	հատ	2	h=60սմ
5	Ծածկի սալ ԾՍ-15	հատ	1	h=15սմ
6	Թուջե մտոց	հատ	1	ГОСТ 3634-79
7	Մետաղական աստիճան	հատ	1	h=200սմ
8	Մետաղական էլեմենտ Մէ-1	հատ	3	4.8կգ
9	Մետաղական էլեմենտ Մէ-2	հատ	3	3.9կգ
10	Պատյան խողովակ-ըստ տեխնոլոգիական գծագրերի			
11	Փականի տակդիր-ըստ տեխնոլոգիական գծագրերի			

ՄԵՏԱՂԱԿԱՆ ԷԼԵՄԵՆՏ Մէ-1

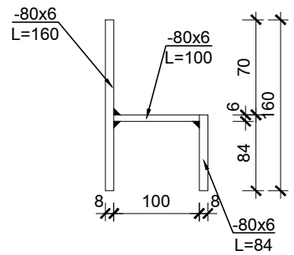

ՄԵՏԱՂԱԿԱՆ ԷԼԵՄԵՆՏ Մէ-2

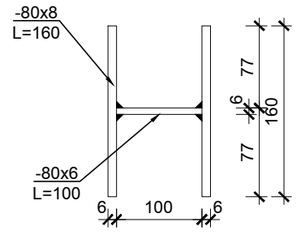

ՀՈՐԻ ՊԱՏԵՐՈՒՄ ՏԵՂԱԴՐՎՈՂ ՊԱՏՅԱՆ ԽՈՂՈՎԱԿ

ՄԵՏԱՂԱԿԱՆ ԱՍՏԻՃԱՆ

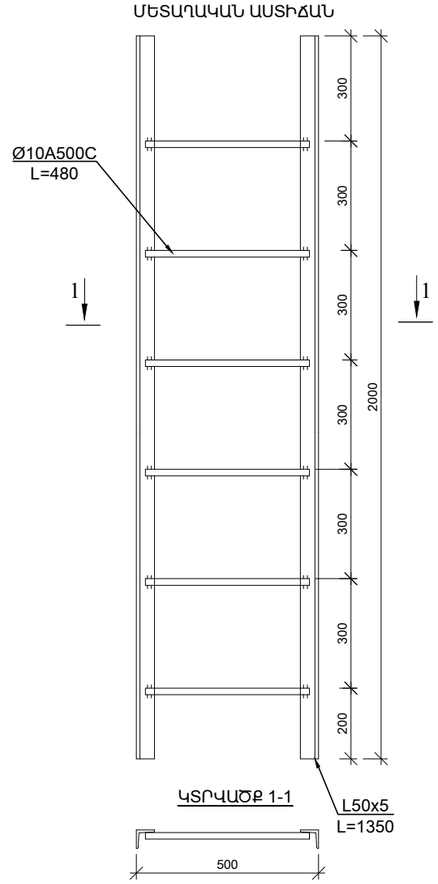

ՄԵՏԱՂԱԿԱՆ ԱՍՏԻՃԱՆ

ՊԱԿԱՆՆԵՐԻ ՏԱԿԴԻՐ

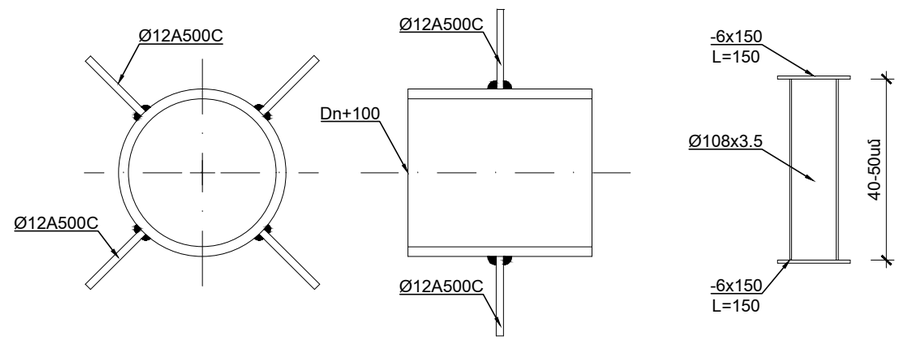

ԿՏՐՎԱԾՔ 1-1 Մ 1:20

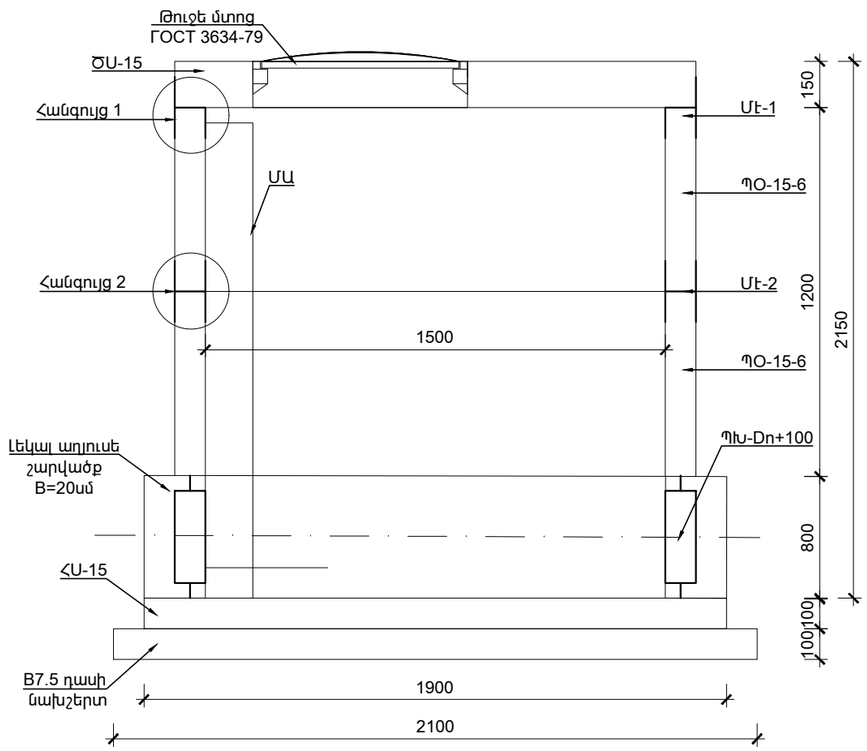

ԾԱՆՈԹՈՒԹՅՈՒՆ

1. Պատի օղակները և ծածկի սալերը տեղադրվում են թարմ պատրաստված ցեմենտավազային շաղախի վրա:
2. Հորի բարձրությունը կարելի է կարգավորել պատի օղակի համապատասխան չափի կտրումով կամ հատակի սալի վրա մանրահատիկ M150 մակնիշի միաձույլ բետոնե պատի իրականացումով:

Փոփոխություն	Ամիս/ամսաթիվ	Դիտողություն	Հեղինակ	Ստուգեց
		ԵՐԵՎԱՆ 2024թ.	Պատվիրատու - Երևանի քաղաքապետարան Պայմանագիր N ԵՔ-ՔՄԽԱՇՁՊ-25/5-1	
			Նախագծա-նախահաշվային փաստաթղթերի կազմում և խորհրդատվական ծառայությունների մատուցում	
ՆԳՃ	Վ.Ղազարյան	Երևան քաղաքում ոռոգման համակարգերի վերակառուցման աշխատանքների նախագծանախահաշվային փաստաթղթերի կազմման խորհրդատվական աշխատանքներ		Աշխատանքային նախագիծ
Նախագծեց	Ա.Միքայելյան			
Ստուգեց	Վ.Ղազարյան	Ե/բ հավաքովի կլոր հորի շինարարական լուծումներ D=1.5մ, H=2.0մ		Բաժին ՋՋ
			Թերթ	Թերթեր
			29	32

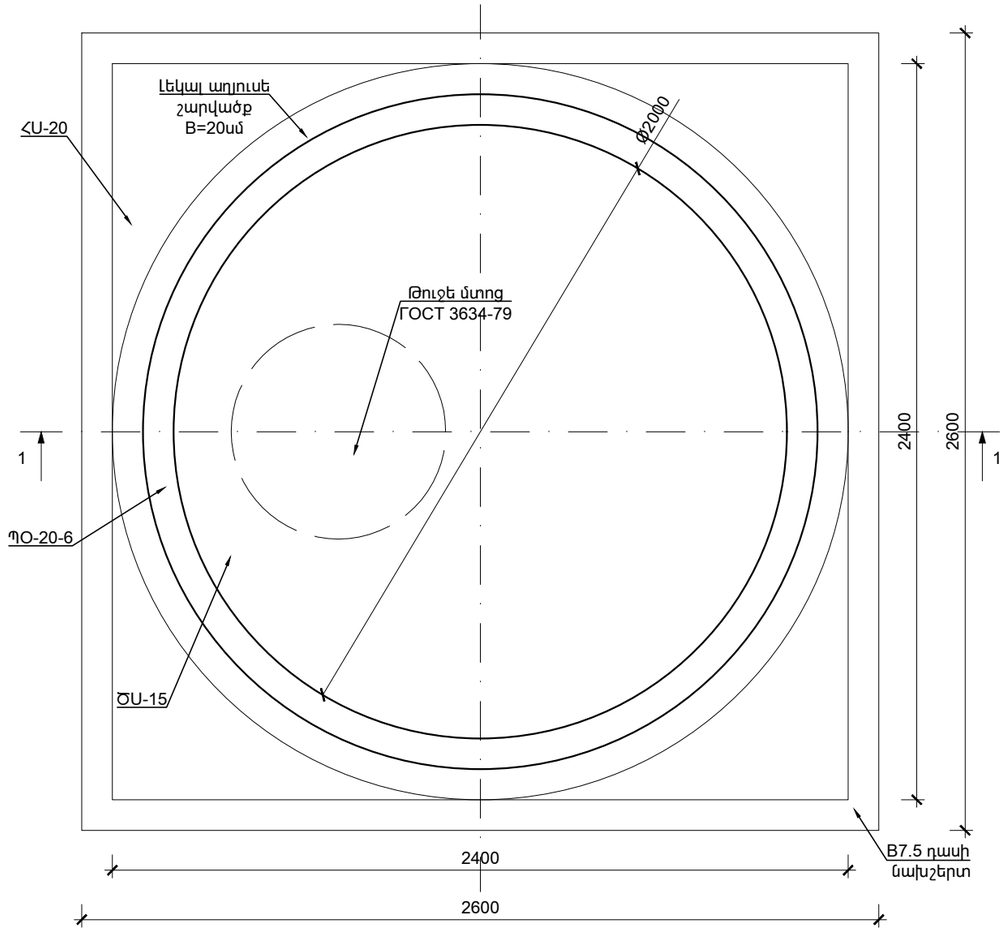

ՀԱՆԳՈՒՅՑ 1

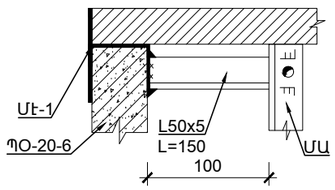

ՀԱՆԳՈՒՅՑ 2

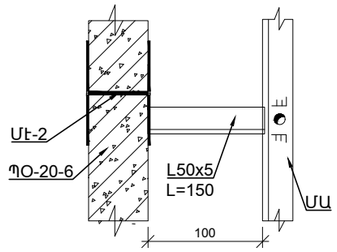

ՀԱՎԱՔՈՎԻ Ե/Բ ՀՈՐԻ ՆՅՈՒԹԱԾԱԽՍԻ ՄԱՍՆԱԳԻՐ

№	ՆՅՈՒԹԻ ՏԵՍԱԿԸ	Չ/Մ	ՔԱՆԱԿԸ	ԾԱՆՈԹՈՒԹՅՈՒՆ
1	B7.5 դասի նախապատրաստական շերտ	մ^3	0.68	h=10սմ
2	Հիմքի սալ ՀՍ-20	հատ	1	h=10սմ
3	Լեկալ աղյուսե շարվածք	մ^3	1.1	h=40սմ
4	Պատի օղակ ՊՕ-20-6	հատ	2	h=60սմ
5	Ծածկի սալ ԾՍ-20	հատ	1	h=15սմ
6	Թուջե մտոց	հատ	1	ГОСТ 3634-79
7	Մետաղական աստիճան	հատ	1	h=200սմ
8	Մետաղական էլեմենտ Մէ-1	հատ	3	4.8կգ
9	Մետաղական էլեմենտ Մէ-2	հատ	3	3.9կգ
10	Պատյան խողովակ-ըստ տեխնոլոգիական գծագրերի			
11	Փականի տակդիր-ըստ տեխնոլոգիական գծագրերի			

ՄԵՏԱՂԱԿԱՆ ԷԼԵՄԵՆՏ Մէ-1

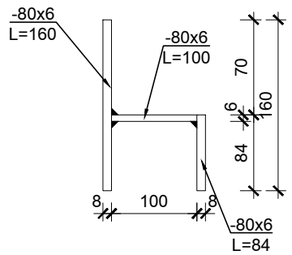

ՄԵՏԱՂԱԿԱՆ ԷԼԵՄԵՆՏ Մէ-2

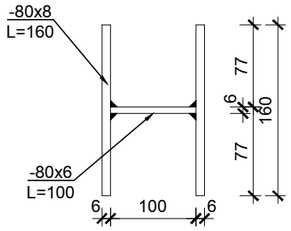

ՀՈՐԻ ՊԱՏԵՐՈՒՄ ՏԵՂԱԴՐՎՈՂ ՊԱՏՅԱՆ ԽՈՂՈՎԱԿ

ՄԵՏԱՂԱԿԱՆ ԱՍՏԻՃԱՆ

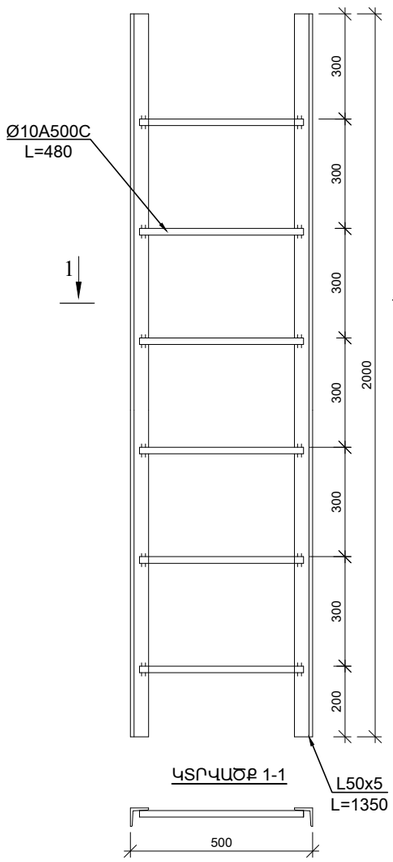

ՓԱԿԱՆՆԵՐԻ ՏԱԿԴԻՐ

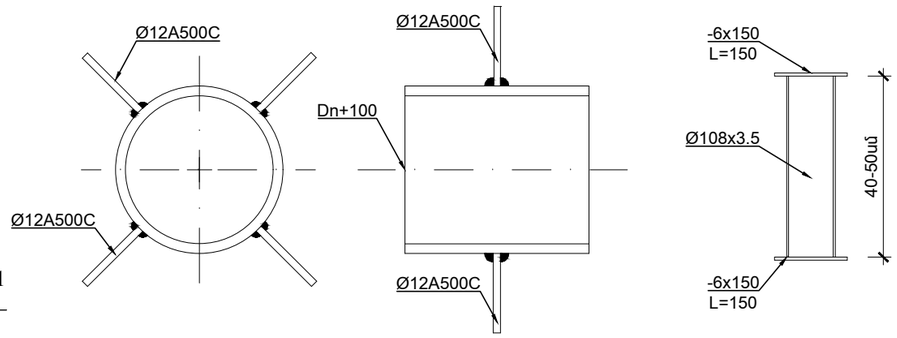

ԾԱՆՈԹՈՒԹՅՈՒՆ

1. Պատի օղակները և ծածկի սալերը տեղադրվում են թարմ պատրաստված ցեմենտավազային շաղախի վրա:
2. Հորի բարձրությունը կարելի է կարգավորել պատի օղակի համապատասխան չափի կտրումով կամ հատակի սալի վրա մանրահատիկ M150 մակնիշի միաձույլ բետոնե պատի իրականացումով:

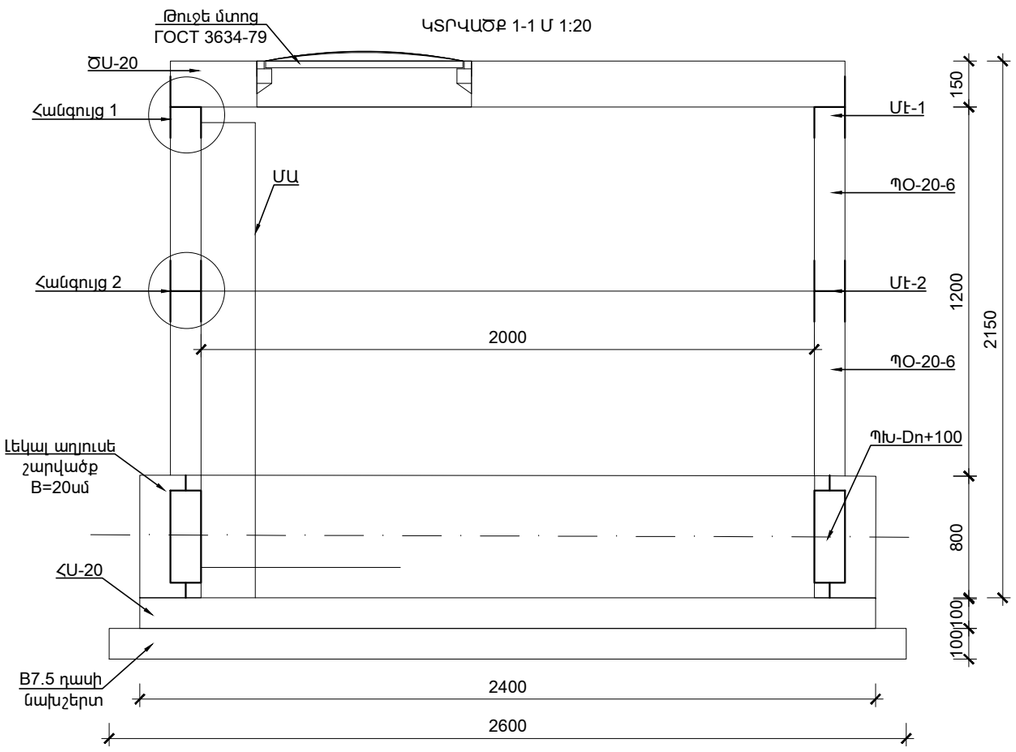

ԿՏՐՎԱԾՔ 1-1 Մ 1:20

Փոփոխություն	Ամիս/ամսաթիվ	Դիտողություն	Հեղինակ	Ստուգեց
ԵՐԵՎԱՆ 2024թ.		Պատվիրատու - Երևանի քաղաքապետարան Պայմանագիր N ԵՔ-ԲՄԽԱՀՋՊ-25/5-1		
		Նախագծա-նախահաշվային փաստաթղթերի կազմում և խորհրդատվական ծառայությունների մատուցում		
ՆԳՃ Վ.Ղազարյան		Երևան քաղաքում ոռոգման համակարգերի վերակառուցման աշխատանքների նախագծանախահաշվային փաստաթղթերի կազմման խորհրդատվական աշխատանքներ	Աշխատանքային նախագիծ	
Նախագծեց Ա.Միքայելյան				
Ստուգեց Վ.Ղազարյան		Ե/բ հավաքովի կլոր հորի շինարարական լուծումներ D=2.0մ, H=2.0մ	Բաժին ԶԶ	
			Թերթ	Թերթեր
			30	32