MED-SHIN GROUP

<<Մ.Է.Դ. ՇԻՆ ԳՐՈՒՊ>> ՍՊԸ

ԱՇԽԱՏԱՆՔԱՅԻՆ ՆԱԽԱԳԻԾ

ՀՀ ՇԻՐԱԿԻ ՄԱՐԶԻ ԱՆԻ ՀԱՄԱՅՆՔԻ ՇԻՐԱԿԱՎԱՆ ԲՆԱԿԱՎԱՅՐԻ ԿԵՆՏՐՈՆ ՃԱՆԱՊԱՐՀԻ ՀԻՄՆԱՆՈՐՈԳՄԱՆ ԱՇԽԱՏԱՆՔՆԵՐԻ

ՀԱՍՏԱՏՈՒՄ ԵՄ՝

<<Մ.Է.Դ.ՇԻՆ ԳՐՈՒՊ>> ՍՊԸ տնօրեն Գ.Գասպարյան

ՀԱՄԱՁԱՅՆԵՑՎԱԾ Է՝

ԱՆԻ ՀԱՄԱՅՆՔԻ ղեկավար Ա. Սարիբեկյան

2025թ.

ՀԱՅԱՍՏԱՆԻ ՀԱՆՐԱՊԵՏՈՒԹՅԱՆ ՔԱՂԱՔԱՇԻՆՈՒԹՅԱՆ ԿՈՄԻՏԵ

ԼԻՑԵՆԶԻԱ

ՔՊԼ-002008, 2-րդ դաս

(սերիան, համարը, դասը)

ՔԱՂԱՔԱՇԻՆԱԿԱՆ ՓԱՍՏԱԹՂԹԵՐԻ ԿԱԶՄՈՒՄ՝ ԲԱՑԱՌՈՒԹՅԱՄԲ ԿՈՆՍՏՐՈՒԿՏՈՐԱԿԱՆ ԵՎ ՃԱՐՏԱՐԱՊԵՏԱԿԱՆ ՄԱՍԵՐԻ

(քաղաքաշինության բնագավառում գործունեության տեսակը)

ՏՐՎԱԾ Է

2024-11-18, «Մ.Է.Դ. ՇԻՆ ԳՐՈՒՊ» ՍՊԸ

(լիցենզիան տրելու տարեթիվը, ամիսը, օրը, քաղաքաշինության գործունեության սուբյեկտի անվանումը)

ՀՀ, ԼՈՌԻ, ԱԼԱՎԵՐԴԻ, ԱԼԱՎԵՐԴԻ, ՍԱՆԱՀԻՆ ՍԱՐԱՀԱՐԹ 3 Փ., 1, ԲՆ.22

(գտնվելու վայրը՝ այդ թվում, անհրաժեշտության դեպքում՝ անունը, աշխատանքի և ծառայության վայրը)

Գործողության ժամկետը՝ 18.11.2029թ.

(օրը, ամիսը, տարեթիվը)

ՀԱԿԻՉ ՀԱՄԱՐ՝ UGCF-1C48-7A7D-C911

Սույն փաստաթուղթը տրված է բացառապես էլեկտրոնային եղանակով: Փաստաթղթի վավերականության ստուգումն ու էլեկտրոնային բնօրինակի ներբեռնումը հնարավոր է իրականացնել https://verify.e-gov.am Հայաստանի Հանրապետության պաշտոնական փաստաթղթերի վավերականության ստուգման միասնական համակարգի կայքում մուտքագրելով հսկիչ համարը կամ սքանավորելով արագ արձագանքման ծածկագիրը (QR Code):

ՀԱՅԱՍՏԱՆԻ ՀԱՆՐԱՊԵՏՈՒԹՅԱՆ ՔԱՂԱՔԱՇԻՆՈՒԹՅԱՆ ԿՈՄԻՏԵ

ԼԻՑԵՆԶԻԱՅԻ ՆԵՐԴԻՐ

ՔՊՆ-002008-09

«Մ.Է.Դ. ՇԻՆ ԳՐՈՒՊ» ՍՊԸ

ՏՐԱՆՍՊՈՐՏԱՅԻՆ ՈՒՂԻՆԵՐ (ԱՎՏՈՄՈԲԻԼԱՅԻՆ ՃԱՆԱՊԱՐՀՆԵՐ, ԵՐԿԱԹՈՒՂԱՅԻՆ ԳԾԵՐ ԵՎ ՕԴԱՆԱՎԱԿԱՅԱՆՆԵՐ, ԱՐՀԵՍՏԱԿԱՆ ԿԱՌՈՒՑՎԱԾՔՆԵՐ՝ ԿԱՄՈՒՐՋՆԵՐ, ԹՈՒՆԵԼՆԵՐ, ՈՒՂԵԱՆՑՆԵՐ, ԷՍՏԱԿԱԴԱՆԵՐ, ՀԵՆԱՊԱՏԵՐ ԵՎ ԱՅԼՆ)

18.11.2024թ.

Գործողության ժամկետը՝ 18.11.2029թ.

Ներդիրը վավերական է լիցենզիայի առկայության դեպքում

ՀԱՍԿԻՉ ՀԱՄԱՐ՝ UG9B-DB9D-5B9D-EAC4
Սույն փաստաթուղթը տրված է բացառապես էլեկտրոնային եղանակով: Փաստաթղթի վավերականության ստուգումն ու էլեկտրոնային բնօրինակի ներբեռնումը հնարավոր է իրականացնել https://verify.e-gov.am Հայաստանի Հանրապետության պաշտոնական փաստաթղթերի վավերականության ստուգման միասնական համակարգի կայքում մուտքագրելով հսկիչ համարը կամ սքանավորելով արագ արձագանքման ծածկագիրը (QR Code):

Պատասխանատու մասնագետի/ների անձնագրային տվյալներ	հավաստագրի սերիա	հավաստագրի համար	ստանալու օր, ամիս, տարեթիվ
ՌՈՒԲԵՆ ՍՏՈՐՈԺԵՆԿՈ	Հ	001113	2024-08-16

ՀՍԿԻՉ ՀԱՄԱՐ՝ UG9B-DB9D-5B9D-EAC4
Սույն փաստաթուղթը տրված է բացառապես էլեկտրոնային եղանակով: Փաստաթղթի վավերականության ստուգումն ու էլեկտրոնային բնօրինակի ներբեռնումը հնարավոր է իրականացնել https://verify.e-gov.am Հայաստանի Հանրապետության պաշտոնական փաստաթղթերի վավերականության ստուգման միասնական համակարգի կայքում մուտքագրելով հսկիչ համարը կամ սքանավորելով արագ արձագանքման ծածկագիրը (QR Code):

ՀԱՅԱՍՏԱՆԻ ՀԱՆՐԱՊԵՏՈՒԹՅԱՆ ՔԱՂԱՔԱՇԻՆՈՒԹՅԱՆ ԿՈՄԻՏԵ

ԼԻՑԵՆԶԻԱ

ՔՊԼ-002008, 2-րդ դաս

(թերթան, հատորը, դասը)

ՔԱՂԱՔԱՇԻՆԱԿԱՆ ՓԱՍՏԱԹՂԹԵՐԻ ԿԱԶՄՈՒՄ՝ ԲԱՑԱՌՈՒԹՅԱՄԲ ԿՈՆՍՏՐՈՒԿՏՈՐԱԿԱՆ ԵՎ ՃԱՐՏԱՐԱՊԵՏԱԿԱՆ ՄԱՍԵՐԻ

(քաղաքաշինության բնագավառում գործունեության տեսակը)

ՏՐՎԱԾ Է

2024-11-18, «Մ.Է.Դ. ՇԻՆ ԳՐՈՒՊ» ՍՊԸ

(լիցենզիան տալու տարեթիվը, ամիսը, օրը, քաղաքաշինության գործունեության սուբյեկտի անվանումը)

ՀՀ, ԼՈՌԻ, ԱԼԱՎԵՐԴԻ, ԱԼԱՎԵՐԴԻ, ՍԱՆԱՀԻՆ ՍԱՐԱՀԱՐԹ 3 Փ., 1, ԲՆ.22

գտնվելու վայրը՝ այդ թվում, անհատ ձեռնարկատիրոջ դեպքում՝ անունը, ազգանունը և բնակության վայրը)

Գործողության ժամկետը՝ 18.11.2029թ.

(օրը, ամիսը, տարեթիվը)

ՀԱՍԿԻՉ՝ ՀԱՄԱՐ՝ UGCF-IC48-7A7D-C911

Սույն փաստաթուղթը տրված է բացառապես էլեկտրոնային եղանակով: Փաստաթղթի վավերականության ստուգումն ու էլեկտրոնային բնօրինակի ներբեռնումը հնարավոր է իրականացնել https://verify.e-gov.am Հայաստանի Հանրապետության պաշտոնական փաստաթղթերի վավերականության ստուգման միասնական համակարգի կայքում մուտքագրելով հսկիչ համարը կամ սքանավորելով արագ արձագանքման ծածկագիրը (QR Code):

ՀԱՅԱՍՏԱՆԻ ՀԱՆՐԱՊԵՏՈՒԹՅԱՆ ՔԱՂԱՔԱՇԻՆՈՒԹՅԱՆ ԿՈՄԻՏԵ

ԼԻՑԵՆԶԻԱՅԻ ՆԵՐԴԻՐ

ՔՊՆ-002008-09

«Մ.Է.Դ. ՇԻՆ ԳՐՈՒՊ» ՍՊԸ

ՏՐԱՆՍՊՈՐՏԱՅԻՆ ՈՒՂԻՆԵՐ (ԱՎՏՈՄՈԲԻԼԱՅԻՆ ՃԱՆԱՊԱՐՀՆԵՐ, ԵՐԿԱԹՈՒՂԱՅԻՆ ԳԾԵՐ ԵՎ ՕԴԱՆԱՎԱԿԱՅԱՆՆԵՐ, ԱՐՀԵՍՏԱԿԱՆ ԿԱՌՈՒՑՎԱԾՔՆԵՐ՝ ԿԱՄՈՒՐՋՆԵՐ, ԹՈՒՆԵԼՆԵՐ, ՈՒՂԵԱՆՑՆԵՐ, ԷՍՏԱԿԱԴԱՆԵՐ, ՀԵՆԱՊԱՏԵՐ ԵՎ ԱՅԼՆ)

18.11.2024թ.

Գործողության ժամկետը՝ 18.11.2029թ.

Ներդիրը վավերական է լիցենզիայի առկայության դեպքում

ՀՍԿԻՉ ՀԱՄԱՐ՝ UG9B-DB9D-5B9D-EAC4
Սույն փաստաթուղթը տրված է բացառապես էլեկտրոնային եղանակով: Փաստաթղթի վավերականության ստուգումն ու էլեկտրոնային բնօրինակի ներբեռնումը հնարավոր է իրականացնել https://verify.e-gov.am Հայաստանի Հանրապետության պաշտոնական փաստաթղթերի վավերականության ստուգման միասնական համակարգի կայքում մուտքագրելով հսկիչ համարը կամ սքանավորելով արագ արձագանքման ծածկագիրը (QR Code):

Պատասխանատու մասնագետի/ների անձնագրային տվյալներ	հավաստագրի սերիա	հավաստագրի համար	ստանալու օր, ամիս, տարեթիվ
ՌՈՒԲԵՆ ՍՏՈՐՈԺԵՆԿՈ	Հ	001113	2024-08-16

ՀԱԿԻՉ ՀԱՄԱՐ՝ UG9B-DB9D-5B9D-EAC4
Սույն փաստաթուղթը տրված է բացառապես էլեկտրոնային եղանակով: Փաստաթղթի վավերականության ստուգումն ու էլեկտրոնային բնօրինակի ներբեռնումը հնարավոր է իրականացնել https://verify.e-gov.am Հայաստանի Հանրապետության պաշտոնական փաստաթղթերի վավերականության ստուգման միասնական համակարգի կայքում մուտքագրելով հսկիչ համարը կամ սքանավորելով արագ արձագանքման ծածկագիրը (QR Code):

Ձև N 1-2

ՀԱՅԱՍՏԱՆԻ ՀԱՆՐԱՊԵՏՈՒԹՅՈՒՆ

ՀՀ Շիրակի մարզի Անի համայնք
(մարզը, համայնքը)

ՆԱԽԱԳԾՄԱՆ ԹՈՒՅԼՏՎՈՒԹՅՈՒՆ N 47/5

(ՃԱՐՏԱՐԱՊԵՏԱՀԱՏԱԿԱԳԾԱՅԻՆ ԱՌԱՋԱԴՐԱՆՔ)

«27» նոյեմբերի 2024 թ.

Օբյեկտ – ՀՀ Շիրակի մարզի Անի համայնքի Շիրակավան բնակավայր մտնող ճանապարհի 600 գծ.մետր երկարությամբ հատվածի ասֆալտապատում:
(օբյեկտի անվանումը, կառուցում, վերակառուցում, ուժեղացում, վերականգնում, գործառնական նշանակության փոփոխություն)

3-րդ աստիճանի ռիսկայնություն, նախագծային փաստաթղթերի մշակման համար:
(հակիրճ բնորոշումը, հզորությունը ռիսկայնության աստիճանը (կատեգորիան), նախագծման փուլերը և այլն)

Գտնվելու վայրը - ՀՀ Շիրակի մարզ Անի համայնք Շիրակավան բնակավայրեր:
(մարզի, համայնքի, փողոցի անվանումները, շենքի համարը, հողամասի ծածկագիրը)

Կառուցապատող – Անիի համայնքապետարան
(կազմակերպության անվանումը, գտնվելու վայրը, ֆիզիկական անձի անունը, ազգանունը,բնակության վայրը, հեռախոսահամարը, էլեկտրոնային հասցեն)

Առաջադրանքի տրամադրման հիմքը Կառուցապատողի հայտը
(կառուցապատման նպատակով ՀՀ օրենսդրությամբ սահմանված կարգով հողամասի տրամադրման, անշարժ գույքի փոփոխման իրավունքը հաստատող անհրաժեշտ փաստաթղթերը)

Առաջադրանքի գործողության ժամկետը՝ մեկ տարի ու կես

(N 1 հավելվածի 32-րդ կետին համապատասխան)

ՆԱԽԱԳԾՎՈՂ ՀՈՂԱՄԱՍԻ ԲՆՈՒԹԱԳԻՐԸ

(աստղանիշով (*) նշված դրույթների գրաֆիկական արտացոլումը տրամադրվում է կից ներկայացվող ամփոփ սխեմայով՝ Մ 1:500)

1. Հողամասը գտնվում է Շիրակավան բնակավայր
(հողամասի դիրքը քաղաքաշինական միջավայրում, դրա նպատակային և գործառնական նշանակությունը)

2. (*) Հողամասի չափերը ----------
(հողամասի սահմանները՝ կոորդինատային նշահարմամբ, մակերեսը (հա)

3. Հողամասի առկա վիճակը ----------
(ռելիեֆի բնութագիրը, շենքերի (այդ թվում՝ քանդման ենթակա) առկայությունը (օգտագործումը, նշանակությունը, հարկայնությունը, շինարարական նյութերը և այլն), կանաչապատումը, բարեկարգումը և այլն)

4. (*) Տրանսպորտային պայմանները — Առկա են:

(ճանապարհների առկայությունը, երկաթուղային տրանսպորտի մոտեցումները և այլն)

5. (*) Ինժեներական ցանցեր և սարքավորումներ (ջրամատակարարման, կոյուղու, գազամատակարարման, տաք ջրի մատակարարման, էլեկտրամատակարարման, էլեկտրոնային հաղորդակցության համակարգեր) — Չի պահանջվում

(նախագծվող հողամասով կամ կից տարածքով անցնող ինժեներական ենթակառուցվածքները, այդ թվում՝ ստորգետնյա)

6. (*) Կից հողամասեր — Առկա են

(կից հողօգտագործումների անվանումը և դրանց սահմանները՝ համաձայն ներկայացված սխեմայի)

7. Բնության հատուկ պահպանվող և (կամ) պատմամշակութային հուշարձանների տարածքներ (պահպանական գոտիներ) — ---

(հուշարձանի անվանումը, կարգավիճակը և այլն)

8. (*) Հատակագծային սահմանափակումներ — Առկա չեն

(տեղանքում գործող արտադրական, պաշտպանվող օբյեկտների, ինժեներատրանսպորտային ենթակառուցվածքների և այլ օբյեկտների նկատմամբ սահմանափակումները, այդ թվում՝ սերվիտուտները)

ՆԱԽԱԳԾԱՅԻՆ ՊԱՀԱՆՋՆԵՐԸ

(աստղանիշով (*) նշված դրույթների գրաֆիկական արտացոլումը տրամադրվում է կից ներկայացվող ամփոփ սխեմայով՝ Մ 1:500)

9. Ճարտարապետահատակագծային պահանջներ — Նախատեսվում է ասֆալտապատել՝ Շիրակավան բնակավայրեր մտնող ճանապարհի 600 գծ.մետր երկարության հատվածը:

(ելնելով Հայաստանի Հանրապետության օրենսդրության և նորմատիվատեխնիկական փաստաթղթերի պահանջներից, առկա քաղաքաշինական ծրագրային փաստաթղթերի դրույթներից կամ դրանց բացակայության դեպքում՝ կազմավորված (կազմավորվող) քաղաքաշինական միջավայրի պայմաններից)

9.1. (*) օբյեկտի հեռավորությունը կարմիր գծից (մետր) — Չի պահանջվում

9.2. (*) հեռավորությունը հարևան հողակտորներից (օբյեկտներից) (մետր)

9.3. թույլատրելի բարձրությունը (մետր) — Չի պահանջվում

9.4. կառուցապատման խտության գործակիցը — Չի պահանջվում

(կառույցի (կառույցների) ընդհանուր մակերեսի հարաբերությունը հողամասի մակերեսին)

9.5. կառուցապատման տոկոսը (կառուցապատվող (անջրանցիկ) տարածքի հարաբերությունը հողամասի մակերեսին՝ տոկոսներով (%) — Չի պահանջվում

9.6. կանաչապատման տոկոսը (կանաչապատ տարածքի հարաբերությունը հողամասի մակերեսին՝ տոկոսներով (%) — Չի պահանջվում

9.7. այլ պահանջներ — Չկան

10. Հողամասում գտնվող շենքերի ու շինությունների քանդման կամ տեղափոխման (ապամոնտաժման) պայմանները և աշխատանքների հերթականությունը — Չկան

11. Ստորգետնյա, կիսանկուղի և առաջին հարկերի տարածքների օգտագործման պայմանները — Չկան

12. (*) Ինժեներական ցանցեր և սարքավորումներ

12.1. (*) ջրամատակարարում, կոյուղի, տաք ջրի մատակարարում — ----------

(համաձայն մատակարարող կազմակերպության տեխնիկական պայմանների)

12.2. (*) էլեկտրամատակարարում — ----------

(համաձայն մատակարարող կազմակերպության տեխնիկական պայմանների)

12.3. (*) գազամատակարարում — ----------

(համաձայն մատակարարող կազմակերպության տեխնիկական պայմանների)

12.4. (*) էլեկտրոնային հաղորդակցության մալուխատար կոյուղու (ներառյալ դիտահորը) տեղադիրքը — ----------

(համաձայն N 1 հավելվածի 58-րդ կետի 2-րդ ենթակետով սահմանված ելակետային տվյալների)

12.5. թույլ հոսանքներ — Չի պահանջվում

12.6. աղբահանություն — Համաձայն գործող նորմերի պահանջների

13. Տարածքի ինժեներական նախապատրաստում — Համաձայն գործող նորմերի պահանջների

(ռելիեֆի կազմակերպման, ջրահեռացման, ինժեներական պաշտպանության միջոցառումները)

14. Բարեկարգում — Համաձայն նախագծի

(լանդշաֆտային պլանավորման վերաբերյալ պահանջները, կանաչապատում, ճարտարապետական փոքր ձևեր,

ցանկապատում, գովազդ և այլն)

15. Շինարարական նյութեր — Ասֆալտ, խիճ, եզրաքարեր

(շինարարական նյութերի օգտագործման վերաբերյալ առաջարկությունները)

16. Պաշտպանական կառույցներ — ----------

(արտակարգ իրավիճակներում մարդկանց և օբյեկտների պաշտպանության միջոցառումները)

17. Հակահրդեհային պահանջներ — Համաձայն գործող նորմերի պահանջների

(հակահրդեհային անվտանգության ապահովման միջոցառումները)

18. Հաշմանդամների և բնակչության սակավաշարժ խմբերի պաշտպանության միջոցառումներ — ----------

19. Շրջակա միջավայրի պահպանում — Ըստ գործող նորմերի

(շրջակա միջավայրը վտանգավոր ազդեցությունից բացառելու միջոցառումները)

20. Շինարարության կազմակերպում — ըստ գործող քաղաքաշինական նորմերի և կանոնների

(առաջարկություններ շինարարության հետ կապված անբարենպաստ ազդեցության բացառման, քաղաքային տնտեսության և տրանսպորտի անխափան աշխատանքի ապահովման վերաբերյալ)

21. Առաջադրանքի գործողության ժամկետը և նախագծի մշակման փուլերը — Մեկ տարի ու կես

(նշվում են առաջադրանքի գործողության ժամկետը և նախագծի մշակման փուլերը)

ԼՐԱՑՈՒՑԻՉ ՊԱՅՄԱՆՆԵՐԸ

22. Նախագծային փաստաթղթերի փորձաքննությանը ներկայացվող պահանջներ — Պարզ փորձաքննություն

(Հայաստանի Հանրապետության օրենսդրությամբ սահմանված փորձաքննության տեսակը կամ նախագծողի երաշխավորագիրը՝ հողում կատարելով համապատասխան իրավական ակտին)

23. Միջանկյալ համաձայնեցում — Նախագիծը համաձայնացնել Անիի համայնքապետարանի հետ

(իրավասու մարմնի կամ Հայաստանի Հանրապետության օրենսդրությամբ նախատեսված դեպքերում շահագրգիռ մարմինների հետ էքսիզային նախագծի նախնական համաձայնեցում, նշվում է նաև առաջադրանքի փոփոխման հնարավորությունը՝ N 1 հավելվածի 89-րդ կետով նախատեսված դեպքում)

24. Հասարակական քննարկումներ — Չի պահանջվում

(Հայաստանի Հանրապետության օրենսդրությամբ սահմանված դեպքերում և կարգով)

25. Համաձայնեցումների կամ մասնագիտական եզրակացությունների ստացում — Անհրաժեշտ չէ

(նշվում են տվյալ օբյեկտի համաձայնեցման՝ օրենքով սահմանված պահանջները՝ հուշարձանների ու բնության պահպանության և այլ լիազորված մարմինների հետ, ինչպես նաև N 1 հավելվածի 56-րդ կետով սահմանված դեպքերում՝ ինժեներական ենթակառուցվածքի սեփականատիրոջ (օգտագործողի) հետ)

26. Փոստային բաժանորդային պահարանների տեղադրում	Չի պահանջվում
27. Այլ պայմաններ	Նախագծի կազմը և բովանդակությունը համապատասխանեցնել ՀՀ քաղաքաշինության կոմիտեի նախագահի 11.09.2017 թվականի «Բնակելի, Հասարակական, արտադրական շենքերի և շինությունների նախագծային փաստաթղթերի կազմը և բովանդակությունը սահմանող կանոնները հաստատելու մասին»N128-Ն հրամանով հաստատված դրույթներին:

ՀՀ ՇԻՐԱԿԻ ՄԱՐԶԻ,
ԱՆԻ ՀԱՄԱՅՆՔԻ ՂԵԿԱՎԱՐ՝ **Ա. ՍԱՐԻԲԵԿՅԱՆ**

(ստորագրությունը, անունը, ազգանունը)

Կ.Տ.

Ծավալաթերթ /Лист объёмов

ՀՀ ՇԻՐԱԿԻ ՄԱՐԶԻ ԱՆԻ ՀԱՄԱՅՆՔԻ ՇԻՐԱԿԱՎԱՆ ԲՆԱԿԱՎԱՅՐԻ ԿԵՆՏՐՈՆ ՓՈՂՈՑԻ ՀԻՄՆԱՆՈՐՈԳՄԱՆ ԱՇԽԱՏԱՆՔՆԵՐ

РЕМОНТНЫЕ РАБОТЫ ЦЕНТРАЛЬНОЙ УЛИЦЫ ЖИЛОГО ПОСЕЛКА ШИРАКАВАН ОБЩИНЫ АНИ ШИРАКСКОГО МАРЗА РА

NN	Աշխատանքների անվանումը	Наименование работ	Չափման միավորը	Единица измерения	Քանակը/количество	Միավորի արժեքը/Стоимость единицы	Ընդհանուր արժեքը/Общая стоимость
1	2	3	4	5	6	7	8
1	IV Կարգի գրունտի մշակում էքսկովատորով(0.65),բարձում ավտոհինքնաթափեր և տեղափոխում լցակույտ մինչև 3.5կմ	Обработка почвы IV группы экскаватором (0,65), погрузка на самосвалами и транспортировка насыпи на расстояние до 3,5 км.	մ3	м³	1491	0.86	1278.69
			տոն	тон	2684	0.33	891.49
2	IVարգի գրունտի քանդում ձեռքով ,բարձում ավտոհինքնաթափեր և տեղափոխում լցակույտ մինչև 3.5կմ	Обработка почвы IV группы экскаватором (0,65), погрузка на самосвалами и транспортировка насыпи на расстояние до 3,5 км.	մ3	м³	239	1.99	474.88
			տոն	тон	430	0.33	142.90
3	IV Կարգի գրունտի մշակում էքսկովատորով(0.65),կողքի կուտակումով կողնակների լիցքի համար	Обработка почвы IV класса экскаватором (0,65), снакапливанием в борт для боковой засыпки	մ3	м³	79	0.99	78.45
			տոն	тон	143	0.33	47.35
4	Ավազակոպճային շերտ h=10սմ	Слой песчано-гравийной смеси h=10см	մ3	м³	696.3	8.48	5904.41
5	Խճային շերտ h=10սմ	Слой из шебня h=10см	մ2	м²	6963	1.34	9358.80
6	Մակերևույթի մշակում բիտումային էմուլսիայով 4.12տ/1000մ	Обработка поверхности битумной эмульсией 4,12т/1000м	տոն	тон	28.69	407.51	11690.57
7	Տաք մանրահատիկ ա/բետոն h=6սմ	Горячий мелкозернистый а/бетон h=6см	մ2	м²	6430	7.54	48465.01
8	Տաք մանրահատիկ ա/բետոն h=4սմ	Горячий мелкозернистый а/бетон h=4см	մ2	м²	6430	5.10	32775.70
9	IV Կարգի գրունտի մշակում էքսկովատորով(0.65),բարձում ավտոհինքնաթափեր և տեղափոխում լցակույտ մինչև 3.5կմ	Обработка почвы IV группы экскаватором (0,65), погрузка на самосвалами и транспортировка насыпи на расстояние до 3,5 км.	մ3	м³	134	0.86	114.92
			տոն	тон	241	0.33	80.12
10	IVարգի գրունտի քանդում ձեռքով ,բարձում ավտոհինքնաթափեր և տեղափոխում լցակույտ մինչև 3.5կմ	Обработка почвы IV группы экскаватором (0,65), погрузка на самосвалами и транспортировка насыпи на расстояние до 3,5 км.	մ3	м³	15	2.02	30.73
			տոն	тон	27	0.33	9.09
11	Խճային շերտ h=12սմ	Слой из шебня h=12см	մ2	м²	932.60	1.55	1447.57
12	Մակերևույթի մշակում բիտումային էմուլսիայով 4.12տ/1000մ	Обработка поверхности битумной эмульсией 4,12т/1000м	տոն	тон	3.84	407.76	1566.75
13	Տաք մանրահատիկ ա/բետոն h=6սմ	Горячий мелкозернистый а/бетон h=6см	մ2	м²	933	7.54	7029.42

14	Տաք մանրահատիկ ա/բետոն h=4սմ	Горячий мелкозернистый а/бетон h=4см	մ2	м²	933	5.10	4753.82
	մայթեր						
15	IV Կարգի գրունտի մշակում էքսկովատորով(0.65),բարձում ավտոինքնաթափեր և տեղափոխում լցակույտ մինչև 3.5կմ	Обработка почвы IV группы экскаватором (0,65), погрузка на самосвалами и транспортировка насыпи на расстояние до 3,5 км.	մ3	м³	151	0.86	129.50
			տոն		272	0.33	90.29
16	IVարգի գրունտի քանդում ձեռքով ,բարձում ավտոինքնաթափեր և տեղափոխում լցակույտ մինչև 3.5կմ	Обработка почвы IV группы экскаватором (0,65), погрузка на самосвалами и транспортировка насыпи на расстояние до 3,5 км.	մ3	м³	27	2.02	54.58
			տոն		49	0.33	16.14
17	Խիճ 10-20 ֆրակցիա h=10սմ	Слой из шебня h=10см	մ3	м³	81	1.35	109.44
18	Բազալտե եզրաքարերի տեղադրում (15x30),Միաձույլ բետոնե հիմքի վրա	Монтаж базальтовых бордюров (15x30), на монолитное бетонное основание.	գծ.մ	м	1126.7	13.62	15347.11
19	Ավազացեմենտային խարնուրդ (5:1հարաբերությամբ) 60մմ	Песчано-цементная смесь (соотношение 5:1) 60мм	մ2	м²	810.0	1.10	894.20
20	Բետոնե սալիկների իրականացում , 60մմ հաստությամբ	Установка бетонных плит толщиной 60 мм	մ2	м²	810.0	7.35	5951.72
21	Ավազակոպճային շերտ միաձույլ բետոնե եզրաշարի տակ h=8սմ	Слой песчано-гравийной смеси h=8см под бетонной бордюров	մ3	м³	10.80	12.81	138.33
22	10x20 B15 /1455.6/ Միաձույլ բետոնե եզրաշար	Бетонные бордюри B15 10x20/1455.6/	մ3	м³	10.80	70.73	763.85
23	եզրաքարերի հիմքի ավազակոպճային շերտի իրականացում	выполнение песчано-гравийного слоя под основания бордюрного камня	մ3	м³	23.80	52.60	1251.96
	Կողնակներ						
24	Կողնակների ամրացում ավազակոպիճ h=5սմ	устроиство ребер из песчано-гравийной смеси	մ 2	м²	360.0	1.04	372.85
	Ճանապարհային նշաններ						
25	Ճանապարհային նշանների տեղադրում մետաղական սյան վրա	установка дорожних знаков на металические опори	հատ	шт	1	8.14	8.14
	Մետաղական խողովակ 57x3,0մմ	металическая труба 57x3.0мм	գծ.մ	м³	4	2.23	8.92
	բետոն B15	Бетон B15	մ3	м³	0.1	46.23	5.78
	Առավելության	преимущественные	հատ	шт	2	20.13	40.25
26	Համատարած 1.1	сплошная 1.1	կմ	км	0.46	81.36	37.51
	լուսանդրադարձիչ գնդիկներ	светоотражающие шары	կգ	кг	1.2	0.47	0.56
27	Ընդհատվող գիծ1.6	Пунктирная линия 1.6	կմ	км	0.46	42.24	19.43
	լուսանդրադարձիչ գնդիկներ	светоотражающие шары	կգ	кг	6.30	0.47	2.93
28	Ընդհատվող գիծ1.7	Пунктирная линия 1.7	կմ	км	0.080	68.32	5.47
	լուսանդրադարձիչ գնդիկներ	светоотражающие шары	կգ	кг	1.3	0.47	0.60
	IV Կարգի գրունտի մշակում էքսկովատորով(0.65),բարձում	Обработка почвы IV группы экскаватором (0,65), погрузка на	մ3	м³	550	0.86	471.68

29	ավտոինքնաթափեր և տեղափոխում լցակույտ մինչև 3.5կմ	самосвалами и транспортировка насыпи на расстояние до 3,5 км.	տոն		990	0.33	328.85
30	IVարգի գրունտի քանդում ձեռքով ,բարձում ավտոինքնաթափեր և տեղափոխում լցակույտ մինչև 3.5կմ	Обработка почвы IV группы экскаватором (0,65), погрузка на самосвалами и транспортировка насыпи на расстояние до 3,5 км.	մ3 տոն	м³	18 32	1.99 0.33	35.77 10.76
31	IV Կարգի գրունտի մշակում էքսկովատորով(0.65),կողքի կուտակումով հետլիցի համար	Обработка почвы IV класса экскаватором (0,65), снакапливанием в борт для боковой засыпки	մ3 տոն	м³	250 450	0.99 0.33	247.62 149.48
32	Ավազի նստաշերտ պ/Է խողովակների համար h=10սմ	Песчаная подушка для п/э труб h=10см	մ3	м³	62.5	12.26	766.09
33	Ավազի պաշտպանիչ շերտ պ/Է խողովակների համար h=35սմ	Пескозащитный слой для п/э труб h=35см	մ3	м³	218.8	12.26	2681.93
34	հավաքովի ե/բ դիտահորեր D-1000մմ	сборные смотровые колодцы Д-1000мм	հատ	шт	4	227.41235	909.6494049
		կոյուղու վերատեղադրում					
35	4-րդ կարգի բնահողի մշակում էքս. 0,65մ³շ.տ. խրամուղում, կողլիցք բնահողում	Обработка почвы IV класса экскаватором (0,65), снакапливанием в борт для	մ³	м3	270	3.6848707	0.9949151
36	Խրամուղու հատակի հարթեցում ձեռքով	Ручное выравнивание пола траншеи	մ³	м3	15	682.23705	10.23355581
37	Ավազի նստաշերտ խողովակների տակ h-10սմ	Песчаная подушка для п/э труб h=10см	մ³	м3	18	11921.641	214.5895314
38	Ավազի պաշտպանիչ շերտի իրականցում տոփանումով h-20սմ	Пескозащитный слой для п/э труб h=35см	մ³	м3	81	11921.641	965.6528915
39	Φ-150մմ պոլիէթիլենային երկշերտ լայնուկավոր խողովակի տեղադրում խրամուղում	Монтаж полиэтиленовой двухслойной широкожильной трубы П-150мм в траншею	գծմ	пгм	180	8057.7996	1450.403922
40	խողովակաշարի միացում գործող գծին	подключение трубопровода к действующей линии	միցում	соединение	14	27116.11	379.6255344
41	խողովակաշարի միացում գործող գծին	подключение трубопровода к действующей линии	միցում	соединение	2	27116.11	54.2322192
42	հավաքովի ե/բ դիտահորեր D-1000մմ	сборные смотровые колодцы Д-1000мм	հատ	шт	16	242232.56	3875.720948
42	խողովակաշարի փորձարկում	испытание трубопровода	100մ	100м	1.8	6570.1214	11.82621855
44	դիտահորերեի անցքերի փակում պլաստիկ բետոնով	закрытие скважин пластифицированным бетоном	տեղ	мест	32	593.47621	18.99123858
45	գրունտի հետլից բուլդուզերով	Обратная засипка грунта -бульдозером	1000մ³	1000м³	0.2	128102.62	25.62052488
46	գրունտի հետլիցք ձեռքով	Обратная засипка грунта -в ручную	մ³	м³	15	418.43873	6.276580894
47	գրունտի խտացում	уплотнение почвы	մ³	м³	200	56.398263	11.27965262
48	հավաքովի ե/բ դիտահորերի D-1000մմ կապարիչի և ծածկի սայի	Замена крышки Д-1000мм и накладки сборных люков	հատ	шт	10	126604.11	1266.041077
	Ընդամենը/итого						165283.532
	ԱԱՀ/НДС 20%						33056.70633
	Ընդամենը/итого						198340.238

կազմեց/составил Մ. Գասպարյան/М. Гаспарян

ՀՀ ՇԻՐԱԿԻ ՄԱՐԶԻ ԱՆԻ ՀԱՄԱՅՆՔԻ ՇԻՐԱԿԱՎԱՆ ԲՆԱԿԱՎԱՅՐԻ ԿԵՆՏՐՈՆ ՓՈՂՈՑԻ ՀԻՄՆԱՆՈՐՈԳՄԱՆ ԱՇԽԱՏԱՆՔՆԵՐ
РЕМОНТНЫЕ РАБОТЫ ЦЕНТРАЛЬНОЙ УЛИЦЫ ЖИЛОГО ПОСЕЛКА ШИРАКАВАН ОБЩИНЫ АНИ ШИРАКСКОГО МАРЗА РА

Արտաքին լուսավորման ցանց/Сеть наружного освещения

<<	Աշխատանքների անվանումը	Наименование работ	Չ/Մ.	Единица измерения	Քանակը. /количество	Միավորի արժեքը/Стоимость единицы	Ընդհանուր արժեքը/Общая стоимость
1	2	3	4	5	6	7	8
1	Լուսավորության վահան, մետաղական արկղ, հերմետիկ, 600x500x200մմ ,	Щит осветительный, короб металлический, герметичный, 600x500x200мм,	հատ	шт	2	50.9028	101.806
2	Անջատիչ ավտոմատ,1բեվեռանի I=63Ա	автоматический выключатель 1 полюс=63а	հատ	шт	2	3.25238	6.50475
3	Անջատիչ ավտոմատ,1բեվեռանի I=25Ա	автоматический выключатель 1 полюс=25а	հատ	шт	2	2.7248	5.4496
4	Անջատիչ ավտոմատ,1բեվեռանի I=16Ա	автоматический выключатель 1 полюс=16а	հատ	шт	4	2.7248	10.8992
5	Հենասյան հիմքի գրունտի փորում հորատող մեխանիզմով. d=50սմ. h=0.8	Копка грунта под опорного фундамента буровым механизмом, d=50 см, h=0,8 м.	100 հատ	100шт	26.00	8.71439	226.574
6	Գրունտի ձեռքով փռում	Ручное разбрасывание грунта	մա	м³	9.00	1.24496	11.2046
7	Գրունտի տոփանում	Уплотнения грунта	մա	м³	9.00	0.32523	2.92703
8	Խճային շերտ հիմքերի տակ h=10սմ	Гравийный слой под фундамент h=10см.	մա	м³	0.600	9.43767	5.6626
9	Հենասյուների բետոնե հիմքեր, բետոն B15	Бетонные основания столбов, бетон B15	մա	м³	9.00	55.6666	501
1	СИП 4x16մմ2 +1x25մմ2 էլեկտրահաղորդման գծի	СИП 4x16мм2 +1x25мм2 ЛЭП, прокладка под землей	գծմ	м	625	4.87329	3045.81
12	АВВГ 3x2,5մմ2 մալուխի անցկացում խողովակով	Прокладка кабеля АВВГ 3x2,5мм2 по трубе	գծմ	м	135	0.44271	59.7657
13	Փողոցի լուսատու նոր տեղադրված հենասյուների վրա LED 100w,	Уличное светодиодное светилники 100Вт на новых установленных столбах,	հատ	шт	18	36.0981	649.767
14	Նոր տեղադրված մետաղական հենասյուների ներկում հակակոռոզյոն	Покраска вновь установленных металлических столбов антикоррозийной краской	մ2	м²	75.0	1.69779	127.334
15	Հողանցման հաղորդաթիթեղ շերտավոր պողպատից՝	Лист заземления из листовой стали размером 40x4мм.	մ	м	10	1.22437	12.2437
16	Հողանցման էլեկտրոդներ, մետաղե անկյունակ 50x 50x5մմ,	Электроды проводящие, металлический уголок 50x50x5мм,	հատ	ше	2	8.7709	17.5418
	Ընդամենը/итого						4784.489
	ԱԱՀ/НДС 20%						956.8977
	Ընդամենը/итого						5741.386
	կազմեց/составил		Մ. Գասպարյան/М. Гаспарян				

Բովանդակություն

Նախահաշվի բացատրագիր

N1 Օբյեկտային նախահաշիվ

ՏՆ N1-1 հողային աշխատանքներ

ՏՆ N1-2 ճանապարհային պատվածք

ՏՆ N1-3 Իջատեղի

ՏՆ N1-4 Մայթեր

ՏՆ N1-5 Կահավորում

ՏՆ N1-6 Կողնակներ

ՏՆ N1-7 Արտաքին լուսավորություն

ՏՆ N1-8 Կոյուղու վերատեղադրում

ՀՀ ՇԻՐԱԿԻ ՄԱՐԶԻ ԱՆԻ ՀԱՄԱՅՆՔԻ ՇԻՐԱԿԱՎԱՆ ԲՆԱԿԱՎԱՅՐԻ ԿԵՆՏՐՈՆ ՓՈՂՈՑԻ ՀԻՄՆԱՆՈՐՈԳՄԱՆ ԱՇԽԱՏԱՆՔՆԵՐ

Նախահաշվի բացատրագիր

Աշխատանքի ծավալների հիման վրա կազմված է նախահաշիվ շուկայական գներով : Հաշվարկը կատարված է 1984թ գների և նորմերի հիման վրա, հիմք ընդունելով ՀՀ Ֆինանսների նախարարության կողմից հրապարակված կողմնորոշիչ գները և ինդեքսները:

Ուղղակի ծախսերի վրա հաշվարկված են

Վերադիր ծախսեր	13,3%
Շահույթ	11%
Շինարարության համար կառուցվող ժամանակավոր շենքեր և կառույցներ	1,8%
Կլիմայական պայմանների ազդեցությունը շինարարական աշխատանքների վրա	0,50%
Ոչ ընթացիկ աղբի տեղափոխում	0,15%
Չնախատեսված ծախսեր	6,0%
Տեխնիկական հսկողություն	1,8%
Հեղինակային հսկողություն	0,6%
ԱԱՀ	20%

Միավոր գներ

1.Աշխատավարձի հաշվարկը կատարված է

1984 թ. նորմատիվային աշխատատարության հիման վրա, ընդունելով շինարարությունում զբաղված բանվորների միջին (ամսեկան) աշխատավարձը (դրամ),կիրառելով համապատասխան հաշվարկվող ինդեքսը	2457,8

2. Մեքենաների շահագործման ծախսերի հաշվարկը կատարված է

1984թ.նորմատիվային ծախսի հիման վրա կիրառելով համապատասխան հաշվարկվող ինդեքսը	3107,16

3. Նյութերի արժեքների հաշվարկը կատարված է

1984թ.նորմատիվային ծախսի հիման վրա կիրառելով հետևյալ գործակիցները

նյութերի տեղափոխման, (տրանսպորտային) ծախսեր (Շիրակի մարզ)	8,80%
նորմատիվներով չհաշվարկվող (ոչ հիմնական) նյութեր	5%
նյութերի պահեստավորման և նախապատրաստական ծախսեր	2%

Նախահաշիվը կազմված է N013.2023թ. ինֆորմացիոն տեղեկագրի գներով

«ՄԱՌՔ» ՍՊԸ
ՓԱՐՁԱՖՆՈՒՅՑՈՒՄ

ՀՀ ՇԻՐԱԿԻ ՄԱՐԶԻ ԱՆԻ ՀԱՄԱՅՆՔԻ ՇԻՐԱԿԱՎԱՆ ԲՆԱԿԱՎԱՅՐԻ ԿԵՆՏՐՈՆ ՓՈՂՈՑԻ ՀԻՄՆԱՆՈՐՈԳՄԱՆ ԱՇԽԱՏԱՆՔՆԵՐ

ՕԲՅԵԿՏԱՅԻՆ ՆԱԽԱՀԱՇԻՎ N1

Ընդհանուր արժեքը **219119,2** հազ.դրամ

Կազմված է: 2024թ. գներով

Վերադարձվող գումար **525,89** հազ.դրամ

N.N	Հիմնավորում/	Հաշվարկի և նախահաշվարկի անվանումը	Նախահաշվային արժեքը/հազ. դրամ/			
			Շին-մոնտաժ.աշխ.	Սարքավորում	Այլ ծախսեր	Ընդհանուրը
1	2	3	4	5	6	7
1	N 1-1	Հողային աշխատանքներ	2683,67			2683,67
2	N 1-2	Ճանապարհային պատվածք	102407,34			102407,34
3	N 1-3	Ուղատեղեր	14228,36			14228,36
4	N 1-4	Մայթեր	23423,42			23423,42
5	N 1-5	կահավորում	122,65			122,65
6	N 1-6	Կողնակներ	360,00			360,00
7	N 1-7	Արտաքին լուսավորություն	9860,62			9860,62
8	N 1-8	Կոյուղի	9472,69			9472,69
		Ընդամենը	162558,75	0,00	0,00	162558,75
	1,0%	Փոքր ծավալի շինմոնտաժային աշխատանքների համար նախատեսված լրացուցիչ ծախսեր	1625,59			1625,59
		Ընդամենը	164184,34	0,00	0,00	164184,34
	1,80% 3.6%x0.5	Շինարարության համար կառուցվող ժամանակավոր շենքեր և կառույցներ	2955,32			2955,32
		Ընդամենը	167139,66	0,00	0,00	167139,66
	0,50% 1.0%x0.5	Ձմեռային պայմանների ազդեցություն շինարարական աշխատանքների վրա	835,70			835,70
	0,15%	Ոչ ընթացիկ աղբի տեղափոխում	250,71			250,71

		Ընդամենը	168226,06	0,00	0,00	168226,06
	1,8%	Տեխնիկական հսկողություն			3028,07	3028,07
	0,6%	Հեղինակային հսկողություն			1009,36	1009,36
		Ընդամենը	168226,06		4037,43	172263,49
	6%	Չնախատեսված ծախսեր	10093,56		242,25	10335,81
		Ընդամենը	181152,14		1447,16	182599,30
	20%	ԱԱՀ	36230,43		289,43	36519,86
		Ընդհանուրը ըստ նախահաշվի	217382,57		1736,59	219119,16
	15%	Վերադարձվող գումար				525,89

կազմեց Մ.Գասպարյան

«ՄԱՌ-Ք» ՍՊԸ
ՓՈՐՁԱՌՈՒ ՈՒԹՅՈՒՆ

ՏԵՂԱՅԻՆ (ԼՈԿԱԼ) ՆԱԽԱՀԱՇԻՎ N1-8

ՀՀ ՇԻՐԱԿԻ ՄԱՐԶԻ ԱՆԻ ՀԱՄԱՅՆՔԻ ՇԻՐԱԿԱՎԱՆ ԲՆԱԿԱՎԱՅՐԻ ԿԵՆՏՐՈՆ ՓՈՂՈՑԻ ՀԻՄՆԱՆՈՐՈԳՄԱՆ ԱՇԽԱՏԱՆՔՆԵՐ

կոյուղագծի վերատեղադրում

Նախահաշվի արժեքը_ 9472,7 հազար դրամ
կազմված է 1984թ գներով K = 2272,65 kտm= 3022,31

Հ/Հ	Հիմնաւորում	Աշխատանքների անվանումը	Չափման միավորը	Քանակը	միավորի արժեքը դրամ: Հիմնական աշխատանք (հազար դրամ)	Մեքենա. շահագործ. (դրամ)	Նյութի միավորի արժեքը	Նյութերի ընդհանուր արժեքը	գնաց.ուցակի ընդհանուր արժեքը	ընդամենը (դրամ)
1	2	3	4	5	6	7	8	9	10	11
1	1-1546	4-րդ կարգի ճանահողի մշակում էքս. 0,65մ³/շ.ա. խրամուղում, կողլիցք	մ³	270,000	114	360			473	127 788
					0,05	0,119				
2	1-960	Խրամուղու հատակի հարթեցում ձեռքով	մ²	15	1704				1704	25 567
					0,75					
3	23-1	Ավազի նստվածքների խողովակների տակ Ի-10սմ	մ³	18,00	2023				10995	197 911
					0,89					
		ավազ	մ³	1,1			7000	8972		
4	23-1	Ավազի պաշտպանիչ շերտի իրականացում տրամանումով Հ-20սմ	մ³	81,00	2023	0			10995	890 601
					0,89	0,00				
		ավազ	մ³	1,1			7000	8972		
5	22-122	Փ-150մմ պոլիէթիլենային երկշերտ լայնուկսավոր խողովակի տեղադրում	գծմ	180,0	341	332			6735	1 212 338
					0,15	0,11				
		Փ-200մմ պոլիէթիլենային երկշերտ խողովակ	գծմ	1			5000	6062		
6	23-155	Խողովակաշարի միացում գործող գծին	միացում	14,00	20408				20408	285 718
					8,98					
6	23-155	Խողովակաշարի միացում գործող գծին	միացում	2,00	20408				20408	40 817
					8,98					
7	23-109	հավաքովի ե/բ դիտահորեր D-1000մմ	հատ	16,00	15818	15353			203714	3 339 424
					6,96	5,08				
		հավաքովի ե/բ ծուծկի սալեր D-1200մմ 2հատ	1	Հատ			81670	95166		
		հավաքովի ե/բ հատակի սալեր D-1200մմ 2հատ	1	Հատ			20000	23305		

		հավաքովի ե/բպատի օղակներՊՕ10-9ա 2հատ	1	հատ			23000	26801		
		հավաքովի ե/բպատի օղակներՊՕ10-5 2հատ	1	հատ			13000	15148		
		մետաղական ներդիրներ80կգ	15	կգ			380	6642		
		մետաղական աստիճաններ,անկյունակ 40*40*5մմ	15	կգ			550	9613		
		բետոն в-15	0,025	մ³			29800	868		
8	16-219	խողովակաշարի փորձարկում	100մ	1,8	8477	318			10868	19 563
					3,73		1710	2073		
9	5-56	դիտահորերեի անցքերի փակում պլաստիկ բետոնով	տեղ	32	1364				1399	44 783
					0,6					
		պլաստիկ բետոն	մ³	0,00077			40000	36		
10	1-1634	գրունտի հետլից բուլդուզերով	1000մ³	0,20		96412			96412	19 282
						31,9				
11	1-1634	գրունտի հետլիցք ձեռքով	մ³	15	1045				1045	15 681
					0,46					
12	1-1184	գրունտի խտացում	մ³	200	141	106			247	49 337
					0,062	0,035				
7	23-109	հավաքովի ե/բ դիտահորերի D-1000մմ կապարիչի և ծածկի սալի փոխարինում	հատ	10,00	15818	15353			126337	1 263 368
					6,96	5,08				
		հավաքովի ե/բ ծածկի սալեր D-1200մմ 2հատ	1	հատ			81670	95166		
		ընդամենը								7 532 177
		վերադիր ծախսեր 13,3%								1 001 780
		ընդամենը								8 533 957
		Շահույթ 11%								938 735
		ընդամենը								9 472 692

կազմեց Մ.Գասպարյան

«ՄՍՈՔ» ՍՊԸ
ՓՈՐՁԱՔՆՆՈՒԹՅՈՒՆ

ՀՀ ՇԻՐԱԿԻ ՄԱՐԶԻ ԱՆԻ ՀԱՄԱՅՆՔԻ ՇԻՐԱԿԱՎԱՆ ԲՆԱԿԱՎԱՅՐԻ ԿԵՆՏՐՈՆ ՓՈՂՈՑԻ ՀԻՄՆԱՆՈՐՈԳՄԱՆ ԱՇԽԱՏԱՆՔՆԵՐ

Տեղային նախահաշիվ №1-1

Հողային աշխատանքներ 40-Ը Դ ՓՈՂՈՑ

Կազմված է 2024թ. գներով մնա.մեխ.-3107.16, աշխ.-2457.83 Նախահաշվային արժեքը 2683,67 հազ. դրամ

NN ը/կ	Հիմնավորում	Աշխատանքների անվանումը	Չափման միավորը	Քանակը	Աշխատավարձ		Մեխանիզմի շահագործման ծախսեր		Նյութեր					Միավորի ընդհանուր արժեքը հազ. դրամ	Ընդհանուր արժեքը հազ. դրամ
					Ըստ նորմերի	գործող գներով q=2.27265	Ըստ նորմերի	գործող գներով q=3.02231	Նյութերի անվանումը	Չափման միավոր	Նյութածախսը միավորի համար	Նյութի միավորի արժեքը	Ընդհանուր արժեքը q=1.16525		
1	2	3	4	5	6	7	8	9	10	11	12	13	14	15	16
1	1-1581 1-1604	IV Կարգի գրունտի մշակում էքսկավատորով(0.65),բարձում ավտոհինքնաթափեր և տեղափոխում լցակույտ մինչև 3.5կմ	մ3 տոն	1491 2684	0,006	0,014	0,157	0,475 0,250	խիճ		0,00009	1500,0	0,1573	0,65 0,25	962,36 670,95
2	1-1581 1-1604	IVարգի գրունտի քանդում ձեռքով ,բարձում ավտոհինքնաթափեր և տեղափոխում լցակույտ մինչև 3.5կմ	մ3 տոն	239 430	0,380	0,864	0,157	0,475 0,250	խիճ		0,00009	1500,0	0,1573	1,50 0,25	357,41 107,55
3	1-1612 1-1580	IV Կարգի գրունտի մշակում էքսկավատորով(0.65),կողքի կուտակումով կողնակների լիցքի համար	մ3 տոն	79 143	0,050	0,114	0,157	0,475 0,250	խիճ		0,00009	1500,0	0,1573	0,75 0,25	59,04 35,64

Ընդամենը	հազ.դրամ	2133,91
Վերադիր ծախսեր	13,3%	283,81
Ընդամենը	հազ.դրամ	2417,72
Շահույթ	11%	265,95
Ընդհանուրը	հազ.դրամ	2683,67

Կազմեց՝ Մ. Գաբրիելյան

«ՄԱՌՔ» ՍՊԸ ՓՈՐՁԱՓՆՈՒԹՅՈՒՆ

ՀՀ ՇԻՐԱԿԻ ՄԱՐԶԻ ԱՆԻ ՀԱՄԱՅՆՔԻ ՇԻՐԱԿԱՎԱՆ ԲՆԱԿԱՎԱՅՐԻ ԿԵՆՏՐՈՆ ՓՈՂՈՑԻ ՀԻՄՆԱՆՈՐՈԳՄԱՆ ԱՇԽԱՏԱՆՔՆԵՐ

Տեղային նախահաշիվ №1-2
Ճանապարհային պատվածք

Կազմված է 2024թ. գնագրով

Նախահաշվային արժեքը 102407,34 հազ. դրամ

NN ը/կ	Հիմնավորում	Աշխատանքների անվանումը	Չափման միավոր	Քանակը	Աշխատավարձը: Ըստ նորմերի	Աշխատավարձը: գործող գներով կ=2,27265	Մեխանիզմի շահագործման արժեքը: Ըստ նորմերի	Մեխանիզմի շահագործման արժեքը: գործող գներով կ=3,02231	Նյութերի անվանումը	Չափման միավոր	Նյութերի միավորի գինը	Նյութերի արժեքը	Ընդհանուր արժեքը կ=1,16525	Միջնորմի ընդհանուր արժեքը հազ. դրամ	Ընդհանուր արժեքը հազ. դրամ
									Այդ թվում: Նյութեր						
1	2	3	4	5	6	7	8	9	10	11	12	13	14	15	16
1	27-20 7-2	Ավազակարպճային շերտ h=10սմ	մ3	696,3	0,08	0,182	0,26	0,786	ավազակոպիս	մ3	1,22	3,80	5,414	6,38	4443,75
									ջուր	մ3	0,07	0,15			
2	27-38-1 10-1	Խճային շերտ h=10սմ	մ2	6963	0,0232	0,053	0,0575	0,174	խճաքարակոպճային խառնուրդ C5	մ3	0,124	5,42	0,785	1,01	7043,58
									ջուր	մ3	0,011	0,150			
3	27-251	Մակերևույթի մշակում բիտումային էմուլսիայով 4.12տ/1000մՔ	տոն	28,69			2,2	6,649	բիտումային էմուլսիա	տոն	1,03	250,0	300,05	306,70	8798,50
4	27-164 40-1	Տաք մանրահատիկ ա/բետոն h=6սմ	մ2	6430	0,0209	0,0475	0,0474	0,143	մանր.ա/բ „Բ"տիպ	տոն	0,1751	27,00	5,509	5,67	36475,51
5	27-164 40-1	Տաք մանրահատիկ ա/բետոն h=4սմ	մ2	6430	0,0209	0,0475	0,0474	0,143	մանր.ա/բ „Բ"տիպ	տոն	0,1157	27,00	3,672	3,84	24667,49

Ընդամենը	հազ.դրամ	81428,83
Վերադիր ծախսեր	13,3%	10830,03
Ընդամենը	հազ.դրամ	92258,86
Շահույթ	11%	10148,48
Ընդհանուրը	հազ.դրամ	102407,34

կազմեց՝ Մ. Գասպարյան

«ՄԱՌՔ» ՍՊԸ
ՓՈՐՁԱՔՆՆՈՒԹՅՈՒՆ

ՀՀ ՇԻՐԱԿԻ ՄԱՐԶԻ ԱՆԻ ՀԱՄԱՅՆՔԻ ՇԻՐԱԿԱՎԱՆ ԲՆԱԿԱՎԱՅՐԻ ԿԵՆՏՐՈՆ ՓՈՂՈՑԻ ՀԻՄՆԱՆՈՐՈԳՄԱՆ ԱՇԽԱՏԱՆՔՆԵՐ

Տեղային նախահաշիվ 1-3

ԻՋԱՏԵՂԵՐ

Կազմված է 2024թ. գներով

Նախահաշվային արժեքը 14228,36 հազ. դրամ

NN	Հիմնավորում	Աշխատանքների անվանումը	Չափման միավորը	Քանակը	Աշխատավարձ: Ըստ նորմերի	Աշխատավարձ: գործող գներով q=2.27265	Մեխանիզմի շահագործման ծախսեր: Ըստ նորմերի	Մեխանիզմի շահագործման ծախսեր: գործող գներով q=3.02231	Նյութեր: Նյութերի անվանումը	Նյութեր: Չափման միավոր	Նյութեր: Նորմատիվային միավորի համար	Նյութեր: Նյութի միավորի արժեքը	Նյութեր: Ընդհանուր արժեքը q=1.16525	Միավորի ընդհանուր արժեքը	Ընդհանուր արժեքը դրամ
1	2	3	4	5	6	7	8	9	10	11	12	13	14	15	16
1	1-1581	IV Կարգի գրունտի մշակում էքսկավատորով(0.65),բարձում ավտոմինքնաթափեր և տեղափոխում լցակույտ մինչև 3.5կմ	մ3	134	0,006	0,014	0,157	0,475	խիճ	մ3	0,00009	500,0	0,1350	0,65	86,49
	1-1604		տոն	241				0,250						0,25	60,30
2	1-1581	IVարգի գրունտի քանդում ձեռքով ,բարձում ավտոմինքնաթափեր և տեղափոխում լցակույտ մինչև 3.5կմ	մ3	15	0,380	0,864	0,157	0,475	խիճ	մ3	0,00009	500,0	0,1573	1,52	23,13
	1-1604		տոն	27				0,250						0,25	6,84
3	27-38-1	Խճային շերտ h=12սմ	մ2	932,60	0,0232	0,053	0,0575	0,174	Ավազակոպճային խառնուրդ	մ3	0,149	5,42	0,942	1,[illegible]7	1089,[illegible]6
	10-1								ջուր	մ3	0,011	0,150			
4	27-251	Մակերևույթի մշակում բիտումային էմուլսիայով 4.12տ/1000մՔ	տոն	3,84			2,2	6,836	բիտումային էմուլսիա	մ3 տոն	1,03	250,0	300,05	306,89	[illegible]179,16
5	27-164 40-1	Տաք մանրահատիկ ա/բետոն h=6սմ	մ2	933	0,0209	0,0475	0,0474	0,143	մանր.ա/բ „Բ"տիպ	տոն	0,1751	27,00	5,509	5,67	5290,45
6	27-164 40-1	Տաք մանրահատիկ ա/բետոն h=4սմ	մ2	933	0,0209	0,0475	0,0474	0,143	մանր.ա/բ „Բ"տիպ	տոն	0,1167	27,00	3,672	3,84	3577,80

Ընդամենը	հազ.դրամ	11313,63
Վերադիր ծախսեր	13,3%	504,71
Ընդամենը	հազ.դրամ	12818,34
Շահույթ	11%	410,02
Ընդհանուրը	հազ.դրամ	14228,36

Կազմեց՝ Մ.Գասպարյան

«ՄԱՌՔ» ՍՊԸ ՓՈՐՁԱՔՆՆՈՒԹՅՈՒՆ

ՀՀ ՇԻՐԱԿԻ ՄԱՐԶԻ ԱՆԻ ՀԱՄԱՅՆՔԻ ՇԻՐԱԿԱՎԱՆ ԲՆԱԿԱՎԱՅՐԻ ԿԵՆՏՐՈՆ ՓՈՂՈՑԻ ՀԻՄՆԱՆՈՐՈԳՄԱՆ ԱՇԽԱՏԱՆՔՆԵՐ

Տեղային նախահաշիվ 1-4

Մայթեր

Կազմված է 2024թ. գների վրա — Նախահաշվային արժեքը **23423,42** հազ. դրամ

NN	Հիմնավորում	Աշխատանքների անվանումը	Չափման միավորը	Քանակը	Աշխատավարձ: Ընդ նորմերի	Աշխատավարձ: գործող գներով q=2.45783	Մեխանիզմի շահագործման: Ընդ նորմերի	Մեխանիզմի շահագործման: գործող գներով q=3.10716	Նյութեր: Նյութերի անվանումը	Նյութեր: Չափման միավոր	Նյութեր: Նյութածախսը միավորի համար	Նյութեր: Նյութի միավորի արժեքը	Նյութեր: Ընդհանուր արժեքը q=1.16525	Միավորի ընդհանուր արժեքը հազ. դրամ	Ընդհանուր արժեքը հազ. դրամ
1	2	3	4	5	6	7	8	9	10	11	12	13	14	15	16
1	1-1581	IV Կարգի գրունտի մշակում էքսկուսատորով (0.65), բարձում ավտոմեքենաթափեր և տեղափոխում լցակույտ մինչև 3.5կմ	մ3	151	0,006	0,014	0,157	0,475	խիճ	մ3	0,00009	1500,0	0,1350	0.65	97,46
	1-1604		տոն	272				0,250						0.25	67,96
2	1-1581	IVարգի գրունտի քանդում ձեռքով, բարձում ավտոմեքենաթափեր և տեղափոխում լցակույտ մինչև 3.5կմ	մ3	27	0,380	0,864	0,157	0,475	խիճ	մ3	0,00009	1500,0	0,1573	1.52	41,03
	1-1604		տոն	49				0,250						0.25	12,15
3	11-5 1-5	Խիճ 10-20 ֆրակցիա h=10սմ	մ3	81	0,14	0,34	0,074	0,23	խիճ 10-20	մ3	0,10	3,80	0,443	1,02	82,36
4	27-86 19-4	Բազատեղ եզրաքարերի տեղադրում (15x30), Միաձույլ բետոնե հիմքի վրա	գծ.մ	1126,7	0,592	1,454	0,0071	0,022	եզրաքար բետոն B15 ցեմ. շաղախ	գծ.մ մ3 մ3	1 0,059 0,0006	5,750 29,86 32,40	8,776	10,25	11550,47
5	27-173 43-1	Ավազացեմենտային ի արնուրդ (5:1հարաբերությամբ) 60մմ	մ2	810,0	0,140	0,344	0,074	0,230	Ավազացեմենտային սարքում	մ3	0,053	3,80	0,257	0,83	672,99
6	27-171 42-5	Բետոնե սալիկների ի դականացում, 60մմ հաստությամբ	մ2	810,0	0,0551	0,135	0,0186	0,058	Բետոնեսալիկ.	մ2	1	4,6	5,337	5,53	4479,35
7	11-5 1-5	Ավազակոպճային շերտ միաձույլ բետոն եզրաշարի տակ h=8սմ	մ3	10,80	1,67	4,10			ավազակոպիճ	մ3	1,25	3,80	5,535	9.64	104,11
8	6-90 11-1	10x20 315 /1455.6/ Միաձույլ բետոնե եզրաշար	մ3	10,80	4,30	10,569	0,33	1,025	բետոն B15 կոր. Վահան փայտանյութ հեղույս	մ3 մ2 մ3 տոն	1,02 0,717 0,0165 0,0009	29,856 3,50 104,167 1167,0	41,636	53,23	574,89
9	11-5 1-5	եզրաքարերի հիմքի ավազակոպճային շերտի	մ3	23,80	1,67	4,10			եզրաքար	մ3	1,02	29,856	35,485	39,59	942,24
		Ընդամենը	հազ.դրամ												18625,05
		Ընդամենը	13,3%												2477,13
		Վերադիր ծախսեր	հազ.դրամ												21102,18
		Շահույթ	11%												2321,24
		Ընդամենը	հազ.դրամ												23423,42

Կազմեց՝ Մ. Գասպարյան

«ՄԱՌՔ» ՍՊԸ ՓՈՐՁԱՔՆՆՈՒԹՅՈՒՆ

ՀՀ ՇԻՐԱԿԻ ՄԱՐԶԻ ՍՆԻ ՀԱՄԱՅՆՔԻ ՇԻՐԱԿԱՎԱՆ ԲՆԱԿԱՎԱՅՐԻ ԿԵՆՏՐՈՆ ԳՈՂՈՑԻ ՀԻՄՆԱՆՈՐՈԳՄԱՆ ԱՇԽԱՏԱՆՔԱՅԻՆ

Տեղային նախահաշիվ 1-5

Ճանապարհի կահավորում

Կազմված է 2024թ. գներով

Նախահաշվային արժեքը 122,65 հազ. դրամ

NN	Հիմնավորում	Աշխատանքների անվանումը	Չափման միավորը	Քանակը	Գնի թվում Աշխատավարձ: Ըստ նորմերի	Աշխատավարձ: գործող գներով q=2.45783	Մեխանիզմի շահագործման ծախսեր: Ըստ նորմերի	Մեխանիզմի շահագործման ծախսեր: գործող գներով q=3.10716	Նյութեր: Նյութերի անվանումը	Նյութեր: Չափման միավոր	Նյութեր: Նյութաբանական միավորի հանար	Նյութեր: Նյութի միավորի արժեքը	Նյութեր: Ընդհանուր արժեքը q=1.16525	Միավորի ընդհանուր արժեքը հազ. դրամ	Ընդհանուր արժեքը հազ. դրամ
1	2	3	4	5	6	7	8	9	10	11	12	13	14	15	16
		Ճանապարհային նշաններ							ավտոգակոփած						
1	27-18446-7	Ճանապարհային նշանների տեղադրում մետաղական սյան վրա	հատ	1	1,670	4,105	0,650	2,020						6,12	6,12
		Մետաղական խողովակ 57x3,0մմ	գծ.մ	4					Մետաղական խողովակ 57x3,0մմ	գծ.մ	1	1,44	1,44	1,68	6,71
		բետոն B15	մ3	0,1					բետոն B15	մ3	1	29,86	29,86	34,79	4,35
		Առավելության	հատ	2					Առավելության	հատ	1	13,00	13,00	15,15	30,30
	գ.	*Նյութատար տարր՝ աշակոնա ներկով, լուսանդրադարձիչ գնդիկների օգտագործմամբ 0.35կգ-ում*													
1	27-24556-1	Համատարած 1.1	Լմ	0,46	1,560	3,834	5,840	18,146	էմալ	կգ	42	0,802	39,250	61,23	28,23
		լուսանդրադարձիչ գնդիկներ	կգ	1,2					լուսանդրադարձիչ գնդիկներ	կգ	1	0,300	0,350	0,35	0,42
2	27-24956-5	Ընդհատվող գիծ 1.6	Լմ	0,46	1,560	3,834	5,840	18,146	էմալ	կգ	10,5	0,802	9,813	31,79	14,62
		լուսանդրադարձիչ գնդիկներ	կգ	6,30					լուսանդրադարձիչ գնդիկներ	կգ	1	0,300	0,350	0,35	2,21
3	27-25056-6	Ընդհատվող գիծ 1.7	Լմ	0,080	1,560	3,834	5,840	18,146	էմալ	կգ	31,5	0,802	29,438	51,42	4,11
		լուսանդրադարձիչ գնդիկներ	կգ	1,3					լուսանդրադարձիչ գնդիկներ	կգ	1	0,300	0,350	0,35	0,43
		Ընդամենը	հազ.դրամ												97,53
		Վերադիր ծախսեր	13,3%												12,97
		Ընդամենը	հազ.դրամ												110,50
		Շահույթ	11%												12,15
		Ընդհանուրը	հազ.դրամ												122,65

Կազմեց՝ Մ. Գասպայան

«ՍԱՌՔ» ՍՊԸ
ՓՈՐՁԱՔՆՆՈՒԹՅՈՒՆ

		ԱԲԲՓ 3x2,5մմ2			գծմ	1,02	0,156	0,16						
13	E8-594-1	Փողոցի լուսատու նոր տեղադրված հենասյուների վրա LED 100w,	հատ	18				24,28	0,580	1,32	0,580	1,75	27,35	492,247
		Փողոցի լուսատու, LED 60w,			հատ	1	20,83	20,83						
14	E15-614	Նոր տեղադրված մետաղական հենասյուների ներկում հակակոռոզյոն ներկով	մ2	75,0				0,41	0,38	0,87	0,000	0,001	1,29	96,466
		ներկ			կգ	0,271	1,20	0,33						
		օլիֆ			կգ	0,027	1,07	0,03						
15	E8-472-7	Հողանցման հաղորդաթիթեղ շերտավոր պողպատից՝ 40x4մմ չափ.	մ	10				0,62	0,13	0,30	0,002	0,005	0,93	9,276
		Շերտավոր պողպատ 40x4չափերով			մ	1	0,53	0,53						
16	E8-471-1	Հողանցման էլեկտրոդներ, մետաղե անկյունակ 50x 50x5մմ,	հատ	2				6,33	0,05	0,10	0,07	0,21	6,64	13,289
		Մետաղե անկյունակ 50x 50x5մմ, 8,1գծմ			մ	4,05	1,34	5,43						
		Ընդամենը												3624,613
		Առավելագույն կշիռ												1,00
		Ընդամենը												3624,613

ընդամենը		**3624,613**
վերադիր ծախսեր	13,3%	482,073
ընդամենը		**4106,686**
Շահույթ	11,0%	451,735
ընդամենը		**4558,421**

կազմեց Մ. Գասպարյան

«ՄԱՌ-Ք» ՍՊԸ
ՓՈՐՁԱՔՆՆՈՒԹՅՈՒՆ

Նախահաշիվ 1-7

ՀՀ Շիրակի մարզի Անի համայնքի Մարալիկ բնակավայրի երիտասարդական փողոցի ՆԿ0+00.0-7+62.0հատվածի արտաքին լուսավորության կառուցման շինարարական աշխատանքներ

(օբյեկտի անվանումը)

<<	Հիմնավ.	Աշխատանքների և ծախսերի անվանումը	Չ/Մ	Քանակը	Միավորի գումար: Նյութեր: Չ/Մ	Նյութեր: ծախս	Նյութեր: միավորի գին հազ.դր	Նյութեր: Միավորի գումար հազ. դր.	Հիմնական աշխատանքներ՝ աշխատավարձ ռուբ. 1984թ	Հիմնական աշխատավարձ հազ.դր.	Մեքենա-մեխ-երի շահագործում ռուբ. 1984թ	Մեքենա-մեխ-երի շահագործում հազ դր.	Ընդամենը հազ. դրամ 9+10+11	Ընդհանուրը (հազ. դրամ) 12x5
1	2	3	4	5	6	7	8	9	10	10	11	11	12	13
		Արտաքին լուսավորման ցանց												
1	E8-612-2	Լուսավորության վահան, մետաղե արկղ, հերմետիկ, 600x500x200մմ ,	հատ	2				34,96	1,48	3,36	0,08	0,24	38,56	77,125
		Լուսավորության վահան, մետաղե արկղ, հերմետիկ, 600x500x200մմ			հատ	1	30,00	30,00						
2	E8-525-1	Անջատիչ ավտոմատ,1բեվեռանի I=63Ա	հատ	2				1,37	0,45	1,02	0,03	0,08	2,46	4,928
		Անջատիչ ավտոմատ, 1բեվեռանի I=63Ա			հատ	1	1,17	1,17						
3	E8-525-1	Անջատիչ ավտոմատ,1բեվեռանի I=25Ա	հատ	2				0,97	0,45	1,02	0,03	0,08	2,06	4,128
		Անջատիչ ավտոմատ, 1բեվեռանի I=25Ա			հատ	1	0,83	0,83						
4	E8-525-1	Անջատիչ ավտոմատ,1բեվեռանի I=16Ա	հատ	4				0,97	0,45	1,02	0,03	0,08	2,06	8,257
		Անջատիչ ավտոմատ, 1բեվեռանի I=16Ա			հատ	1	0,83	0,83						
5	E1-441 կիրարկ	Հենասյան հիմքի գրունտի փորում հորատող մեխանիզմով, d=50սմ, h=0.8 մ	100 հատ	26,00					0,18	0,42	2,05	6,18	6,60	171,647
6	E1-967	Գրունտի ձեռքով փռում	մա	9,00					0,42	0,94			0,94	8,488
7	E1-1184	Գրունտի տոփանում	մա	9,00					0,06	0,14	0,03	0,11	0,25	2,217
8	E23-3	Խճայինշերտ հիմքերի տակ h=10սմ	մա	0,600				5,13	0,890	2,02			7,15	4,290
		Ավազ			մ3	1.1	4.00	4.40						
9	E6-2	Հենասյուների բետոնե հիմքեր, բետոն B15	մա	9,00				35,49	2,45	5,57	0,37	1,12	42,17	379,545
		Բետոն B15			մ3	1.02	29.86	30.45						
1	E8-288-1	СИП 4x16մմ2 +1x25մմ2 էլեկտրահաղորդման գծի անցկացում ստորգետյա	գծմ	625				3,55	0,055	0,13	0,006	0,02	3,69	2307,431
		СИП, 4x16մմ2 էլ հաղորդ. գիծ			գծմ	1,02	0,82	0,83						
		АПВ 1x25մմ2 էլ հաղորդ. գիծ			գծմ	1,02	0,14	0,14						
		լայնուկավոր պ/Է խողովակ Փ-90մմ			գծմ	1,02	1,53	1,56						
		լայնուկավոր պ/Է խողովակ Փ50մմ			գծմ	1,02	0,50	0,51						
12	E8-149-1	АВВГ 3x2,5մմ2 մալուխի անցկացում խողովակով	գծմ	135				0,19	0,032	0,14	0,003	0,01	0,34	45,277

ՀՀ ՇԻՐԱԿԻ ՄԱՐԶԻ ԱՆԻ ՀԱՄԱՅՆՔԻ ՇԻՐԱԿԱՎԱՆ ԲՆԱԿԱՎԱՅՐԻ ԿԵՆՏՐՈՆ ՓՈՂՈՑԻ ՀԻՍՆԱՆՈՐՈԳՅԱՆ ԱՇԽԵՏԱՆՔՆԵՐ

Տեղային նախահաշիվ N 1-7

Կողնակներ

Կազմված է 2023թ. գներով ինֆորմացիոն տեղեկագիր N09

Նախահաշվային արժեքը 352,31 հազ. դրամ

NN	Հիմնավորում	Աշխատանքների անվանումը	Չափման միավորը	Քանակը	Աշխատավարձ: Ըստ նորմերի	Աշխատավարձ: գործող գներով գ=2.27265	Մեխանիզմի շահագործման ծախսեր: Ըստ նորմերի	Մեխանիզմի շահագործման ծախսեր: գործող գներով գ=3.02231	Նյութեր: Նյութերի անվանումը	Նյութեր: Չափման միավոր	Նյութեր: Նյութածախսը միավորի համար	Նյութեր: Նյութի միավորի արժեքը	Նյութեր: Ընդհանուր արժեքը գ=1.16525	Միավորի ընդհանուր արժեքը հազ. դրամ	Ընդհանուր արժեքը հազ. դրամ
1	2	3	4	5	6	7	8	9	10	11	12	13	14	5	6
1	27-229	Կողնակների ամրացում ավազակոպիճ h=5սմ	մ²	360,0	0,0167	0,041	0,0477	0 148	ավազակոպիճ	մ3	0,155	3,80	0,590	0,78	280,61
	51-13								ջուր	մ3	0,007	0,15			

Ընդամենը	հազ.դրամ	280,61
Վերադիր ծախսեր	13,3%	37,32
Ընդամենը	հազ.դրամ	317,93
Շահույթ	11%	34,97
Ընդհանուրը	հազ.դրամ	352,91

«ՄԱՌ-Ք» ՍՊԸ
ՓՈՐՁԱՔՆՆՈՒԹՅՈՒՆ

ՀՀ ՇԻՐԱԿԻ ՄԱՐԶԻ ԱՆԻ ՀԱՄԱՅՆՔԻ ՇԻՐԱԿԱՎԱՆ ԲՆԱԿԱՎԱՅՐԻ ԿԵՆՏՐՈՆ ՓՈՂՈՑԻ ՀԻՄՆԱՆՈՐՈԳՄԱՆ ԱՇԽԱՏԱՆՔՆԵՐ

Տեղային նախահաշիվ N 1-7

ԼՈՒՍԱՎՈՐՈՒԹՅԱՆ ՀԱՄԱՐ ՀՈՂԱՅԻՆ ԱՇԽԱՏԱՆՔՆԵՐ

Կազմված է 2024թ. գներով մեն.մեխ.-3022.31, աշխ.-2722.65 Նախահաշվային արժեքը 5302,20 հազ. դրամ

NN	Հիմնավորում	Աշխատանքների անվանումը	Չափման միավորը	Քանակը	Այդ թվում Աշխատավարձ: Ըստ նորմերի	Աշխատավարձ: գործող գներով q=2.27265	Մեխանիզմի շահագործման: Ըստ նորմերի	Մեխանիզմի շահագործման: գործող գներով q=3.02231	Նյութեր: Նյութերի անվանումը	Նյութեր: Չափման միավոր	Նյութեր: Նյութերի միավորի համար	Նյութեր: Նյութի միավորի արժեքը	Նյութեր: Ընդհանուր արժեքը q=1.16525	Միավորի ընդհանուր արժեքը հազ. դրամ	Ընդհանուր արժեքը հազ. դրամ
1	2	3	4	5	6	7	8	9	10	11	12	13	14	15	16
1	1-1581 1-1604	IV Կարգի գրունտի մշակում էքսկովատորով(0.65),բարձում ավտոինքնաթափեր և տեղափոխում լցակույտ մինչև 3.5կմ	մ3 տոն	550 990	0,006	0,014	0,157	0,475 0,250	խիճ		0,00009	1500,0	0,1573	0,65 0,25	355,00 247,50
2	1-1581 1-1604	IVարգի գրունտի քանդում ձեռքով ,բարձում ավտոինքնաթափեր և տեղափոխում լցակույտ մինչև 3.5կմ	մ3 տոն	18 32	0,380	0,864	0,157	0,475 0,250	խիճ		0,00009	1500,0	0,1573	1,50 0,25	26,92 8,10
3	1-1612 1-1580	IV Կարգի գրունտի մշակում էքսկովատորով(0.65),կողքի կուտակումով հետլիցի համար	մ3 տոն	250 450	0,050	0,114	0,157	0,475 0,250	խիճ ավազակոպիճ		0,00009	1500,0	0,1573	0,75 0,25	186,36 112,50
4	27-20 7-2	Ավազի նստաշերտ պ/է խողովակների համար h=10սմ	մ3	62,5	0,08	0,182	0,26	0,786	ավազ ջուր	մ3 մ3	1,22 0,07	5,80 0,15	8,258	9,23	575,57
5	27-20 7-2	Ավազի պաշտպանիչ շերտ պ/է խողովակների համար h=35սմ	մ3	218,8	0,08	0,182	0,26	0,786	ավազ ջուր	մ3 մ3	1,22 0,07	5,80 0,15	8,258	9,23	2018,46

6	23-109	հավաքովի ե/բ դիտահորեր D-1000մմ	հատ	4,00	6,96	15,82	5,08	15,35						171	684,62
		հավաքովի ե/բ ծածկի սալեր D-1200մմ 1հատ	1	հատ								81,67	95		
		հավաքովի ե/բ հատակի սալեր D-1200մմ 1հատ	1	հատ								20	23		
		հավաքովի ե/բպատի օղակներՊՕ10-9ա1հատ	1	հատ								23	27		
Те			0,315	հատ								23	8		
													0		
		մետաղական աստիճաններ,անկյունակ 40*40*5մմ	15	կգ								0,55	10		
		բետոն в-15	0,025	մ³								29,8	1		

Ընդամենը	հազ.դրամ	4216,03
Վերադիր ծախսեր	13,3%	560,73
Ընդամենը	հազ.դրամ	4776,76
Շահույթ	11%	525,44
Ընդհանուրը	հազ.դրամ	5302,20

Կազմեց՝ Մ. Գասպարյան

«ՄԱՌ-Ք» ՍՊԸ
ՓՈՐՁԱՔՆՆՈՒԹՅՈՒՆ

ՀԱՄԱՀԱՎԱՔ ԱՄՓՈՓԱԳԻՐ

ՀՀ Շիրակի մարզի Անի համայնքի Շիրակավան բնակավայրի կենտրոն ճանապարհի հիմնանորոգում
Կմ 0+000–Կմ 0+461

NN	Աշխատանքների անվանումը	Չափ. միավ.	Ծավալը	Ծանոթ.
1	3	5	6	7
	II. Երթևեկելի մաս (հրապարակ)			
1	IV կարգի բնահողի մշակում էքս. 0,65 մ^3 շ.տ. բարձում ա/ի տեղափոխում լցակույտ 1,5 կմ	մ^3	978	
2	IV կարգի բնահողի քանդում ձեռքով,բարձում ա/ի տեղափոխում լցակույտ 1,5 կմ	մ^3	173	
3	Հատիկավոր ենթահիմք , ավազակոպիճ h=10 սմ	մ^2	3290	
4	Խճային հիմք բիտումի տարածումով 4.12տ/1000մ^2 h = 15 սմ	մ^2	3290	
5	Տաք խոշորահատիկ ծակոտկեն ա/բ h=6 սմ	մ^2	3290	
6	Տաք մանրահատիկ ա/բետոն h=4սմ	մ^2	3290	
	V. Մայթեր			
1	IV կարգի բնահողի մշակում էքս. 0,65 մ^3 շ.տ. բարձում ա/ի տեղափոխում լցակույտ 1,5 կմ	մ^3	151	
2	IV կարգի բնահողի քանդում ձեռքով,բարձում ա/ի տեղափոխում լցակույտ 1,5 կմ	մ^3	27	
3	խիճ 10-20 ֆրակցիա h=10սմ	մ^2	810,0	
4	Ցեմենտ-ավազային չոր խառնուրդ (5:1) h=6սմ	մ^2	810,0	
5	Բետոնե սալեր h=6սմ (գունավոր; գույնը համաձայնեցնել պատվիրատուի հետ)	մ^2	810,0	
6	Նոր բազալտե եզրաքարերի տեղադրում 15x30սմ	գծ.մ	680,0	
.	Եզրաքարերի հիմքի և ամրացման միաձույլ բետոն B-15 դասի	մ^3	40,8	
.	Եզրաքարերի հիմքի ավազակոպճային շերտի իրականացում h=10սմ	մ^3	23,8	
7	*Բետոնե եզրաշարի իրականացում 10x20սմ*	գծ.մ/մ^3	*540/10,8*	
.	Եզրաքարերի հիմքի ավազակոպճային շերտի իրականացում h=10սմ	մ^3	10,8	

«ՄԱՌ-Ք» ՍՊԸ
ՓՈՐՁԱՔՆՆՈՒԹՅՈՒՆ

ՀԱՄԱՀԱՎԱՔ ԱՄՓՈՓԱԳԻՐ

ՀՀ Շիրակի մարզի Անի համայնքի Շիրակավան բնակավայրի կենտրոն ճանապարհի հիմնանորոգում
Կմ 0+000–Կմ 0+461

NN	Աշխատանքների անվանումը	Չափ. միավ.	Ծավալը	Ծանոթ.
1	3	5	6	7
	I Հողային աշխատանքներ			
1	396-IV կարգի բնահողի մշակում էքս. 0,65 մ^3 շ.տ. բարձում ա/ի տեղափոխում լցակույտ 1,5 կմ	մ^3	512,8	
2	396-IV կարգի բնահողի քանդում ձեռքով,բարձում ա/ի տեղափոխում լցակույտ 1,5 կմ	մ^3	66,1	
3	396-IV կարգի բնահողի քանդում քանդում էքս. 0,65մ^3 շ.տ., կողքի կուտակումով կողնակների լիցքի համար	մ^3	79,2	
	II. Երթևեկելի մաս			
1	Հատիկավոր ենթահիմք , ավազակոպիճ h=10 սմ	մ^2	3672,7	
2	Խճային հիմք բիտումի տարածումով 4.12տ/1000մ^2 h = 15 սմ	մ^2	3139,9	
3	Մանրահատիկ ա/բ տիպ «Բ» մակնիշ 1-ին h = 5 սմ	մ^2	3139,9	
	III. Կողնակների իրականացում			
	Նախապես մշակված 396-IV կարգի բնահողի տեղափոխում լիցք 20մ հեռ. վրա բուլդոզերով (հարթում, ջրում, խտացում 25տ գլդոնով՝ 6 անցում 1 հետքի վրայով)	մ^3	79,2	
	Կողնակների ամրացում $h_{միջ}$=5սմ ավազակոպճային նյութից	մ^2	360	
	IV. Իջատեղեր			
1	396-IV կարգի բնահողի մշակում էքս. 0,65 մ^3 շ.տ. բարձում ա/ի տեղափոխում լցակույտ 1,5 կմ	մ^3	134	
2	396-IV կարգի բնահողի քանդում ձեռքով,բարձում ա/ի տեղափոխում լցակույտ 1,5 կմ	մ^3	15,22	
3	Խճային հիմք (C-5) h=12սմ ,100մ^2-ի համար՝ խիճ (40-70)-1.56մ3 խիճ (20-40)-5.46մ3 խիճ (10-20)-3.12մ3 խիճ (5-10)-1.56մ3 խիճ (0-5)-3.9մ3 ջուր-1.1մ3	մ^2	932,6	
4	Մանրահատիկ ա/բ h=4սմ	մ^2	932,6	
	V. Մայթեր			
1	Բազալտե եզրաքարերի 15x30սմ տեղադրում միաձույլ բետոնե հիմք, 1գծմ-0,035մ^3, B15 ավազակոպճային շերտ h=5սմ, 1գծմ - 0,0125մ^3	գծմ	446,7	
	VI. Վաքեր			
1	Ավազակոպճային շերտ h=10սմ	մ^3	21,13	
2	Ե/բ հավաքովի Ֆ-2-20սմ վաքերի տեղադրում	հատ/գծմ/մ^3	325/325/32,5	
3	Վաքերի ջրամեկուսացում տաք բիտումով 2շերտ	մ^2	308,75	
	VII. Դիտահորերի նորոգում, բարձրացում			
1	Դիտահորի բարձրացում և նորոգում B-20 միաձույլ բետոնով	հատ/մ^3	10/1,2	

«ՄԱՌ-Ք» ՍՊԸ
ՓՈՐՁԱՔՆՆՈՒԹՅՈՒՆ

1	3	5	6	7
2	Դիտահորի նոր ե/բսալ 1.5x1.5մ և կափարիչ թուջե մտոցով	հատ	10	
	VIII. Նշաններ			
1	Նոր նշանների տեղադրում	հատ	1	
	- առավելության	հատ	1	

«ՄԱՌՔ» ՍՊԸ
ՓՈՐՁԱՔՆՆՈՒԹՅՈՒՆ

ՄԱՅԹԵՐԻ ՔԱՆԴՄԱՆ ԵՎ ՎԵՐԱԿԱՆԳՄԱՆ ԱՄՓՈՓԱԳԻՐ

ՀՀ Շիրակի մարզի Անի համայնքի Շիրակավան բնակավայրի կենտրոն ճանապարհի հիմնանորոգում
ԿՄ 0+000–ԿՄ 0+461

Սկիզբը		Վերջը		Երկարություն մ		Լայնություն (միջին) մ	Մակերեսը մ²	Քանդում		Վերականգնում					Սիզամարգ			Ծանոթություն
								մայթի ծածկ h=15սմ մ²	Եզրաքար	Ծածկի կոնստրուկցիա մ²			Եզրաքար	եզրաշար	Քանդում	Վարականգնում		
ԿՄ	+	ԿՄ	+	ձախ	աջ				բետոն գծ.մ. 15x30սմ	խիճ 10-20 ֆրակցիա h=10սմ	ցեմ-ավազ. չոր խառ. h=6սմ	Բետոնե սալիկ h=6սմ	բազալտ գծ.մ. 15x30սմ	միաձույլ բետոն B15 գծ.մ. 10x20սմ	բազալտ գծ.մ. 15x30սմ	միաձույլ բետոն B15 գծ.մ. 10x20սմ	լիցք մ³	
1	2	3	4	5	6	7	8	9	10	11	12	13	14	15	16	17	18	19
0	195	0	203	8		1,5	12			12	12	12	13	8				
0	207	0	223	16		1,5	24			24	24	24	21	16				
0	226	0	242	16		1,5	24			24	24	24	21	16				
0	246	0	262	16		1,5	24			24	24	24	21	16				
0	271	0	283	12		1,5	18			18	18	18	17	12				
0	290	0	318	28		1,5	42			42	42	42	33	28				
0	323	0	337	14		1,5	21			21	21	21	19	14				
0	341	0	354	13		1,5	19,5			19,5	19,5	19,5	18	13				
0	357	0	376	19		1,5	28,5			28,5	28,5	28,5	24	19				
0	380	0	422	42		1,5	63			63	63	63	47	42				
0	425	0	440	15		1,5	22,5			22,5	22,5	22,5	20	15				
0	444	0	453	9		1,5	13,5			13,5	13,5	13,5	14	9				

1	2	3	4	5	6	7	8	9	10	11	12	13	14	15	16	17	18	19
0	185	0	202		17	1,5	25,5			25,5	25,5	25,5	22	17				
0	206	0	243		37	1,5	55,5			55,5	55,5	55,5	42	37				
0	247	0	262		15	1,5	22,5			22,5	22,5	22,5	20	15				
0	268	0	287		19	1,5	28,5			28,5	28,5	28,5	24	19				
0	291	0	318		27	1,5	40,5			40,5	40,5	40,5	32	27				
0	323	0	338		15	1,5	22,5			22,5	22,5	22,5	20	15				
0	341	0	354		13	1,5	19,5			19,5	19,5	19,5	18	13				
0	358	0	380		22	1,5	33			33	33	33	27	22				
0	383	0	398		15	1,5	22,5			22,5	22,5	22,5	20	15				
0	402	0	422		20	1,5	30			30	30	30	25	20				
0	425	0	440		15	1,5	22,5			22,5	22,5	22,5	20	15				
0	444	0	453		9	1,5	13,5			13,5	13,5	13,5	14	9				
						1,5	0			0	0	0	5	0				
Իրապարակ					46	1,5	69			69	69	69	51	46				
Իրապարակ				62		1,5	93			93	93	93	67	62				
Իրապարակ օղակ				35									35					
Ընդամենը				305,0	270,0		810,0			810,0	810,0	810,0	680,0	540,0				

Ծանոթություն.

1. Իրատեղեռի, մուտքեռի հատվածներռի եռաբարեռի եռնարությունները ոնոռոնված են եռաբարեռի ծավալներում:

«ՄԱՌՔ» ՍՊԸ
ՓՈՐՁԱՔՆՆՈՒԹՅՈՒՆ

ՕՐԱՑՈՒՅՑԻՆ ԳՐԱՖԻԿ

ՀՀ Շիրակի մարզի Մեր համայնքի Շիրակավան բնակավայրի կենտրոն Հանապարհի հիմնանորոգում
ԿՄ 0+000-ԿՄ 0+461

No	Կապալառուի կողմից կատարվելիք աշխատանքների առանձին տեսակների անվանումներ	Աշխատանքների կատարման ժամկետը	
		սկիզբը	ավարտը
1	Լաբորատոր փորձարկումներ	Պայմանագրի ստորագրումից հետո	150 օր
2	Հողային աշխատանքներ	Պայմանագրի ստորագրումից հետո	90 օր
3	Հանապարհային պատվածքի իրականացում	Պայմանագրի ստորագրումից հետո	110 օր
4	Մայթերի կառուցում	Պայմանագրի ստորագրումից հետո	130օր
5	Ինջատեղերի և մուտքերի նորոգում	Պայմանագրի ստորագրումից հետո	150 օր
6	Հանապարհի կահավորում	Պայմանագրի ստորագրումից հետո	150 օր
ԸՆԴՀԱՆՈՒՐ ԱՇԽԱՏԱՆՔՆԵՐ		**Պայմանագրի ստորագրումից հետո**	**150 օր**

Օրերի քանակը անհրաժեշտ է հաշվել պայմանագիրն ուժի մեջ մտնելուց հետո:

«ՄԱՌՔ» ՍՊԸ
ՓՈՐՁԱՖՆՆՈՒԹՅՈՒՆ

Լաբորատոր ստուգումները			
ՀՀ Շիրակի մարզի Անի համայնքի Շիրակավան բնակավայրի կենտրոն ճանապարհի հիմնանորոգում Կմ 0+000–Կմ 0+461			
N	Աշխատանքի անվանումը	Չափման միավոր	Քանակ
1	Ա/բ խառնուրդի կազմության ընտրություն (բաղադրատոմս),մանրահատիկ, տիպը	հատ	1
2	Ավազ ա/բ խառնուրդի համար	նմուշ	1
*	մանրահատիկ ա/բ-ի համար	նմուշ	1
3	Խիճ ա/բ խառնուրդի համար	նմուշ	1
4	Խիճ հիմքի համար	նմուշ	1
5	Ա/բ խառնուրդ ԱԲԳ-ից, մանրահատիկ	նմուշ	1
6	Ա/բ խառնուրդ տեղադրված փռված,չխտացված,մանրահատիկ	նմուշ	1
7	Հանքային փոշի	նմուշ	1
*	մանրահատիկ ա/բ-ի համար	նմուշ	1
8	Կապակցող նյութ բիտում	նմուշ	1
*	մանրահատիկ	նմուշ	1
*	հիմքի համար	նմուշ	1
9	Ենթահիմքի լցանյութ	նմուշ	1
10	Ավազակոպճային հիմքի խտացման ստուգում	տեղ	1
11	Ա/բ խառնուրդ տեղադրված խտացված կեռային նմուշ(ամեն 7000մ^2 համար 1 լրակազմ 3 նմուշ)	լրակազմ	1
12	Ցեմենտբետոն	նմուշ	1
13	Հարթության որոշում , համաձայն ՀՀՇՆ IV-11.05.02-99, ՀՀ Կառավարության արձանագրային որոշում թիվ 38 29 սեպ.2016		1

«ՄԱՌՔ» ՍՊԸ
ՓՈՐՁԱՔՆՆՈՒԹՅՈՒՆ

Շրջադարձի անկյունների, ուղիղ մասերի և կորերի աղյուսակ

ՀՀ Շիրակի մարզի Անի համայնքի Շիրակավան բնակավայրի կենտրոն ճանապարհի հիմնանորոգում
ԿՄ 0+000–ԿՄ 0+461

Անկյան գագաթ N	Անկյան գագաթի դիրքը			Շրջադարձի անկյուն		Շառավիղ, մ	Կորի տարրեր, մ						Գագաթների միջև հեռ., մ	Ուղիղ մասի երկար., մ	Կոորդինատներ, մ	
	ԿՄ		+	ձախ	աջ		Տանգենս	Տանգենս	Անցումային կորեր		Շրջանագծային կոր	Բիսեկտրիսա			X	Y
1	2	3	4	5	6	7	8	9	10	11	12	13	14	15	16	17
ԾՍ	0	0	0												8394226,32	4502789,05
													90,83	81,02		
ԱԳ 1	0	0	90,83	210° 07' 27.76"		398,60	9,81	9,81	0,00	0,00	19,61	0,12			8394139,22	4502763,30
													27,95	4,56		
ԱԳ 2	0	1	18,77	201° 41' 56.65"		277,40	13,58	13,58	0,00	0,00	27,14	0,33			8394112,06	4502756,70
													34,07	10,85		
ԱԳ 3	0	1	52,82		200° 04' 15.14"	277,40	9,63	9,63	0,00	0,00	19,26	0,17			8394078,33	4502751,94
													43,56	23,89		
ԱԳ 4	0	1	96,38	160° 16' 59.90"		25,00	10,04	10,04	0,00	0,00	19,10	1,94			8394035,72	4502742,86
													84,70	64,09		
ԱԳ 5	0	2	80,10		117° 07' 22.31"	2000,00	10,57	10,57	0,00	0,00	21,14	0,03			8393963,69	4502787,42
													41,34	29,34		
ԱԳ 6	0	3	21,43	117° 38' 48.06"		2000,00	1,43	1,43	0,00	0,00	2,86	0,00			8393928,30	4502808,80
													139,71	138,29		
ԾՎ	0	4	61,15												8393808,82	4502881,21

«ՄՄՌ-Ք» ՍՊԸ
ՓՈՐՁԱՔՆՆՈՒԹՅՈՒՆ

ՃԱՆԱՊԱՐՀԱՅԻՆ ՆՇԱՆՆԵՐԻ ԱՄՓՈՓԱԳԻՐ

ՀՀ Շիրակի մարզի Անի համայնքի Շիրակավան բնակավայրի կենտրոն ճանապարհի հիմնանորոգում
Կմ 0+000–Կմ 0+461

Հ/Հ	Ձախ		Աջ		Համարը ըստ Պետստանդարտի 52290-04-ի								Ծանոթություն
					Ճանապարհային նշանի անվանումը հատ.								
	Կմ	+	կմ	+	նախազգուշացնող	առաջնահերթություն	արգելող	թույլատրող	հատուկ նշանակության	տեղեկատվություն	սպասարկման	տեղ. տեղեկ.	
1	2	3	4	5	6	7	8	9	10	11	12	13	14
	0	018				2.4							
Ընդհանուր						1							Σ 1

«ՄԱՌՔ» ՍՊԸ
ՓՈՐՁԱՓՆՆՈՒԹՅՈՒՆ

ԴԻՏԱՀՈՐԵՐԻ ԱՄՓՈՓԱԳԻՐ

ՀՀ Շիրակի մարզի Անի համայնքի Շիրակավան բնակավայրի կենտրոն ճանապարհի հիմնանորոգում

Կմ 0+000–Կմ 0+461

Հ/Հ	կմ	+	Դիտահորի վերականգնում		Հողի և/կ սալ թույլ մնացով հատ	Ծանոթություն
			Բետոն B-20 մ^3	կավիարիչ հատ		
1	2	3	4	5	6	7
1	0	189	0,24		2	իջատեղ կմ0+189 1.5x1.5m/մ
2	0	245	0,12		1	1.5x1.5m/մ
3	0	310	0,12		1	1.5x1.5m/մ
4	0	322	0,12		1	1.5x1.5m/մ
5	0	335	0,12		1	1.5x1.5m/մ
6	0	443	0,12		1	1.5x1.5m/մ
7	0	453	0,12		1	1.5x1.5m/մ
8	0	455	0,12		1	1.5x1.5m/մ
9	0	460	0,12		1	1.5x1.5m/մ
Ընդամենը			1,2	0	10	

Ծանոթություն

Դիտահորերը անհրաժեշտ է նիշի բերել:

«ՄԱՌ-Ք» ՍՊԸ
ՓՈՐՁԱՔՆՆՈՒԹՅՈՒՆ

ԵՐԹԵՎԵԿԵԼԻ ՄԱՍԻ ՆՈՐՈԳՄԱՆ ԱՄՓՈՓԱԳԻՐ

ՀՀ Շիրակի մարզի Անի համայնքի Շիրակավան բնակավայրի կենտրոն ճանապարհի հիմնանորոգում
ԿՄ 0+000–ԿՄ 0+461

ԿՄ	+	Երկարություն մ	Ա/բ ծածկ							Ծանոթություն
			Վերականգնում			Ավազակրաշնային շերտ h = 10 սմ մ²	Խճային հիմք բիտումի տարածմամբ 4.12տ/1000մ² h = 15 սմ մ²	Խոշորաբեկոր ա/բ h =6սմ մ²	Մանրաբեկոր ա/բ տիպ «Բ» մանկիշ 1-ին h = 5 սմ մ²	
			Մասնակի լայնություն մ	Միջին լայնություն մ	Մակերեսը մ²					
1	2	3	4	5	6	7	8	9	10	11
0	000		25,93							
		20		15,965	319,3	378,5	319,3		319,3	
	020		6							
		20		6	120	179,2	120		120	
	040		6							
		20		6	120	179,2	120		120	
	060		6							
		20		6	120	179,2	120		120	
	080		6							
		20		6	120	179,2	120		120	
	100		6							
		20		6	120	179,2	120		120	
	120		6							
		20		6	120	179,2	120		120	
	140		6							
		20		6	120	179,2	120		120	
	160		6							
		20		6,3	126	185,2	126		126	
	180		6,6							
		20		6,6	132	132	132		132	
	200		6,6							
		20		6,6	132	132	132		132	
	220		6,6							
		20		6,6	132	132	132		132	
	240		6,6							
		20		6,6	132	132	132		132	
	260		6,6							
		20		6,6	132	132	132		132	
	280		6,6							
		20		6,6	132	132	132		132	
	300		6,6							
		20		6,6	132	132	132		132	
	320		6,6							
		20		6,6	132	132	132		132	
	340		6,6							
		20		6,6	132	132	132		132	
	360		6,6							
		20		6,6	132	132	132		132	
	380		6,6							
		20		6,6	132	132	132		132	

1	2	3	4	5	6	7	8	9	10	11
	400		6,6							
		20		6,6	132	132	132		132	
	420		6,6							
		20		6,6	132	132	132		132	
	440		6,6							
		21		6,6	138,6	138,6	138,6		138,6	
	461		6.6							
Ընդամենը		461,00			3139,90	3672,70	3139,90		3139,90	

«ՄԱՌ-Ք» ՍՊԸ
ՓՈՐՁԱՔՆՆՈՒԹՅՈՒՆ

ՀՈՂԱՅԻՆ ՊԱՍՏԱՌԻ ՎԵՐԱԿԱՆԳՆՄԱՆ ԱՄՓՈՓԱԳԻՐ

ՀՀ Շիրակի մարզի Անի համայնքի Շիրակավան բնակավայրի կենտրոն ճանապարհի հիմնանորոգում

Կմ 0+000–Կմ 0+461

Կմ	+	Երկարություն	Հողային պաստառի վերականգնում							Կողնակներ h միջ = 5 սմ				
			Հանույթ					Լիցք		Լայնությունը		Մակերես մ²		
			Լայնական կտրվածքների մակերեսը մասնակի միջին		Ծավալը մ³			Լայնակողմանի մեքենաշինական տրակտորով սղմելի վերադարձ	Ծավալը մ³			Ընդամենը	Ձախ	Աջ
			396-IV		Ընդամենը	396-IV	Այդ թվում ըստ բնահողերի			Ձախ	Աջ			
1	2	3	4	5	6	7	8	9	10	11	12	13	14	15
0	000		8,73							1,00	1,00			
		20	5,78		115,50	115,50				1,00	1,00	40,00	20,00	20,00
	020		2,82							1,00	1,00			
		20	2,28		45,50	45,50				1,00	1,00	40,00	20,00	20,00
	040		1,73							1,00	1,00			
		20	1,13		22,50	22,50				1,00	1,00	40,00	20,00	20,00
	060		0,52							1,00	1,00			
		20	0,31		6,20	6,20				1,00	1,00	40,00	20,00	20,00
	080		0,10							1,00	1,00			
		20	0,11		2,20	2,20				1,00	1,00	40,00	20,00	20,00
	100		0,12							1,00	1,00			
		20	0,25		5,00	5,00				1,00	1,00	40,00	20,00	20,00

1	2	3	4	5	6	7	8	9	10	11	12	13	14	15
	120		0,38							1,00	1,00			
		20	0,63		12,50	12,50				1,00	1,00	40,00	20,00	20,00
	140		0,87							1,00	1,00			
		20	1,06		21,10	21,10				1,00	1,00	40,00	20,00	20,00
	160		1,24							1,00	1,00			
		20	1,54		30,80	30,80				1,00	1,00	40,00	20,00	20,00
	180		1,84							1,00	1,00			
		20	1,60		32,00	32,00								
	200		1,36											
		20	1,34		26,80	26,80								
	220		1,32											
		20	1,18		23,60	23,60								
	240		1,04											
		20	0,87		17,40	17,40								
	260		0,70											
		20	0,68		13,50	13,50								
	280		0,65											
		20	0,97		19,40	19,40								
	300		1,29											
		20	1,41		28,10	28,10								
	320		1,52											
		20	1,43		28,50	28,50								
	340		1,33											
		20	1,37		27,30	27,30								
	360		1,40											
		20	1,37		27,40	27,40								
	380		1,34											
		20	1,43		28,60	28,60								
	400		1,52											

1	2	3	4	5	6	7	8	9	10	11	12	13	14	15
		20	1,70		34,00	34,00								
	420		1,88											
		20	2,09		41,80	41,80								
	440		2,30											
		21	2,31		48,41	48,41								
	461		2,31											
Ընդամենը		461			658,1	658,1						360,0	180,0	180,0

Ծանոթություն՝

1) Կողնակների լիցքի իրականացում $h_{միջ}$=22սմ - 360x0.22=79,2մ^3

3) Կողնակների ամրացում ավազակոպճային նյութից, $h_{միջ}$=5սմ -360մ^2/18մ^3

«ՄԱՌՔ» ՍՊԸ
ՓՈՐՁԱՓՆՆՈՒԹՅՈՒՆ

ՄԱՅԹԵՐԻ ՔԱՆԴՄԱՆ ԵՎ ՎԵՐԱԿԱՆԳՄԱՆ ԱՄՓՈՓԱԳԻՐ

<< Շիրակի մարզի Անի համայնքի Շիրակավան բնակավայրի կենտրոն ճանապարհի հիմնանորոգում
Կմ 0+000–Կմ 0+461

Սկիզբը		Վերջը		Երկարությունը մ		Լայնությունը (միջին) մ	Մակերեսը մ²	Քանդում		Վերականգնում				Սիզամարգ			Ծանոթություն
								մայթի ծածկ h=15սմ մ²	Եզրաքար	Ծածկի կոնստրուկցիա մ²		Եզրաքար	եզրաշար	Քանդում	Վերականգնում		
ԿՄ	+	ԿՄ	+	ձախ	աջ				բետոն գծ. 15x30սմ	ավազային ա/բ h=3սմ	ավազա-կոպճային հիմք h= 12սմ	բազալտ գծ.մ. 15x30սմ	միաձույլ բետոն B15 գծ.մ. 10x20սմ	բազալտ գծ.մ. 15x30սմ	միաձույլ բետոն B15 գծ.մ. 10x20սմ	լիցք մ³	
1	2	3	4	5	6	7	8	9	10	11	12	13	14	15	16	17	18
0	195	0	203	8								9,6					
0	207	0	223	16								17,3					
0	226	0	242	16								16,4					
0	246	0	262	16								17					
0	271	0	283	12								12,8					
0	290	0	318	28								28,5					
0	323	0	337	14								15,5					
0	341	0	354	13								13,8					
0	357	0	376	19								19,6					
0	380	0	422	42								42,3					
0	425	0	440	15								15,6					
0	444	0	453	9								9,7					
0	185	0	202			17						16					
0	206	0	243			37						37,8					
0	247	0	262			15						15,9					
0	268	0	287			19						19,5					
0	291	0	318			27						30					
0	323	0	338			15						20,8					
0	341	0	354			13						13,8					
0	358	0	380			22						22,8					
0	383	0	398			15						15,3					

1	2	3	4	5	6	7	8	9	10	11	12	13	14	15	16	17	18
0	402	0	422			20						20,6					
0	425	0	440			15						15,1					
0	444	0	453			9						10,6					
Ընդամենը				200,0		224,00						446,7					

Ծանոթություն.

1. Իջատեղերի, մուտքերի հատվածների եզրաբարերի երկարություններ ընդգրկված են եզրաբարերի ծավալներում:

«ՍՍՌ-Ք» ՍՊԸ
ՓՈՐՁԱՔՆՆՈՒԹՅՈՒՆ

ԻՋԱՏԵՂԵՐԻ ԱՄՓՈՓԱԳԻՐ

ՀՀ Շիրակի մարզի Անի համայնքի Շիրակավան բնակավայրի կենտրոն ճանապարհի հիմնանորոգում

ԿՄ 0+000–ԿՄ 0+461

Ձախ		Աջ		Երթևեկելի մասի լայնությունը մ	Երկարությունը մ	Հատման անկյունը	Կորացման շառավիղը մ		Հողային աշխատանքներ			Ծածկ մ²			Մետաղական խողովակ				Ծանոթություն
									Հանույթ										
									Այդ թվում ըստ բնահողերի կարգի										
ԿՄ +		ԿՄ +					Ձախ	Աջ	396-IV խողովակ մ³	հողային պաստառ 396-IV ,մ³	Լիցք	Մանրահատի ա/բ h=4սմ	Խոշորահատիկ ա/բ	Ասֆալտապատ C5 հիմք h = 12սմ մ²	Տրամագիծ մ	գծմ	կգ	Ավազակոպճային շերտ h=10սմ մ³	
1	2	3	4	5	6	7	8	9	10	11	12	13	14	15	16	17	18	19	20
		0	185	5	10	90	5	2		8,82		55,1		55,10					իջատեղ
0	189			5	10	90	10	8		15,47		96,70		96,70					իջատեղ
		0	204	3	6,5	90	1	1		3,15		19,70		19,70					մուտք
0	204			4	5,9	90	1	1		3,90		24,40		24,40					մուտք
0	225			3,2	5,3	90	1	1		2,80		17,50		17,50					մուտք
0	244			4	5,5	90	1	1		3,60		22,50		22,50					մուտք
		0	245	3,5	6,8	90	1	1		3,74		23,4		23,40					մուտք
		0	265	6	6,6	90	1	1		6,35		39,7		39,70					մուտք
0	267			9	5,7	90	1	1		8,29		51,8		51,80					մուտք
0	287			7	5,7	90	1	1		6,45		40,3		40,30					մուտք
		0	289	4	6,6	90	1	1		4,27		26,7		26,70					մուտք
0	320			5	10	90	3	3		8,62		53,9		53,90					իջատեղ

1	2	3	4	5	6	7	8	9	10	11	12	13	14	15	16	17	18	19	20
		0	320	5	10	90	3	3		8,62		53,9		53,90					իջատեղ
		0	339	2,9	6,6	90	1	1		3,20		20,0		20,00					մուտք
0	339			4	6	90	1	1		3,95		24,7		24,70					մուտք
		0	356	3,4	6,4	90	1	1		3,57		22,3		22,30					մուտք
0	356			3,4	6	90	1	1		3,34		20,9		20,90					մուտք
0	378			4	5,7	90	1	1		3,73		23,3		23,30					մուտք
		0	381	3,6	6,7	90	1	1		3,92		24,5		24,50					մուտք
		0	400	4	6,7	90	1	1		4,37		27,3		27,30					մուտք
		0	423	3,5	6,9	90	1	1		3,97		24,8		24,80					մուտք
0	424			3,6	5	90	1	1		2,94		18,4		18,40					մուտք
		0	442	4	7,2	90	1	1		4,70		29,4		29,40					մուտք
0	444			4	4,8	90	1	1		3,15		19,7		19,70					մուտք
		0	458	6,7	10	90		6		12,03		75,2		75,20					իջատեղ
0	458			7	10	90	6			12,24		76,5		76,50					իջատեղ
Ընդամենը										149,22		932,60		932,60					

«ՄՍՌ-Ք» ՍՊԸ
ՓՈՐՁԱՔՆՆՈՒԹՅՈՒՆ

ԲԵՏՈՆՅԱ ՎԱՔԵՐԻ ԱՄՓՈՓԱԳԻՐ

ՀՀ Շիրակի մարզի Անի համայնքի Շիրակավան բնակավայրի կենտրոն ճանապարհի հիմնանորոգում

Կմ 0+000–Կմ 0+461

Սկիզբը		Վերջը		Երկարությունը մ			Երկարությունը ոռոգների առակ մ	Հողային աշխատանքներ մ³	Վաքերի երկարությունը մ	Հավաքովի վաքեր			Մոնոլիտ վաքեր մ³		Նորոգում և բարձրացում մ³	Ավազա-փոշենման ճանապարհատակում h=10սմ մ³	Հիդրոմեկուսացում մ²	Մաքրում 33rՍ մ³	Ցեմենտավազային տակդիր h=3.0սմ մ²	Մետ. կիսախողովակ մ	Ծանոթություն
Կմ	+	Կմ	+	Ձախ	Առանցք	Աջ				հատ	գծմ	մ³	հա-տակը	պա-տերը							
0	,000	0	150			150			155	155	155	15,5				10,075	147,25				Ե-2-20
0	,000	0	165	165					170	170	170	17				11,05	161,5				Ե-2-20
Ընդհանուր				165		150			325	325	325	32,50				21,13	308,75				

«ՄԱՌ-Ք» ՍՊԸ
ՓՈՐՁԱՓՆՈՒԹՅՈՒՆ

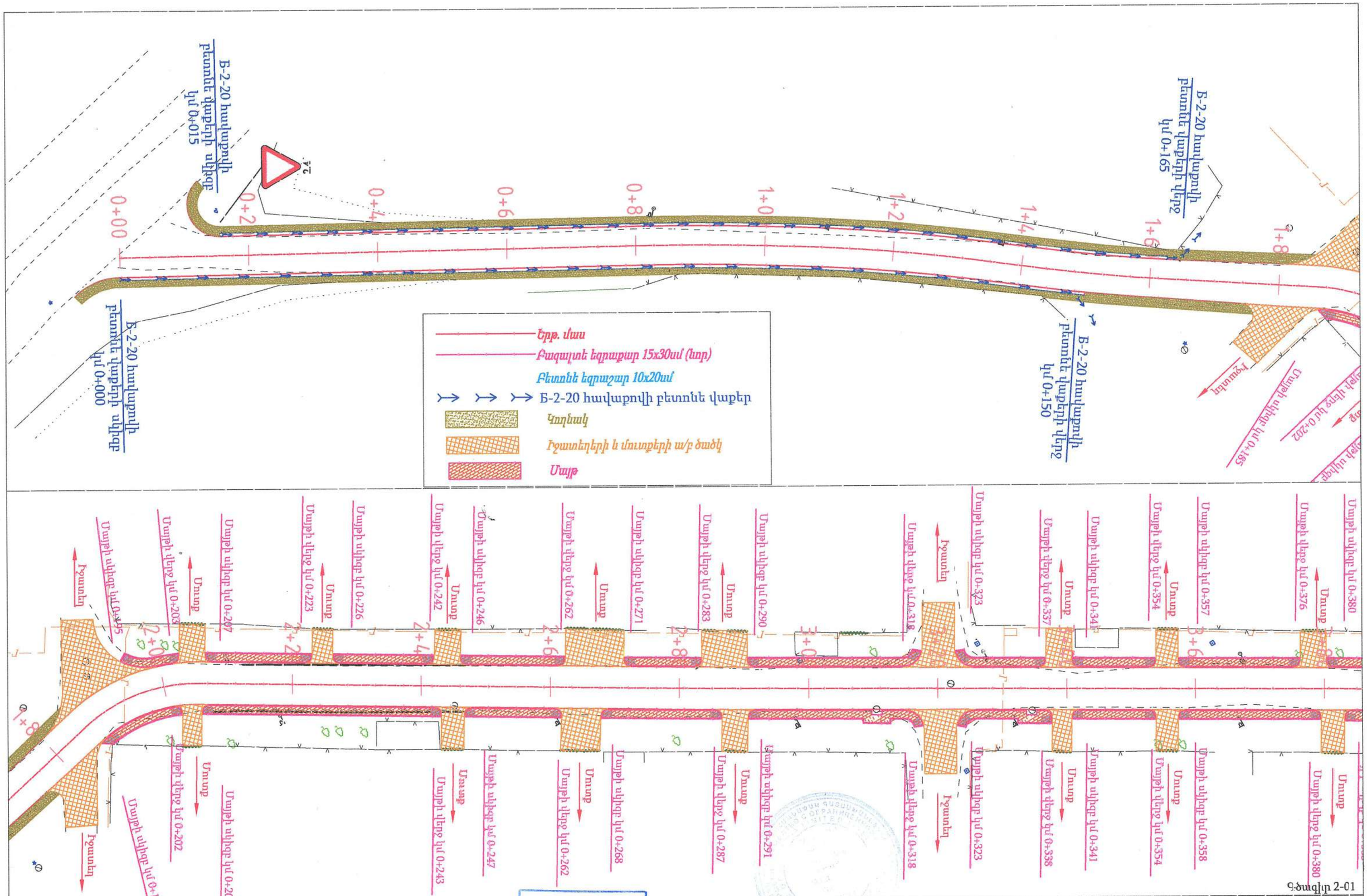
Երթ. մաս
Բազալտե եզրաքար 15x30սմ (նոր)
Բետոնե եզրաշար 10x20սմ
Б-2-20 հավաքովի բետոնե վաքեր
Կողնակ
Իջատեղերի և մուտքերի ա/բ ծածկ
Մայթ
Б-2-20 հավաքովի բետոնե վաքերի սկիզբ կմ 0+000
Б-2-20 հավաքովի բետոնե վաքերի սկիզբ կմ 0+015
Б-2-20 հավաքովի բետոնե վաքերի վերջ կմ 0+150
Б-2-20 հավաքովի բետոնե վաքերի վերջ կմ 0+165
Իջատեղ
Մուտք
Մայթի սկիզբ կմ 0+185
Մայթի սկիզբ կմ 0+202
Մայթի սկիզբ կմ 0+206
Մայթի սկիզբ կմ 0+243
Մայթի սկիզբ կմ 0+247
Մայթի սկիզբ կմ 0+268
Մայթի սկիզբ կմ 0+291
Մայթի սկիզբ կմ 0+318
Մայթի սկիզբ կմ 0+323
Մայթի սկիզբ կմ 0+338
Մայթի սկիզբ կմ 0+341
Մայթի սկիզբ կմ 0+354
Մայթի սկիզբ կմ 0+358
Մայթի սկիզբ կմ 0+380
Մայթի վերջ կմ 0+202
Մայթի վերջ կմ 0+223
Մայթի վերջ կմ 0+226
Մայթի վերջ կմ 0+242
Մայթի վերջ կմ 0+246
Մայթի վերջ կմ 0+262
Մայթի վերջ կմ 0+283
Մայթի վերջ կմ 0+287
Մայթի վերջ կմ 0+318
Մայթի վերջ կմ 0+337
Մայթի վերջ կմ 0+354
Մայթի վերջ կմ 0+376
Գծագիր 2-01
«ՄԱՌՔ» ՍՊԸ
ՓՈՐՁԱԳԻՏՈՒԹՅՈՒՆ
«Մ.Է.Դ. ՇԻՆ ԳՐՈՒՊ»
Հանդուցող դատավարություն՝
ՀՀ Շիրակի մարզի Ամի համայնքի համայնքապետարան
ՀՀ Շիրակի մարզի Ամի համայնքի Շիրակ ավան բնակավայրի կենտրոն ճանապարհի հիմնանորոգում
Հատակագիծ Մ1:500

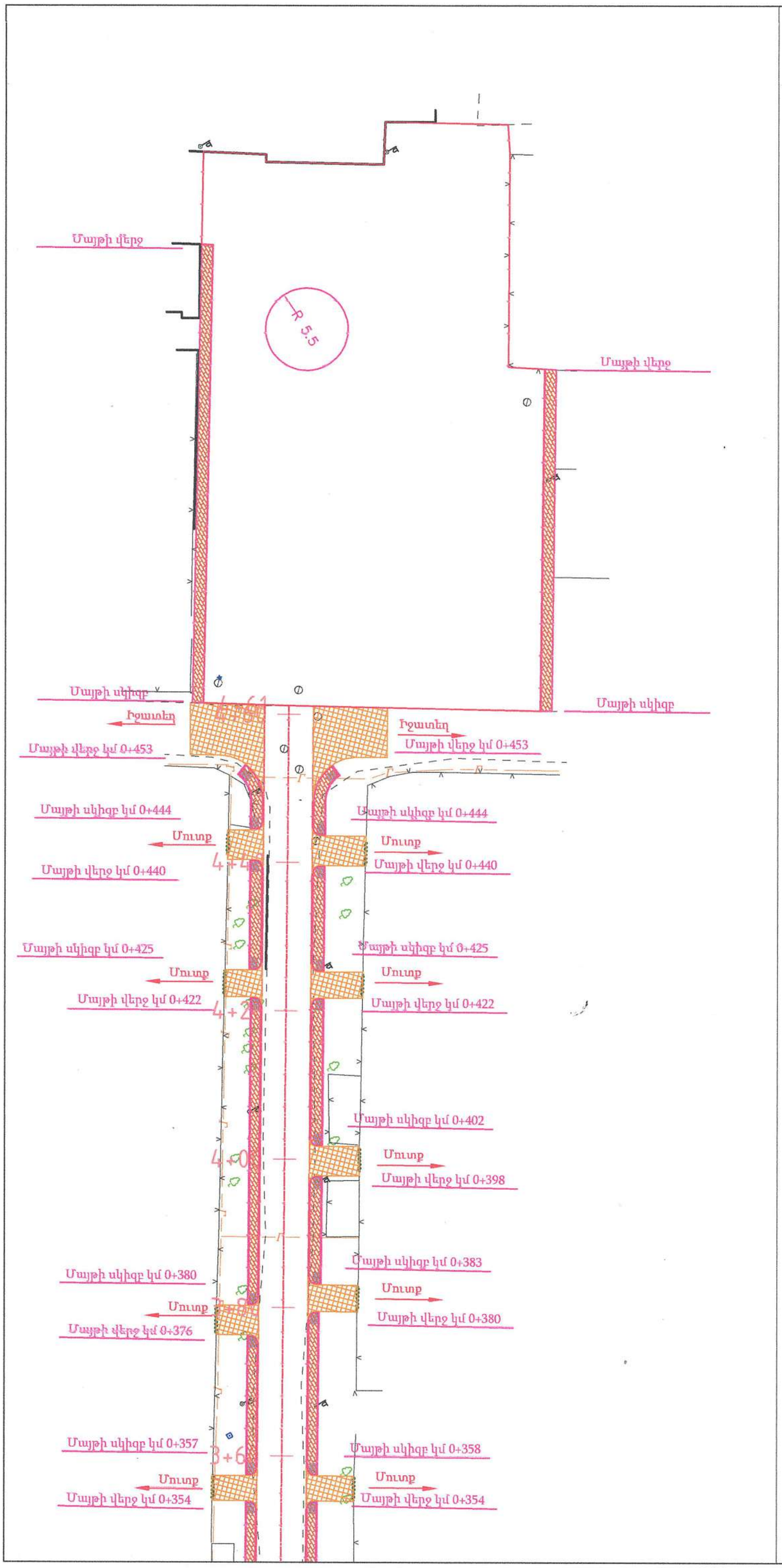

Գծագիր 2-02

ՀՀ Շիրակի մարզի Անի համայնքի Շիրակավան բնակավայրի կենտրոնական հանրապարկի հիմնանորոգում

Ընդունող պատվիրատու՝
ՀՀ Շիրակի մարզի Անի համայնքի

«ՄԵԴ-ՇԻՆ ԳՐՈՒՊ» ՍՊԸ

Էրթ. սահ.
Հողային եզրաքար 15x30սմ (նոր)
Հետնի եզրաշար 10x20սմ
Բ-2-20 հավաքումի բետոնե վաքեր
նոր կամուրջ
կամուրջ
Գրատախտակ և փոխարինվող տարածք

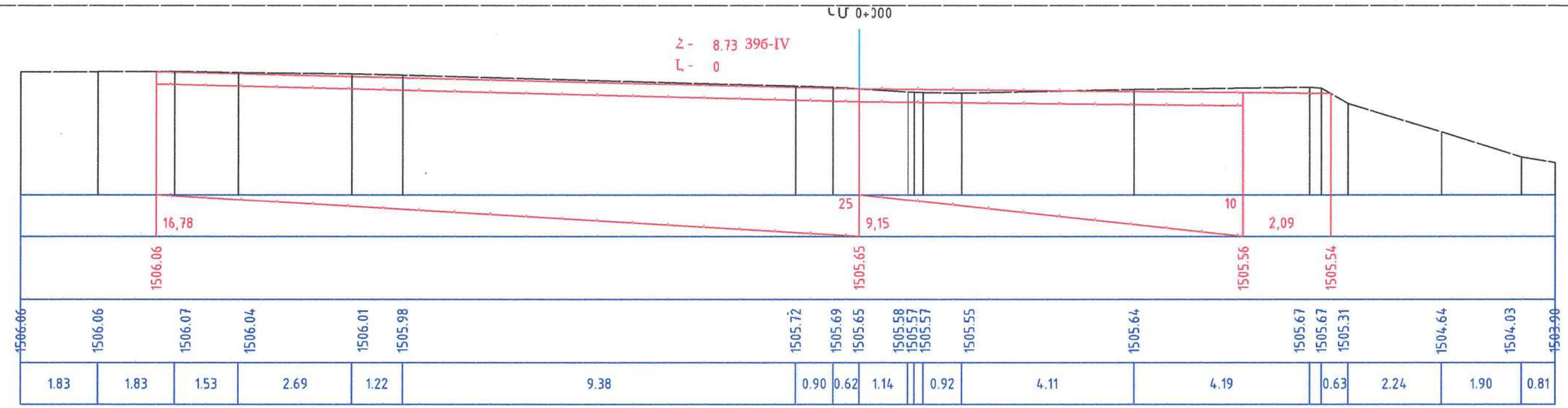

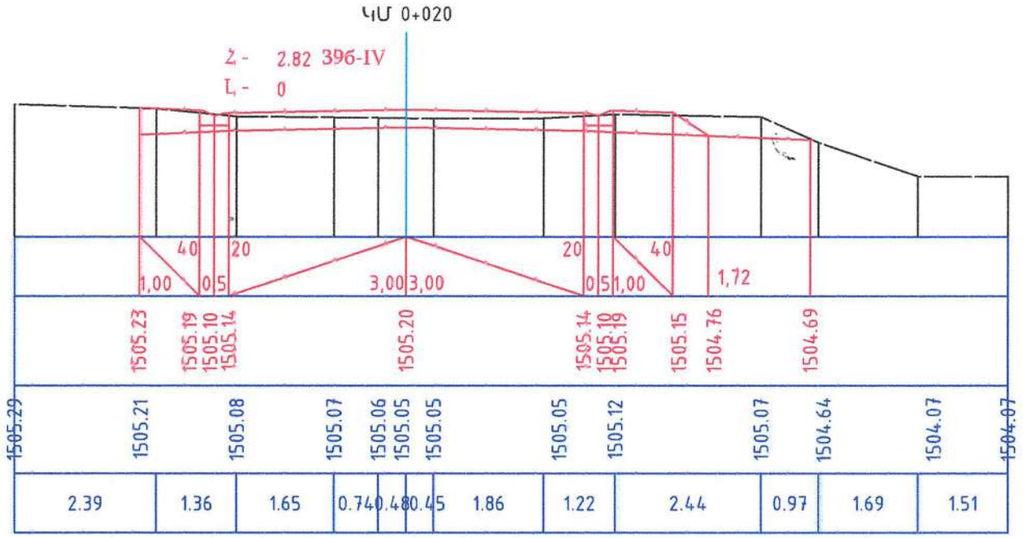

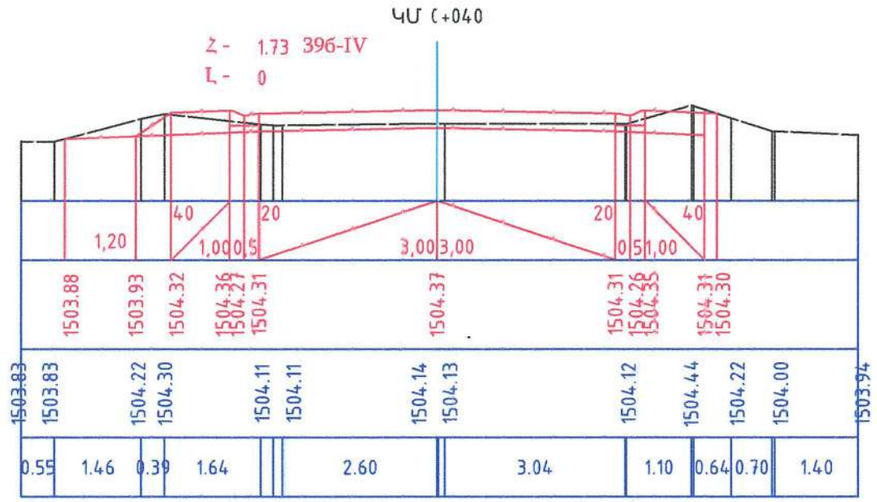

«ՄԱՌՔ» ՍՊԸ
ՓՈՐՁԱՔՆՆՈՒԹՅՈՒՆ

Գծագիր 5-01

	Ընդունող պատվիրատու՝	Հ՝ Շիրակի մարզի Ախուրյանի Շիրակավան բնակավայրի կենտրոն ճանապարհի հիմնանորոգում

ԿՄ 0+060

Ż - 0.52 39б-IV
L - 0

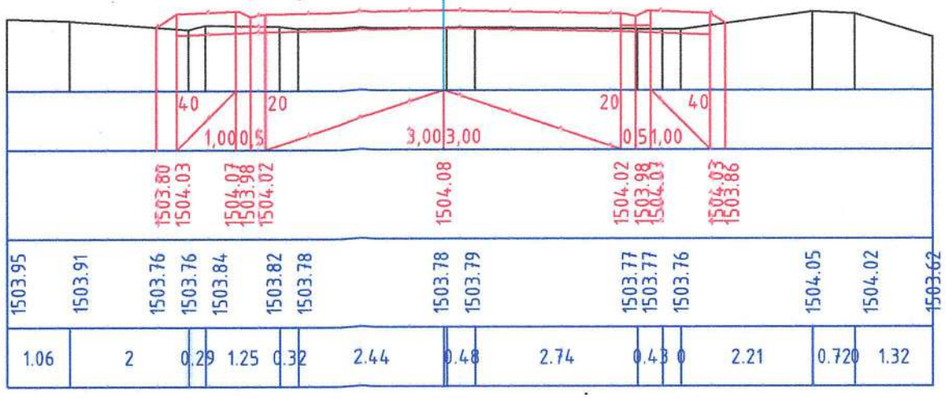

ԿՄ 0+080

Ż - 0.1 39б-IV
L - 0.18

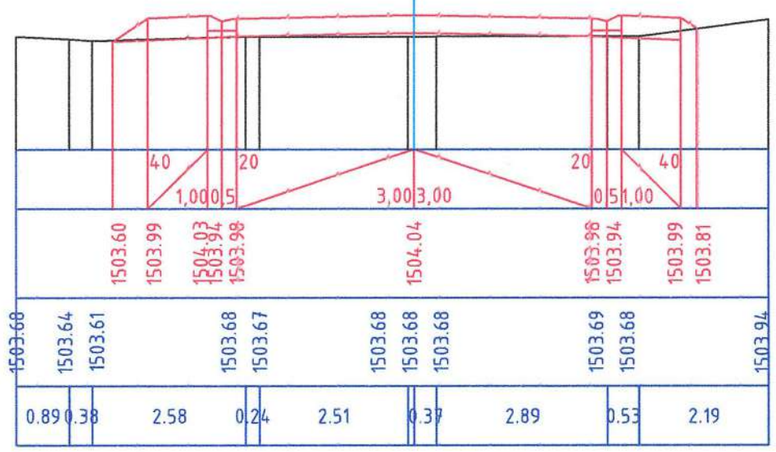

ԿՄ 0+100

Ż - 0.12 39б-IV
L - 0

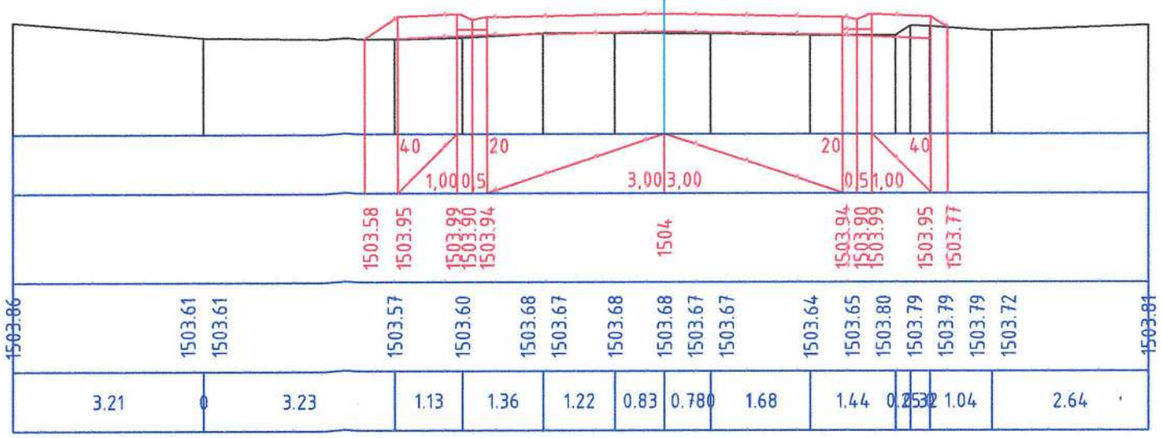

Ż - 0.38 39б-IV
L - 0

ԿՄ 0+120

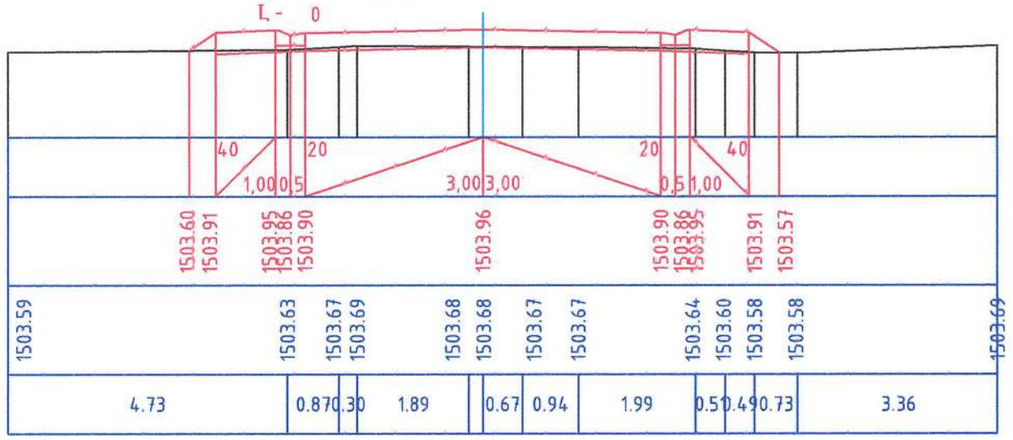

«Մ.Է.Դ. ՇԻՆ ԳՐՈՒՊ» ՍՊԸ
"M.E.D.SHIN GRUP"
06986771

«ՄԱՌ-Ք» ՍՊԸ
ՓՈՐՁԱՓԱՍՆՈՒԹՅՈՒՆ

Գծագիր 5-02

«Մ.Է.Դ. ՇԻՆ ԳՐՈՒՊ»	Ընդունող պատվիրատու՝ ՀՀ Շիրակի մարզի Անի համայնքի համայնքապետարան	ՀՀ Շիրակի մարզի Անի համայնքի Շիրակավան բնակավայրի կենտրոն ճանապարհի հիմնանորոգում Լայնական կտրվածք Մ1:100 կմ0+060 - կմ 0+120

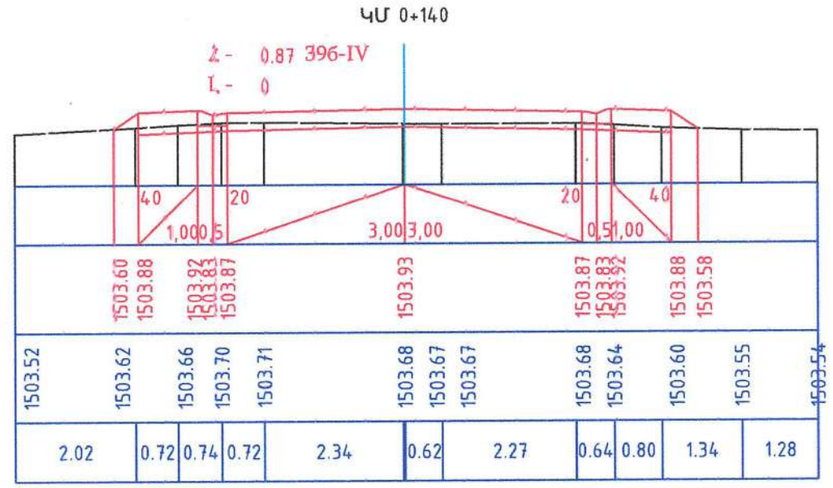

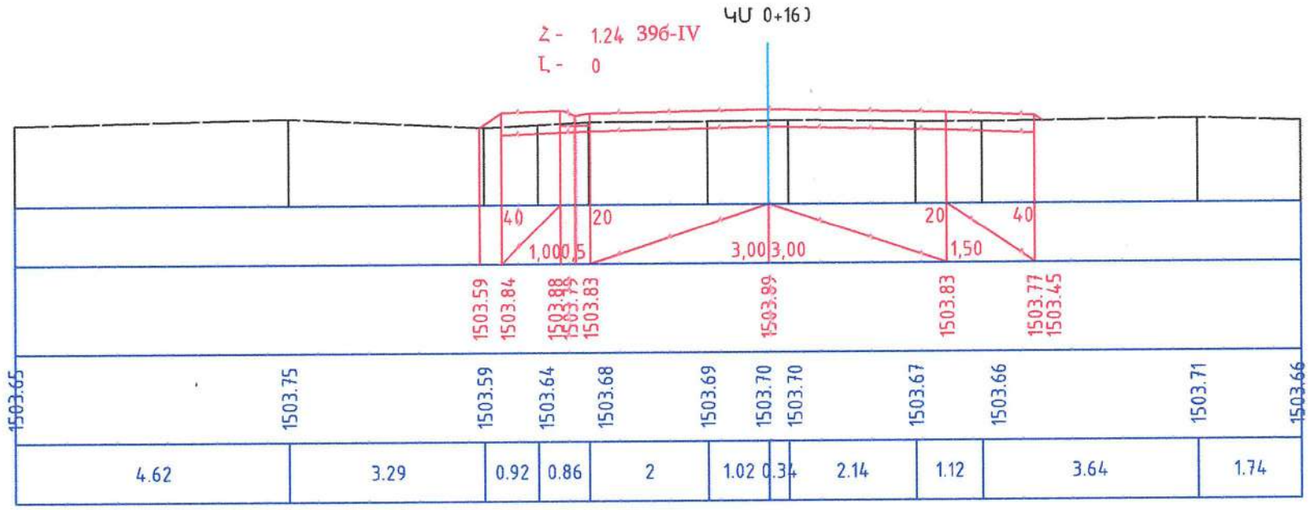

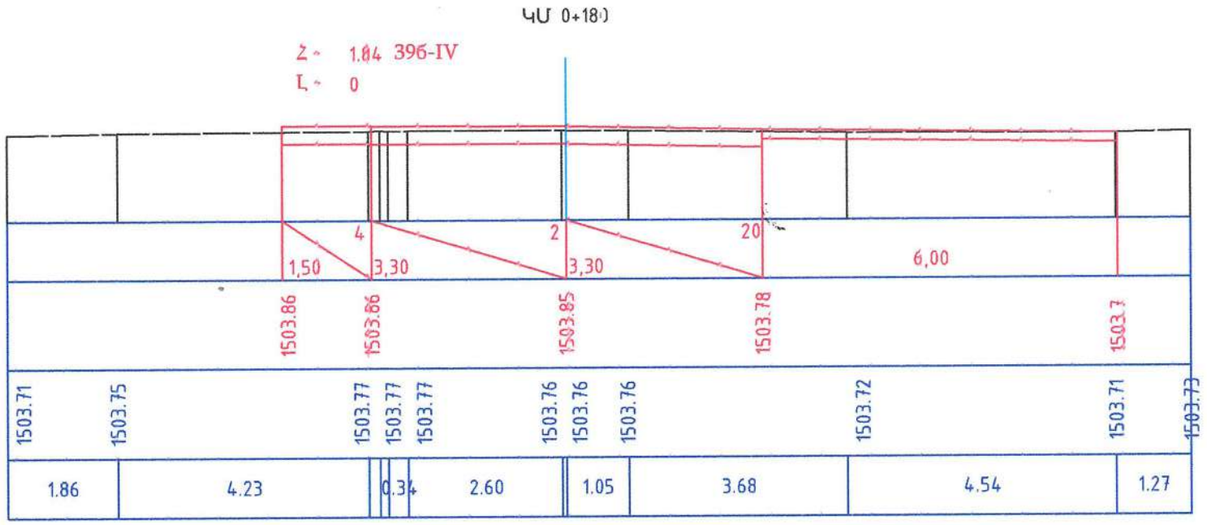

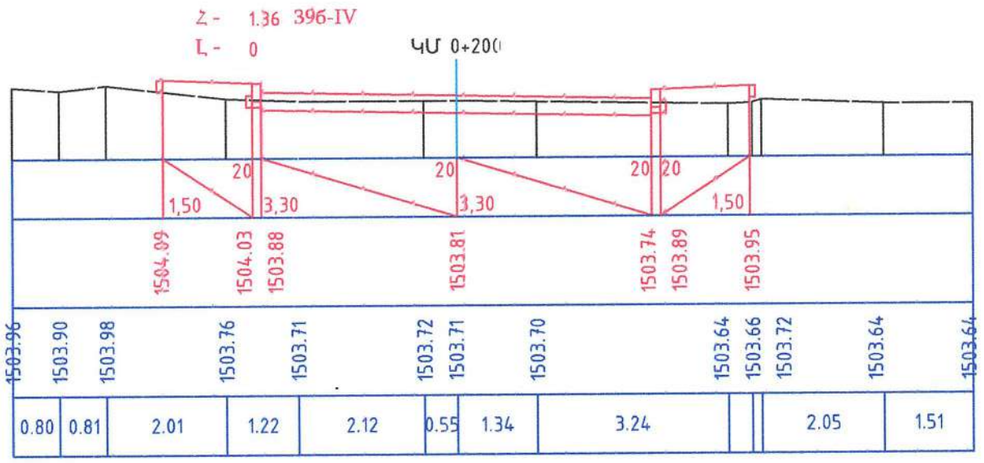

«ՄԱՌՔ» ՍՊԸ
ՓՈՐՁԱԳԻՏՈՒԹՅՈՒՆ

Գծագիր 5-13

Ընդունող գլխավոր տեսուչ՝

Հ2 Շիրակի մարզի Ակի հանքայնջի Շիրակաան բնակավայրի կենտրոն ճանապարհի հիմնանորոգում

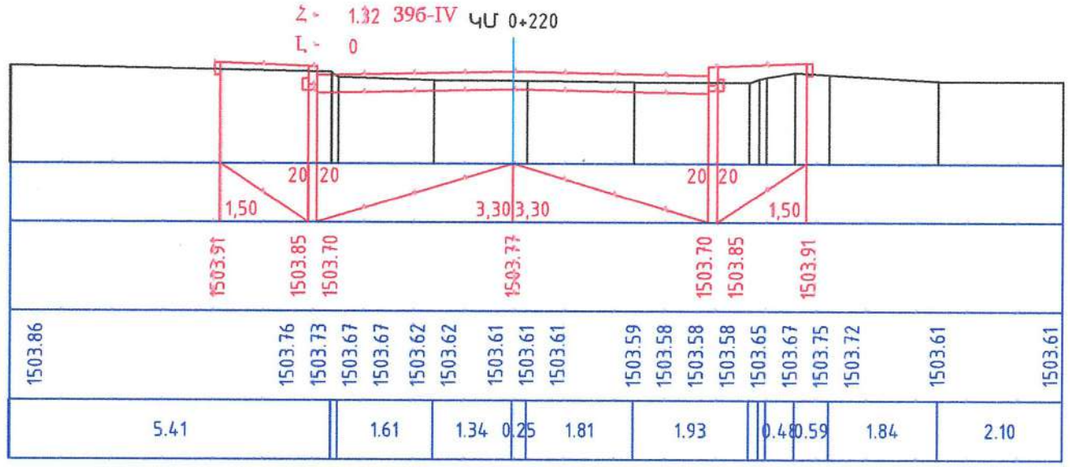

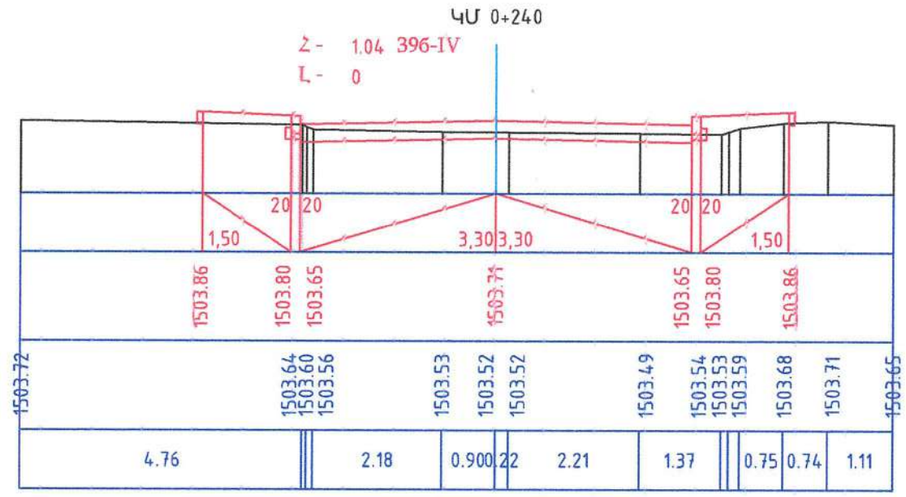

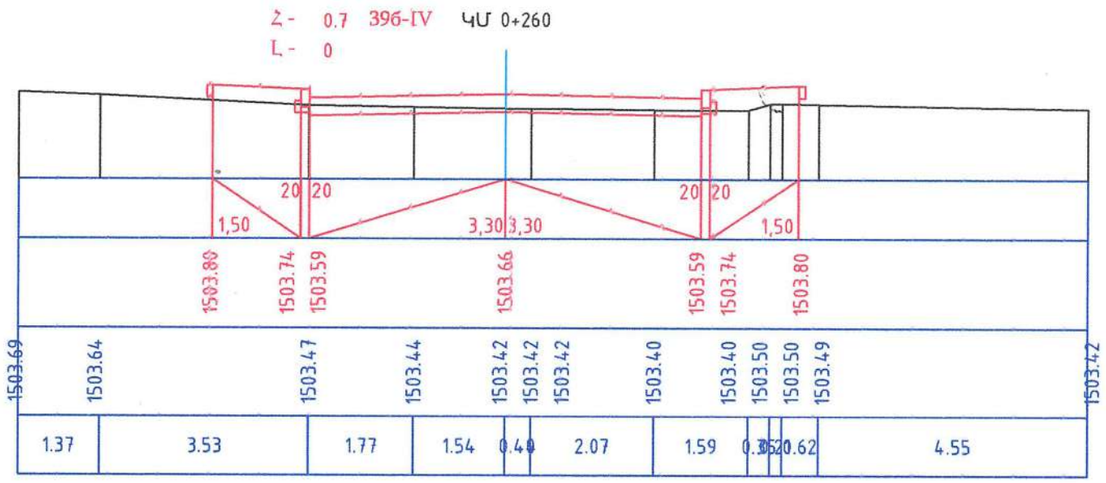

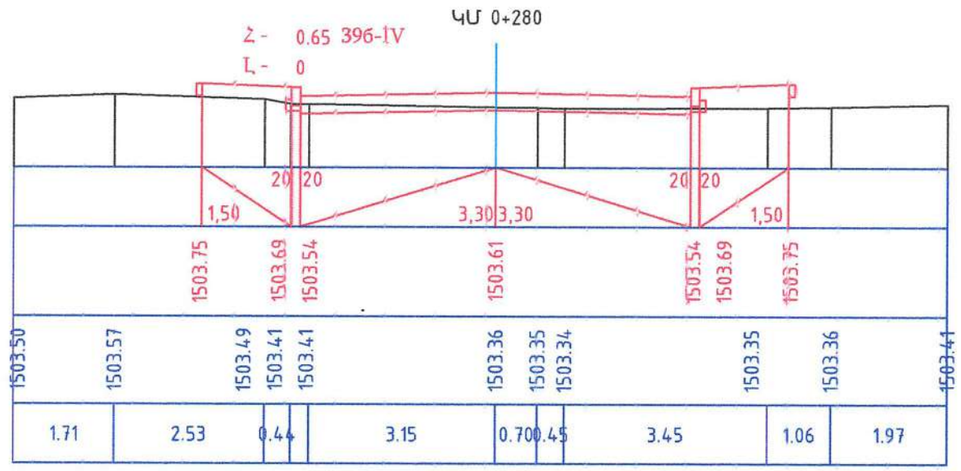

«ՄԱԶ-Ը» ՍՊԸ
ՓՈՐՁԱԳԻՏՈՒԹՅՈՒՆ

Գծագիր 5-04

		Ընդունող պատվիրատու՝	ՀՀ Շիրակի մարզի Անի համայնքի Շիրակավան բնակավայրի էներգիայի ճանապարհների նիստմոտորով

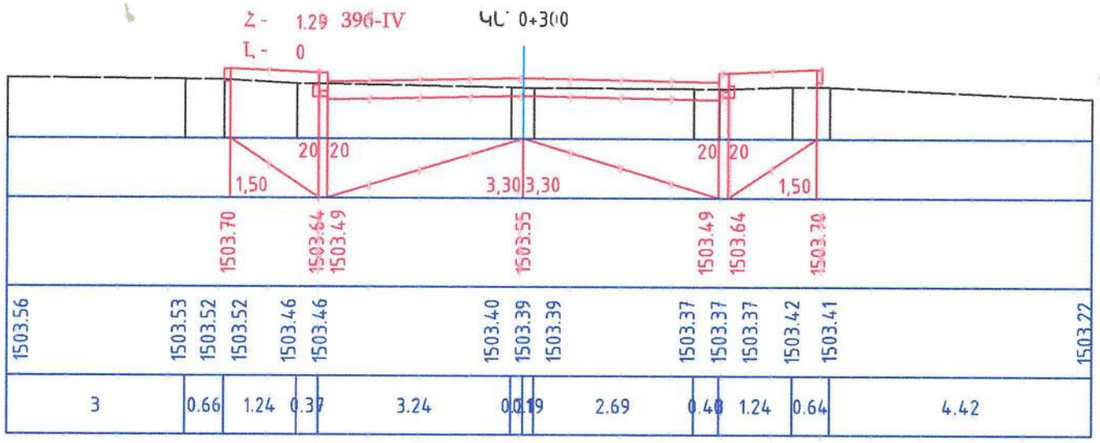

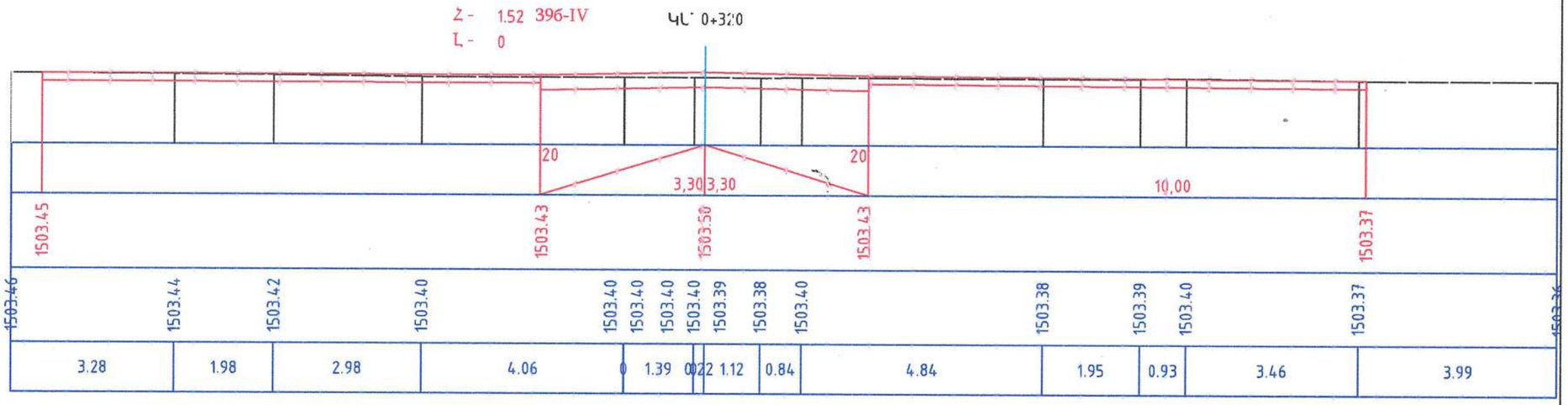

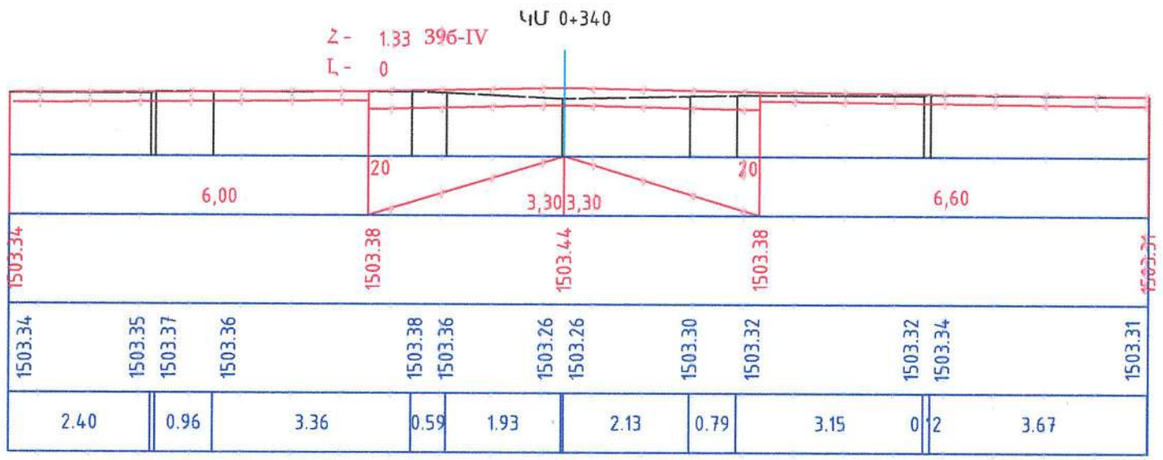

«ՄԱՌ-Ք» ՍՊԸ
ՓՈՐՁԱՔՆՆՈՒԹՅՈՒՆ

Գծագիր 5-05

«Մ.Է.Դ. ՇԻՆ ԳՐՈՒՊ»	Ընդունող պատվիրատու՝ ՀՀ Շիրակի մարզի Անի համայնքի համայնքապետարան	ՀՀ Շիրակի մարզի Անի համայնքի Շիրակավան բնակավայրի կենտրոն ճանապարհի հիմնանորոգում Լայնական կտրվածք Մ1:100 կմ 0+300 - կմ 0+340

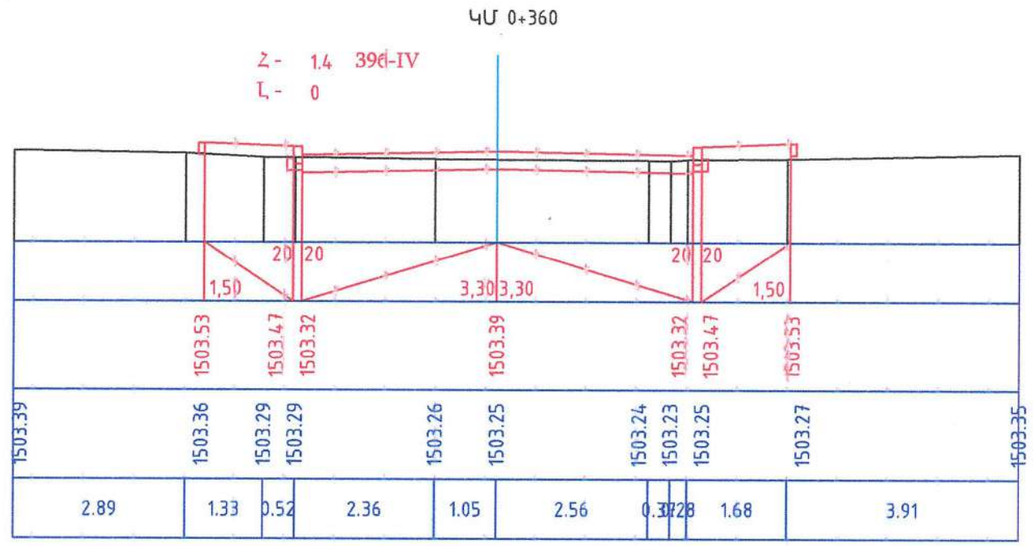

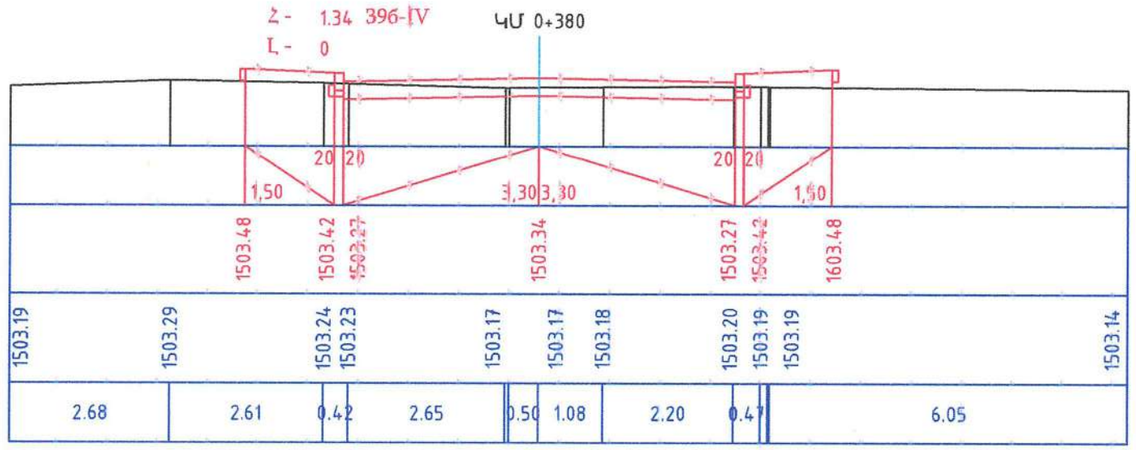

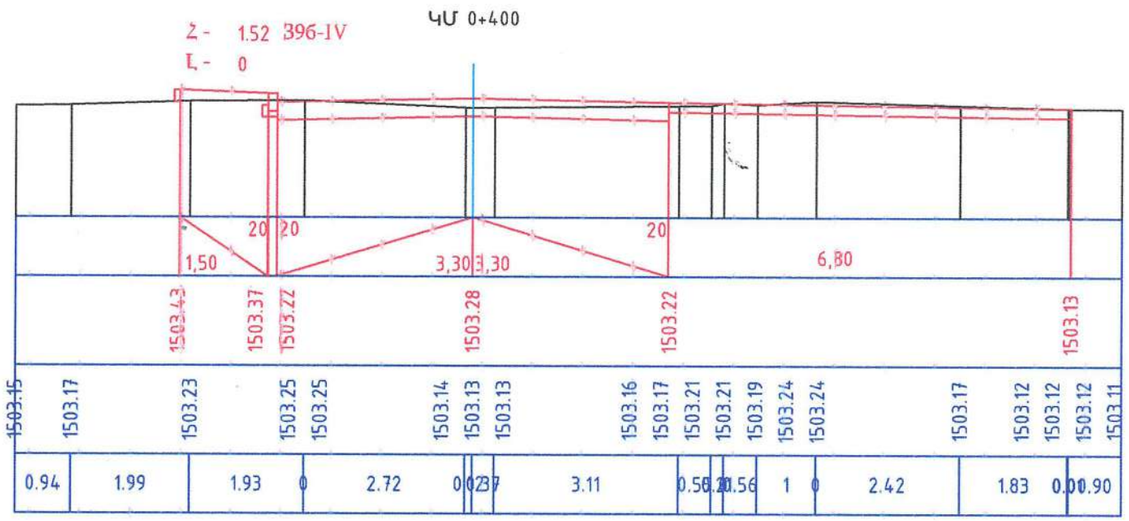

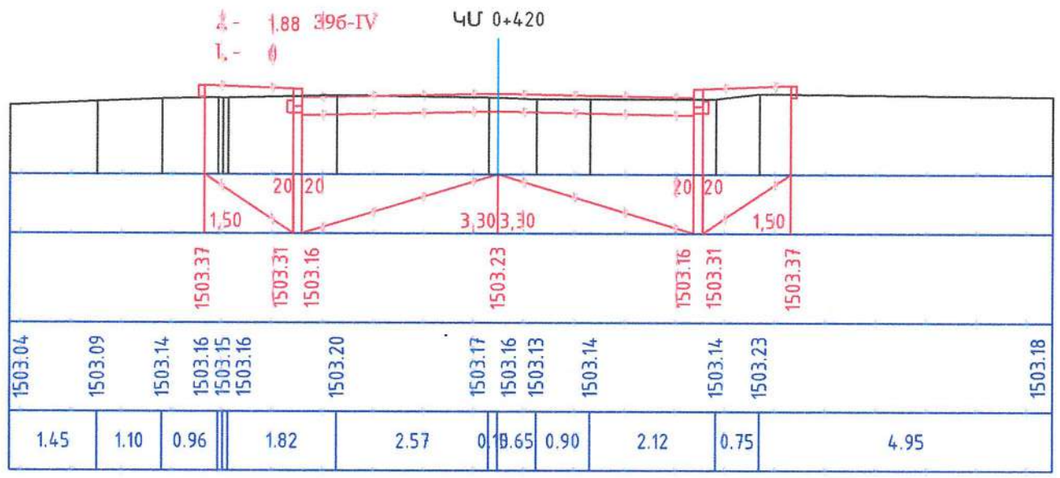

«ՄԱՌ» ՍՊԸ
ՓՈՐՁԱՔՆՆՈՒԹՅՈՒՆ

Գծագիր 5-06

«Մ.Է.Դ. ՇԻՆ ԳՐՈՒՊ»	Ընդունող պատվիրատու՝ ՀՀ Շիրակի մարզի Անի համայնքի	ՀՀ Շիրակի մարզի Անի համայնքի Շիրակավան բնակավայրի կենտրոն ճանապարհի հիմնանորոգում

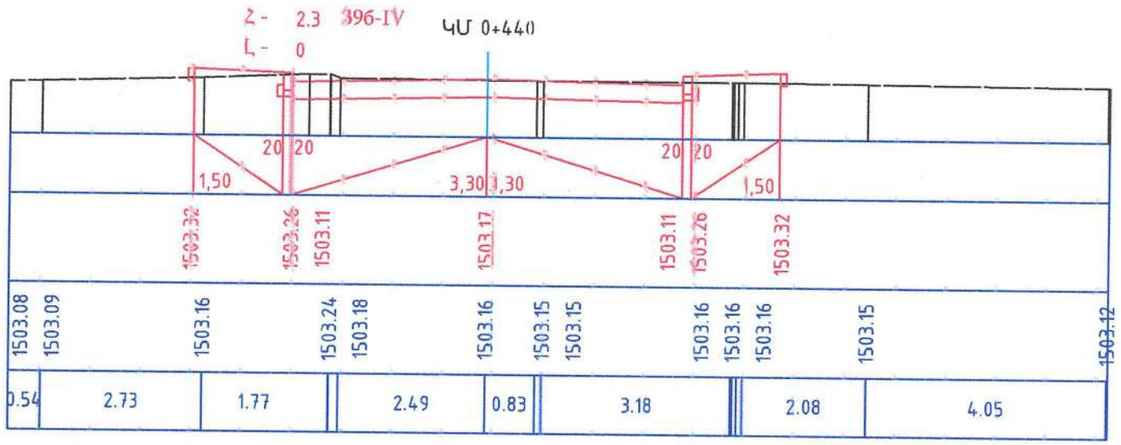

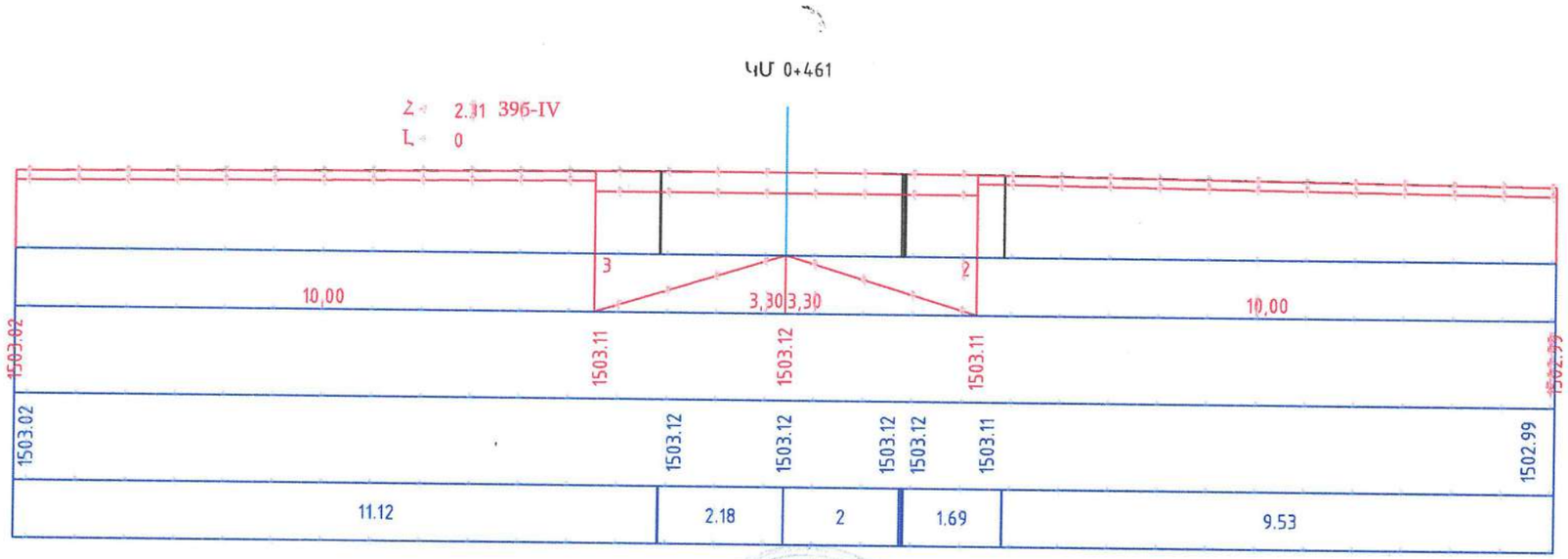

«ՄԱՌ-Ք» ՍՊԸ
ՓՈՐՁԱՔՆՆՈՒԹՅՈՒՆ

Գծագիր 5-07

«Մ.Է.Դ. ՇԻՆ ԳՐՈՒՊ»	Ընդունող ոլատվիրատու՝ ՀՀ Շիրակի մարզի Անի համայնքի համայնքապետարան	ՀՀ Շիրակի մարզի Անի համայնքի Շիրակավան բնակավայրի կենտրոն ճանապարհի հիմնանորոգում Լայնական կտրվածք M1:100 կմ 0+440 - կմ 0+461

Հատակագիծ

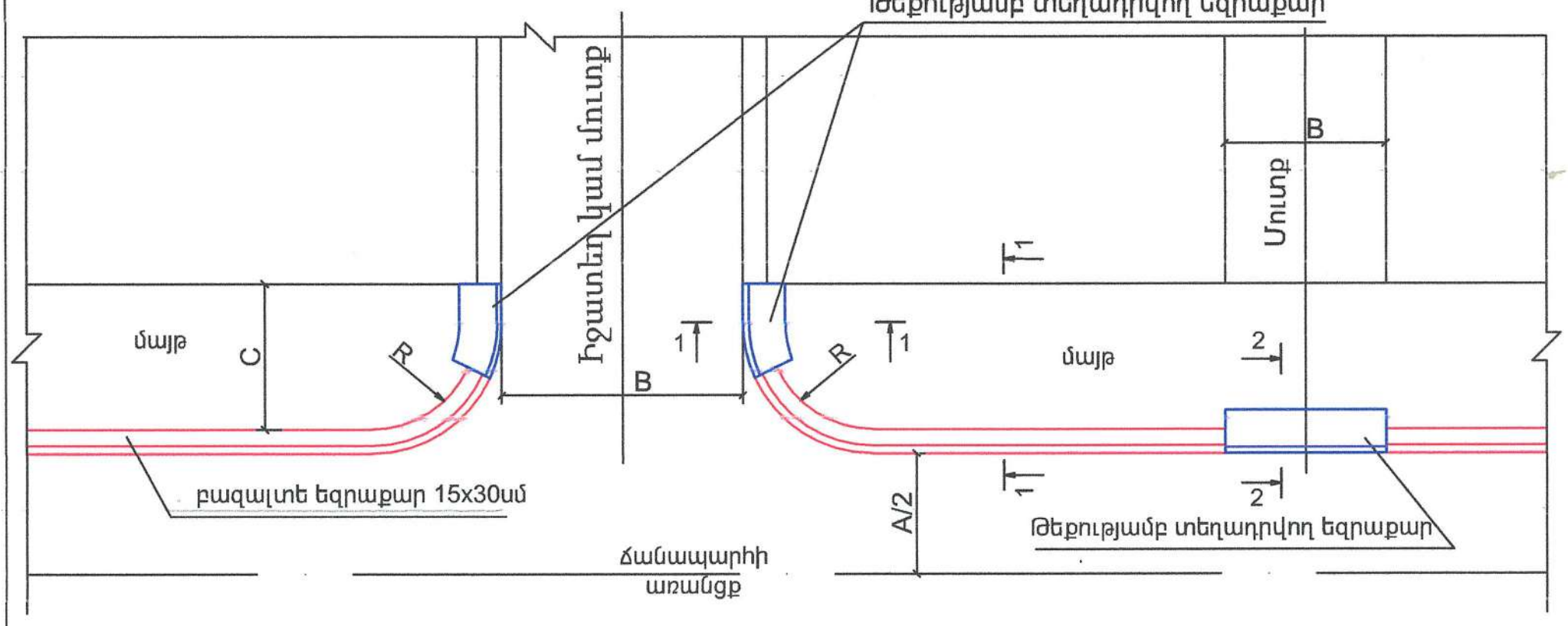

Կտրվածք 1-1

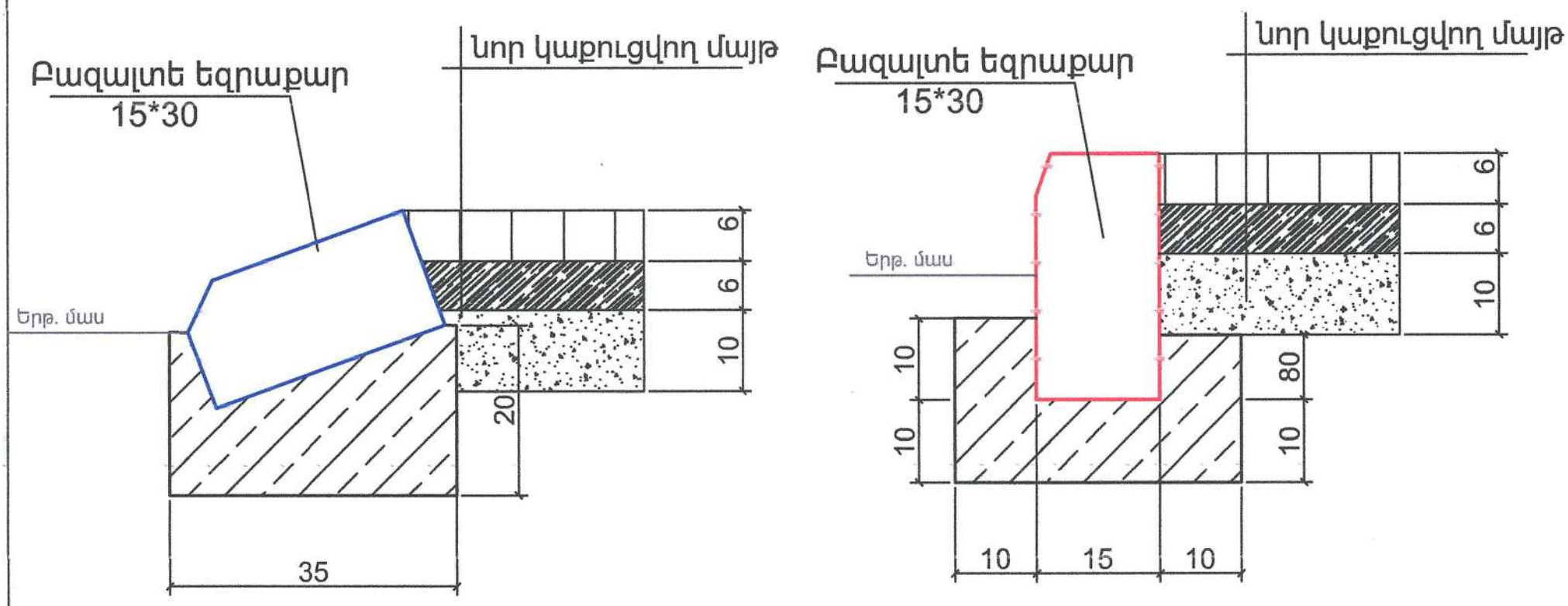

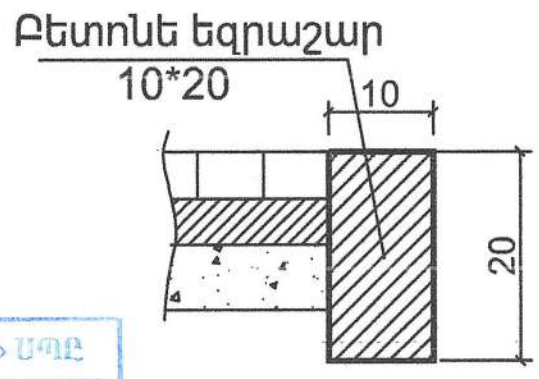

Ծանոթություն

1. A - ճանապարհի երթևեկելի մաս:
2. B- մուտքերի և իջատեղերի լայնություն:
3. C- մայթի ծածկի լայնությունը:
4. Չափերը տրված են ,,սմ՚՚-ով:
5. Նայել ճանապարհի լայնական կտրվածքների գծագրերի հետ համատեղ:

«ՄԱՌՔ» ՍՊԸ ՓՈՐՁԱՔՆՆՈՒԹՅՈՒՆ

Գծագիր 7

«Մ.Է.Դ. ՇԻՆ ԳՐՈՒՊ»	Ընդունող պատվիրատու՝ ՀՀ Շիրակի մարզի Անի համայնքի համայնքապետարան	ՀՀ Շիրակի մարզի Անի համայնքի Շիրակավան բնակավայրի կենտրոն ճանապարհի հիմնանորոգում Եզրաքարի տեղադրման սխեմա

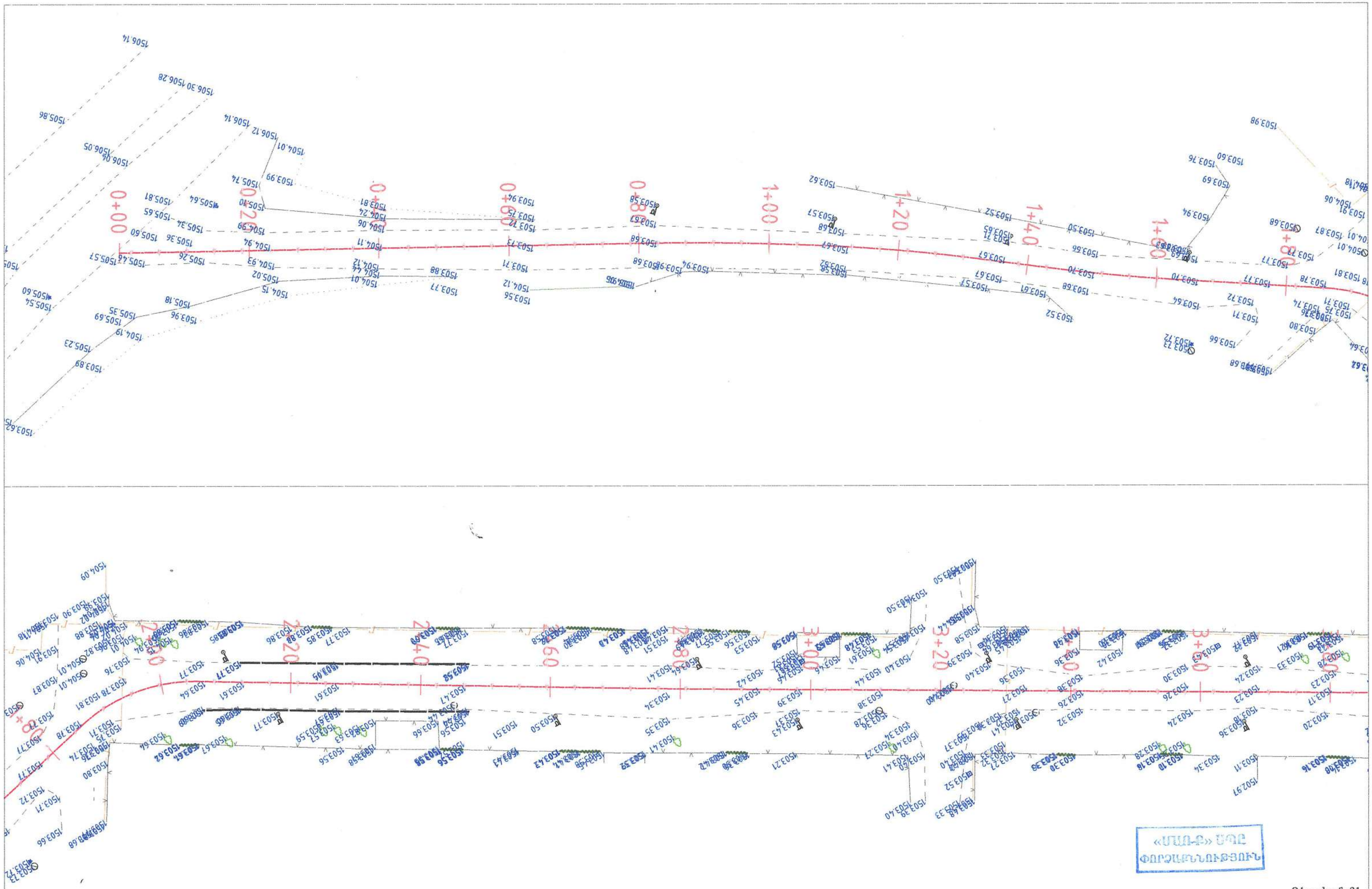

Գծագիր 2-01

Նախագծող՝ "Արք.Պրոեկտ" ՍՊԸ	Ընդունող պատվիրատու՝ ՀՀ Շիրակի մարզի Անի համայնքի համայնքապետարան	ՀՀ Շիրակի մարզի Անի համայնքի Շիրակավան բնակավայրի կենտրոն հանապարհի էլ մնանտրոզում Իրավորության հատակագիծ M1:500 կմ0+000 - կմ0+380

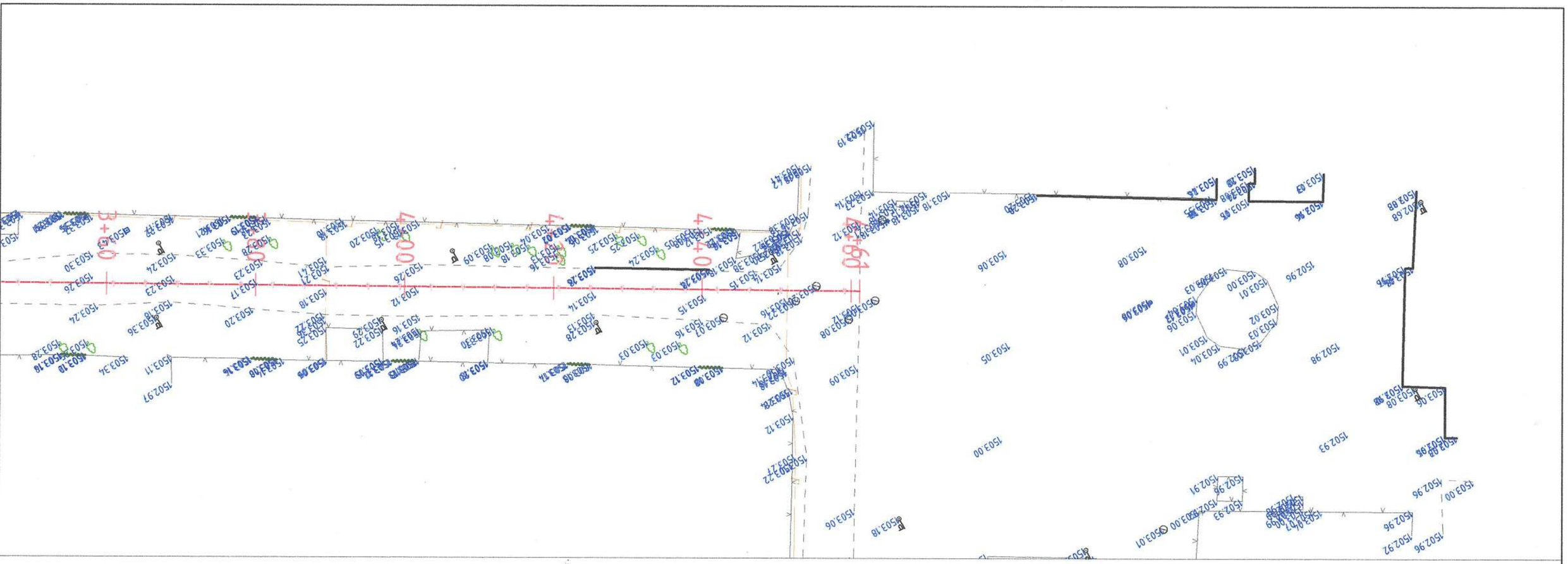

«ՄԱՌ-Ք» ՍՊԸ
ՓՈՐՁԱՔՆՆՈՒԹՅՈՒՆ

Գծագիր 2-02

Նախագծող՝ [redacted]	Ընդունող պատվիրատու՝	ՀՀ Շիրակի մարզի Անի համայնքի Շիրակավան

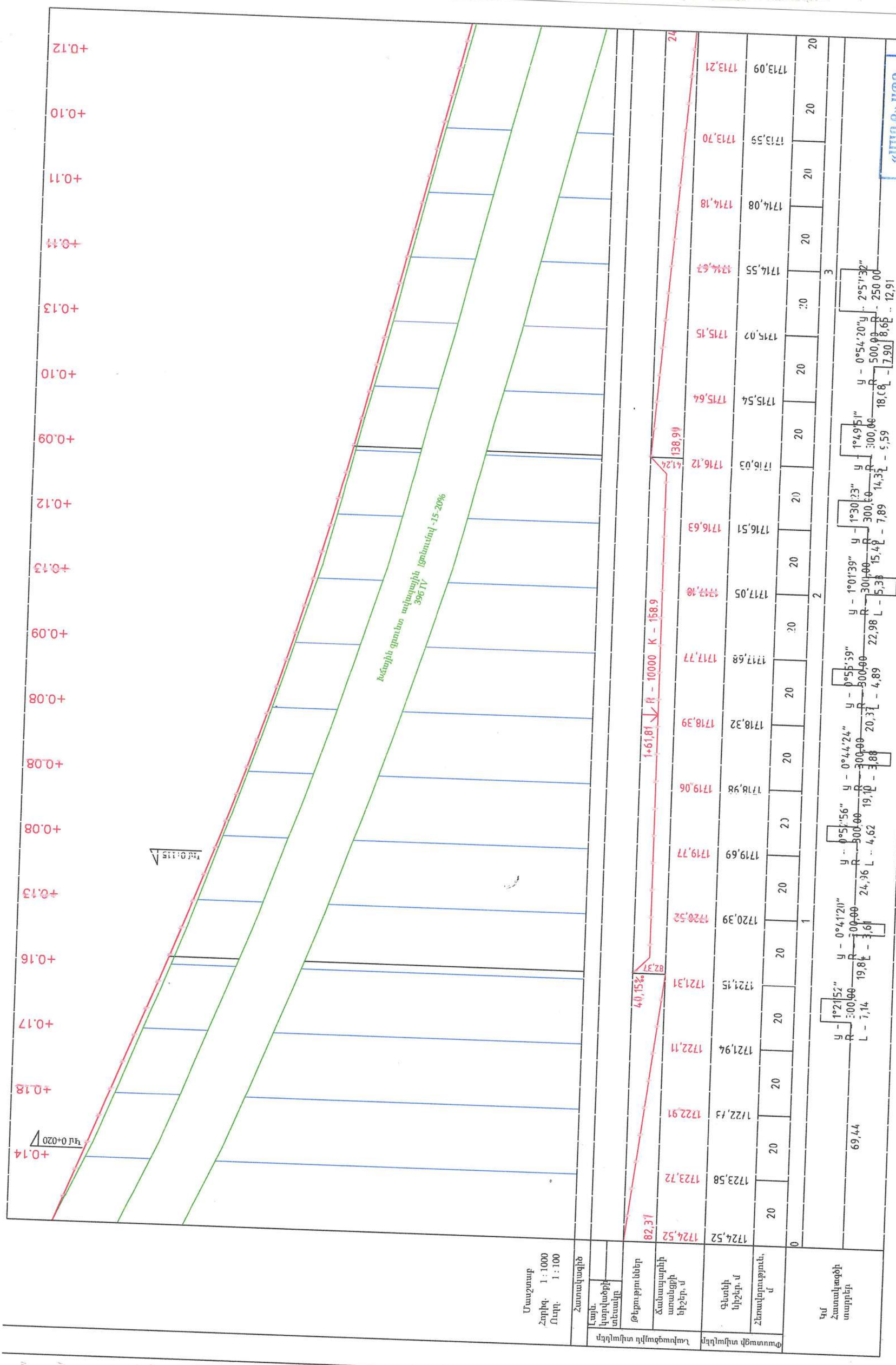
Մասշտաբ
Հորիզ. 1 : 1000
Ուղղ. 1 : 100
Հատակագիծ
Լայն. կարմիր գծերի սահմաններ
Թեքությունները
Հանապարհի առանցքի նիշերը, մ
Գետնի նիշերը, մ
Հերավերտուղի, մ
Կմ հատակագծի տարրերը
Հորիզոնական տիպանիշեր
Փաստացի տիպանիշեր
Գծագրի տիպանիշեր
Հատակագիծ
Հորիզոնական գծագրեր
Հերավերտուղի գծագրեր
Գծագրի տիպանիշեր
Կամուրջ «Արմենիա»
ԵՐԵՎԱՆԻ ՀԱՄԱՅՆՔԱՅԻՆ ՊԵՏԱԿԱՆ ՀԱՍՏԱՏՈՒԹՅՈՒՆ
Կամուրջ գետի մասնավոր ավտոմոբիլային ճանապարհ -15-20%
39GTV
Կամ 0+020
Կամ 0.115
+0.14
+0.18
+0.17
+0.16
+0.13
+0.10
+0.09
+0.12
+0.13
+0.09
+0.08
+0.08
+0.08
+0.11
+0.11
+0.13
+0.10
+0.10
+0.12
1+61,81
R - 10000
K - 158.9
40,15‰
82,37
138,99
1124,52
1123,58
1122,13
1121,94
1121,15
1120,39
1119,69
1118,98
1118,32
1117,68
1117,05
1116,51
1116,03
1115,54
1115,07
1114,55
1114,08
1113,59
1113,09
1124,52
1123,72
1122,91
1122,11
1121,31
1120,52
1119,77
1119,06
1118,39
1117,77
1117,18
1116,63
1116,12
1115,64
1115,15
1114,67
1114,18
1113,70
1113,21
0
1
2
3
20
69,44
Գծագրի տիպանիշեր 10-ն մասնագ.

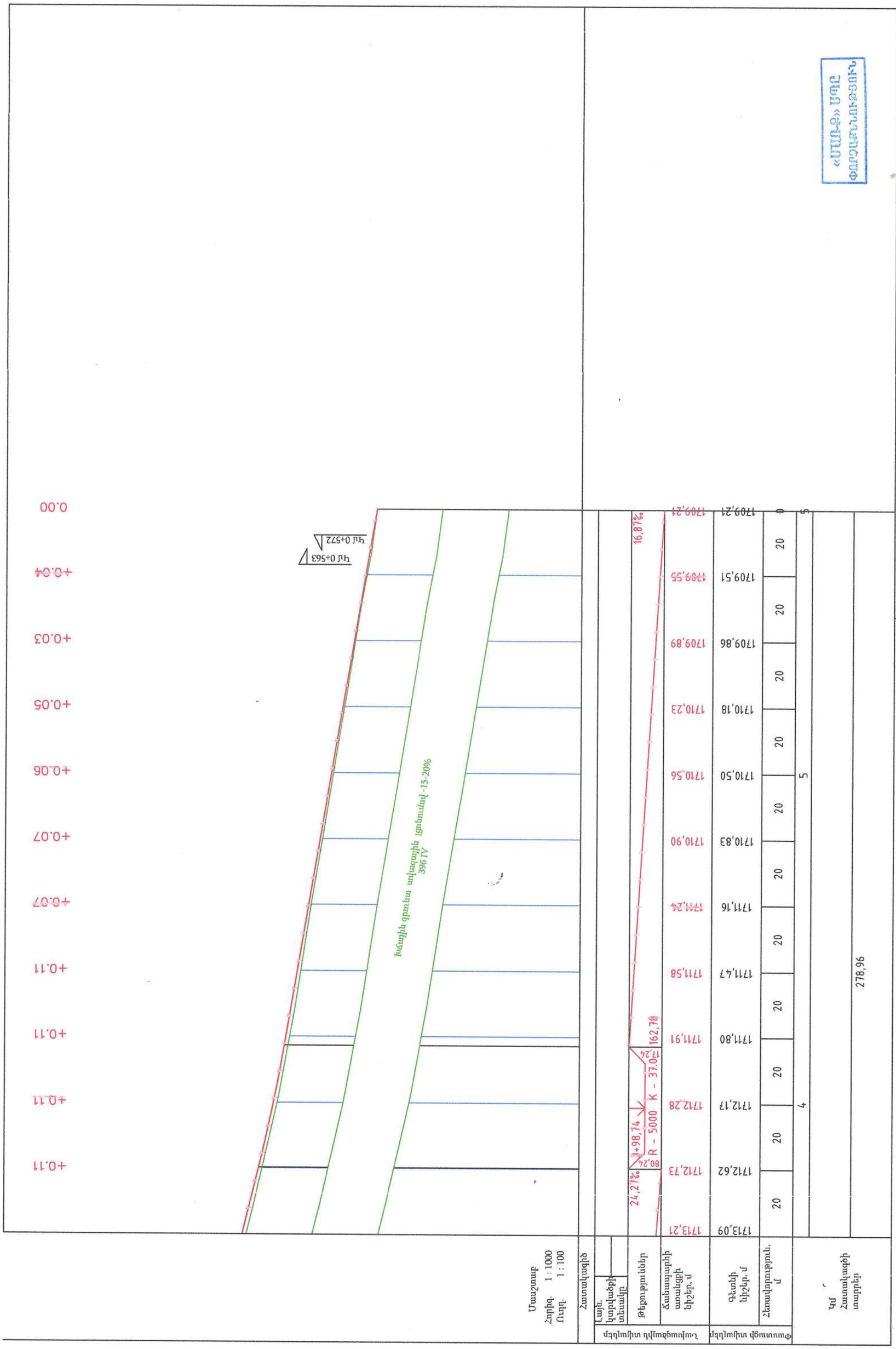
Մասշտաբ
Հորիզ. 1 : 1000
Ուղղ. 1 : 100
Հատակագիծ
Լայն. կտրվածքի տեսակը
Թեքություններ
Հանդարձարձակների արտացքի նիշեր, մ
Գետնի նիշեր, մ
Շերտավորություն, մ
Դմ հատակագծի տարրեր
Դամբարանի տիպերի
Փաստացի տիպերի
Ամբարձակ գրաֆիկ տարածքի տեղադրում 396 ՀՎ
-15-20%
24,27‰
80,24
1+98,74
R - 5000
K - 37.0
17,24
162,78
16,87‰
1713,21
1712,62
1712,73
1712,17
1712,28
1711,80
1711,91
1711,47
1711,58
1711,16
1711,24
1710,83
1710,90
1710,50
1710,56
1710,18
1710,23
1709,86
1709,89
1709,51
1709,55
1709,21
1709,21
20
20
20

Հավասարազոր ճանապարհների տիպային փոխհատում և հարակցում

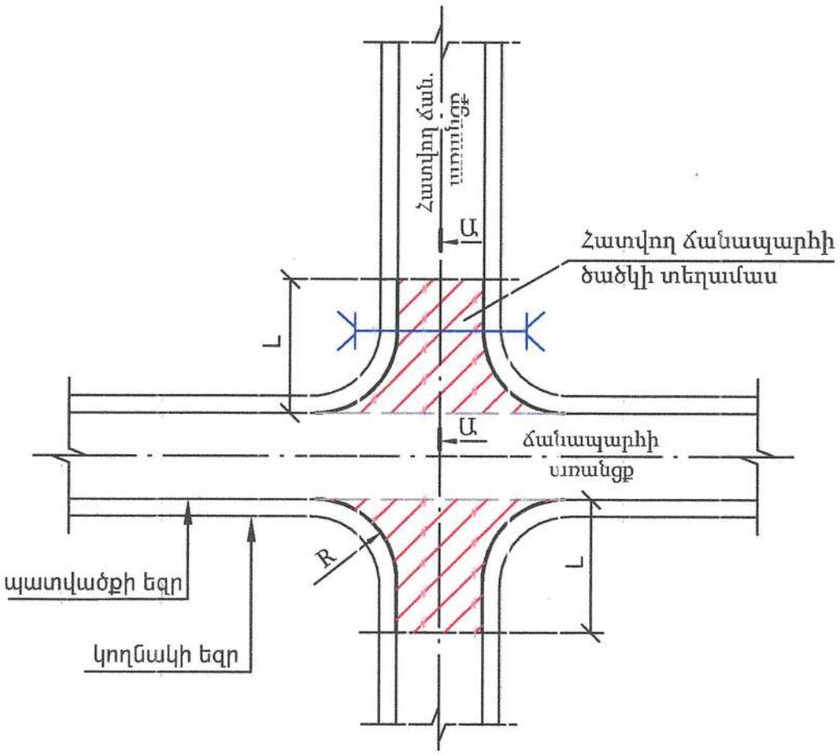

Ա - Ա

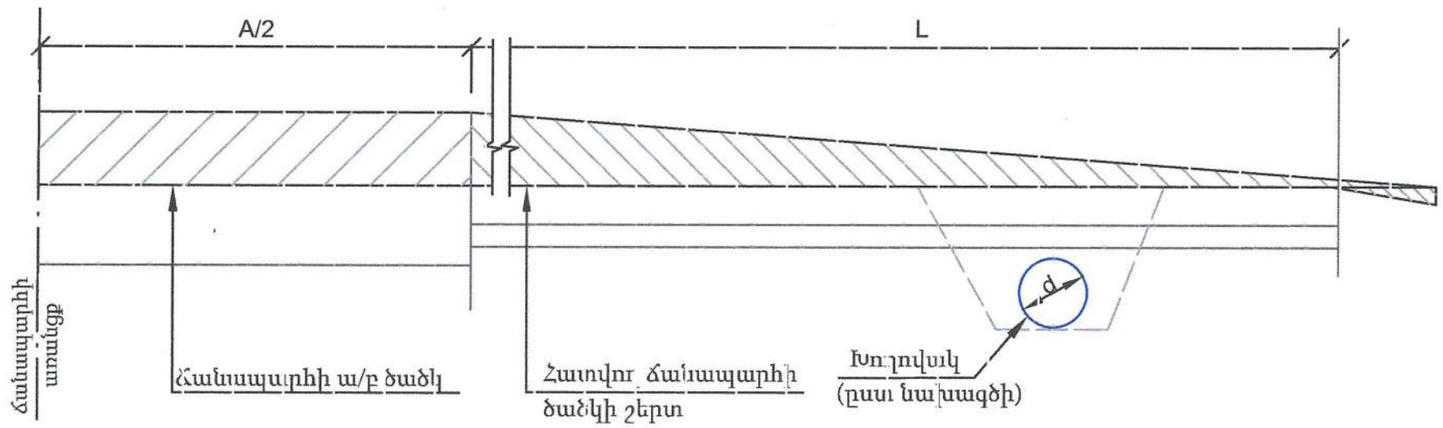

Ծանոթություն

A - նախագծվող հանապարհի լայնությունը

B - հատվող հանապարհի լայնությունը

d - հատվող հանապարհին տեղադրվող խողովակի տրամագիծը ըստ նախագծի.

L - հատվող հանապարհի նորոգման երկարությունը

R - հատվող հանապարհի կորացման շառավիղը

α - փոխհատման անկյունը

Ծավալները և չափերը տրված են իջատեղերի և մուտքերի ամփոփագրում:

Երկրորդական ճանապարհի տիպային փոխհատում և հարակցում

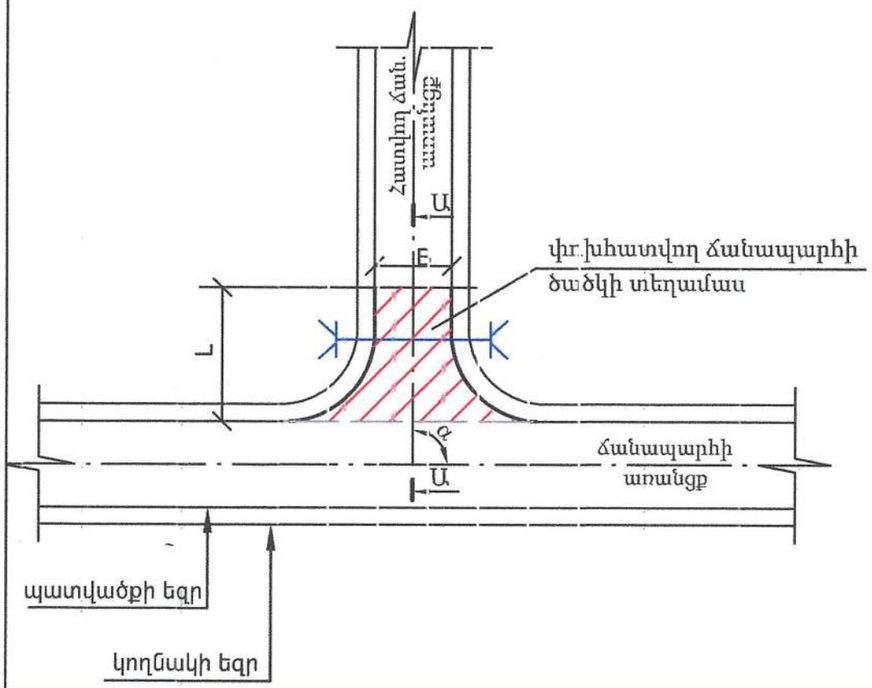

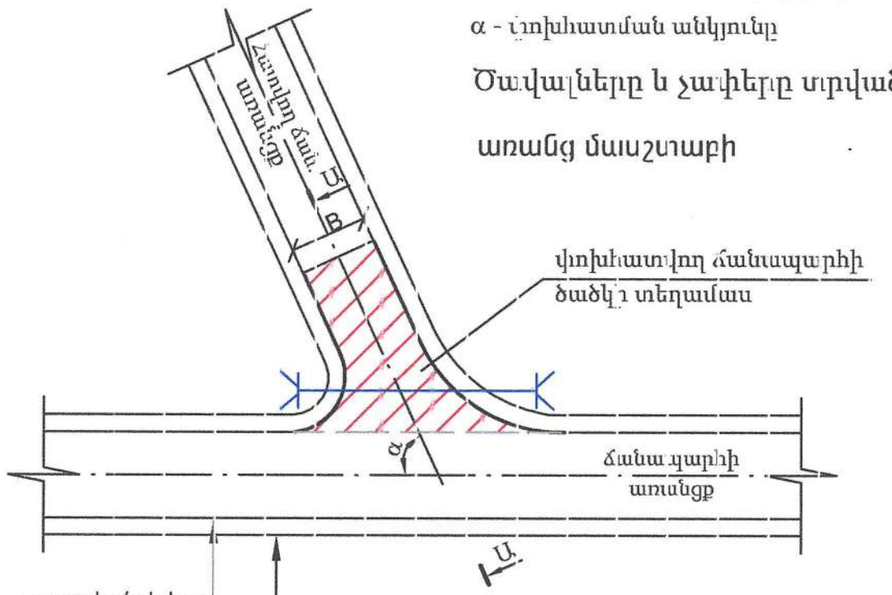

առանց մասշտաբի

«ՄԱՌ-Ք» ՍՊԸ ՓՈՐՁԱԳԻՏՈՒԹՅՈՒՆ

Գծագիր 6

Նախագծող՝	Ընդունող պատվիրատու՝	ՀՀ Շիրակի մարզի Անի համայնքի Շիրակսվան բնակավայրի կենտրոն ճանապարհի հիմնանորոգում
"Արք.Պրոեկտ." ՍՊԸ	ՀՀ Շիրակի մարզի Անի համայնքի համայնքապետարան	Տիպային փոխհատման և հարակցման մասերում ծածկի

Ճանապարհի նորոգման աշխատանքների իրականացման հատվածի երթևեկության կազմակերպման ժամանակավոր սխեմա

Բնակավայրում

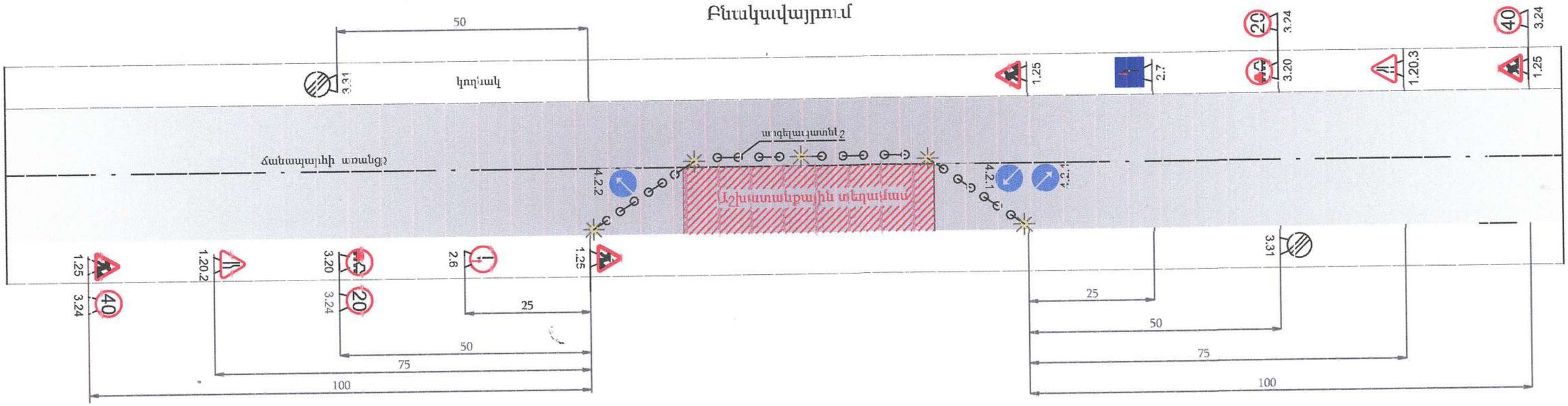

Ճանապարհային նշաններ

1.25	Ճանապարհային աշխատանքներ	3.31	Բոլոր սահմանափակումների գումարվերջը
1.20.2	Ճանապարհի նեղացում	4.2.1	Արգելքի շրջանցում աջից
1.20.3	Ճանապարհի նեղացում	4.2.2	Արգելքի շրջանցում ձախից
3.20	Վազքանցը արգելվում է	2.6	Հանդիպակաց երթևեկության առավելություն
3.24	Առավելագույն արագության սահմանափակում (40 30 20)	2.7	Առավելություն հանդիպակաց երթևեկության նկատմամբ
			Լուսազդանշանային առկայծող լամպեր

«ՄԱՌՔ» ՍՊԸ
ՓՈՐՁԱԳԻՏՈՒԹՅՈՒՆ

սառույց մաքրման Գծագիր 8

Նախագծող "Նոր Պրոեկտ" ՍՊԸ	Ընդունող պատվիրատու՝ ՀՀ Շիրակի մարզի Անի համայնքի	ՀՀ Շիրակի մարզի Անի համայնքի Շիրակավան բնակավայրի կենտրոն ճանապարհի հիմնանորոգում

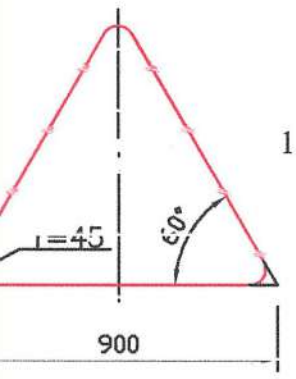

Տեսակ II
1.1, 1.2, 1.5-1.7, 1.8,
1.9-1.14, 1.15, 1.16, 1.17,
1.18-1.21, 1.22-1.24,
1.25, 1.26-1.33,
2.3.1 - 2.3.7, 2.4:

L=3 մ, d=42 մմ,
S=3 մմ

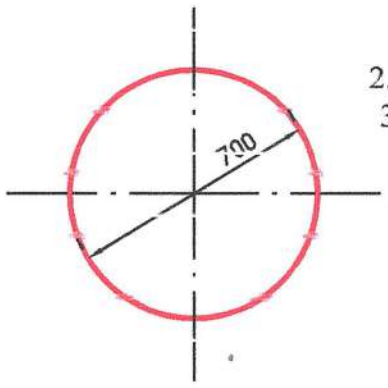

Տեսակ II
2.6, 3.1-3.9, 3.10, 3.11-3.16,
3-17.1-3.17.3, 3.18.1-3.19,
3.20, 3.21-3.23, 3.24,
3.25-3.33, 4.1.1-4.3, 4.4,
4.5, 4.6, 4.7:

L=3 մ, d=42 մմ,
S=3 մմ

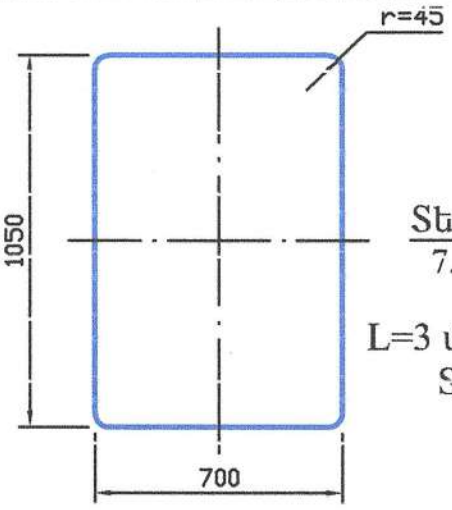

Տեսակ II
7.1-7.18:

L=3 մ, d=42 մմ,
S=3 մմ

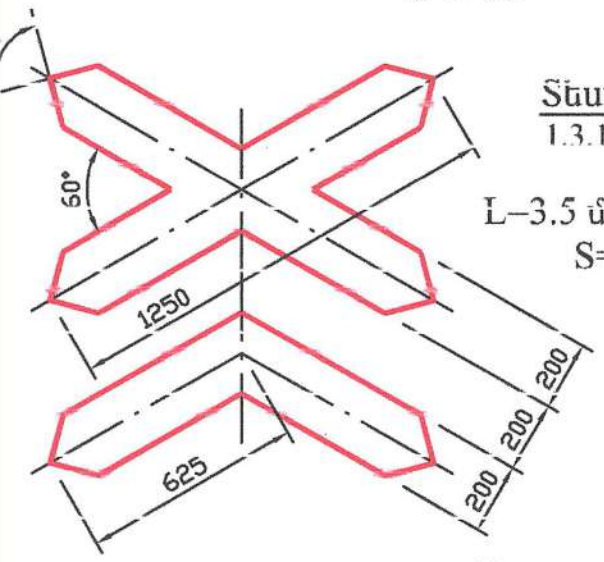

Տեսակ II
1.3.1, 1.3.2

L–3.5 մ, d–53 մմ,
S=3 մմ

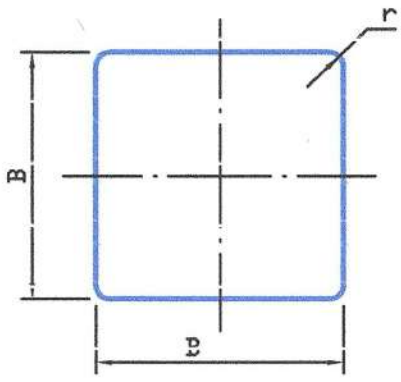

Տեսակ II
2.1, 2.2, 2.7, 5.5, 5.6, 5.8 -5.14,
5.15.2 - 5.15.6, 5.19.1, 5.19.2, 5.20,
6.2, 6.3.1, 6.3.2, 6.4, 6.5-6.7,
6.8.1-6.8.3, 8.1.2, 8.13:
L=3 մ, d=42 մմ,
S=3 մմ

B=700,
r=45

6.14.1:
L=3 մ, d=42 մմ,
S=3 մմ

B=350,
r=45

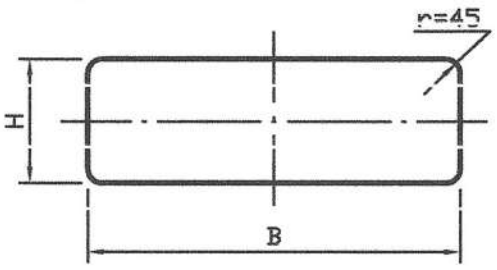

Տեսակ II
1.4.1-1.4.6,
6.14.1, 6.14.2
8.1.1, 8.1.3, 8.1.4,
8.2.1, 8.2.2-8.11, 8.12,
8.14-8.21.3, :

B=700,
H=350

L=2.5 մ, d=42 մմ,
S=3 մմ

5.7.1, 5.7.2,
5.23.2, 5.24.2,
6.14.2, 6.16,
6.18.1 - 6.18.3:

B=1050,
H=350

L=3 մ, d=42 մմ,
S=3 մմ

5.15.1, 5.15.3, 5.15.7, 5.15.8:

B=1400,
H=700

L=3 մ, d=42 մմ,
S=3 մմ

6.13:

B=300,
H=200

L=2.5 մ, d=42 մմ,
S=3 մմ

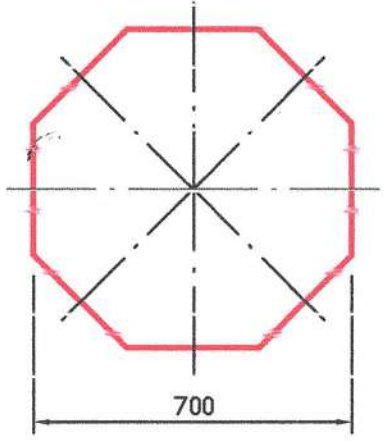

Տեսակ II
2.5
L=3 մ, d=42 մմ,
S=3 մմ

5.23.1
5.25

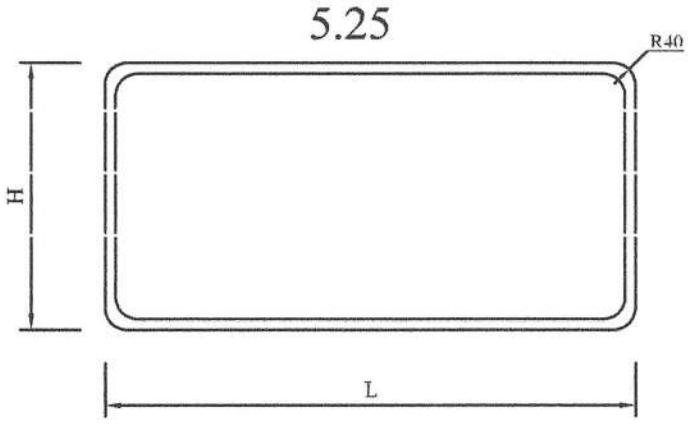

5.24.1
5.26

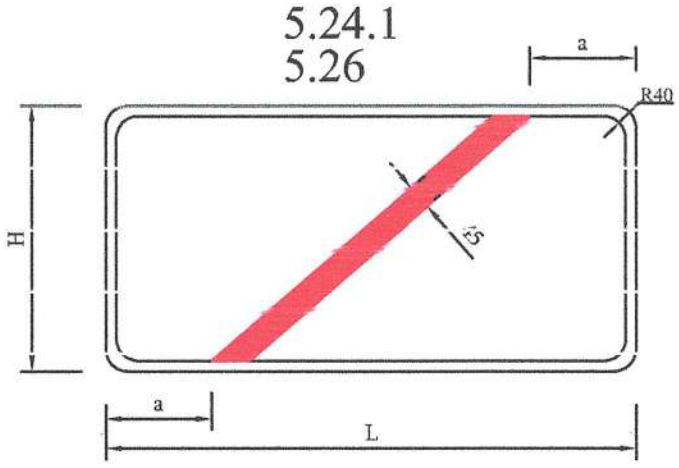

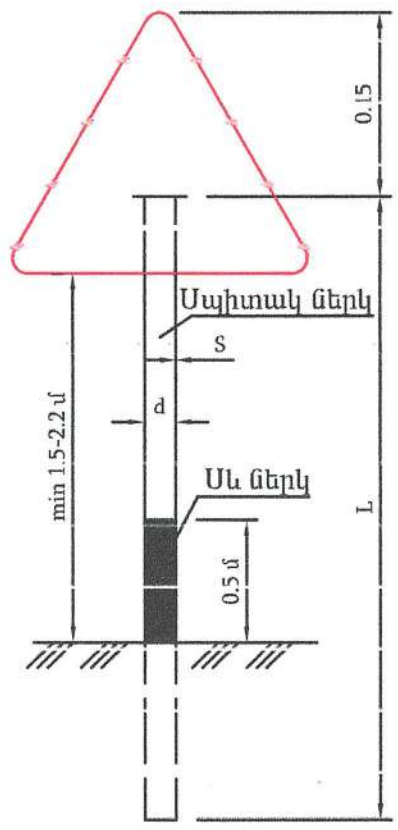

5.23.1, 5.25, 5.24.1, 5.26 նշանների չափերի աղյուսակ

H մմ	L մմ	a մմ
500	800-1000	200
	1100-1300	250
	1400-1700	300
	1700 և ավել	350

5.23.1, 5.24.1 ֆոնը - սպիտակ:
5.25, 5.26 ֆոնը - կապույտ:

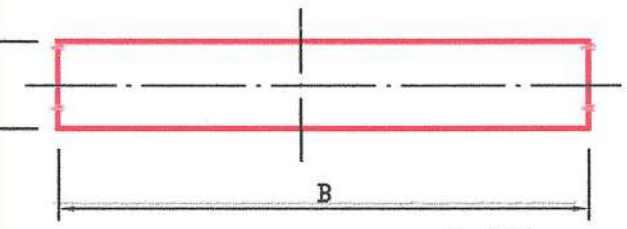

Տեսակ II
1.34.1 - 1.34.2:

B=615,
B=1160,
B=2250,
H=500

1.34.3
L=2 մ, d=42 մմ,
S=3 մմ

B=1160,
B=2250,
H=500

«ՄՄՌ-Զ» ՍՊԸ
ՓՈՐՁԱՔՆՆՈՒԹՅՈՒՆ

Գծագիր 09

Նախագծող՝ "Արք.Պրոեկտ" ՍՊԸ	Ընդունող պատվիրատու՝ ՀՀ Շիրակի մարզի Անի համայնքի համայնքապետարան	ՀՀ Շիրակի մարզի Անի համայնքի Շիրակավան բնակավայրի կենտրոն ճանապարհի հիմնանորոգում ճանապարհային նշանների չափերի սխեմա

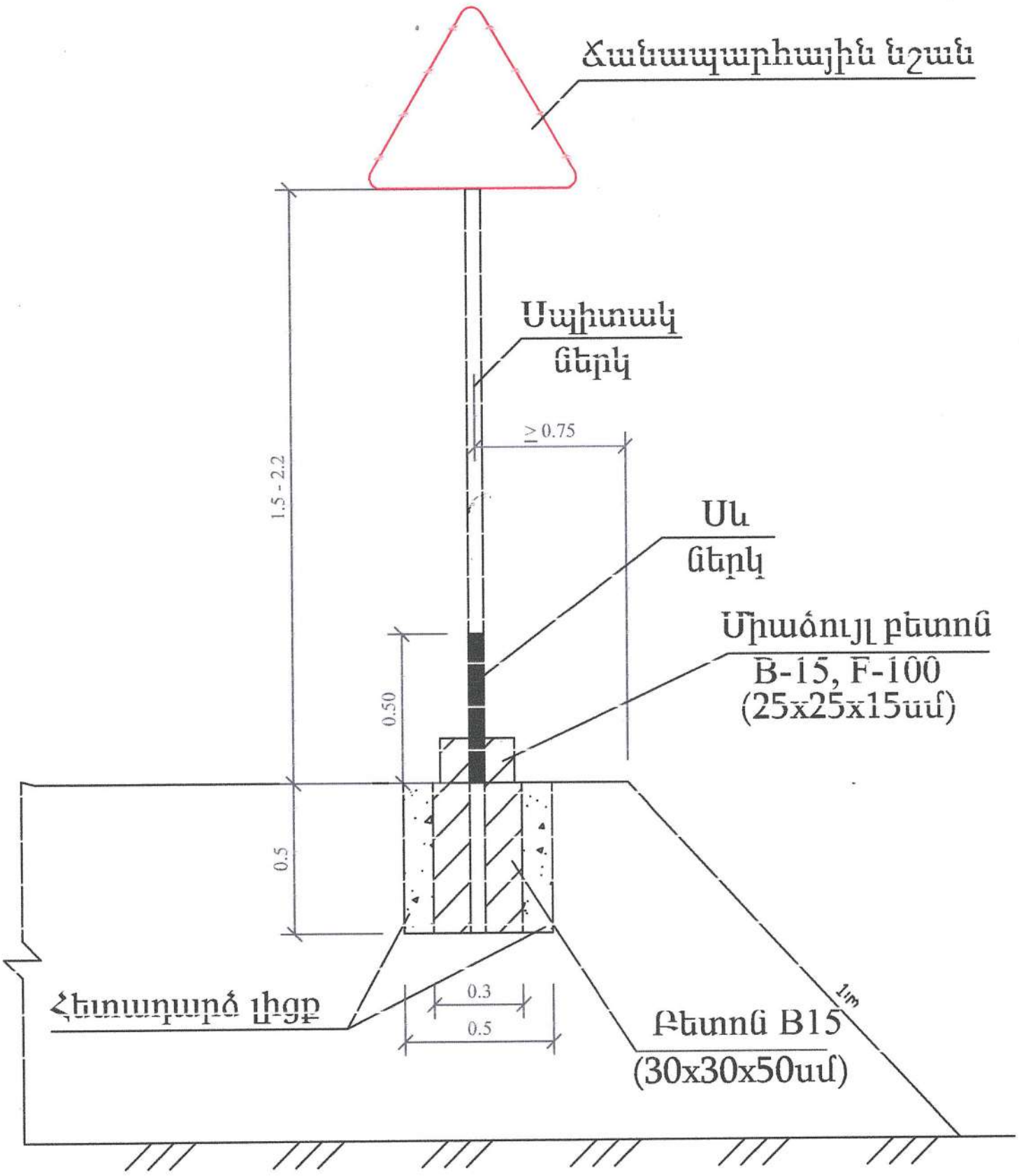

Ծանոթություն

Գծագրում չափերը տրված են «մ»-ով

«ՄՄՌՔ» ՍՊԸ
ՓՈՐՁԱԳԻՏՈՒԹՅՈՒՆ

Գծագիր 10

Նախագծող՝ "ԱԲՔ Պրոեկտ" ԱՊՈԸ	Ընդունող պատվիրատու՝ ՀՀ Շիրակի մարզի Անի համայնքի համայնքապետարան	ՀՀ Շիրակի մարզի Անի համայնքի Շիրակական բնակավայրի կենտրոն ճանապարհի հիմնանորոգում Ճանապարհային նշանների տեղադրման սխեմա

Բլոկ Б-2-20
БМ - 350-400

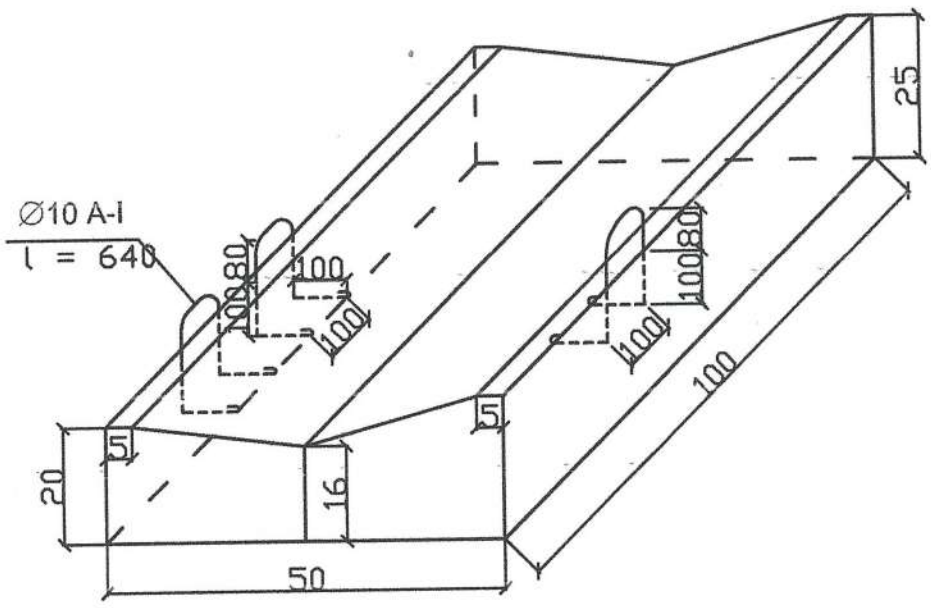

Б-2-20 բլոկի նյութերի ծախսը (1 բլոկի)

Բլոկի անվանումը	Բետոնի ծավալը մ³	Բլոկի քաշը տ	Ամրանի պարունակ. կգ
Б-2-20	0.10	0.239	1.19

Ծանոթություն

Չափերը տրված են "մմ"-ով

«ՄԱՌ-Ք» ՍՊԸ
ՓՈՐՁԱՔՆՆՈՒԹՅՈՒՆ

Գծագիր 7

Նախագծող "Արք.Պրոեկտ" ՍՊԸ	Ընդունող պատվիրատու՝ ՀՀ Շիրակի մարզի Անի համայնքի համայնքապետարան	ՀՀ Շիրակի մարզի Անի համայնքի Շիրակավան բնակավայրի կենտրոն հանապարհի հիմնանորոգում Բետոնե վաքերի կոնստրուկցիա

Պայմանական նշաններ

N	Պայմանական նշան	Անվանում	Նշումներ
1		Քարե կամ բետոնյա պատ	
2		Մետաղական ցանկապատ	
3		Հենապատ	
4		Շեպ	
5		Խողովակ, ջրընդունիչ	
6		Դարպաս	
7	Ք	Քարե շինություն	
8	Ա/բ Ե/բ	Ասֆալտբետոն Երկաթբետոն	
9		Ռեպեր	
10		Էլեկտրասյուն	
11		Լուսավորության հենասյուն	
12		Լուսավորության մալուխ	
13	Գ Գ	Գազի գիծ	
14		սյուն (ե/բետոնե)	
15		դիտահոր	
16		ճանապարհային նշան	
17		ծառեր, սիզամարգ	
18		Մայթ	
19		Հետիոտնային թեքահարթակ	
20		Ինքնատեղերի և մուտքերի ա/բ ծածկ	
21		Երթ. մասի նկր	
22		Կողնակ	
23		Բազալտե եզրաքար 15x30սմ	
24		Ճ-2-20 հավաքովի բետոնե վաքեր	

«ՄԱՌ-Ք» ՍՊԸ
ՓՈՐՁԱԳՆՈՒԹՅՈՒՆ

Գծագիր 1

Ուսումնասիրող՝	Ընդունող պատվիրատու՝	ՀՀ Շիրակի մարզի Անի համայնքի Շիրակավան բնակավայրի կենտրոն ճանապարհի հիմնանորոգում
"Արք.Պրոեկտ" ՍՊԸ	ՀՀ Շիրակի մարզի Անի համայնքի համայնքապետարան	Պայմանական նշաններ

Տիպ 1

(Կմ 0+000 - կմ 0+190)

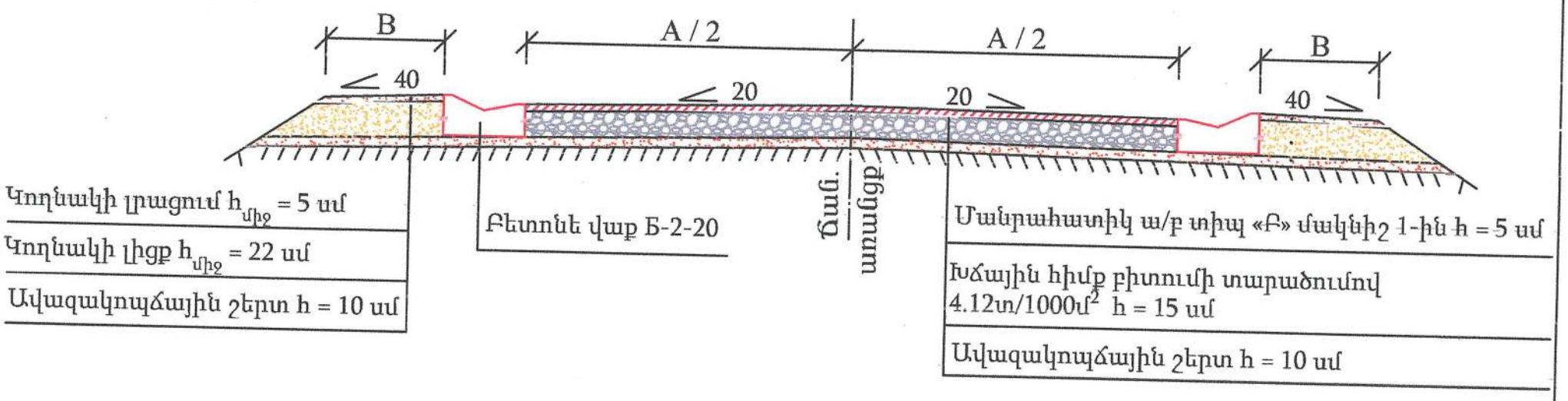

Տիպ2

(Կմ 0+190 - կմ 0+461)

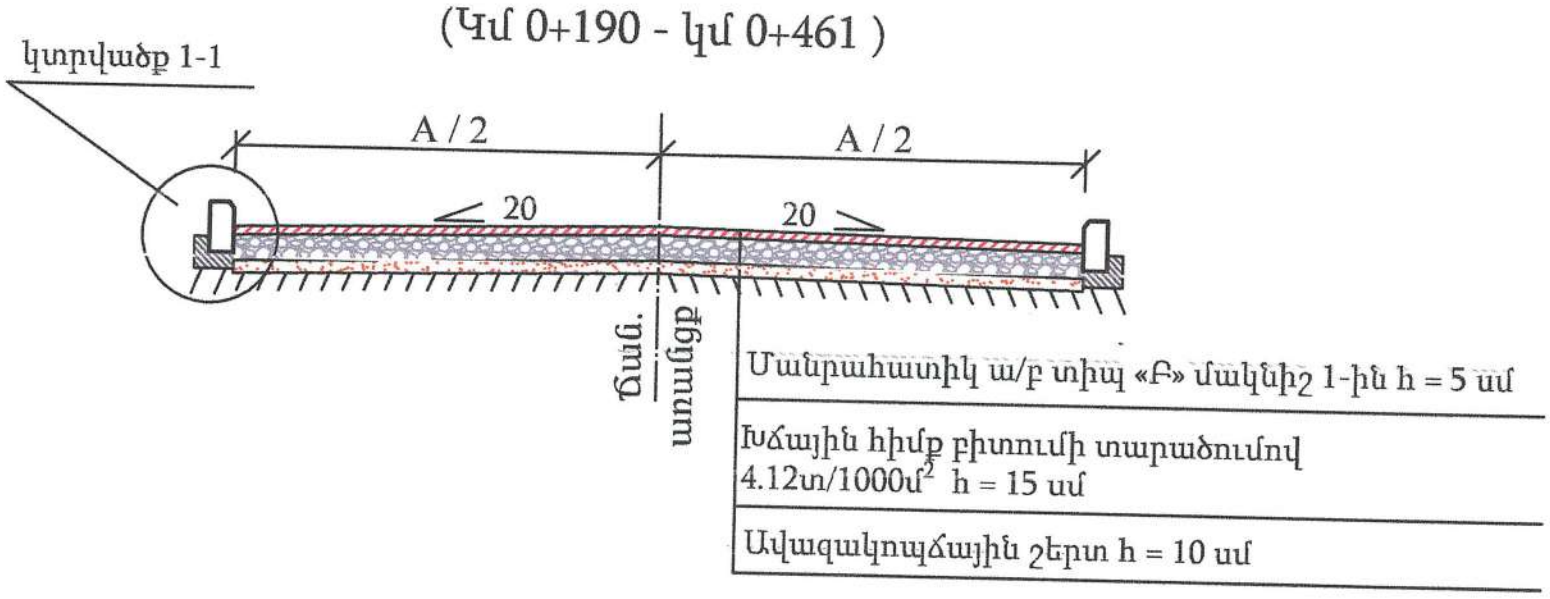

Կտրվածք 1-1

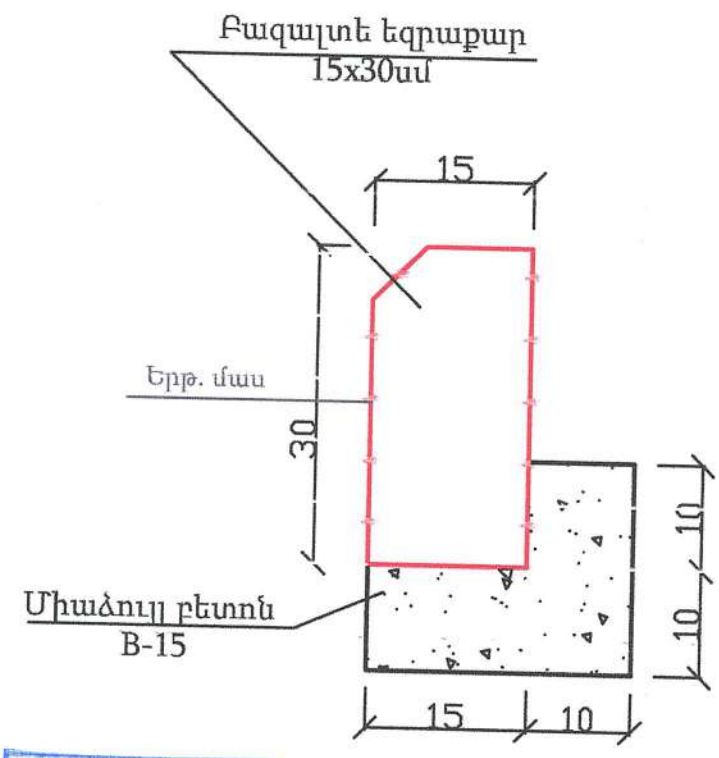

Ծանոթություն:

1. A - երթևեկելի մաս:
2. B-կողնակ:
3. Բոլոր անհրաժեշտ չափերը և ծավալները տրված են համապատասխան գծագրերում և ամփոփագրերում:

«ՄԱՌ-Ք» ՍՊԸ
ՓՈՐՁԱՔՆՆՈՒԹՅՈՒՆ

Գծագիր 5

Նախագծող՝	Ընդունող պատվիրատու՝	ՀՀ Շիրակի մարզի Անի համայնքի Շիրակավան բնակավայրի կենտրոն ճանապարհի հիմնանորոգում
"Արք.Պրոեկտ" ՍՊԸ	ՀՀ Շիրակի մարզի Անի համայնքի համայնքապետարան	Ճանապարհային հագուստի կոնստրուկցիա