´²Ò²Î³Ð²¶ÆÐ

ÐÐ ²ñÙ³íÇñÇ Ù³ñ½Ç, Ø»Í³Ùáñ Ñ³Ù³ÛÝùÇ, ´»ñù³ß³ï ·ÛáõÕÇ 6-ñ¹, ¨ 4-ñ¹ ÷áÕáóÝ»ñÇ ·³½³ýÇÏ³óÙ³Ý Ý³Ë³·ÇÍÁ Ï³½Ù³ñí³Í ¿ Ñ³Ù³Ó³ÛÝ §¶³½åñáÙ ²ñÙ»ÝÇ³¦ ö´À-Ç ²ñÙ³íÇñÇ Ù³ñ½Ç ¶¶ ÏáÕÙÇó ïñí³Í 01-02/184 ·ñáõÃÛ³Ý Ýá.30.01-2023Ã. ï»ËÝÇÏ³Ï³Ý å³ÛÙ³ÝÇ ÐÐ Þ.Ý ¨ Ï-Ç IV-12.03.01-04, ÑÏ-42-103:

àñå»ë ÙÇ³óÙ³Ý Ï»ï »ñ Ñ³Ý¹Çë³ÝáõÙ »Ý ´»ñù³ß³ï ·ÛáõÕÇ ·³½³µ³ßËÇã ó³ÝóÇ ³ÛÝ Ï»ï »ñÁ, áñ ï»ÕÇó ûå ïÇÙ³É»Õ³Ý³Ïáí ÑÝ³ñ³íáñ ¿ Ï³ï³ñ»É ó³ÝóÇ :ÁÝ¹É³ÛÝáõÙÁ ¶³½³ï³ñÁ ³Ýó¿Ï³óíáõÙ í»ñ·»ïÝÛ³, áñÝ Çñ³Ï³Ý³óíáõÙ ¿ Ø108x4-Ø57x3.5 åáÕå³ïÛ³ ¿É»Ïïñ³»é³Ïóáõ³ÛÇÝ ËáÕáí³ÏÝ»ñÇó: ÊáÕáí³Ïß³ñÁ ³Ýó¿Ï³óíáõÙ 3.0Ù µ³ñÓñáõÃÛ³Ýµ, Çëï×³Ý³å³ñÑÝ»ñÇ Ñ»ï Ñ³ïÙ³Ý ï»Õ»ñáõÙ 5.0Ù µ³ñÓñáõÃÛ³Ùµ:

¶³½³ï³ñÇ ÙáÝï³ÅáõÙÝ áõ ÷áñÓ³ñÏáõÙÁ Çñ³Ï³Ý³óÝ»É Áëï ÐÐ Þ.Ý ¨ Ï-Ç IV-12.03.01-04-Ç:

Â º ð Â º ð Æ ò ² Ü Î

NN	²Ý í³ Ý á õ Ù Á	Â»ñÃ
1	´³ó³ïñ³·Çñ, Ã»ñÃ»ñÇ ó³ÝÏ ¨ å³ÛÙ³Ý³Ï³Ý Ýß³ÝÝ»ñ	¶-1
2	Î»Õ³·ñ³Ï³ÝÑ³ï³Ï³·ÇÍ ÷áÕáó №4, №6	¶-2
3	Î³ñ³Í³Ï³Ý·Í³å³ïÏ»ñ ÷áÕáó №4 ¨ №6	¶-3
4	Շարժական հենարան	¶-4

ä²ÚØ²Ü²Î²Ü Üÿ²ÜÜºð

——— · ——— ¶áÛáõÃÛáõÝ áõÝ»óáÕ ò/× ·³½³ï³ñ

——————— Ü³Ë³·ÍíáÕ ò/× ·³½³ï³ñ

²ÞÊ²î²ÜøÆ Ì²ì²ÈÜºð

NN	²Ü í²ÜàôØ	â²öêÀ	â/Ø	ø²Ü²Î	VI Փող.	II Փող.
1	¶ñáõÝï Ç Ùß³Ïáõ Ó»éùáí Ñ»Ý³ñ³ÝÝ»ñÇ ï³Ï		Ù³	12.92	10.12	2.8
2	²í»Éóñ¹ ·ñáõÝï Ç Ñ³ñÃ»óáõÙ ï»Õáõ		Ù³	12.92	10.12	2.8
3	´»ïáÝ» ÑÇÙÝ³ï³Ï»ñÇ å³ïñ³ëïáõÙ Ñ»Ý³ñ³ÝÝ»ñÇ B-12.5 ¹³ëÇ µ»ïáÝÇó		Ù³	12.92	10.12	2.8
4	²Ýß³ñÅ Ñ»Ý³ñ³Ý åáÕå³ï» ËáÕáí³ÏÝ»ñÇ Ñ³Ù³ñ	Ø57x3.5	Ñ³ï/Ï·	1/82	1/82	——
5	Þ³ñÅ³Ï³Ý Ñ»Ý³ñ³Ý åáÕå³ï» ËáÕáí³ÏÝ»ñÇ Ñ³Ù³ñ	Ø57x3.5	Ï·	532	532	——
6	Þ³ñÅ³Ï³Ý Ñ»Ý³ñ³Ý åáÕå³ï» ËáÕáí³ÏÝ»ñÇ Ñ³Ù³ñ	Ø76x3.5	Ï·	363	——	363
7	Þ³ñÅ³Ï³Ý Ñ»Ý³ñ³Ý åáÕå³ï» ËáÕáí³ÏÝ»ñÇ Ñ³Ù³ñ	Ø89x3.0	Ï·	305.3	305.3	——
8	²Ùñ³Ý Ø12 AIII		Ï·	46.1	32.8	13.3
9	ÎÇë³ËáÕáí³ÏÇ ï»Õ³¹ñáõÙ Ø89x4-Ø57x3.5		Ñ³ï		8+32	16
10	¸Ç¿É»Ïïñ³Ï³Ý ÙÇ³óÙ³Ý		Ñ³ï	56	8+32	16
11	äáÕå³ï» ¿É»Ïïñ³»é³Ïóáõ³ÛÇÝ ËáÕáí³ÏÝ»ñÇ ÙáÝï³ÅáõÙ åÝ»íÙ³ïÇÏ ÷áñÓ³ñÏáõÙáí	Ø57x3.5	Ù	257	257	——
12	äáÕå³ï» ¿É»Ïïñ³»é³Ïóáõ³ÛÇÝ ËáÕáí³ÏÝ»ñÇ ÙáÝï³ÅáõÙ åÝ»íÙ³ïÇÏ ÷áñÓ³ñÏáõÙáí	Ø89x3.5	Ù	110	——	110
13	äáÕå³ï» ¿É»Ïïñ³»é³Ïóáõ³ÛÇÝ ËáÕáí³ÏÝ»ñÇ ÙáÝï³ÅáõÙ åÝ»íÙ³ïÇÏ ÷áñÓ³ñÏáõÙáí	Ø108x4.0	Ù	35	35	——
14	¶³½³ï³ñÇ ÛáõÕ³Ý»ñÏáõÙ		Ù²	84.5	53.8	30.7
15	Ð»Ý³ëÛáõÝÝ»ñÇ ÛáõÕ³Ý»ñÏáõÙ		Ù²	47.8	34.0	13.8
16	Ð»Ý³ëÛáõÝÝ»ñÇ ï»Õ³¹ñáõÙ l=3.0Ù	Ø57x3.5	Ñ³ï/Ù	32/115	32/115	——
17	Ð»Ý³ëÛáõÝÝ»ñÇ ï»Õ³¹ñáõÙ l=3.0Ù	Ø76x3.5	Ñ³ï/Ù	16/58	——	16/58
18	Ð»Ý³ëÛáõÝÝ»ñÇ ï»Õ³¹ñáõÙ l=5.0Ù	Ø89x3.0	Ñ³ï/Ù	8/48	8 / 48	——
19	²ÝÏÛáõÝ³Ï 90° Ø76x3.5		Ñ³ï	——	——	——
20	²ÝÏÛáõÝ³Ï 90° Ø89x3.0		Ñ³ï	8	8	——
21	Îñ³Ù³·ÍÇ ³ÝóáõÙ Ø108x3/89x3.0		Ñ³ï	8	8	——
22	Ü³Ë³·ÍíáÕ Ø57x3.5 ·³½³ï³ñÇ ÙÇ³óáõÙ ·áñÍáÕ ò/× ·³½³ï³ñÇÝ		ï»Õ	1	1	——
23	Ü³Ë³·ÍíáÕ Ø89x3.5 ·³½³ï³ñÇ ÙÇ³óáõÙ ·áñÍáÕ ò/× ·³½³ï³ñÇÝ		ï»Õ	1	——	1
24	Êó³÷³ÏáõÙ		ï»Õ	2	1	1
25	Ð³Ù³Ï³ñ·Ç ÷ã³Ù³ùñáõÙ		Ù	280	269	101

²ðØ²ìÆðÆ Ø²ð¼Æ Øº Ì²Øàð Ð²Ø²ÚÜøÆ ´ºð²Þ²Î ԲՆԱԿԱՎԱՅðÆ ¶²¼²üÆÎ²òàôØ

ГАЗИФИКАЦИЯ КВАРТАЛОВ НАСИЛЕНИЯ МЕЦАМОР СЕЛО БЕРКАШАТ АРМАВИРСКОГО РАЙОНА РА

¶Ø ¶ÈÊ.Ø²ê·¶ºÎ ГЛ. СПЕЦ. ОТГВ	².¶ÙàÈ²ÈÚ²Ü А. ГЕЗАЛЯН	[signature]	¶²¼²Ø²Î²Î²ð²ðàôØ ГАЗОСНАБЖЕНИЕ	öàõÈ ²Ü РП	Âºð Ã ¶-1 Г-1	Âºð Âºð 4
			´²Ò²Î²ð¶Æð ¨ ²ÞÊ²î²Ü²ÚÆÜ Ì²ì²È		<<æÆ ¾Ø ´Æ ԳՐՈՒՊ>> ՍՊԸ <<ДЖИ ЭМ БИ ГРУП>> ООО	

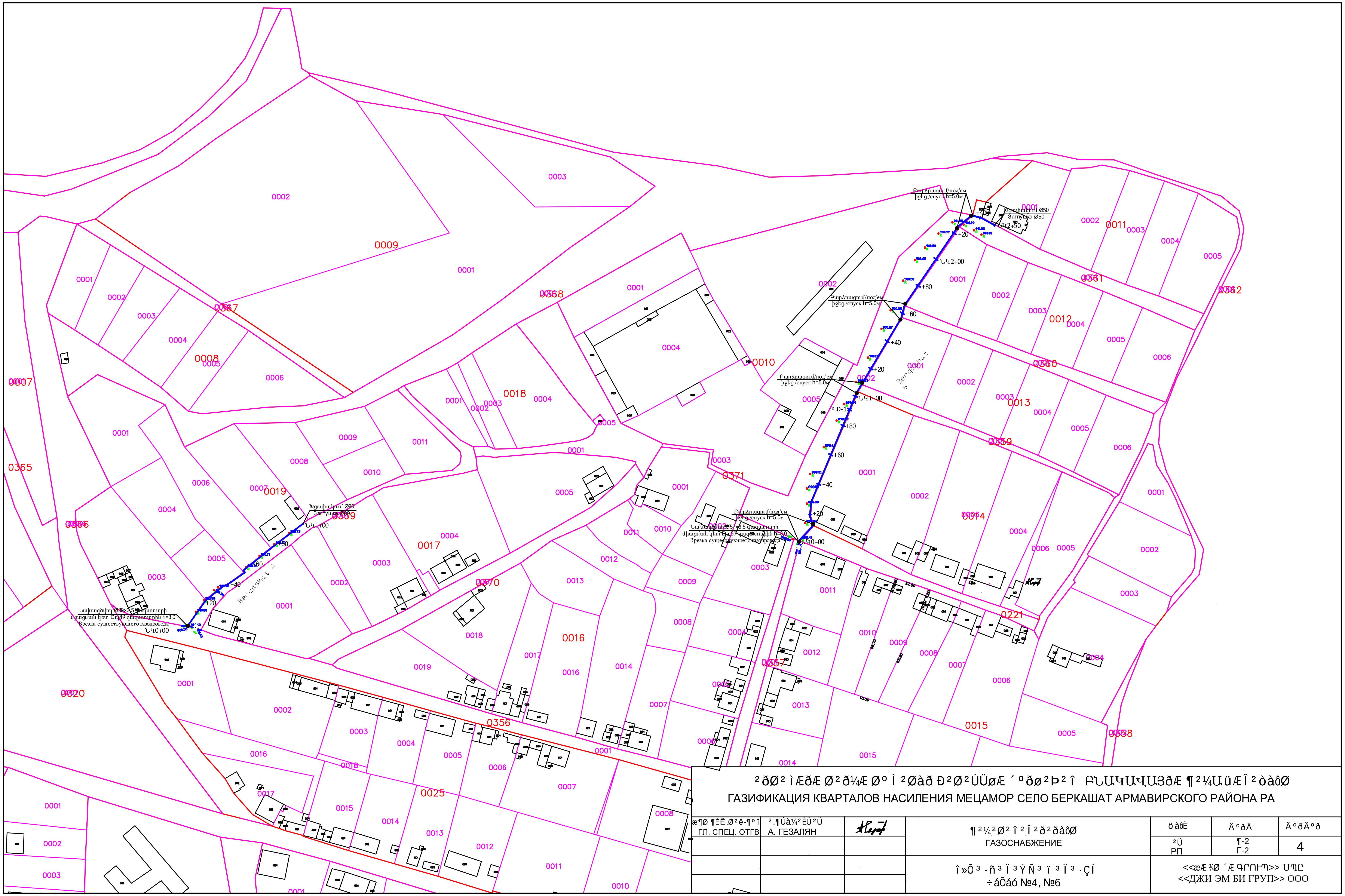

²ðØ² ìÆðÆ Ø²ð¼Æ Øº Ì ²Øàð Ð²Ø²ÚÜøÆ ´ºðø²Þ²î ԲՆԿԱՎԱՅðÆ ¶²¼Աü Æ Î ²òàôØ

ГАЗИФИКАЦИЯ КВАРТАЛОВ НАСИЛЕНИЯ МЕЦАМОР СЕЛО БЕРКАШАТ АРМАВИРСКОГО РАЙОНА РА

æ¶Ø ¶ÈÊ.Ø²ê-¶º î ГЛ. СПЕЦ. ОТГВ	².¶Úà¼²ÈÚ²Ü А. ГЕЗАЛЯН	[signature]	¶²¼²Ø²î²Î ²ð²ðàôØ ГАЗОСНАБЖЕНИЕ	öàöÈ	Âºð	ÂºðÂºð
				²Ü РП	¶-2 Г-2	4
			î»Õ³·ñ³Ï³Ý Ñ³ ³Ï³·Çí ÷áÕáó №4, №6		<<æÆ ¾Ø ´Æ ԳՐՈՒՊ>> ՍՊԸ <<ДЖИ ЭМ БИ ГРУП>> ООО	

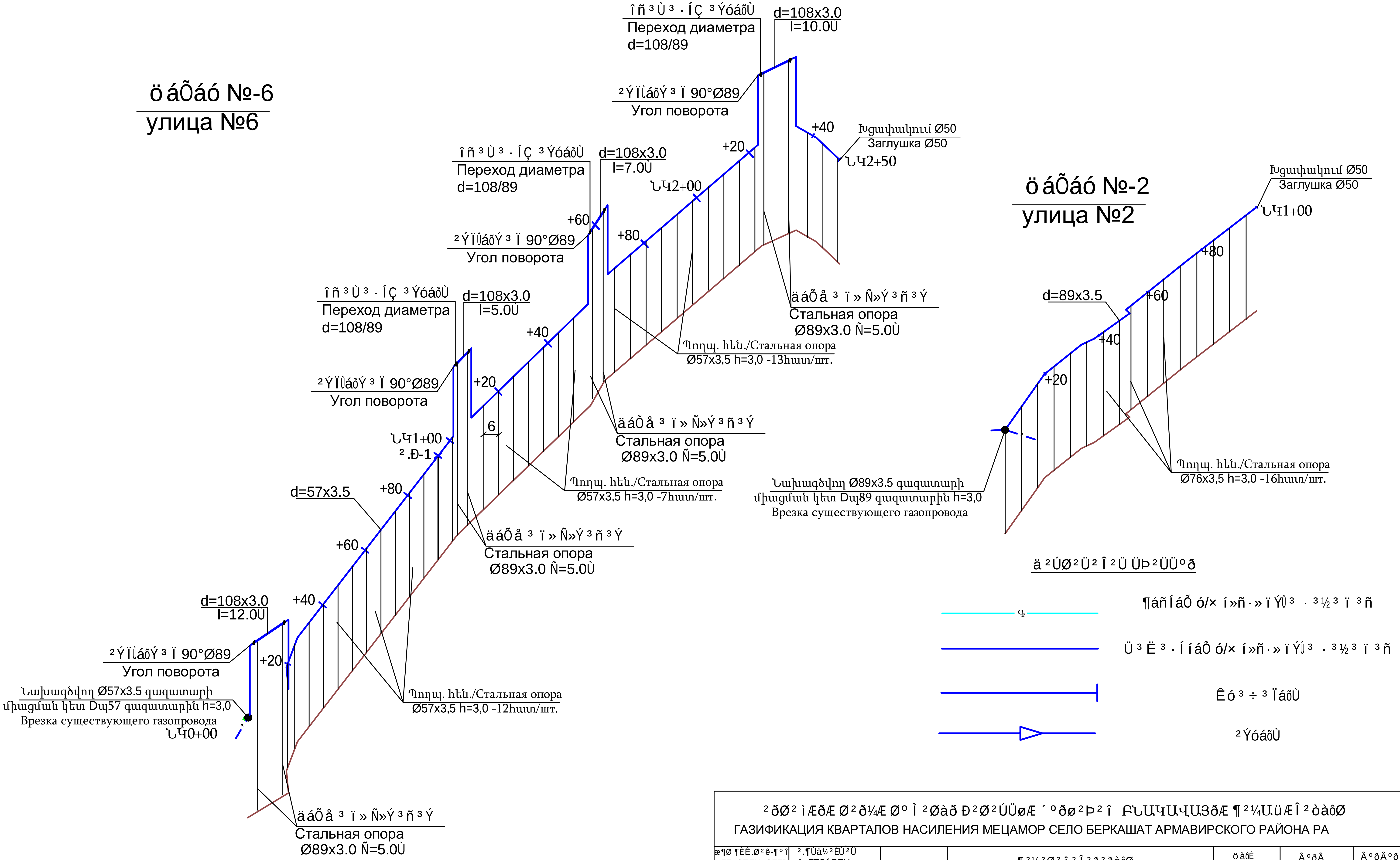

ГАЗИФИКАЦИЯ КВАРТАЛОВ НАСИЛЕНИЯ МЕЦАМОР СЕЛО БЕРКАШАТ АРМАВИРСКОГО РАЙОНА РА				
ГЛ. СПЕЦ. ОТГВ	А. ГЕЗАЛЯН	ГАЗОСНАБЖЕНИЕ	РП	Г-3	4
		Գազատարի տարած	№6, №2	<<ДЖИ ЭМ БИ ГРУП>> ООО

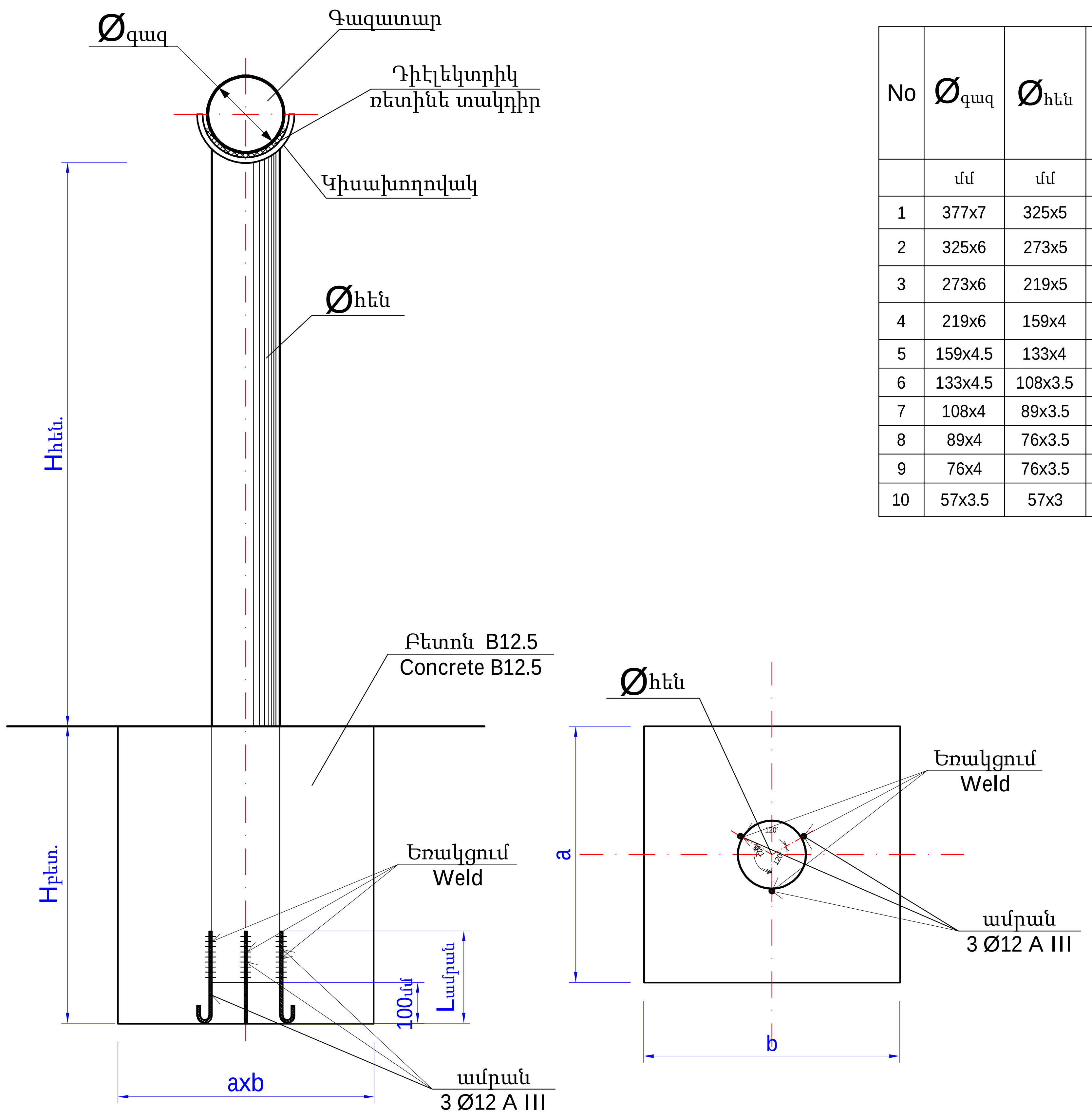

No	Øգազ	Øհեն	Հենասյան 1գծմ քաշը	Կիսախողովակ			Դիէլեկտրիկ ռետինե տակդիր		Ամրանի չափսը Ø	Ամրանի երկարությունը	Ամրանի 1 հատի քաշը
				1/2Ø	Երկար. L=1.5Ø	1 հատի քաշը	1 հատի մակերեսը	1 հատի քաշը			
	մմ	մմ	կգ	մմ	մմ	կգ	մ²	կգ	մմ/հատ	մմ	կգ
1	377x7	325x5	39.46	377x6	500	13.7	0.286	2.09	12/3	300	0.267
2	325x6	273x5	33.05	325x5	450	8.87	0.039	1.62	12/3	300	0.267
3	273x6	219x5	26.39	273x5	400	6.61	0.027	1.2	12/3	300	0.267
4	219x6	159x4	15.29	219x5	300	3.95	0.017	0.72	12/3	300	0.267
5	159x4.5	133x4	12.73	159x4	200	1.53	0.009	0.35	12/3	300	0.267
6	133x4.5	108x3.5	9.02	159x4	200	1.53	0.009	0.35	12/3	300	0.267
7	108x4	89x3.5	7.38	133x4	200	1.28	0.006	0.29	12/3	300	0.267
8	89x4	76x3.5	6.26	108x3.5	150	0.67	0.004	0.17	12/3	300	0.267
9	76x4	76x3.5	6.26	89x3.5	130	0.48	0.014	0.12	12/3	300	0.267
10	57x3.5	57x3	4.0	76x3.5	110	0.34	0.009	0.09	12/3	300	0.267

No	Hհեն	Hբետ	Փոսի չափսերը axb	Բետոնի ծավալը
	մ	մ	մմ	մ³
1	5.0	1.1	700x700	0.54
2	4.5	0.9	600x600	0.32
3	4.0	0.8	500x500	0.20
4	3.5	0.7	500x500	0.18
5	3.0	0.7	500x500	0.18
6	2.5	0.6	500x500	0.15
7	2.0	0.6	500x500	0.15
8	1.5	0.6	500x500	0.15
9	1.0	0.6	500x500	0.15
10	0.5	0.6	500x500	0.15

²ðØ² ìÆðÆ Ø²ð¼Æ Øº Ì ²Øàð Ð²Ø²ÚÜøÆ ´ºðø²Þ²î ԲՆԱԿԱՎԱՅՐԻ ¶²¼ÆûÆÎ²òàôØ
ГАЗИФИКАЦИЯ КВАРТАЛОВ НАСИЛЕНИЯ МЕЦАМОР СЕЛО БЕРКАШАТ АРМАВИРСКОГО РАЙОНА РА

æ¶Ø ¶ÈË.Ø²ê-¶ºî ГЛ. СПЕЦ. ОТГВ	².¶ÚàÀ¼²ÈÚ²Ü А. ГЕЗАЛЯН	[signature]	¶²¼²Ø²î²Î²ð²ðàôØ ГАЗОСНАБЖЕНИЕ	öàôÈ	Â°ðÂ	Â°ðÂ°ð
				²Ü РП	¶-4 Г-4	4
			Þ²ðÄ²Î²Ü Ð°Ü²ð²Ü СКОЛЬЗЯЩАЯ ОПОРА	<<æÆ ¾Ø ´Æ ԳՐՈՒՊ>> ՍՊԸ <<ДЖИ ЭМ БИ ГРУП>> ООО		

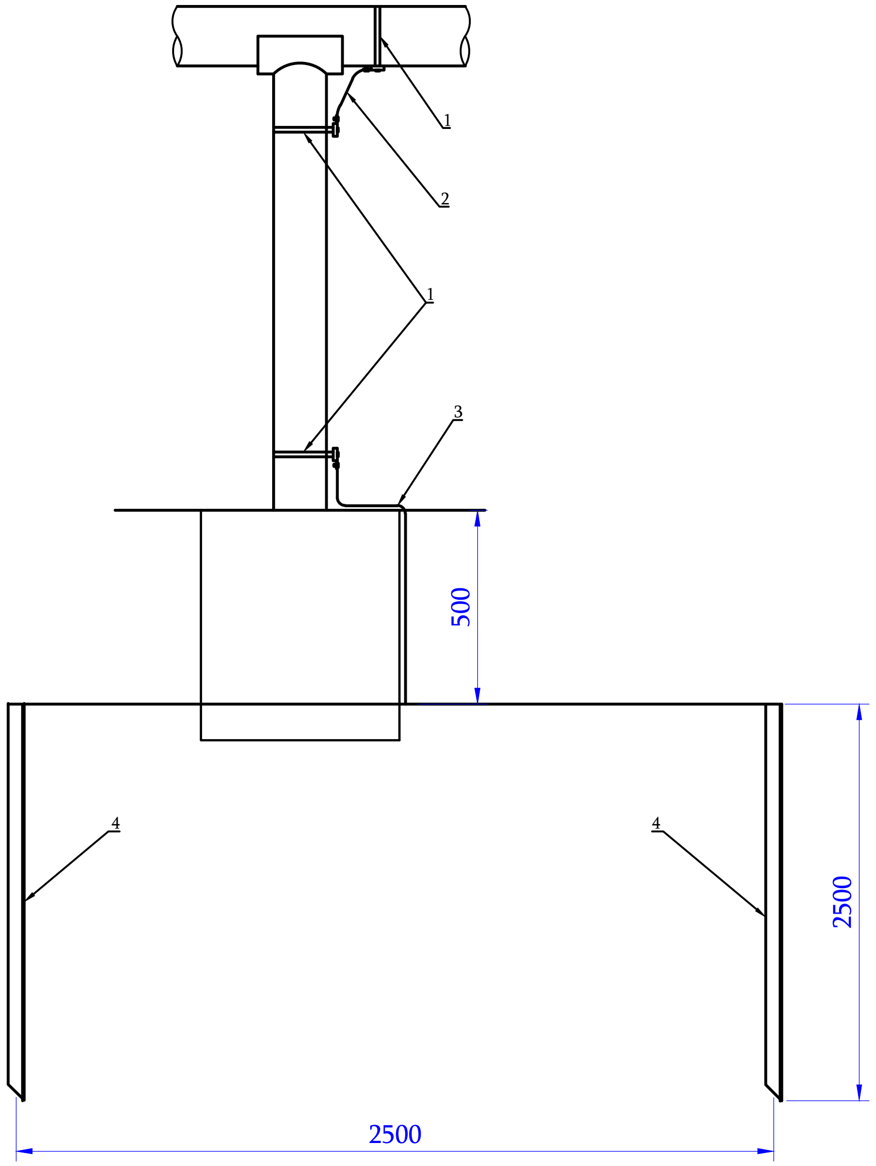

Դիրք	Անվանում	Չափման միավոր	Քանակ 1 կոնտուրի համար	Ընդամենը	Ծանոթություն
1	Խողովակի հողանցման խամութ	հատ	3	15	
2	Հաղորդալար ПВ-3 1x10	մ	0,50	2,50	
3	Կլոր պողպատ Ø12մմ	մ	4	20	
4	Անկյունակ 50x50x5	մ	5	25	
	Խրամուղու քանդում	$մ^3$	0,60	3,00	
	Խրամուղու հետլիցք	$մ^3$	0,60	3,00	
	Հորատում էլեկտրոդների համար	մ	5,00	25,00	

ԱՐՄԱՎԻՐԻ ՄԱՐԶԻ ՄԵԾԱՄՈՐ ՀԱՄԱՅՆՔԻ ԲԵՐՔԱՇԱՏ ԲՆԱԿԱՎԱՅՐԻ ԳԱԶԱՖԻԿԱՑՈՒՄ

ГАЗИФИКАЦИЯ КВАРТАЛОВ НАСИЛЕНИЯ МЕЦАМОР СЕЛО БЕРКАШАТ АРМАВИРСКОГО РАЙОНА РА

ԶԳՄ ԳԼԽ.ՄԱՍ-ԳԵՏ ГЛ. СПЕЦ. ОТГВ	Ա.ԳՅՈԶԱԼՅԱՆ А. ГЕЗАЛЯН		ԳԱԶԱՄԱՏԱԿԱՐԱՐՈՒՄ ГАЗОСНАБЖЕНИЕ	ՓՈՒԼ	ԹԵՐԹ	ԹԵՐԹԵՐ
				ԱՆ РП	ԷL-1 ЭL-1	1
			ՀՈՂԱՆՑՈՒՄ ЗАЗЕМЛЕНИЕ	<<ՋԻ ԷՄ ԲԻ ԳՐՈՒՊ>> ՍՊԸ <<ДЖИ ЭМ БИ ГРУП>> ООО		

ԱՇԽԱՏԱՆՔՆԵՐԻ ԿԱՏԱՐՄԱՆ ՀԱՄԱՐ ՆԵՐԿԱՅԱՑՎՈՒՄ ԵՆ ՀԵՏԵՎՅԱԼ ԼԻՑԵՆԶԻԱՆԵՐԸ`

- Բնակելի, հասարակական և արտադրական
- Էներգետիկական

Աշխատանքների կատարման համար ներկայացվում են հետևյալ տեխնիկական միջոցները`

- Ավտոկռունկ **Ивановец КС**-35715-10 կամ տվյալ տեսակին համարժեք տեխնիկական տվյալներով
- Բեռնատար ինքնաթափ **МАЗ** 5550 կամ նրան համարժեք **КАМАЗ** 5511 և այլն
- Բետոնամղիչ ավտոմոբիլ СБ-126 կամ նրան համարժեք
- Շարժական կոմպրեսոր **ЗИФ - 55 В ըստ պահանջի**
- Էլ.եռակցման սարք **СТН** 500 կամ նրան համարժեք
- Ձեռքի էլեկտրական գործիքներ
- Ձեռքի մեխանիկական գործիքներ
- Ներկարարական գործիքներ

Աշխատանքների կատարման համար ներկայացվում են հետևյալ աշխատանքային ռեսուրսները`

- Ինժեներատեխնիկական անձնակազմ - 1 մարդ
- Արհեստագործներ և բանվորներ - 4 մարդ
- Մեքենավարներ և օգնականներ - 2 մարդ

Նախագծի Ն.Գ.Ճ. Ն. ՍԱՐԳՍՅԱՆ

ԱՆՎՏԱՆԳՈՒԹՅԱՆ ՏԵԽՆԻԿԱՆ
ԱՇԽԱՏԱՆՔՆԵՐԻ ԿԱՏԱՐՄԱՆ ԺԱՄԱՆԱԿ

1. Շինարարության ընթացքում շինմոնտաժային աշխատանքները կատարելիս նախապես անհրաժեշտ է իրականացնել շինարարական հրապարակի կազմակերպման աշխատանքներ մոտավոր նշելով շինանյութերի պահեստավորման տարածքները և մեխանիզմների աշխատանքային գոտիները, կառուցման ժամանակ աշխատանքների անվտանգ կատարման համար:
2. Շինարարության կատարման ժամանակ անհրաժեշտ է կազմակերպել անվտանգության միջոցառումներ.

- Աշխատատեղերի տեղադրությունը ըստ բարձրության 1.3 մետր և ավելի տարբերությունների դեպքում,
- Բարձր տեղադրված կոնստրուկցիաների, նյութերի, գործիքների անկումից,
- Մեքենաների շարժական մասերի և նրանցով տեղաշարժվող կոնստրուկցիաների և նյութերի անկումից,
- Շենքի և շինության չամրացված կոնստրուկցիաների փլուզումից,
- Մեքենաների մասերի անկումից,
- Աշխատանքի ժամանակ վնասակար նյութերով աշխատելիս անվտանգության ապահովման համար,
- Աշխատանքների կատարման համար անհրաժեշտ նյութերի և կոնստրուկցիաների աշխատատեղերում ճիշտ դասավորությունը,
- Աշխատանքների կատարման հերթականությունը հաշվի առնելով կոնստրուկցիաների կայուն տեղադրման համար,
- Կոնստրուկցիաների և ծինվածքների տեղադրման ժամանակ ապահովել միջոցառումներ աշխատողների ցած ընկնելու և նրանց կողմից իրերի ընկնելու վտանգի դեմ համապատասխան համապատասխան պաշտպանիչ միջոցառումներ իրականացնելու,
- Ճշգրտել կռունկի մակնիշը, նրա տեղադրման վայրը և նրա աշխատանքային վտանգավոր գոտին նշաիարել դրոշակներով ցուցանակներով և այլ միջոցներով,
- Ապահովել աշխատատեղերի անվտանգությունը բարձրության վրա:
- Ճշտել տեղադրվող կոնստրուկցիաների հաջորդականությունը,
- Մոնտաժման ընթացքում ապահովել կոնստրուկցիաների և շինվածքների կայունությունը,

ՇԻՆԱՐԱՐԱԿԱՆ ԱՇԽԱՏԱՆՔՆԵՐԻ ԻՐԱԿԱՆԱՑՄԱՆ ԺԱՄԱՆԱԿԱՑՈՒՅՑ

ԱՇԽԱՏԱՆՔԱՅԻՆ ՕՐԵՐ			
	ՆԱԽԱՏԵՍՎՈՂ ԱՇԽԱՏԱՆՔՆԵՐ	1 ԱՄԻՍ	2 ԱՄԻՍ
1	ՇԻՆ ՀՐԱՊԱՐԱԿԻ ԿԱԶՄԱԿԵՐՊՈՒՄ		
2	ՔԱՆԴՄԱՆ ԵՎ ՀՈՂԱՅԻՆ ԱՇԽԱՏԱՆՔՆԵՐ		
3	ՀԻՄՔԵՐԻ ԻՐԱԿԱՆԱՑՈՒՄ		
4	ԽՈՂՈՎԱԿԱՇԱՐԻ ԱՆՑԿԱՑՈՒՄ		
5	ՏԵԽՆԻԿԱԿԱՆ ՍԱՐՔԱՎՈՐՈՒՄՆԵՐԻ ՄՈՆՏԱԺՈՒՄ		
6	ԱՅԼ ԱՇԽԱՏԱՆՔՆԵՐ		
7	ՕԲՅԵԿՏԻ ՀԱՆՁՆՈՒՄ		

08414485
«ԱՐՄԱՆ-ԵՐԵՄ» ՍՊԸ
"АРМАН-ЕРЕМ" ООО
"ARMAN-EREM" LLC
ՓՈՐՁԱՔՆՆՈՒԹՅՈՒՆ

ՇԻՆԱՐԱՐԱԿԱՆ ԱՇԽԱՏԱՆՔՆԵՐԻ ՏԵՎՈՂՈՒԹՅՈՒՆԸ -- 2 ԱՄԻՍ

ՊԱՇՏՈՆ	ԱՆՈՒՆ, ԱԶԳԱՆՈՒՆ	ՍՏՈՐԱԳՐ	ԱՄԻՍ				
				ՄԵԾԱՄՈՐ ՀԱՄԱՅՆՔԻ ԲԵՐՔԱՇԱՏ ԲՆԱԿԱՎԱՅՐԻ ԳԱԶԱՖԻԿԱՑՈՒՄ			
ՆԳՃ	Ն. ՍԱՐԳՍՅԱՆ						
ՆԱԽԱԳԾՈՂ	Ա. ԳՅՈԶԱԼՅԱՆ			ՇԻՆԱՐԱՐՈՒԹՅԱՆ ԿԱԶՄԱԿԵՐՊՈՒՄ	ՓՈՒԼ	ԹԵՐԹ	ԹԵՐԹԵՐ
					ԱՆ	ՇԿ-1	1
				ԳԼԽԱԹԵՐԹ, ՇԻՆԱՐԱՐԱԿԱՆ ԱՇԽԱՏԱՆՔՆԵՐԻ ԻՐԱԿԱՆԱՑՄԱՆ ԺԱՄԱՆԱԿԱՑՈՒՅՑ	«ՋԻ ԷՄ ԲԻ ԳՐՈՒՊ» ՍՊԸ		