«ՄԱՍՏԱՐԱ»
ԱՐՏԱԴՐԱԿԱՆ ԿՈՈՊԵՐԱՏԻՎ

"МАСТАРА" ПК

ՊԱՏՎԻՐԱՏՈՒ--Հ.Հ. ՔԱՂԱՔԱՇԻՆՈՒԹՅԱՆ ՊԵՏԱԿԱՆ ԿՈՄԻՏԵ

պայմանագիր N ՀՀՔԿ-ՀՄԱՇՁԲ-25/1

ՀՀ ՍՅՈՒՆԻՔԻ ՄԱՐԶԻ ՍԻՍԻԱՆ ՀԱՄԱՅՆՔԻ ԳՈՐԱՅՔ ԳՅՈՒՂԻ ԿՐԹԱՀԱՄԱԼԻՐԻ ՇԵՆՔԻ ԲԱՐԵԼԱՎՄԱՆ ԵՎ ՎԵՐԱՆՈՐՈԳՄԱՆ ՆԱԽԱԳԾԱՆԱԽԱՀԱՇՎԱՅԻՆ ՓԱՍՏԱԹՂԹԵՐԻ ՄՇԱԿՄԱՆ ԱՇԽԱՏԱՆՔՆԵՐ

ПРОЕКТНО-СМЕТНАЯ ДОКУМЕНТАЦИЯ НА БЛАГОУСТРОЙСТВО И РЕМОНТНЫЕ РАБОТЫ ОСНОВНОЙ ШКОЛЫ СЕЛА ГОРАЙК, РЕГИОН СЮНИК, РА

ԱՇԽԱՏԱՆՔԱՅԻՆ ՆԱԽԱԳԻԾ
РАБОЧИЙ ПРОЕКТ

ալբոմ N 1/ альбом N 1

նախագծի բաժին раздел	«Ճարտարապետաշինարարական մաս » « Архитектура»

ՏՆՕՐԵՆ ПРЕЗИДЕНТ	Ա. ԱԼԵՔՍԱՆՅԱՆ А. АЛЕКСАНЯН
ՆԳՁ ГАП	Վ. ՄԻՐԶՈՅԱՆ В. МИРЗОЯН

ՀԱՄԱՁԱՅՆԵՑՎԱԾ Է

_____

«___»_____2025Թ.

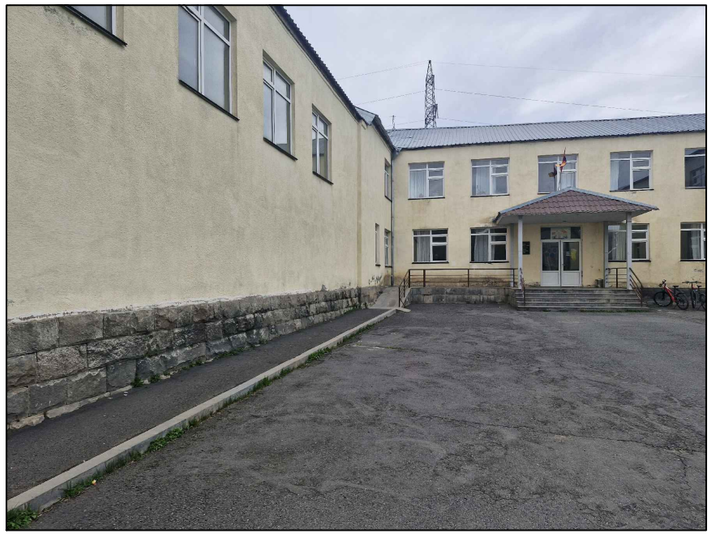

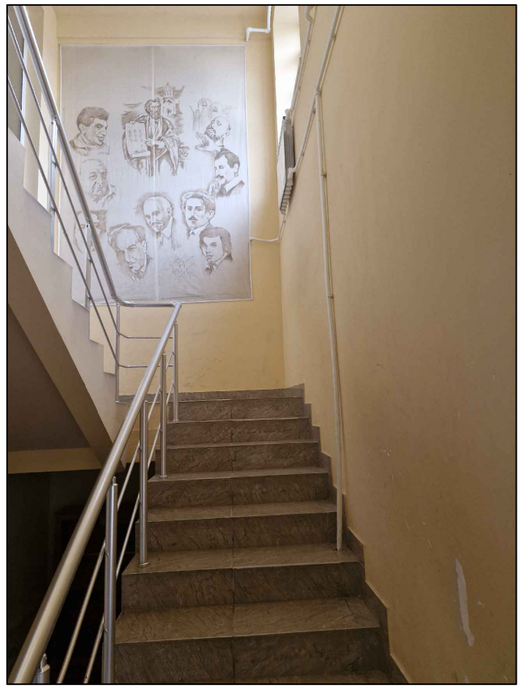

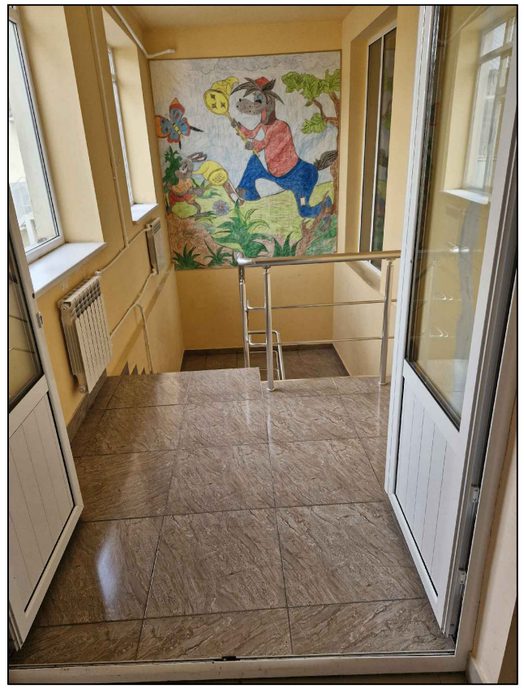

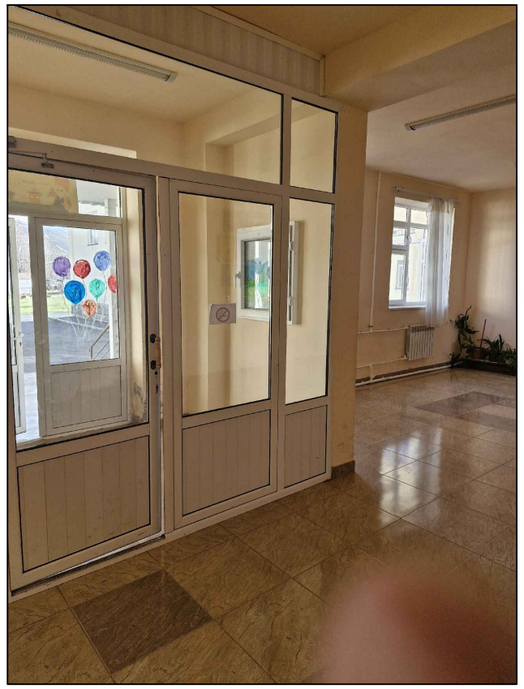

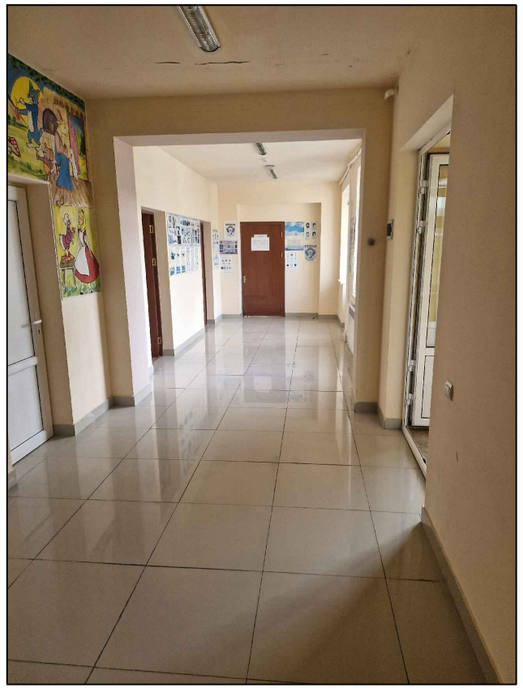

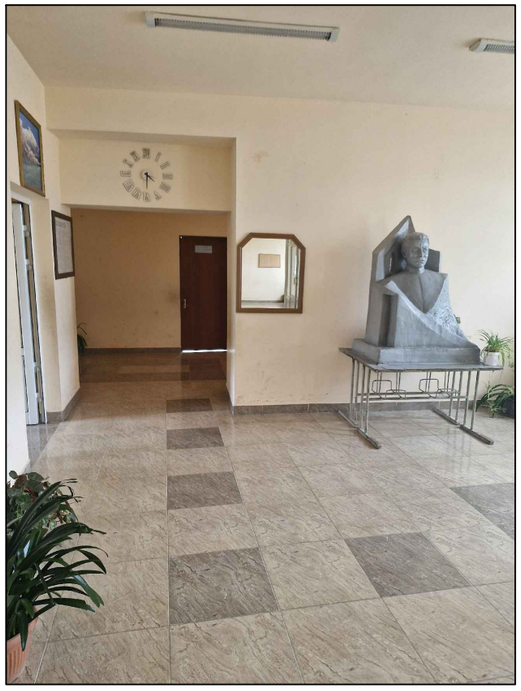

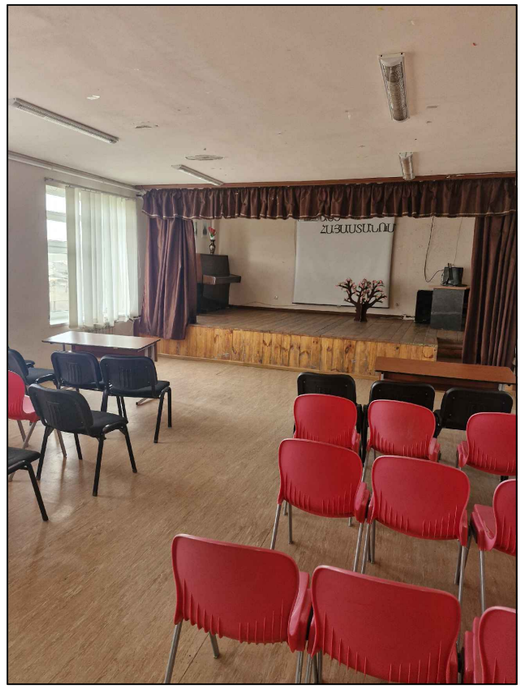

ԱՇԽԱՏԱՆՔԱՅԻՆ ԳԾԱԳՐԵՐԻ ԱՄՓՈՓԱԳԻՐ

ԹԵՐԹ/№	ԱՆՎԱՆՈՒՄԸ
1	ԳԾԱԳՐԵՐԻ ԱՆՎԱՆԱՑԱՆԿ
2	ԳԼԽԱՎՈՐ ՀԱՏԱԿԱԳԻԾ/ ՏԱՐԱԾՔԻ ԱՐՏԱՔԻՆ ԲԱՐԵԿԱՐԳՈՒՄ/ Մ-1:500
3	ԳԼԽԱՎՈՐ ՀԱՏԱԿԱԳԻԾ/ ՏԵՂԱԿԱՊՄԱՆ ՀԱՏԱԿԱԳԻԾ/ Մ-1:500
4	ՆՈՐ ԻՐԱԿԱՆԱՑՎՈՂ ԱՐՏԱՔԻՆ ԱՍՏԻՃԱՆ ԵՎ ԹԵՔԱՀԱՐԹԱԿ, ՆՈՐ ԿԱՌՈՒՑՎՈՂ ՀՈՎԱՐ
5	ՆՈՐ ԻՐԱԿԱՆԱՑՎՈՂ ԱՐՏԱՔԻՆ ԱՍՏԻՃԱՆ ԵՎ ԹԵՔԱՀԱՐԹԱԿ, ՆՈՐ ԿԱՌՈՒՑՎՈՂ ՀՈՎԱՐ
6	ՄԵՏԱՂԱԿԱՆ ԴԱՐՊԱՍ ԹԻՎ 1
7	ՄԵՏԱՂԱԿԱՆ ՑԱՆԿԱՊԱՏ
8	ԱՌԱՋԻՆ ՀԱՐԿԻ ՉԱՓԱԳՐՈՒԹՅԱՆ ՀԱՏԱԿԱԳԻԾ Մ 1:100
9	ԵՐԿՐՈՐԴ ՀԱՐԿԻ ՉԱՓԱԳՐՈՒԹՅԱՆ ՀԱՏԱԿԱԳԻԾ Մ 1:100
10	ԱՌԱՋԻՆ ՀԱՐԿԻ ՎԵՐԱՓՈԽՎԱԾ ՀԱՏԱԿԱԳԻԾ Մ 1 : 100
11	ԵՐԿՐՈՐԴ ՀԱՐԿԻ ՎԵՐԱՓՈԽՎԱԾ ՀԱՏԱԿԱԳԻԾ Մ 1 : 100
12	ԱՌԱՋԻՆ ՀԱՐԿԻ ՀԱՏԱԿԱԳԻԾ/ՀԱՏԱԿՆԵՐԻ ԵՐԵՍՊԱՏՄԱՆ ՆԱԽԱԳԻԾ/ Մ 1 : 100
13	ԵՐԿՐՈՐԴ ՀԱՐԿԻ ՀԱՏԱԿԱԳԻԾ /ՀԱՏԱԿՆԵՐԻ ԵՐԵՍՊԱՏՄԱՆ ՆԱԽԱԳԻԾ/ Մ 1 : 100
14	ՔԱՆԴՄԱՆ ԵՎ ԱՊԱՄՈՆՏԱԺՄԱՆ ԱՇԽԱՏԱՆՔՆԵՐԻ ԱՄՓՈՓԱԳԻՐ ՀԱՏԱԿՆԵՐԻ ԱՄՓՈՓԱԳԻՐ
15	ՆԵՐՔԻՆ ՀԱՐԴԱՐՄԱՆ ԱՇԽԱՏԱՆՔՆԵՐ
16	ԱՌԱՋԻՆ ՀԱՐԿԻ ՀԱՏԱԿԱԳԻԾ/ ԴՌՆԵՐԻ ԵՎ ՊԱՏՈՒՀԱՆՆԵՐԻ ՏԵՂԱԿԱՊՄԱՆ ՆԱԽԱԳԻԾ/ Մ 1 : 100
17	ԵՐԿՐՈՐԴ ՀԱՐԿԻ ՀԱՏԱԿԱԳԻԾ/ ԴՌՆԵՐԻ ԵՎ ՊԱՏՈՒՀԱՆՆԵՐԻ ՏԵՂԱԿԱՊՄԱՆ ՆԱԽԱԳԻԾ/ Մ 1 : 100
18	ՊԱՏՈՒՀԱՆՆԵՐԻ, ԱՐՏԱՔԻՆ ԵՎ ՆԵՐՔԻՆ ԴՌՆԵՐԻ ԱՄՓՈՓԱԳԻՐ
19	ԴՌՆԵՐԻ ԷՍՔԻԶՆԵՐ ՊԱՏՈՒՀԱՆՆԵՐԻ ԷՍՔԻԶՆԵՐ
20	ՏԱՆԻՔԻ ԹԻԹԵՂՅԱ ՇԱԾԿԻ ՀԱՏԱԿԱԳԻԾ Մ1:100
21	ՏԱՆԻՔԻ ԿԱՌՈՒՑՄԱՆ ԴԵՏԱԼՆԵՐԻ ՀԱՆԳՈՒՅՑՆԵՐ
22	ՏԱՆԻՔԻ ԿԱՌՈՒՑՄԱՆ ԴԵՏԱԼՆԵՐԻ ՀԱՆԳՈՒՅՑՆԵՐ
23	ՏԱՆԻՔԻ ՊԱՏՈՒՀԱՆ ԵՎ ԷԼԵՄԵՆՏՆԵՐԻ ԱՄՓՈՓԱԳԻՐ

СВОДКА РАБОЧИХ ЧЕРТЕЖЕЙ

СТР./№	НАИМЕНАВАНИЕ
1	СВОДКА РАБОЧИХ ЧЕРТЕЖЕЙ
2	ГЕНЕРАЛЬНЫЙ ПЛАН/БЛАГОУСТРОЙСТВО ТЕРРИТОРИИ/ М 1 : 500
3	ГЕНЕРАЛЬНЫЙ ПЛАН/БЛАГОУСТРОЙСТВО ТЕРРИТОРИИ/ М 1 : 500
4	ВНЕШНАЯ ЛЕСТНИЦА ВЛ-1 И ПАНДУС, НОВЫЙ УСТ.КОЗЕРОК
5	ВНЕШНАЯ ЛЕСТНИЦА ВЛ-1 И ПАНДУС,
6	ОТЧЕТ О РАБОТАХ ПО ВНУТРЕННЕЙ ОТДЕЛКЕ
7	МЕТАЛИЧЕСКАЯ ОГРАДА
8	ОБМЕРНЫЙ ПЛАН ПЕРВОГО ЭТАЖА М1:100
9	ОБМЕРНЫЙ ПЛАН ВТОРОГО ЭТАЖА М1:100
10	ПЕРЕПЛАНИРОВКА ПЕРВОГО ЭТАЖА М1:100
11	ПЕРЕПЛАНИРОВКА ВТОРОГО ЭТАЖА М1:100
12	ПЛАН ПЕРВОГО ЭТАЖА/ ПЛАН НАПОЛЬНЫХ ПОКРЫТИЙ/ М 1 : 100
13	ПЛАН ВТОРОГА ЭТАЖА / ПЛАН НАПОЛЬНЫХ ПОКРЫТИЙ/ М 1 : 100
14	ОТЧЕТ О РАБОТАХ ПО ДЕМОНТАЖУ И РАЗБОРКЕ МАТЕРИАЛЬНАЯ ВЕДОМОСТЬ ПОЛОВ
15	ОТЧЕТ О РАБОТАХ ПО ВНУТРЕННЕЙ ОТДЕЛКЕ
16	ПЛАН ПЕРВОГО ЭТАЖА/ СХЕМА УСТАНОВКИ ДВЕРЕЙ И ОКОН/ М1:100
17	ПЛАН ВТОРОГО ЭТАЖА/ СХЕМА УСТАНОВКИ ДВЕРЕЙ И ОКОН/ М1:100
18	ВЕДОМОСТЬ ОКОН, НАРУЖНЫХ И ВНУТРЕННИХ ДВЕРЕЙ
19	ЭСКИЗЫ ДВЕРЕЙ ЭСКИЗЫ ОКОН
20	ПЛАН КРЫШИ ИЗ ОЦИНКОВАННОГО ПРОФНАСТИЛЯ
21	ДЕТАЛИ НОВОЙ КРОВЛИ
22	ДЕТАЛИ НОВОЙ КРОВЛИ
23	СЛУХАВОЕ ОКНО, МАТЕРИАЛНАЯ ВЕДОМОСТЬ

Սույն նախագիծը մանկապարտեզի հիմնանորոգման նախագծված է ՀՀ Սյունիքի մարզի Սիսիան համայնքի կողմից հաստատված նախագծային առաջադրանքի և ՄԱՍՏԱՐԱ Ա/Կ-ի դեմս նախագահ Ա.Ալեքսանյանի և համայնքապետարանի միջև կնքված պայմանագիր համաձայնագրի հիման վրա: Նախագծով նախատեսված է հին փայտյա պատուհանների փոխարինում նոր մետաղոպլաստե պատուհաններով, լուսամուտագոգերի տեղադրում, հատակի փայտե շերտի քանդում բետոնե շերտի իրականացում այնուհետև հատակի շերտերի իրականացում ըստ տրված նախագծի : Նախատեսված է պատերի գաջե քայքայված շերտի քերքետում, ամրանավորված ճնշումային սվաղի իրականացում արտաքին և ներքին կրող պատերում:Ներքին դռների փոխարինում նոր մետաղական ջերմամեկուսացված դռներով , ներքին դռները նախատեսված են ՄԴՖ-ից և մետաղոպլաստե: Նախատեսված է նոր ջրագծի անցկացում, հոսանքի նոր ցանցի իրականացում էներգախնայող լուսատուների տեղադրում: Ջեռուցման համակարգի իրականացում, Նախատեսված է իրականացնել հակահրդեհային անվտանգության համակարգ:

Աշխատանքային նախագիծը մշակված է ՀՀ օրենսդրական և քաղաքաշինական նորմատիվային փաստաթղթերին համապատասխան

ԾԱՆՈԹՈՒԹՅՈՒՆ

Շին-աշխատանքները սկսելուց առաջ անհրաժեշտ է տարանջատել անվտանգության գոտիները, բացառել կողմնակի անձանց մուտքը շին. տարածք, ամբողջությամբ հոսանքազրկել շին. հրապարակի տարածքի բոլոր էլեկտրական գծերը , ապամոնտաժման աշխատանքներում ներգրաված բոլոր անձանց անցկացնել աշխատանքի անվտանգության կանոնների դասնթաց: Պահպանել ՇՆ ԵՎ Կ III, 4-80 անվտանգության տեխնիկայի կանոնները

ՇԻՆԱՐԱՐՈՒԹՅԱՆ ԸՆԹԱՑՔՈՒՄ ԽՍՏՈՐԵՆ ՊԱՀՊԱՆԵԼ ԱՆՎՏԱՆԳՈՒԹՅԱՆ ԿԱՆՈՆՆԵՐԸ ՇԻՆԱՐԱՐՈՒԹՅԱՆ ԸՆԹԱՑՔՈՒՄ ՕԳՏԱԳՈՐԾԵԼ ՄԻԱՅՆ ՍԵՐՏԻՖԻԿԱՑՎԱԾ ՆՅՈՒԹԵՐ ԵՎ ՍԱՐՔԱՎՈՐՈՒՄՆԵՐ ԲԱՐՁՐ ՈՐԱԿԻ: ԱՊԱՄՈՆՏԱԺՎԱԾ ԴՌՆԵՐՆ ՈՒ ՊԱՏՈՒՀԱՆՆԵՐԸ ՀԱՆՁՆԵԼ ՊԱՏՎԻՐԱՏՈՒՆ:

ՄԱՍՏԱՐԱ Ա/Կ Ա.Ալեքսանյան

ՊԱՇՏՈՆ	ԱՆՈՒՆ,ԱԶԳԱՆՈՒՆ	ՍՏՈՐԱԳՐ.
ՆԱԽԱԳԱՀ	Ա. ԱԼԵՔՍԱՆՅԱՆ	
ՆԳՑ	Վ. ՄԻՐԶՈՅԱՆ	
ՆԱԽԱԳԾԵՑ	Շ. ՓԱՐՍՅԱՆ	

ՀՀ ՍՅՈՒՆԻՔԻ ՄԱՐԶԻ ՍԻՍԻԱՆ ՀԱՄԱՅՆՔԻ ԳՈՐԱՅՔ ԳՅՈՒՂԻ ԿՐԹԱԿԱՆԱԿԱՆ ՇԵՆՔԻ ԲԱՐԵԼԱՎՄԱՆ ԵՎ ՎԵՐԱՆՈՐՈԳՄԱՆ ՆԱԽԱԳԾԱՆԱԽԱՀԱՇՎԱՅԻՆ ՓԱՍՏԱԹՂԹԵՐԻ ՄՇԱԿՄԱՆ ԱՇԽԱՏԱՆՔՆԵՐ:
ПРОЕКТНО-СМЕТНАЯ ДОКУМЕНТАЦИЯ НА БЛАГОУСТРОЙСТВО И РЕМОНТНЫЕ РАБОТЫ ОСНОВНОЙ ШКОЛЫ СЕЛА ГОРАЙК, РЕГИОН СЮНИК, РА

ՊԱՏՎԻՐԱՏՈՒ՝ ՀՀ ՔԱՂԱՔԱՇԻՆՈՒԹՅԱՆ ԿՈՄԻՏԵ/ КОМИТЕТ ПО ГРАДОСТРОИТЕЛЬСТВУ

«ՄԱՍՏԱՐԱ» ԱԿ MASTARA ПК

ԳԼԽԱՎՈՐ ՊԵՏԱՇԻՆԱՐԱՐԱԿԱՆ ՄԱՍ /АРХИТЕКТУРА

ԱՇԽԱՏԱՆՔԱՅԻՆ ԳԾԱԳՐԵՐԻ ԱՄՓՈՓԱԳԻՐ
СВОДКА РАБОЧИХ ЧЕРТЕЖЕЙ

ՓՈՒԼ ЭТАП	ԹԵՐԹ ЛИСТ	ԹԵՐԹԵՐ ЛИСТЕР
ԱՆ/ՊՊ	1	23

ԳԼԽԱՎՈՐ ՀԱՏԱԿԱԳԻԾ/ԱՐՏԱՔԻՆ ԲԱՐԵԿԱՐԳՈՒՄ/ Մ 1 : 500

ГЕНЕРАЛЬНЫЙ ПЛАН/БЛАГОУСТРОЙСТВО ТЕРРИТОРИИ/ М 1 : 500

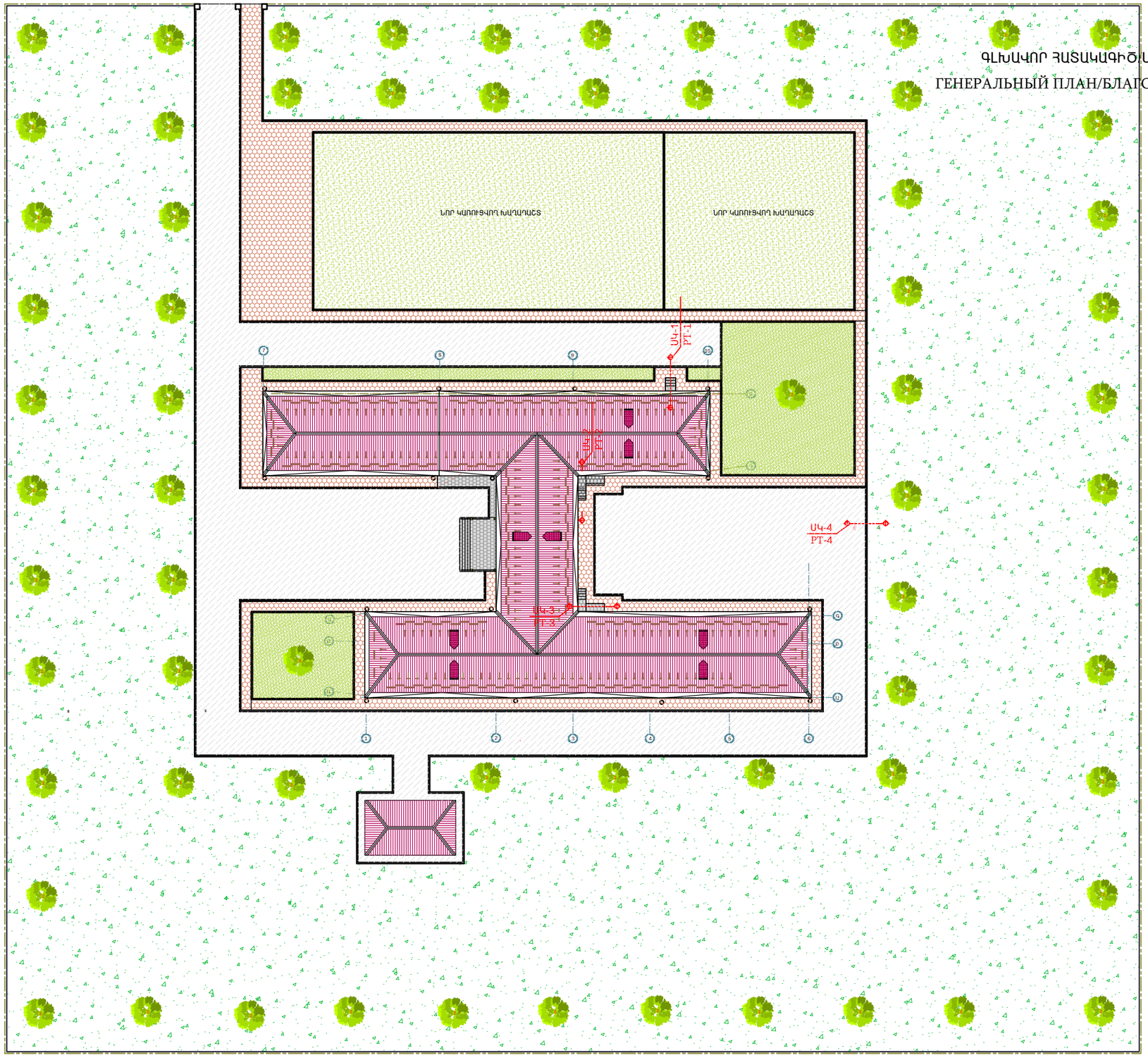

	ԲԱՐԵԿԱՐԳԱՅԻՆ ԱՇԽԱՏԱՆՔՆԵՐԻ ԾԱՎԱԼՆԵՐ ОБЪЕМЫ РОБОТ ПО БЛАГОУСТРОЙСТВУ	ՔԱՆԱԿ КОЛИЧЕСТВО
1	Բետոնյա սալիկներ 60մմ Бетонная брусчатка 60мм	578.7քմ 578.7м2
2	Բազալտե սալիկներ 30մմ Базальтовая плита	44.9քմ 44.9м2
3	Բազալտե սալիկներ 50մմ Базальтовая плита	12.4քմ 12.4м2
4	Բազալտե x300մմ Бордюр базальтовый 150 x 300мм	1081.4քմ 1081.4пм
5	Ծաղկանոց Газон	1687.8քմ 1687.8м2
6	Ասֆալտաբետոնե ծածկույթ Асфальтобетонная покрытия	1903.0քմ 1903.0м2

ՊԱՅՄԱՆԱՎԱՆ ՆՇԱՆՆԵՐ
НАИМЕНОВАНИЕ ЗНАКОВ

- Բետոնյա սալիկներ 30մմ
  Бетонная брусчатка 30мм
- Բազալտե սալիկներ
  Базальтовая плита
- Ծաղկանոց
  Газон
- Ասֆալտաբետոնե ծածկույթ
  Газон

ՊԱՇՏՈՆ	ԱՆՈՒՆ,ԱԶԳԱՆՈՒՆ	ՍՏՈՐԱԳՐ.
ՆԱԽԱԳԱՀ	Ա. ԱԼԵՔՍԱՆՅԱՆ	
ՆԳԵ	Վ. ՄԻՐԶՈՅԱՆ	
ՆԱԽԱԳԾԵՑ	Շ. ՓԱՐՍՅԱՆ	

ՀՀ ՍՅՈՒՆԻՔԻ ՄԱՐԶԻ ԱԿՈՒՄԱՆ ՀԱՄԱՅՆՔԻ ԳՈՐԱՅՔ ԳՅՈՒՂԻ ԿԵՍԱԳԱՅԱԼԻԿԻ ՇԵՆՔԻ ԲԱՐԵԼԱՎՄԱՆ ԵՎ ՎԵՐԿԱՆՈՐՈԳՄԱՆ ՆԱԽԱՊԱՏԱՆԱԿԱՆ-ԱՌԱՅԻՆ ԳԱՍՏԱՓԹԵԹԻՐԻ ՄՇԱԿՄԱՆ ԱՇԽԱՏԱՆՔՆԵՐ:
ПРОЕКТНО-СМЕТНАЯ ДОКУМЕНТАЦИЯ НА БЛАГОУСТРОЙСТВО И РЕМОНТНЫЕ РАБОТЫ ОСНОВНОЙ ШКОЛЫ СЕЛА ГОРАЙК, РЕГИОН СЮНИК, РА

ՊԵՏԱԿԱՆ ՀԱՍՏԱՏԱԿԱՆԻՆՅԱՆ ԿՈՄԻՏԵ/ КОМИТЕТ ПО ГРАДОСТРОИТЕЛЬСТВУ

«ՄԱՍՏԱՐԱ» ԱԿ MASTARA ПК

ՃԱՐՏԱՐԱՊԵՏԱՇԻՆԱՐԱՐԱԿԱՆ ՄԱՍ /АРХИТЕКТУРА

ԳԼԽԱՎՈՐ ՀԱՏԱԿԱԳԻԾ/ԱՐՏԱՔԻՆ ԲԱՐԵԿԱՐԳՈՒՄ/ Մ 1 : 500
ГЕНЕРАЛЬНЫЙ ПЛАН /БЛАГОУСТРОЙСТВО ТЕРРИТОРИИ/ М 1 : 500

ՓՈՒԼ ЭТАП	ԹԵՐԹ ЛИСТ	ԹԵՐԹԵՐ ЛИСТЕР
ԱՆ/РП	2	23

ՏԵՂԱԿԱԺՄԱՆ ՀԱՏԱԿԱԳԻԾ /ՏԵՂԱԿԱՊՄԱՆ, ՀԱՏԱԿԱԳԻԾ/ Մ 1 : 500
ГЕНЕРАЛЬНЫЙ ПЛАН/БЛАГОУСТРОЙСТВО ТЕРРИТОРИИ/ М 1 : 500

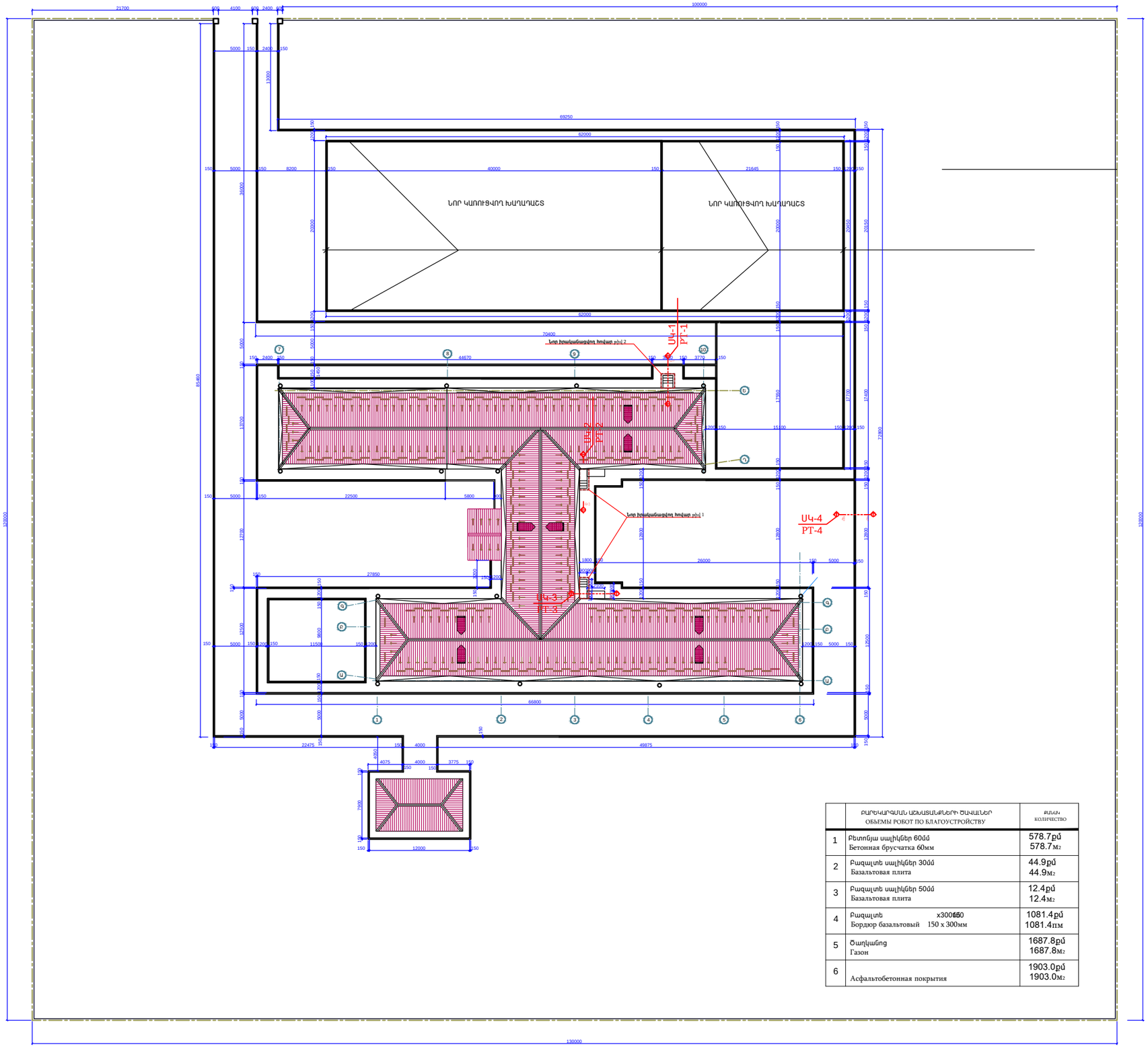

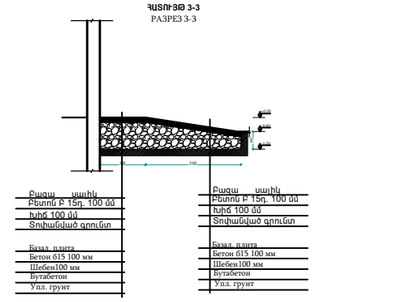

ՍԱԼԿԱԾՔԻ ԿՏՐՎԱԾՔ ՍԿ-1 Մ 1:30
Разрез тротуара РТ-1 М1:30

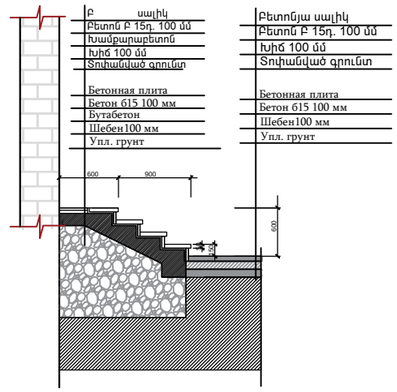

ՍԱԼԿԱԾՔԻ ԿՏՐՎԱԾՔ ՍԿ-2 Մ 1:30
Разрез тротуара РТ-2 М1:30

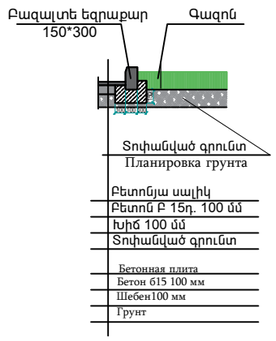

	ԲԱՐԵԿԱՐԳԱՎՄԱՆ ԱՇԽԱՏԱՆՔՆԵՐԻ ԾԱՎԱԼՆԵՐ ОБЪЕМЫ РОБОТ ПО БЛАГОУСТРОЙСТВУ	ՔԱՆԱԿ КОЛИЧЕСТВО
1	Բետոնյա սալիկներ 60մմ Бетонная брусчатка 60мм	578.7քմ 578.7м2
2	Բազալտե սալիկներ 30մմ Базальтовая плита	44.9քմ 44.9м2
3	Բազալտե սալիկներ 50մմ Базальтовая плита	12.4քմ 12.4м2
4	Բազալտե x300մմ 150 Бордюр базальтовый 150 х 300мм	1081.4քմ 1081.4пм
5	Ծաղկանոց Газон	1687.8քմ 1687.8м2
6	Асфальтобетонная покрытия	1903.0քմ 1903.0м2

Նյութերի մասնագիր
Материальная ведомость

N	ԱՇԽԱՏԱՆՔԻՄ	ՔԱՆԱԿԻ	
1	Ш Разборка бетонных полов	4.9	մ³/м³
2	Ш Разборка бутобетонных фундаментов	1.6	մ³/м³
3	Разработка грунта	5.3	մ³/м³
4	Устройство бутобетонных фундаментов	8.20	մ³/м³
5	Устройство бетонных полов и стен	2.7	մ³/м³
6	Облицовка полов и стен из базальтовых плит 30мм	5.6	մ²/м²
7	Облицовка лестниц и пандусов из базальт. плит 30мм	13.7	մ²/м²

ՊԱՀՏՈՆ	ԱՆՈՒՆ,ԱԶԳԱՆՈՒՆ	ՍՏՈՐԱԳՐ.
ՆԱԽԱԳԱՀ	Ա. ԱԼԵՔՍԱՆՅԱՆ	
ԳԼԽ	Վ. ՄԻՐԶՈՅԱՆ	
ՆԱԽԱԳԾԵՑ	Հ. ՓԱՐՍՅԱՆ	

ՀՀ ՍՅՈՒՆԻՔԻ ՄԱՐԶԻ ՍԻՍԻԱՆ ՀԱՄԱՅՆՔԻ ԳՈՐԱՅՔ ԳՅՈՒՂԻ ԿՐԹԱԿԱՆԱԼԻՔԻ ՇԵՆՔԻ ԲԱՐԵԼԱՎԱՆԱՑՄԱՆ ԵՎ ՎԵՐԿԱՆԱՐԳԱՎՄԱՆ ՆԱԽԱԳԾԱՆԱԽԱՀԱՇՎԱՅԻՆ ՓԱՍՏԱԹՂԹԵՐԻ ՄՇԱԿՄԱՆ ԱՇԽԱՏԱՆՔՆԵՐ:
ПРОЕКТНО-СМЕТНАЯ ДОКУМЕНТАЦИЯ НА БЛАГОУСТРОЙСТВО И РЕМОНТНЫЕ РАБОТЫ ОСНОВНОЙ ШКОЛЫ СЕЛА ГОРАЙК, РЕГИОН СЮНИК, РА

ՊԵՏԱԿԱՆ ԳՈՒՄԱՐՈՒՄ ՀՀ ՔԱՂԱՔԱՇԻՆՈՒԹՅԱՆ ԿՈՄԻՏԵ/ КОМИТЕТ ПО ГРАДОСТРОИТЕЛЬСТВУ

«ՄԱՍՏԱՐԱ» ԱԿ МАСТАРА ПК

ՃԱՐՏԱՐԱՊԵՏԱՇԻՆԱՐԱԿԱՆ ՄԱՍ /АРХИТЕКТУРА

ԳԼԽԱՎՈՐ ՀԱՏԱԿԱԳԻԾ/ՏԵՂԱԿԱՊՄԱՆ ՀԱՏԱԿԱԳԻԾ/ Մ 1 : 500
ГЕНЕРАЛЬНЫЙ ПЛАН /БЛАГОУСТРОЙСТВО ТЕРРИТОРИИ/ М 1 : 500

ՓՈՒԼ ԷՏԱՊ	ԹԵՐԹ ЛИСТ	ԹԵՐԹԵՐ ЛИСТЕР
ԱՆ/РП	3	23

ՆՈՐ ԻՐԱԿԱՆԱՑՎՈՂ ԱՐՏԱՔԻՆ ԱՍՏԻՃԱՆ ԱԼ-1
НОВАЯ РЕАЛИЗУЕМАЯ ВНЕШНАЯ ЛЕСТНИЦА ВЛ-1

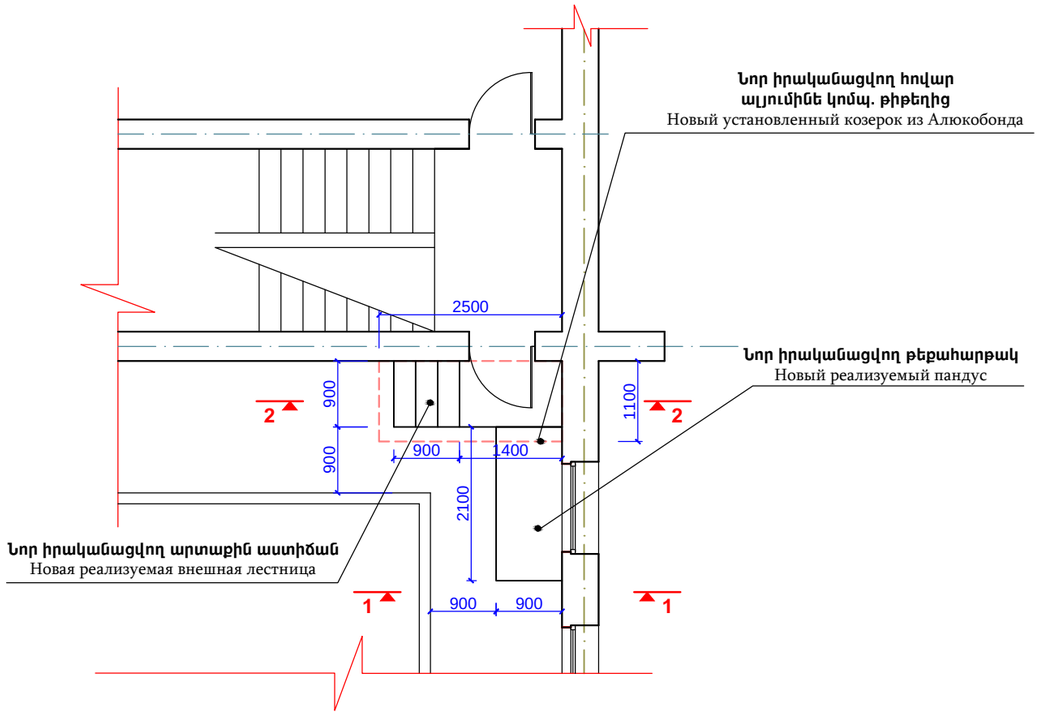

ՀԱՏՈՒՅԹ 2-2
РАЗРЕЗ 2-2

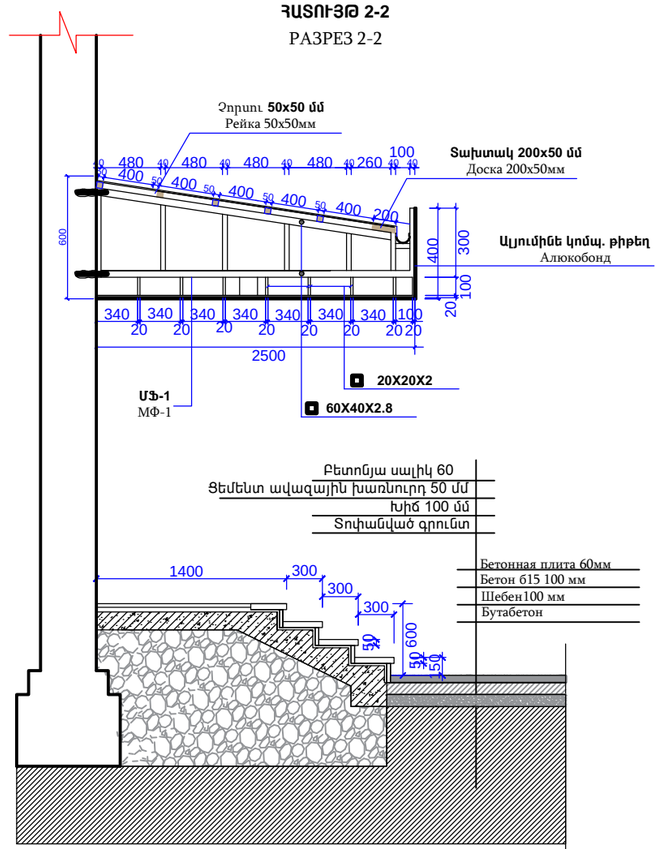

ՀԱՏՈՒՅԹ 1-1
РАЗРЕЗ 1-1

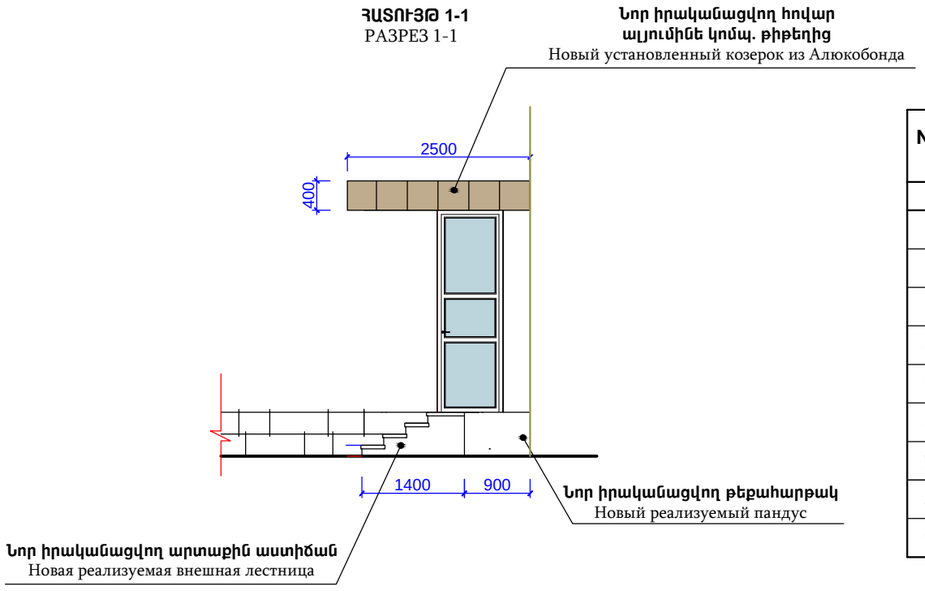

NN	Աշխատանքների անվանումը Наименование работ			Քանակ Объем	Չափման միավորը Единица измерения
	Հովար Հ-1/ 2հատ/ Козерок К-1/ 2штук				
1	**60X40X3**	ԳՈՍՏ 30245-2003 ГОСТ 30245-2003	$L_{ընդ}$-**9.2** Գծ.մ $L_{общ}$-**9.2** Пог.м	**49.7**	**կգ**/кг
2	**40X40X3**	ԳՈՍՏ 30245-2003 ГОСТ 30245-2003	$L_{ընդ}$-**14.0** Գծ.մ $L_{общ}$-**14.0** Пог.м	**53.2**	**կգ**/кг
3	**20X20X2**	ԳՈՍՏ 30245-2003 ГОСТ 30245-2003	$L_{ընդ}$-**3.2** Գծ.մ $L_{общ}$-**3.2** Пог.м	**8.6**	**կգ**/кг
4	**Ф12А500с**	ԳՈՍՏ 30245-2003 ГОСТ 30245-2003	$L_{ընդ}$-**1.6** Գծ.մ $L_{общ}$-**1.6** Пог.м	**5**	**կգ**/кг
5	**Չորսու 50x50 մմ** Рейка **50x50** мм		$L_{ընդ}$-**10.0** Գծ.մ $L_{общ}$-**10.0** Пог.м	**0.03**	**Մ³/М³**
6	**Տախտակ 200x50 մմ** Доска **200x50** мм		$L_{ընդ}$-**2.5** Գծ.մ $L_{общ}$-**2.5** Пог.м	**0.03**	**Մ³/М³**
7	**Գունավոր ցինկապատ թիթեղ 0.50 մմ** Оцинкованный профил **0.50** мм			**2.8**	**Մ²/М²**
8	**Կախովի ջրհորդան** Желоб из кровельной стали **0.50** мм			**2.5**	**ԳԾՄ/М³**
9	**Կոմպոզիտային թիթեղ 4 մմ** Алюкобонд 4 мм			**1.9**	**Մ²/М²**

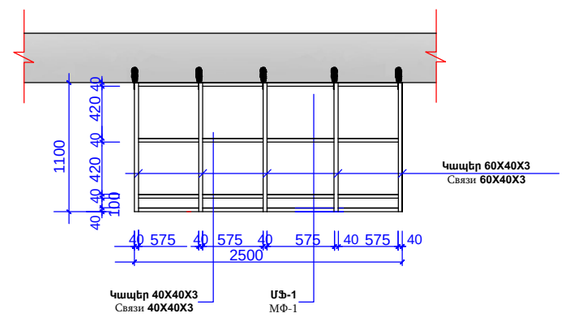

ՊԱՇՏՈՆ	ԱՆՈՒՆ,ԱԶԳԱՆՈՒՆ	ՍՏՈՐԱԳՐ.
ՆԱԽԱԳԱՀ	Ա. ԱԼԵՔՍԱՆՅԱՆ	
ՆԱԳ	Վ. ՄԻՐԶՈՅԱՆ	
ՆԱԽԱԳԾԵՑ	Շ. ՓԱՐՍՅԱՆ	

ՀՀ ՍՅՈՒՆԻՔԻ ՄԱՐԶԻ ՍԻՍԻԱՆ ՀԱՄԱՅՆՔԻ ԳՈՐԱՅՔ ՀՅՈՒՂԻ ԿՈՄՅԱԼԱՍԱԼԻՐԻ ՇԵՆՔԻ ԲԱՐԵԼԱՎՄԱՆ ԵՎ ՎԵՐԱՆՈՐՈԳՄԱՆ ՆԱԽԱԳԾԱՅԻՆ-ԱՀԱՎԱՍՏԱԿԱՆ ՓԱՍՏԱԹՂԹԵՐԻ ՄՇԱԿՄԱՆ ԱՇԽԱՏԱՆՔՆԵՐ:
ПРОЕКТНО-СМЕТНАЯ ДОКУМЕНТАЦИЯ НА БЛАГОУСТРОЙСТВО И РЕМОНТНЫЕ РАБОТЫ ОСНОВНОЙ ШКОЛЫ СЕЛА ГОРАЙК, РЕГИОН СЮНИК, РА

ՊԵՏԱԿԱՆ ԿՈՄԻՏԵ՝ ՀՀ ՔԱՂԱՔԱՇԻՆՈՒԹՅԱՆ ԿՈՄԻՏԵ/ КОМИТЕТ ПО ГРАДОСТРОИТЕЛЬСТВУ

«ՄԱՍՏԱՐԱ» ԱԿ МАСТАРА ПК

ճարտարապետաշինարարական մաս /АРХИТЕКТУРА

ՆՈՐ ԻՐԱԿԱՆԱՑՎՈՂ ԱՐՏԱՔԻՆ ԱՍՏԻՃԱՆ ԵՎ ԹԵՔԱՀԱՐԹԱԿ
НОВАЯ РЕАЛИЗУЕМАЯ ВНЕШНАЯ ЛЕСТНИЦА ВЛ-1 И ПАНДУС, НОВЫЙ УСТАНОВЛЕННЫЙ КОЗЕРОК

ՓՈՒԼ ЭТАП	ԹԵՐԹ ЛИСТ	ԹԵՐԹԵՐ ЛИСТЕР
ԱՆ/РП	4	23

ՆՈՐ ԻՐԱԿԱՆԱՑՎՈՂ ԱՐՏԱՔԻՆ ԱՍՏԻՃԱՆ ԱԼ-2
НОВАЯ РЕАЛИЗУЕМАЯ ВНЕШНАЯ ЛЕСТНИЦА ВЛ-2

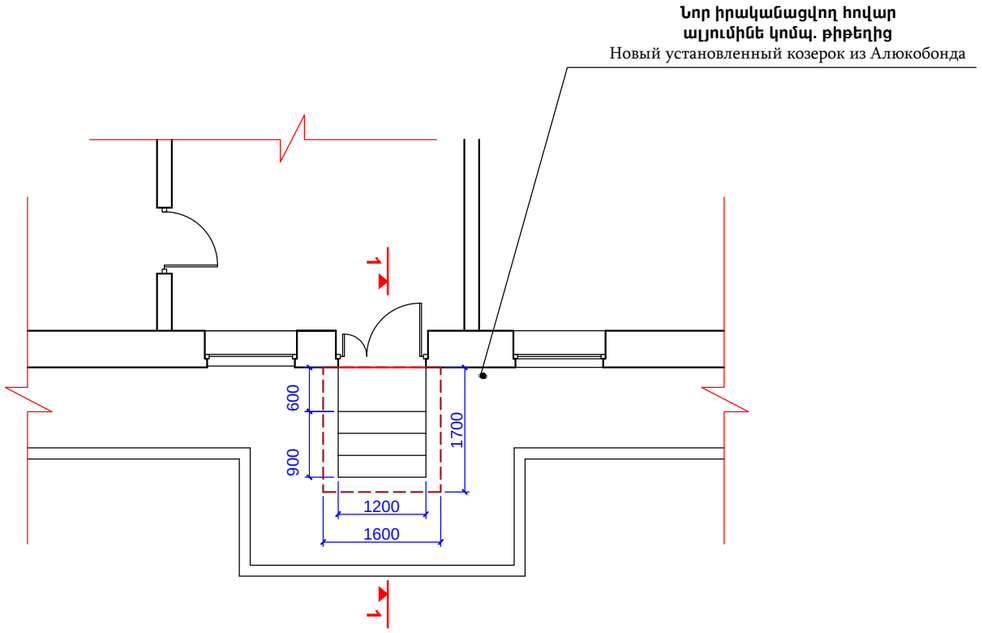

ՀԱՏՈՒՅԹ 1-1
РАЗРЕЗ 1-1

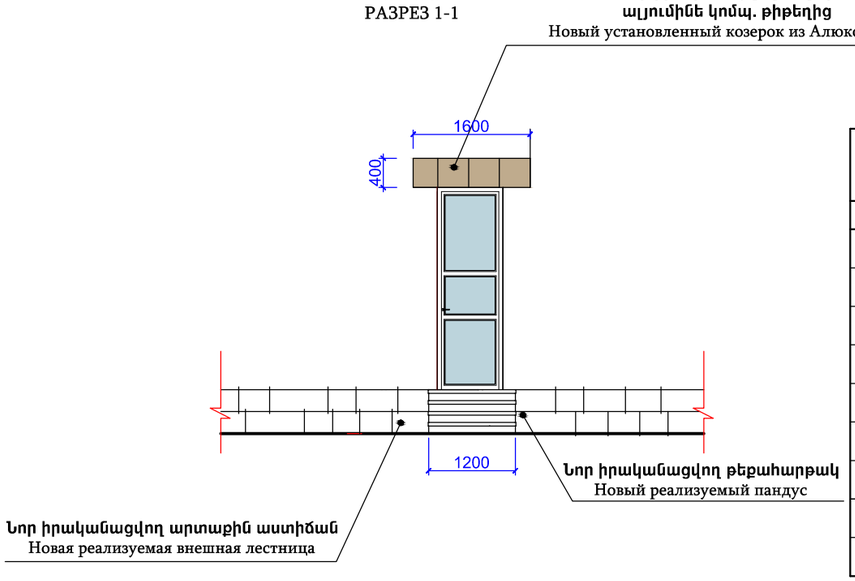

ՀԱՏՈՒՅԹ 2-2
РАЗРЕЗ 2-2

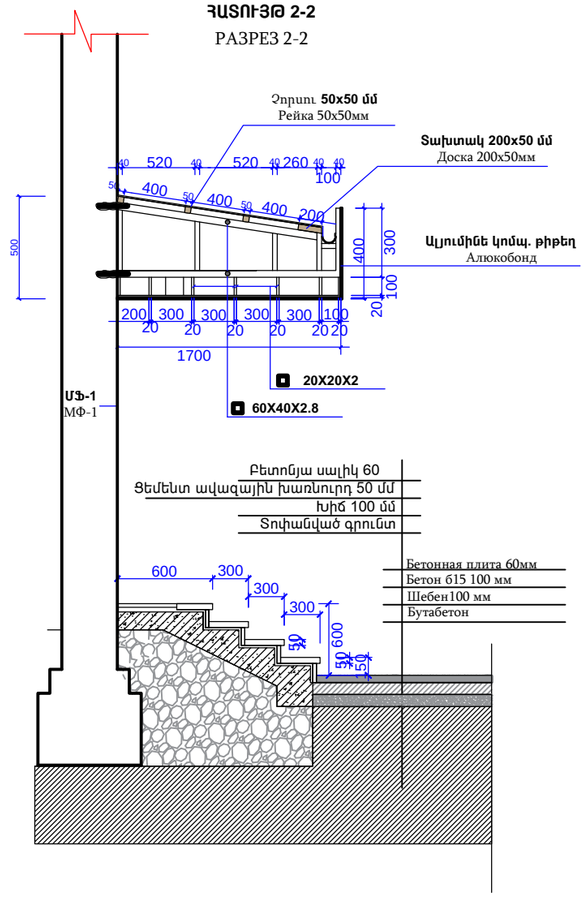

NN	Աշխատանքների անվանումը Наименование работ		Քանակ Объем	Չափման միավորը Единица измерения
	Հովար Հ-1/ 2հատ/ Козерок К-1/ 2штук			
1	60X40X3	ԳՈՍՍ 30245-2003 ГОСТ 30245-2003	$L_{ընդ}$-3.6 Գծ.մ $L_{общ}$-3.6 Пог.м	14.4	կգ/кг
2	40X40X3	ԳՈՍՍ 30245-2003 ГОСТ 30245-2003	$L_{ընդ}$-1.6 Գծ.մ $L_{общ}$-1.6 Пог.м	6.4	կգ/кг
3	20X20X2	ԳՈՍՍ 30245-2003 ГОСТ 30245-2003	$L_{ընդ}$-0.7 Գծ.մ $L_{общ}$-0.7 Пог.м	2.8	կգ/кг
4	Φ12A500c	ԳՈՍՍ 30245-2003 ГОСТ 30245-2003	$L_{ընդ}$-2.0Գծ.մ $L_{общ}$-2.0 Пог.м	4	կգ/кг
5	Չորսուն 50x50 մմ Рейка 50x50 мм		$L_{ընդ}$-10.0 Գծ.մ $L_{общ}$-10.0 Пог.м	0.02	մ³/м³
6	Տախտակ 200x50 մմ Доска 200x50 мм		$L_{ընդ}$-1.6 Գծ.մ $L_{общ}$-1.6 Пог.м	0.02	մ³/м³
7	Գունավոր ցինկապատ թիթեղ 0.50 մմ Оцинкованный профил 0.50 мм			2.7	մ²/м²
8	Կախովի ջրհորդան Желоб из кровельной стали 0.50 мм			1.6	ԳԾՄ/м³
9	Կոմպոզիտային թիթեղ 4 մմ Алюкобонд 4 мм			2.0	մ²/м²

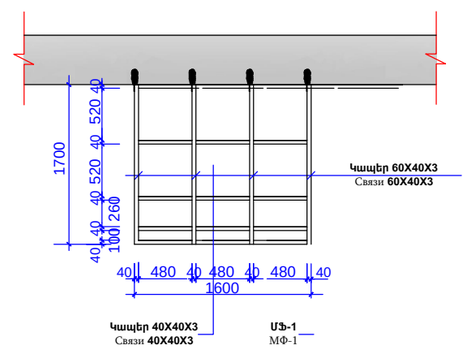

ՊԱՇՏՈՆ	ԱՆՈՒՆ,ԱԶԳԱՆՈՒՆ	ՍՏՈՐԳՐ.
ՆԱԽԱԳԱՀ	Ա. ԱԼԵՔՍԱՆՅԱՆ	
ՆԳԳ	Վ. ՄԻՐԶՈՅԱՆ	
ՆԱԽԱԳԾԵՑ	Շ. ՓԱՐՍՅԱՆ	

ՀՀ ՍՅՈՒՆԻՔԻ ՄԱՐԶԻ ՍԻՍԻԱՆ ՀԱՄԱՅՆՔԻ ԳՈՐԱՅԻ ԳՅՈՒՂԻ ԿՐԹԱՀԱՄԱԼԻՐԻ ՇԵՆՔԻ ԲԱՐԵԼԱՎՄԱՆ ԵՎ ՎԵՐԱՆՈՐՈԳՄԱՆ ՆԱԽԱԳԾԱՆԱԽԱՀԱՇԻՎ ՓԱՍՏԱԹՂԹԻ ՄՇԱԿՄԱՆ ԱՇԽԱՏԱՆՔՆԵՐ:
ПРОЕКТНО -СМЕТНАЯ ДОКУМЕНТАЦИЯ НА БЛАГОУСТРОЙСТВО И РЕМОНТНЫЕ РАБОТЫ ОСНОВНОЙ ШКОЛЫ СЕЛА ГОРАЙК, РЕГИОН СЮНИК, РА

ՊԱՏՎԻՐԱՏՈՒ՝ ՀՀ ՔԱՂԱՔԱՇԻՆՈՒԹՅԱՆ ԿՈՄԻՏԵ/ КОМИТЕТ ПО ГРАДОСТРОИТЕЛЬСТВУ

«ՄԱՍՏԱՐԱ» ԱԿ МАСТАРА ПК

ճարտարապետաշինարարական մաս /АРХИТЕКТУРА

ՆՈՐ ԻՐԱԿԱՆԱՑՎՈՂ ԱՐՏԱՔԻՆ ԱՍՏԻՃԱՆ
НОВАЯ РЕАЛИЗУЕМАЯ ВНЕШНАЯ ЛЕСТНИЦА ВЛ-2 ,
НОВЫЙ УСТАНОВЛЕННЫЙ КОЗЕРОК

ՓՈՒԼ ЭТАП	ԹԵՐԹ ЛИСТ	ԹԵՐԹԵՐ ЛИСТЕР
ԱՆ/РП	5	23

կտրվածք 1-1

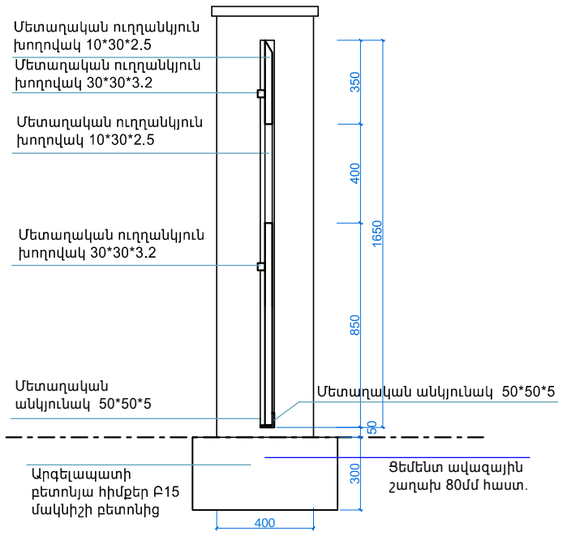

Դարպաս -1 Դ-1 Մ 1:50

Դարպասի հատակագիծ Մ 1:50

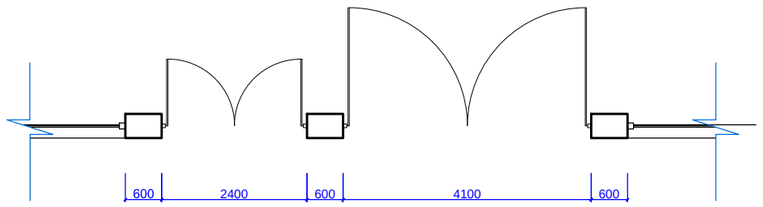

Հիմքերի հատակագիծ Մ 1:50

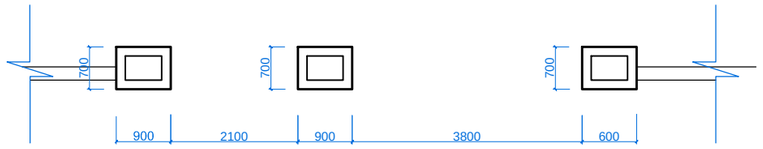

Դարպաս-1 նյութածախսի հաշվարկ

անվանումը	տեսակը	չափի միավոր	քանակը
հիմքեր	բետոն Բ-15	խմ	0.6
հենապատեր	բետոն -15/ քարե երեսապատումով	խմ	0.94
	որից ——		
	մաքուր տաշ բազալտ 30□□	քմ	10.2
բազալտե թասակ 450x40	մաքուր տաշ բազալտ	գծմ	1.95
մետաղական ձողեր 10x30x2.5x1.65m	մետաղական ուղղանկյուն խողովակ	հատ/գծմ	24/39.6
մետաղական ձողեր 10x30x2.5x0.85m	մետաղական ուղղանկյուն խողովակ	հատ/գծմ	12/10.2
մետաղական ձողեր 10x30x2.5x0.35m	մետաղական ուղղանկյուն խողովակ	հատ/գծմ	12/4.2
մետաղական ձողեր 30x30x3.2x0.8m	մետաղական ուղղանկյուն խողովակ	հատ/գծմ	8/6.4
պողպատե անկյունակ 50x50x5	պողպատե անկյունակ	գծմ	16.4

1 2

կտրվածք 2-2

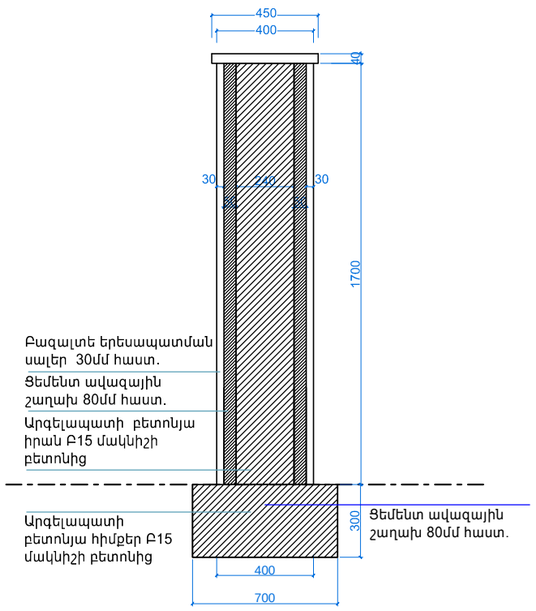

Դարպաս-1 Դ-1 Մ 1:25

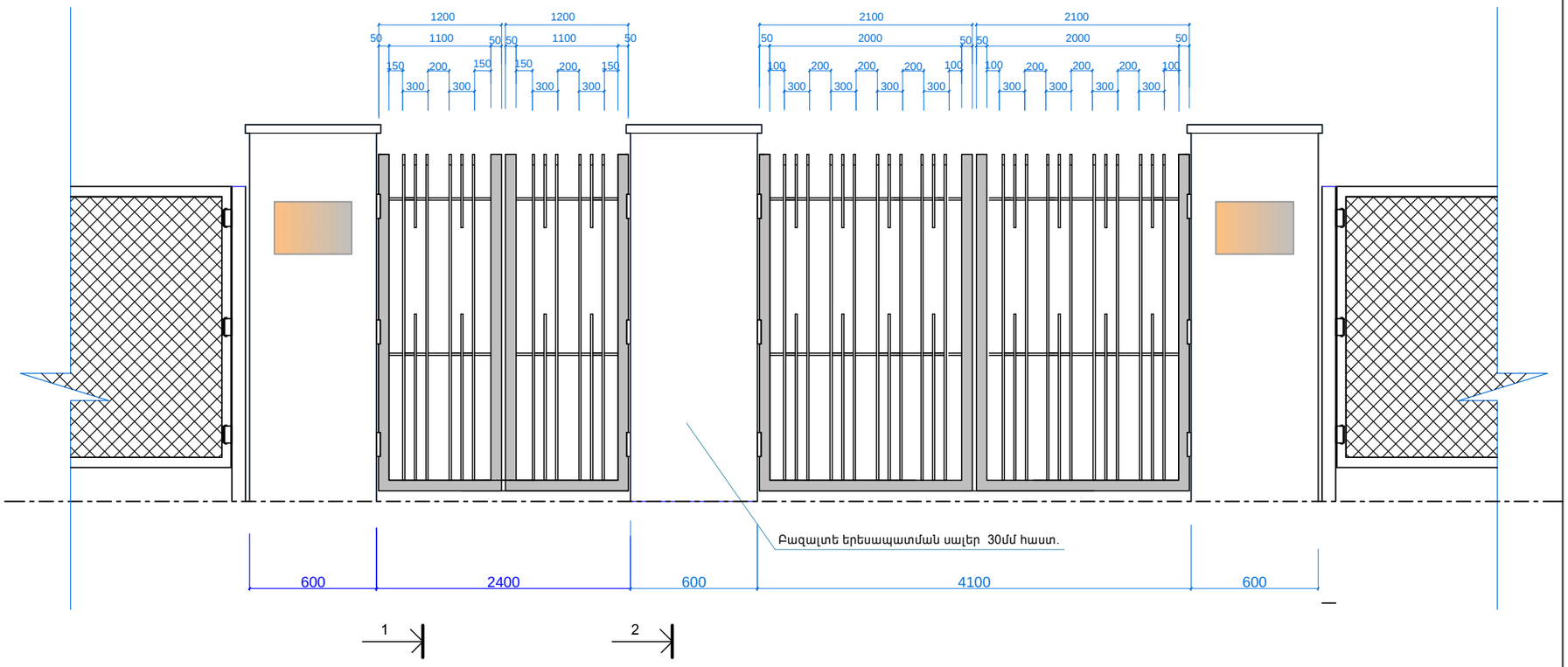

ՊԱՇՏՈՆ	ԱՆՈՒՆ,ԱԶԳԱՆՈՒՆ	ՍՏՈՐԱԳՐ.
ՆԱԽԱԳԱՀ	Ա. ԱԼԵՔՍԱՆՅԱՆ	
ՆԳԵ	Վ. ՄԻՐԶՈՅԱՆ	
ՆԱԽԱԳԾԵՑ	Շ. ՓԱՐՍՅԱՆ	

ՀՀ ՍՅՈՒՆԻՔԻ ՄԱՐԶԻ ՍԻՍԻԱՆ ՀԱՄԱՅՆՔԻ ԳՈՐԱՅԻ ԳՅՈՒՂԻ ԿՈՄՈՒՆԱԼԻՐԻ ՇԵՆՔԻ ԲԱՐԵԼԱՎԱՍՆ ԵՎ ՎԵՐԱՆՈՐՈԳՄԱՆ ՆԱԽԱԳԾԱՅԱՆԱԽԱՀԱՇՎԱՅԻՆ ՓԱՍՏԱԹՂԹԵՐԻ ՄՇԱԿՄԱՆ ԱՇԽԱՏԱՆՔՆԵՐ:
ПРОЕКТНО-СМЕТНАЯ ДОКУМЕНТАЦИЯ НА БЛАГОУСТРОЙСТВО И РЕМОНТНЫЕ РАБОТЫ ОСНОВНОЙ ШКОЛЫ СЕЛА ГОРАЙК, РЕГИОН СЮНИК, РА

ՊԵՏԱԿԱՆ ՇԻՆԱՐԱՐԱԿԱՆ ԿՈՄԻՏԵ/ КОМИТЕТ ПО ГРАДОСТРОИТЕЛЬСТВУ

«ՄԱՍՏԱՐԱ» ԱԿ МАСТАРА ПК

ճարտարապետաշինարարական մաս /АРХИТЕКТУРА

ՄԵՏԱՂԱԿԱՆ ԴԱՐՊԱՍ-1 Դ-1
МЕТАЛЛИЧЕСКАЯ ВОРОТА -1 МВ-1

ՓՈՒԼ ЭТАП	ԹԵՐԹ ЛИСТ	ԹԵՐԹԵՐ ЛИСТЕР
ԱՆ/РП	6	23

ՀԱՏՎԱԾ ՄԵՏԱՂԱԿԱՆ ՑԱՆԿԱՊԱՏԻՑ Մ1:25
СЕКЦИЯ МЕТАЛЛИЧЕСКОГО ЗАБОРА М 1:25

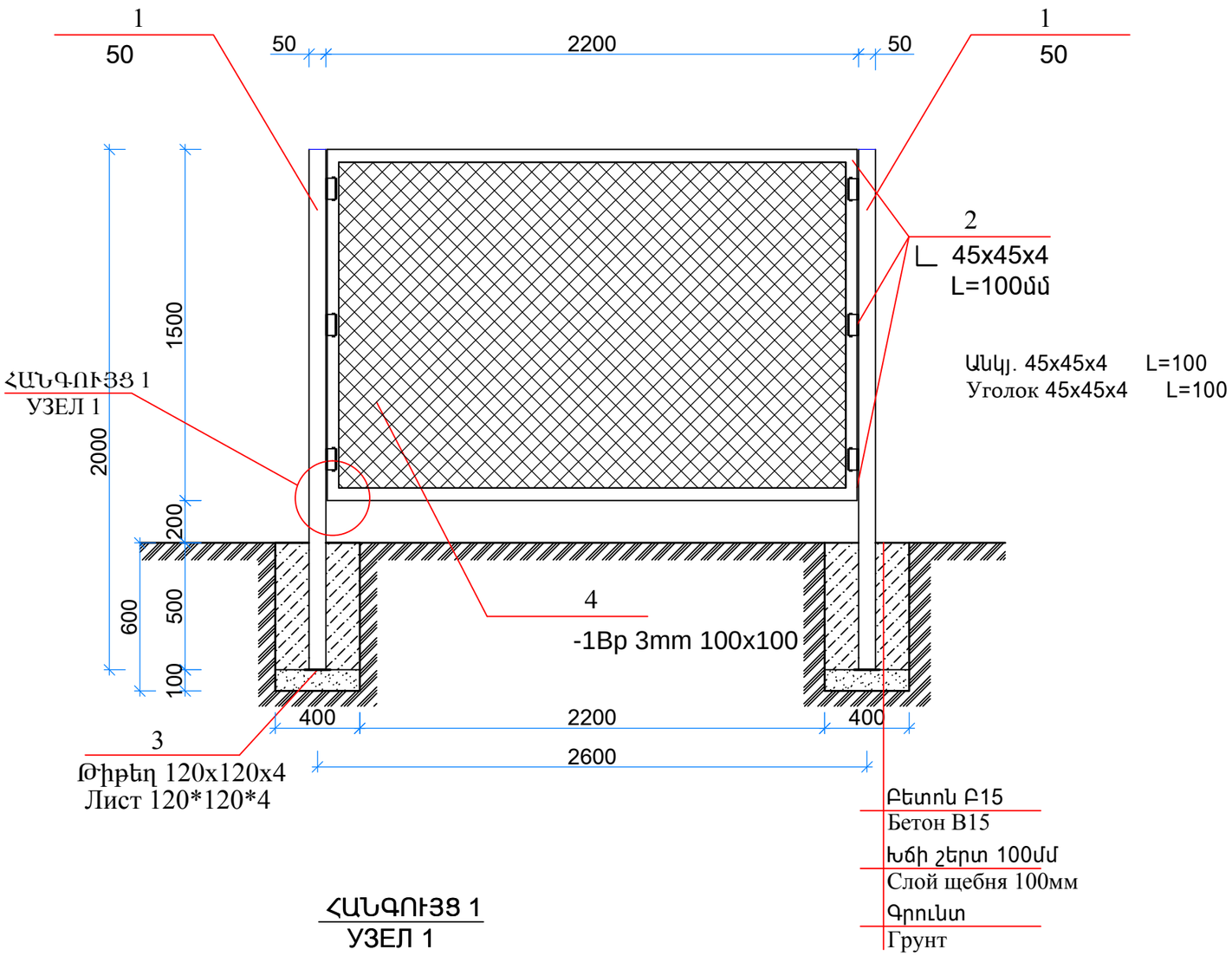

ՑԱՆԿԱՊԱՏ ОГРАДА				
N	**ԱՆՎԱՆՈՒՄ** / НАИМЕНОВАНИЕ	**ՔԱՆԱԿ** КОЛ-ВО	Չ/Մ ЕД. ИЗМ.	**ԾԱՆՈԹ.** ПРИМ.
	ՑԱՆԿԱՊԱՏ ОГРАДА			
1	Φ50մմ մետաղական խողովակ труба мет. 50мм	266	գմ п.м	
2	մետաղական անկյունակ 45x45x4 Угольник мет. 45x45x4	977	գմ п.м	
3	մետաղական թիթեղ 120x120x4 металический лист. 120x120x4	133,0	հատ штук	
4	մետաղական ցանց 100x100 Բp3 мет. сетка. 100x100 Вр3	436	քմ к/м	
	Ընդհամենը /Всего			

ՀԱՆԳՈՒՅՑ 1
УЗЕЛ 1

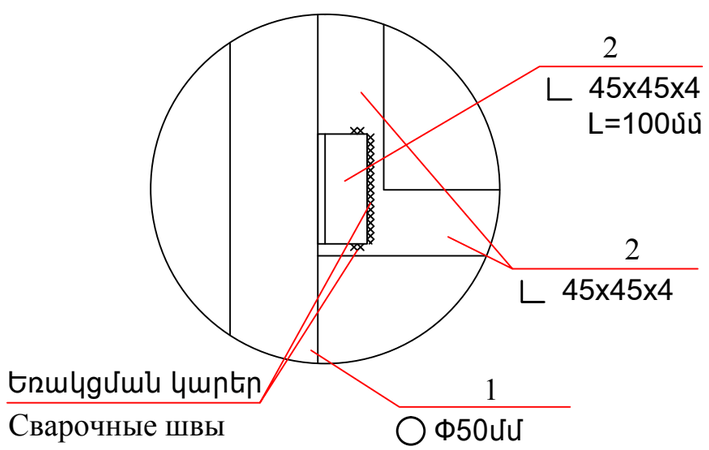

ՀՈՂԱՅԻՆ ԱՇԽԱՏ. ԵՎ ՀԻՄՔԵՐԻ ԻՐԱԿ. ЗЕМЛЯНЫЕ РАБОТЫ И ФУНДАМЕНТЫ			
N	ԱՇԽԱՏԱՆՔԻ ԱՆՎԱՆՈՒՄ НАИМЕНОВАНИЕ РАБОТ	ՔԱՆԱԿ КОЛ-ВО	ՄԻԱՎՈՐ ЕД. ИЗМ.
	ՀՈՂԱՅԻՆ ԱՇԽԱՏԱՆՔՆԵՐ / ЗЕМЛЯНЫЕ РАБОТЫ		
1	Գրունտի քանդում կանգնակների հատվածում, բարձում – տեղափոխում 4 կմ / Выемка грунта под стойками, погрузка и перемещение на 4км	15.2	մ/խ кбм
	ՑԱՆԿԱՊԱՏԻ ՀԻՄՔԵՐԻ ԻԱՐԿԱՆԱՆԱՑՈՒՄ ОСУЩЕСТВЛЕНИЕ ФУНДАМЕНТОВ ПОД СТОЙКИ ОГРАДЫ		
1	Հիմքերի տակ բազալտե խճի շերտի իրականացում 20-40մմ ֆրակցիայի՝ 100 մմ / Слой базальтового щебня фракции 20-40мм под фундаменты 100мм	2.2	մ/խ кбм
2	Բետոնե հիմքերի իրականացում Բ15 դասի Осуществление бетонных фундаментов бетоном класса В15	12.7	մ/խ кбм

ՊԱՇՏՈՆ	ԱՆՈՒՆ,ԱԶԳԱՆՈՒՆ	ՍՏՈՐԱԳՐ.	ՀԴ ԱՅՈՒՆԻՔԻ ԱՄՓՈՓ ՍԻՄԻԱՆ ՊԱՐՏԱՅԻՆ ԳՈՐԾԱԿ ԿՈՂՄԱՎՈՐՄԱՆԻ ՇԵՆՔԻ ԸՆԴԼԱՅՆՄԱՆ ԵՎ ՎԵՐԿԱՆԳՆՈՂՄԱՆ ԱՇԽԱՏԱՆՔՆԵՐԻ ՄՇԱԿՄԱՆ ԱՇԽԱՏԱՆՔՆԵՐ՝ ПРОЕКТНО-СМЕТНАЯ ДОКУМЕНТАЦИЯ НА БЛАГОУСТРОЙСТВО И РЕМОНТНЫЕ РАБОТЫ ОСНОВНОЙ ШКОЛЫ СЕЛА ГОРАЙК, РЕГИОН СЮНИК, РА	ԳԼԽԱՎՈՐ ԱՃԱՐԱՐԱԳԻՏ /АРХИТЕКТУРА	ՓՈՒԼ ЭТАП	ԹԵՐԹ ЛИСТ	ԹԵՐԹԵՐ ЛИСТЕР
ՆԱԽԱԳԾ	Ա. ԱԼԵՔՍԱՆՅԱՆ			ՄԵՏԱՂԱԿԱՆ ՑԱՆԿԱՊԱՏ МЕТАЛЛИЧЕСКИЙ ЗАБОР	ԱՆ/ՊՊ	7	23
ՆԱԳ	Վ. ՄԻՐԶՈՅԱՆ						
ՆԱԽԱԳԾԵՑ	Շ. ՓԱՐՍՅԱՆ		ՊԵՏԿՈՄԻՏԵ՝ ՀՀ ՔԱՂԱՔԱՇԻՆՈՒԹՅԱՆ ԿՈՄԻՏԵ/ КОМИТЕТ ПО ГРАДОСТРОИТЕЛЬСТВУ «ՄԱՍՏԱՐԱ» ԱԿ МАСТАРА ПК				

ԱՌԱՋԻՆ ՀԱՐԿԻ ՉԱՓԱԳՐՈՒԹՅԱՆ ՀԱՏԱԿԱԳԻԾ Մ 1 : 100

ОБМЕРНЫЙ ПЛАН ПЕРВОГО ЭТАЖА М1:100

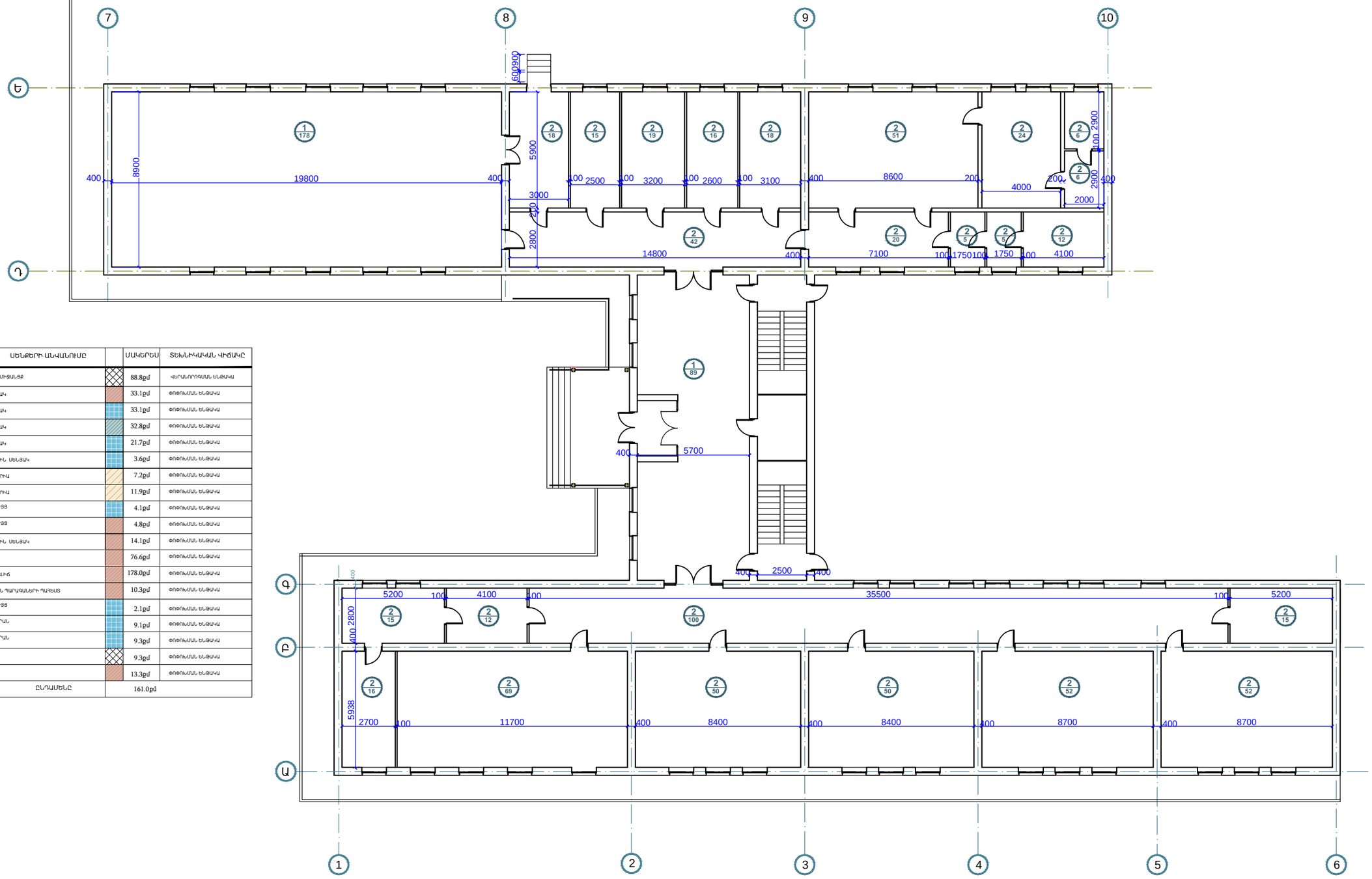

	ՍԵՆՔԵՐԻ ԱՆՎԱՆՈՒՄԸ		ՄԱԿԵՐԵՍ	ՏԵԽՆԻԿԱԿԱՆ ՎԻՃԱԿԸ
1	ԸՆԴՀԱՆՈՒՐ ՄԻՋԱՆՑՔ		88.8քմ	ՎԵՐԿԱՆՈՐՈԳՄԱՆ ԵՆԹԱԿԱ
2	ԴԱՍԱՍԵՆՅԱԿ		33.1քմ	ՓՈՓՈԽՄԱՆ ԵՆԹԱԿԱ
3	ԴԱՍԱՍԵՆՅԱԿ		33.1քմ	ՓՈՓՈԽՄԱՆ ԵՆԹԱԿԱ
4	ԴԱՍԱՍԵՆՅԱԿ		32.8քմ	ՓՈՓՈԽՄԱՆ ԵՆԹԱԿԱ
5	ԴԱՍԱՍԵՆՅԱԿ		21.7քմ	ՓՈՓՈԽՄԱՆ ԵՆԹԱԿԱ
6	ԿԵՆՑԱՂԱՅԻՆ ՍԵՆՅԱԿ		3.6քմ	ՓՈՓՈԽՄԱՆ ԵՆԹԱԿԱ
7	ԼԱԲՈՒՍՏՈՒԹ		7.2քմ	ՓՈՓՈԽՄԱՆ ԵՆԹԱԿԱ
8	ԼԱԲՈՒՍՏՈՒԹ		11.9քմ	ՓՈՓՈԽՄԱՆ ԵՆԹԱԿԱ
9	ՍԱՆՀԱՆԳՈՒՅՑ		4.1քմ	ՓՈՓՈԽՄԱՆ ԵՆԹԱԿԱ
10	ՍԱՆՀԱՆԳՈՒՅՑ		4.8քմ	ՓՈՓՈԽՄԱՆ ԵՆԹԱԿԱ
11	ԿԵՆՑԱՂԱՅԻՆ ՍԵՆՅԱԿ		14.1քմ	ՓՈՓՈԽՄԱՆ ԵՆԹԱԿԱ
12	ԴԱՀԼԻՃ		76.6քմ	ՓՈՓՈԽՄԱՆ ԵՆԹԱԿԱ
13	ՄԱՐԶԱՀԱՐԿԻՉ		178.0քմ	ՓՈՓՈԽՄԱՆ ԵՆԹԱԿԱ
14	ՍՊՈՐՏԱՅԻՆ ՊԱՐԱԳԱՆԵՐԻ ՊԱՀԵՍՏ		10.3քմ	ՓՈՓՈԽՄԱՆ ԵՆԹԱԿԱ
15	ՍԱՆՀԱՆԳՈՒՅՑ		2.1քմ	ՓՈՓՈԽՄԱՆ ԵՆԹԱԿԱ
16	ՀԱԼԵՐԶԱՐԱՆ		9.1քմ	ՓՈՓՈԽՄԱՆ ԵՆԹԱԿԱ
17	ՀԱԼԵՐԶԱՐԱՆ		9.3քմ	ՓՈՓՈԽՄԱՆ ԵՆԹԱԿԱ
18	ՑԱՀԱՐԱՆ		9.3քմ	ՓՈՓՈԽՄԱՆ ԵՆԹԱԿԱ
19	ԳՐԱԴԱՐԱՆ		13.3քմ	ՓՈՓՈԽՄԱՆ ԵՆԹԱԿԱ
	ԸՆԴԱՄԵՆԸ		161.0քմ	

ՊԱՇՏՈՆ	ԱՆՈՒՆ,ԱԶԳԱՆՈՒՆ	ՍՏՈՐԱԳՐ.
ՆԱԽԱԳԱՀ	Ա. ԱԼԵՔՍԱՆՅԱՆ	
ՆԳՑ	Վ. ՄԻՐԶՈՅԱՆ	
ՆԱԽԱԳԾԵՑ	Շ. ՓԱՐՍՅԱՆ	

ՀՀ ՍՅՈՒՆԻՔԻ ՄԱՐԶԻ ՍԻՍԻԱՆ ՀԱՄԱՅՆՔԻ ԳՈՐԱՅԻ ԳՅՈՒՂԻ ԿՊՈՒՆԱՅԱԿԱՆԻՐԻ ՇԵՆՔԻ ԲԱՐԵԼԱՎՄԱՆ ԵՎ ՎԵՐԿԱՆՈՐՈԳՄԱՆ ՆԱԽԱԳԾԱՆԱԽԱՀԱՇԻՆ ՓԱՍՏԱԹՂԹԵՐԻ ՄՇԱԿՄԱՆ ԱՇԽԱՏԱՆՔՆԵՐԻ:
ПРОЕКТНО-СМЕТНАЯ ДОКУМЕНТАЦИЯ НА БЛАГОУСТРОЙСТВО И РЕМОНТНЫЕ РАБОТЫ ОСНОВНОЙ ШКОЛЫ СЕЛА ГОРАЙК, РЕГИОН СЮНИК, РА

ՊԱՏՎԻՐԱՏՈՒ՝ ՀՀ ՔԱՂԱՔԱՇԻՆՈՒԹՅԱՆ ԿՈՄԻՏԵ/ КОМИТЕТ ПО ГРАДОСТРОИТЕЛЬСТВУ

«ՄԱՍՏԱՐԱ» ԱԿ МАСТАРА ПК

ՃԱՐՏԱՐԱՊԵՏԱՇԻՆԱՐԱԿԱՆ ՄԱՍ /АРХИТЕКТУРА

ԱՌԱՋԻՆ ՀԱՐԿԻ ՉԱՓԱԳՐՈՒԹՅԱՆ ՀԱՏԱԿԱԳԻԾ Մ 1 : 100

ОБМЕРНЫЙ ПЛАН ПЕРВОГО ЭТАЖА М1:100

ՓՈՒԼ ЭТАП	ԹԵՐԹ ЛИСТ	ԹԵՐԹԵՐ ЛИСТЕР
ԱՆ/РП	8	23

ԵՐԿՐՈՐԴ ՀԱՐԿԻ ՉԱՓԱԳՐՈՒԹՅԱՆ ՀԱՏԱԿԱԳԻԾ Մ 1 : 100

ОБМЕРНЫЙ ПЛАН ВТОРОГО ЭТАЖА М1:100

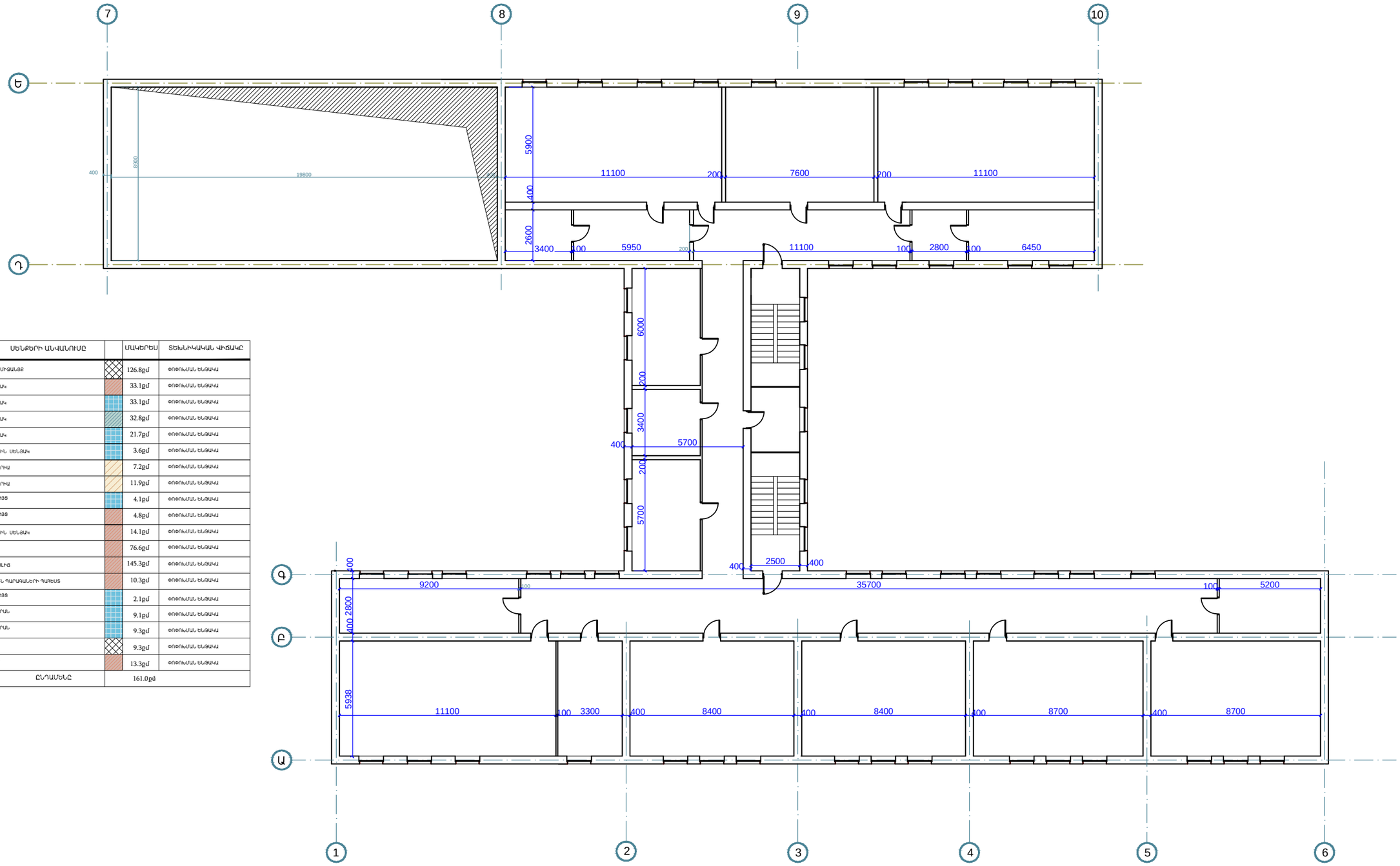

	ՍԵՆՔԵՐԻ ԱՆՎԱՆՈՒՄԸ		ՄԱԿԵՐԵՍ	ՏԵԽՆԻԿԱԿԱՆ ՎԻՃԱԿԸ
1	ԸՆԴՀԱՆՈՒՐ ՍԻՏՈՒԱՑԻԱ		126.8քմ	ՓՈՓՈԽՄԱՆ ԵՆԹԱԿԱ
2	ԴԱՍԱՍԵՆՅԱԿ		33.1քմ	ՓՈՓՈԽՄԱՆ ԵՆԹԱԿԱ
3	ԴԱՍԱՍԵՆՅԱԿ		33.1քմ	ՓՈՓՈԽՄԱՆ ԵՆԹԱԿԱ
4	ԴԱՍԱՍԵՆՅԱԿ		32.8քմ	ՓՈՓՈԽՄԱՆ ԵՆԹԱԿԱ
5	ԴԱՍԱՍԵՆՅԱԿ		21.7քմ	ՓՈՓՈԽՄԱՆ ԵՆԹԱԿԱ
6	ԿԵՆՑԱՂԱՅԻՆ ՍԵՆՅԱԿ		3.6քմ	ՓՈՓՈԽՄԱՆ ԵՆԹԱԿԱ
7	ԼԱԲԱՐԱՏՈՒՆ		7.2քմ	ՓՈՓՈԽՄԱՆ ԵՆԹԱԿԱ
8	ԼԱԲԱՐԱՏՈՒՆ		11.9քմ	ՓՈՓՈԽՄԱՆ ԵՆԹԱԿԱ
9	ՍԱՆՀԱՆԳՈՒՅՑ		4.1քմ	ՓՈՓՈԽՄԱՆ ԵՆԹԱԿԱ
10	ՍԱՆՀԱՆԳՈՒՅՑ		4.8քմ	ՓՈՓՈԽՄԱՆ ԵՆԹԱԿԱ
11	ԿԵՆՑԱՂԱՅԻՆ ՍԵՆՅԱԿ		14.1քմ	ՓՈՓՈԽՄԱՆ ԵՆԹԱԿԱ
12	ՊԱՏԱԼԻՑ		76.6քմ	ՓՈՓՈԽՄԱՆ ԵՆԹԱԿԱ
13	ՍԱՌՅՈՒՂԱԼԻՑ		145.3քմ	ՓՈՓՈԽՄԱՆ ԵՆԹԱԿԱ
14	ՍՊՈՐՏԱՅԻՆ ՊԱՐԱԳԱՆԵՐԻ ՊԱՀԵՍՏ		10.3քմ	ՓՈՓՈԽՄԱՆ ԵՆԹԱԿԱ
15	ՍԱՆՀԱՆԳՈՒՅՑ		2.1քմ	ՓՈՓՈԽՄԱՆ ԵՆԹԱԿԱ
16	ՀԱՍՆԵՐՇԱՐԱՆ		9.1քմ	ՓՈՓՈԽՄԱՆ ԵՆԹԱԿԱ
17	ՀԱՍՆԵՐՇԱՐԱՆ		9.3քմ	ՓՈՓՈԽՄԱՆ ԵՆԹԱԿԱ
18	ՃԱՇԱՐԱՆ		9.3քմ	ՓՈՓՈԽՄԱՆ ԵՆԹԱԿԱ
19	ԳՐԱԴԱՐԱՆ		13.3քմ	ՓՈՓՈԽՄԱՆ ԵՆԹԱԿԱ
	ԸՆԴԱՄԵՆԸ		161.0քմ	

ՊԱՏՏՈՆ	ԱՆՈՒՆ,ԱԶԳԱՆՈՒՆ	ՍՏՈՐԱԳՐ.
ՆԱԽԱԳԱՀ	Ա. ԱԼԵՔՍԱՆՅԱՆ	
ՆԳՑ	Վ. ՄԻՐԶՈՅԱՆ	
ՆԱԽԱԳԾԵՑ	Շ. ՓԱՐՍՅԱՆ	

ՀՀ ՍՅՈՒՆԻՔԻ ՄԱՐԶԻ ՍԻՍԻԱՆ ՀԱՄԱՅՆՔԻ ԳՈՐԱՅԻ ԳՅՈՒՂԻ ԿՈՂՁԱՅԱՍԱԼԻՐԻ ՇԵՆՔԻ ԲԱՐԵԼԱՎՄԱՆ ԵՎ ՎԵՐԱՆՈՐՈԳՄԱՆ ՆԱԽԱԳԾԱՆԱԽԱՀԱՇՎԱՅԻՆ ՓԱՍՏԱԹՈՒԹԵՐԻ ՄՇԱԿՄԱՆ ԱՇԽԱՏԱՆՔՆԵՐ:

ПРОЕКТНО-СМЕТНАЯ ДОКУМЕНТАЦИЯ НА БЛАГОУСТРОЙСТВО И РЕМОНТНЫЕ РАБОТЫ ОСНОВНОЙ ШКОЛЫ СЕЛА ГОРАЙК, РЕГИОН СЮНИК, РА

ՊԵՏԱՅԻՆ ՀԱՅԿԻ ՔԱՂԱՔԱՇԻՆՈՒԹՅԱՆ ԿՈՄԻՏԵ/ КОМИТЕТ ПО ГРАДОСТРОИТЕЛЬСТВУ

«ՄԱՍՏԱՐԱ» ԱԿ МАСТАРА ПК

ճարտարապետաշինարարական մաս /АРХИТЕКТУРА

ԵՐԿՐՈՐԴ ՀԱՐԿԻ ՉԱՓԱԳՐՈՒԹՅԱՆ ՀԱՏԱԿԱԳԻԾ Մ 1 : 100

ОБМЕРНЫЙ ПЛАН ВТОРОГО ЭТАЖА М1:100

ՓՈՒԼ ЭТАП	ԹԵՐԹ ЛИСТ	ԹԵՐԹԵՐ ЛИСТЕР
ԱՆ/РП	9	23

ԱՌԱՋԻՆ ՀԱՐԿԻ ՎԵՐԱՓՈԽՎԱԾ ՀԱՏԱԿԱԳԻԾ Մ 1 : 100

ПЕРЕПЛАНИРОВКА ПЕРВОГО ЭТАЖА М1:100

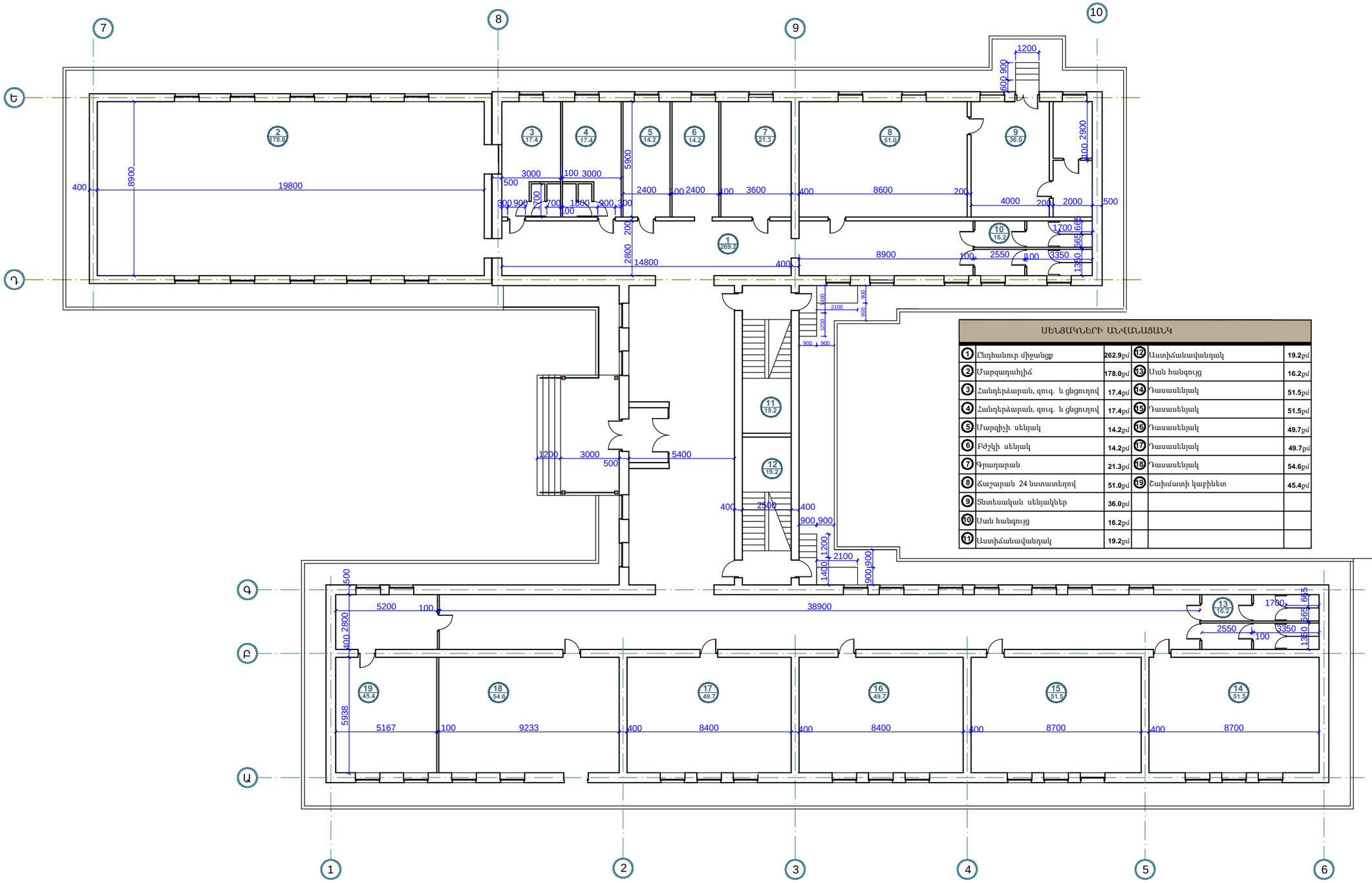

ՍԵՆՅԱԿՆԵՐԻ ԱՆՎԱՆԱՑԱՆԿ					
1	Ընդհանուր միջանցք	262.9քմ	12	Աստիճանավանդակ	19.2քմ
2	Մարզադահլիճ	178.0քմ	13	Սան հանգույց	16.2քմ
3	Հանդերձարան, զուգ. և ցնցուղով	17.4քմ	14	Դասասենյակ	51.5քմ
4	Հանդերձարան, զուգ. և ցնցուղով	17.4քմ	15	Դասասենյակ	51.5քմ
5	Մարզիչի սենյակ	14.2քմ	16	Դասասենյակ	49.7քմ
6	Բժշկի սենյակ	14.2քմ	17	Դասասենյակ	49.7քմ
7	Գրադարան	21.3քմ	18	Դասասենյակ	54.6քմ
8	Հաշարան 24 նստատեղով	51.0քմ	19	Շախմատի կաբինետ	45.4քմ
9	Տնտեսական սենյակներ	36.0քմ			
10	Սան հանգույց	16.2քմ			
11	Աստիճանավանդակ	19.2քմ			

ՊԱՇՏՈՆ	ԱՆՈՒՆ,ԱԶԳԱՆՈՒՆ	ՍՏՈՐԱԳՐ.
ՆԱԽԱԳԱՀ	Ա. ԱԼԵՔՍԱՆՅԱՆ	
ՆԳԾ	Վ. ՄԻՐԶՈՅԱՆ	
ՆԱԽԱԳԾԵՑ	Շ. ՓԱՐՍՅԱՆ	

ՀՀ ՍՅՈՒՆԻՔԻ ՄԱՐԶԻ ՍԻՍԻԱՆ ՀԱՄԱՅՆՔԻ ԳՈՐԱՅԻ ԳՅՈՒՂԻ ԿՈՄՁԱՀԱՍԱԿԻՐԻ ՇԵՆՔԻ ԲԱՐԵԼԱՎԱՄԱՆ ԵՎ ՎԵՐԱՆՈՐՈԳԱՆ ՆԱԽԱԳԾԱՆԱԽԱՀԱՇՎԱՅԻՆ ՓԱՍՏԱԹՂԹԵՐԻ ՄՇԱԿՄԱՆ ԱՇԽԱՏԱՆՔՆԵՐ:

ПРОЕКТНО-СМЕТНАЯ ДОКУМЕНТАЦИЯ НА БЛАГОУСТРОЙСТВО И РЕМОНТНЫЕ РАБОТЫ ОСНОВНОЙ ШКОЛЫ СЕЛА ГОРАЙК, РЕГИОН СЮНИК, РА

ՊԱՏՎԻՐԱՏՈՒ՝ ՀՀ ՔԱՂԱՔԱՇԻՆՈՒԹՅԱՆ ԿՈՄԻՏԵ/ КОМИТЕТ ПО ГРАДОСТРОИТЕЛЬСТВУ

«ՄԱՍՏԱՐԱ» ԱԿ МАСТАРА ПК

ՃԱՐՏԱՐԱՊԵՏԱՇԻՆԱՐԱՐԱԿԱՆ ՄԱՍ /АРХИТЕКТУРА

ԱՌԱՋԻՆ ՀԱՐԿԻ ՎԵՐԱՓՈԽՎԱԾ ՀԱՏԱԿԱԳԻԾ Մ 1 : 100

ПЕРЕПЛАНИРОВКА ПЕРВОГО ЭТАЖА М1:100

ՓՈՒԼ ЭТАП	ԹԵՐԹ ЛИСТ	ԹԵՐԹԵՐ ЛИСТЕР
ԱՆ/РП	10	23

ԵՐԿՐՈՐԴ ՀԱՐԿԻ ՎԵՐԱՓՈԽՎԱԾ ՀԱՏԱԿԱԳԻԾ Մ 1 : 100

ПЕРЕПЛАНИРОВКА ВТОРОГО ЭТАЖА М1:100

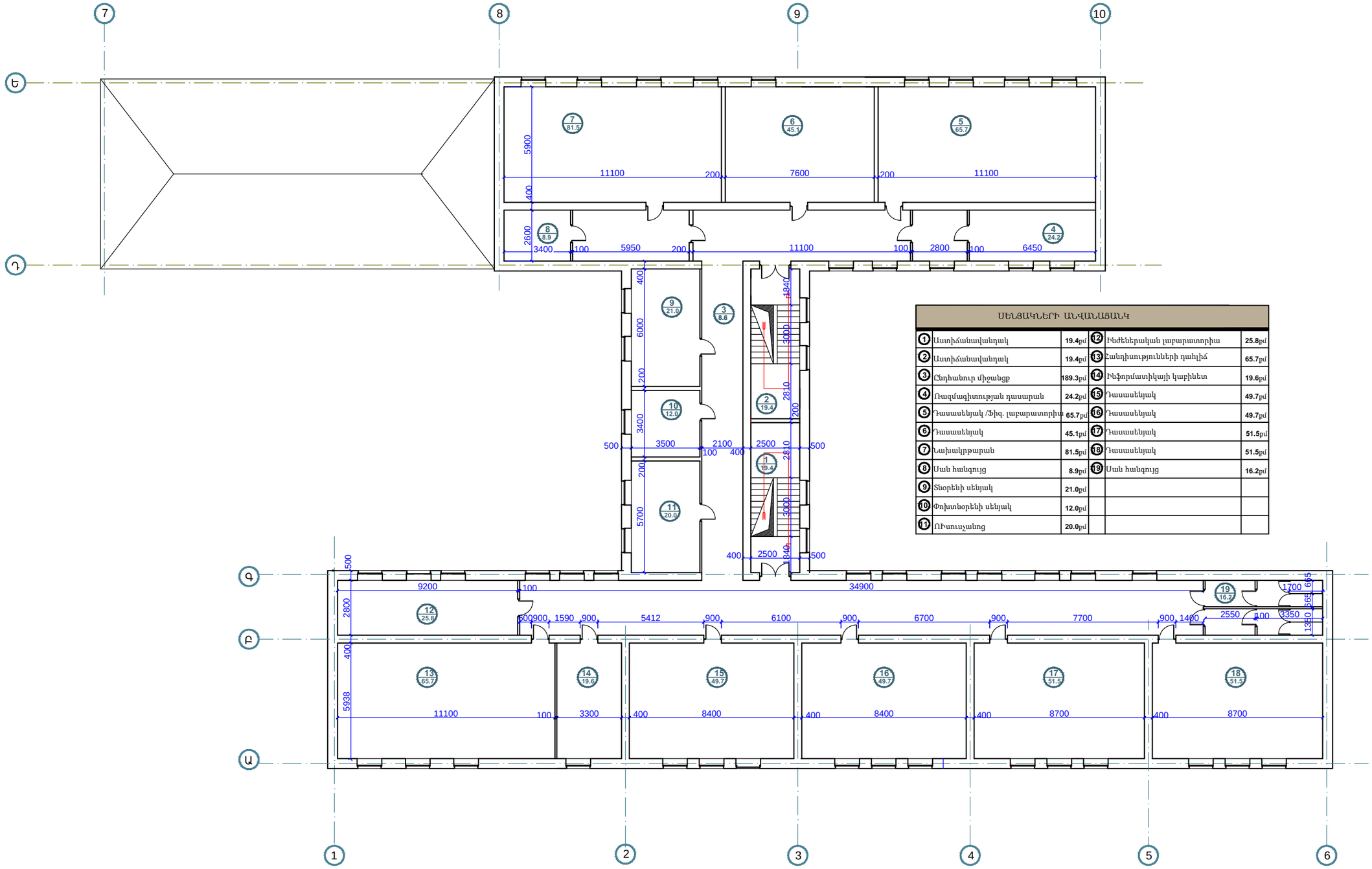

ՍԵՆՅԱԿՆԵՐԻ ԱՆՎԱՆԱՑԱՆԿ					
1	Աստիճանավանդակ	19.4քմ	12	Ինժեներական լաբարատորիա	25.8քմ
2	Աստիճանավանդակ	19.4քմ	13	Հանդիսությունների դահլիճ	65.7քմ
3	Ընդհանուր միջանցք	189.3քմ	14	Ինֆորմատիկայի կաբինետ	19.6քմ
4	Ռազմագիտության դասարան	24.2քմ	15	Դասասենյակ	49.7քմ
5	Դասասենյակ /Ֆիզ. լաբարատորիա	65.7քմ	16	Դասասենյակ	49.7քմ
6	Դասասենյակ	45.1քմ	17	Դասասենյակ	51.5քմ
7	Նախակրթարան	81.5քմ	18	Դասասենյակ	51.5քմ
8	Սան հանգույց	8.9քմ	19	Սան հանգույց	16.2քմ
9	Տնօրենի սենյակ	21.0քմ			
10	Փոխտնօրենի սենյակ	12.0քմ			
11	ՈՒսուսչանոց	20.0քմ			

ՊԱՇՏՈՆ	ԱՆՈՒՆ,ԱԶԳԱՆՈՒՆ	ՍՏՈՐԱԳՐ.
ՆԱԽԱԳԱՀ	Ա. ԱԼԵՔՍԱՆՅԱՆ	
ՆԳԾ	Վ. ՄԻՐԶՈՅԱՆ	
ՆԱԽԱԳԾԵՑ	Շ. ՓԱՐՍՅԱՆ	

ՀՀ ՍՅՈՒՆԻՔԻ ՄԱՐԶԻ ՍԻՍԻԱՆ ՀԱՄԱՅՆՔԻ ԳՈՐԱՅԻ ԳՅՈՒՂԻ ԿՈՂՄԱՅԱՍԱԼԻՐԻ ՇԵՆՔԻ ԲԱՐԵԼԱՎԱՄԱՆ ԵՎ ՎԵՐԱՆՈՐՈԳՄԱՆ ՆԱԽԱԳԾԱՆԱԽԱՀԱՇՎԱՅԻՆ ՓԱՍՏԱԹՂԹԵՐԻ ՄՇԱԿՄԱՆ ԱՇԽԱՏԱՆՔՆԵՐ:

ПРОЕКТНО-СМЕТНАЯ ДОКУМЕНТАЦИЯ НА БЛАГОУСТРОЙСТВО И РЕМОНТНЫЕ РАБОТЫ ОСНОВНОЙ ШКОЛЫ СЕЛА ГОРАЙК, РЕГИОН СЮНИК, РА

ՊԱՏՎԻՐԱՏՈՒ՝ ՀՀ ՔԱՂԱՔԱՇԻՆՈՒԹՅԱՆ ԿՈՄԻՏԵ/ КОМИТЕТ ПО ГРАДОСТРОИТЕЛЬСТВУ

«ՄԱՍՏԱՐԱ» ԱԿ МАСТАРА ПК

ճարտարապետաշինարարական մաս /АРХИТЕКТУРА

ԵՐԿՐՈՐԴ ՀԱՐԿԻ ՎԵՐԱՓՈԽՎԱԾ ՀԱՏԱԿԱԳԻԾ Մ 1 : 100

ПЕРЕПЛАНИРОВКА ВТОРОГО ЭТАЖА М1:100

ՓՈՒԼ ЭТАП	ԹԵՐԹ ЛИСТ	ԹԵՐԹԵՐ ЛИСТЕР
ԱՆ/РП	11	23

ԱՌԱՋԻՆ ՀԱՐԿԻ ՀԱՏԱԿԱԳԻԾ/ ՀԱՏԱԿՆԵՐԻ ԵՐԵՍԱՊԱՏՄԱՆ ՆԱԽԱԳԻԾ/ Մ 1 : 100

ПЛАН ПЕРВОГО ЭТАЖА/ ПЛАН НАПОЛЬНЫХ ПОКРЫТИЙ/ M1:100

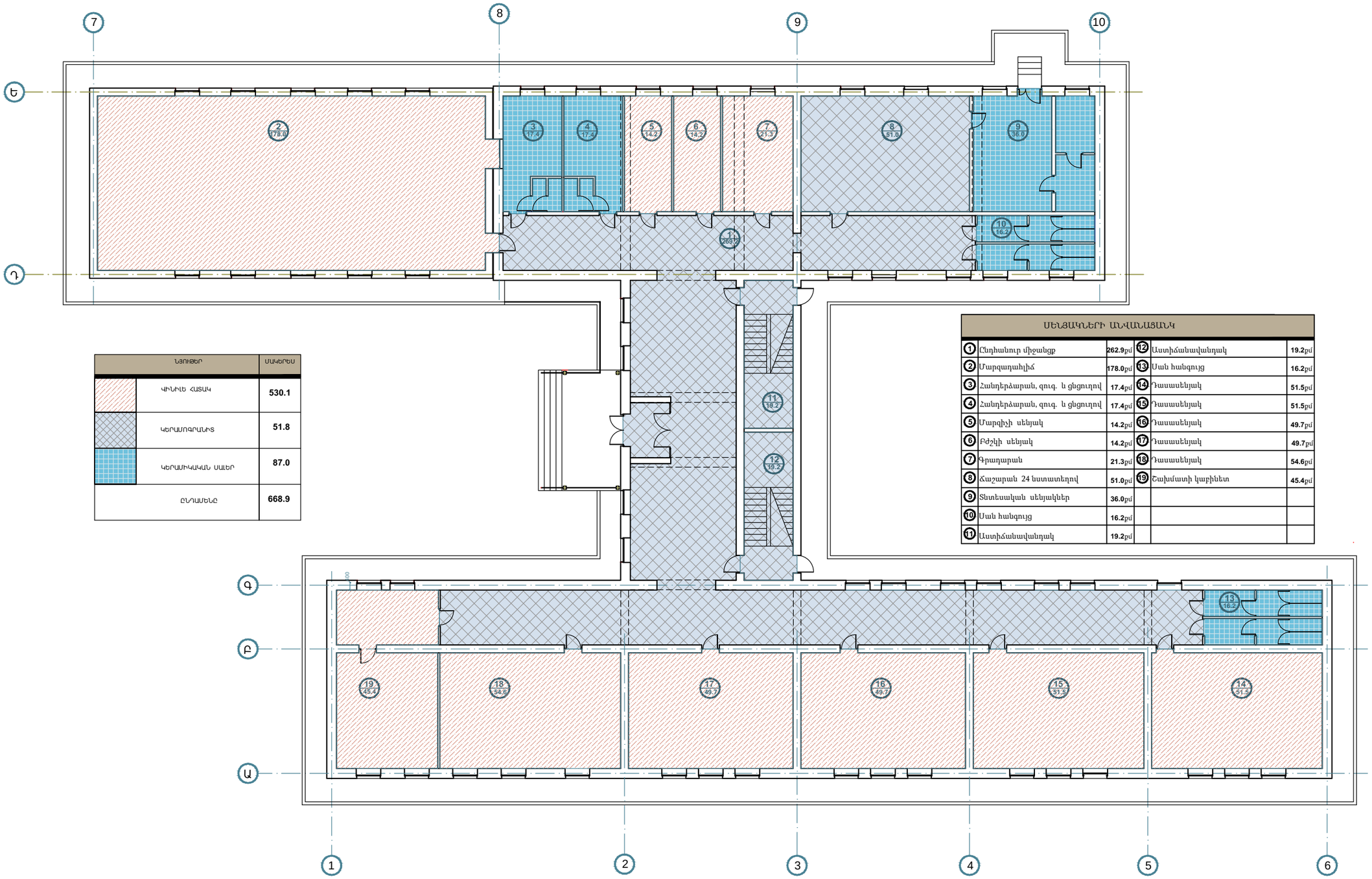

ՆՅՈՒԹԵՐ	ՄԱԿԵՐԵՍ
ԿԻՆԻԼԵ ՀԱՏԱԿ	530.1
ԿԵՐԱՄՈՁՐԱՆԻՏ	51.8
ԿԵՐԱՄԻԿԱԿԱՆ ՍԱԼԵՐ	87.0
ԸՆԴԱՄԵՆԸ	668.9

ՍԵՆՅԱԿՆԵՐԻ ԱՆՎԱՆԱՑԱՆԿ					
1	Ընդհանուր միջանցք	262.9քմ	12	Աստիճանավանդակ	19.2քմ
2	Մարզադահլիճ	178.0քմ	13	Սան հանգույց	16.2քմ
3	Հանդերձարան, զուգ. և ցնցուղով	17.4քմ	14	Դասասենյակ	51.5քմ
4	Հանդերձարան, զուգ. և ցնցուղով	17.4քմ	15	Դասասենյակ	51.5քմ
5	Մարզիչի սենյակ	14.2քմ	16	Դասասենյակ	49.7քմ
6	Բժշկի սենյակ	14.2քմ	17	Դասասենյակ	49.7քմ
7	Գրադարան	21.3քմ	18	Դասասենյակ	54.6քմ
8	Հաշարան 24 նստատեղով	51.0քմ	19	Շախմատի կաբինետ	45.4քմ
9	Տնտեսական սենյակներ	36.0քմ			
10	Սան հանգույց	16.2քմ			
11	Աստիճանավանդակ	19.2քմ			

ՊԱՏՏՈՆ	ԱՆՈՒՆ,ԱԶԳԱՆՈՒՆ	ՍՏՈՐԳՐ.
ՆԱԽԱԳԱՀ	Ա. ԱԼԵՔՍԱՆՅԱՆ	
ՆԳԾ	Վ. ՄԻՐԶՈՅԱՆ	
ՆԱԽԱԳԾԵՑ	Շ. ՓԱՐՍՅԱՆ	

ՀՀ ՍՅՈՒՆԻՔԻ ՄԱՐԶԻ ՍԻՍԻԱՆ ՀԱՄԱՅՆՔԻ ԳՈՐԱՍԱՅ ԳՅՈՒՂԻ ԿՐԹԱԿԱՆԱԼԻՐԻ ՇԵՆՔԻ ԲԱՐԵԼԱՎՄԱՆ ԵՎ ՎԵՐԱՆՈՐՈԳՄԱՆ ՆԱԽԱԳԾԱՆԱԽԱՀԱՇՎԱՅԻՆ ՓԱՍՏԱԹՂԹԵՐԻ ՄՇԱԿՄԱՆ ԱՇԽԱՏԱՆՔՆԵՐ:

ПРОЕКТНО-СМЕТНАЯ ДОКУМЕНТАЦИЯ НА БЛАГОУСТРОЙСТВО И РЕМОНТНЫЕ РАБОТЫ ОСНОВНОЙ ШКОЛЫ СЕЛА ГОРАЙК, РЕГИОН СЮНИК, РА

ՊԱՏՎԻՐԱՏՈՒ՝ ՀՀ ՔԱՂԱՔԱՇԻՆՈՒԹՅԱՆ ԿՈՄԻՏԵ/ КОМИТЕТ ПО ГРАДОСТРОИТЕЛЬСТВУ

«ՄԱՍՏԱՐԱ» ԱԿ МАСТАРА ПК

ՃԱՐՏԱՐԱՊԵՏԱՇԻՆԱՐԱԿԱՆ ՄԱՍ /АРХИТЕКТУРА

ԱՌԱՋԻՆ ՀԱՐԿԻ ՀԱՏԱԿԱԳԻԾ/ ՀԱՏԱԿՆԵՐԻ ԵՐԵՍԱՊԱՏՄԱՆ ՆԱԽԱԳԻԾ/ Մ 1 : 100

ПЛАН ПЕРВОГО ЭТАЖА/ ПЛАН НАПОЛЬНЫХ ПОКРЫТИЙ / M1:100

ՓՈՒԼ ЭТАП	ԹԵՐԹ ЛИСТ	ԹԵՐԹԵՐ ЛИСТЕР
ԱՆ/РП	12	23

ԵՐԿՐՈՐԴ ՀԱՐԿԻ ՀԱՏԱԿԱԳԻԾ/ ՀԱՏԱԿՆԵՐԻ ԵՐԵՍԱՊԱՏՄԱՆ ՆԱԽԱԳԻԾ/ Մ 1 : 100

ПЛАН ВТОРОГО ЭТАЖА/ ПЛАН НАПОЛЬНЫХ ПОКРЫТИЙ/ М1:100

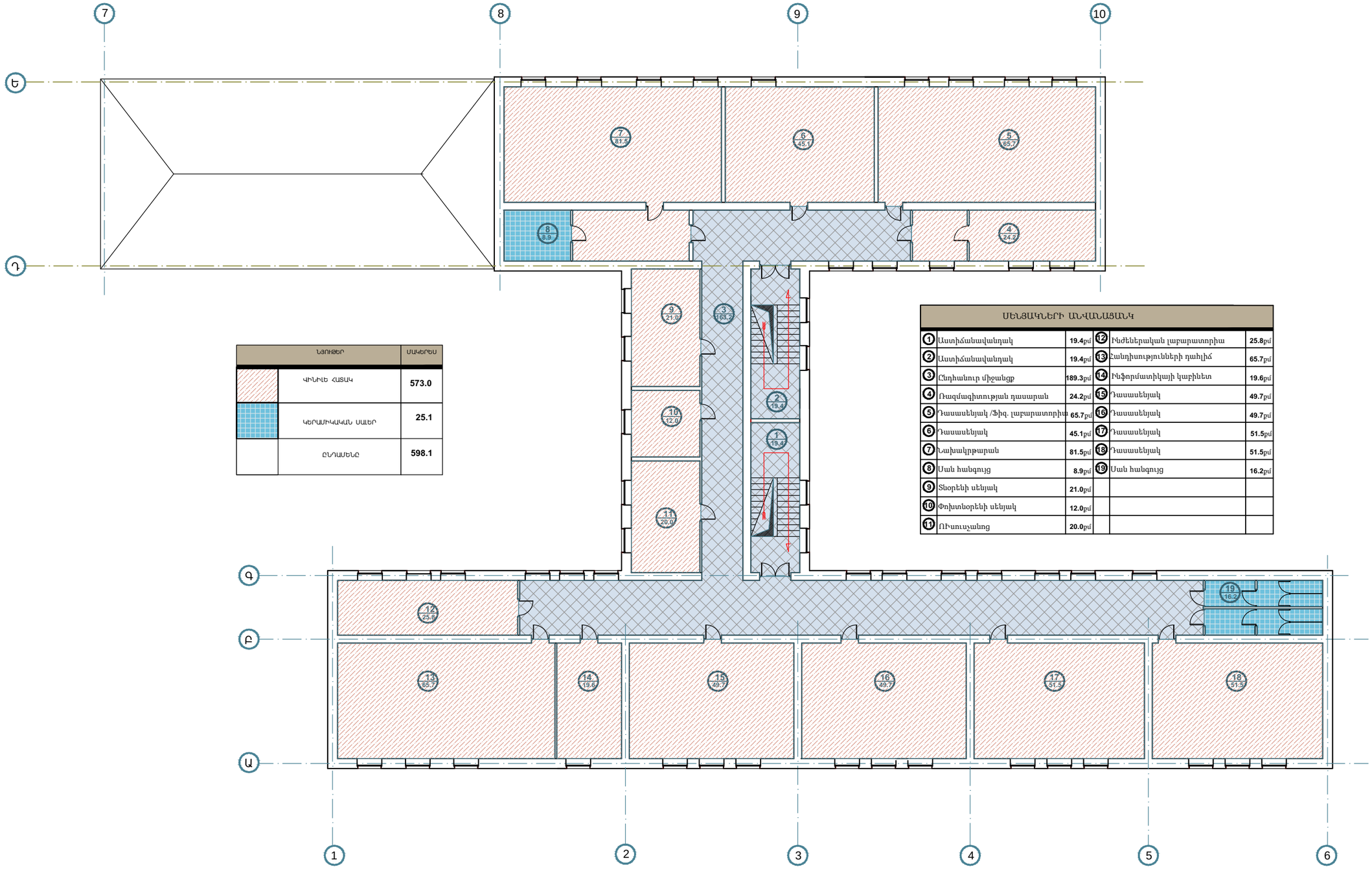

ՆՇՈՒԹԵՐ	ՄԱԿԵՐԵՍ
ԿԻՆԻԼԵ ՀԱՏԱԿ	573.0
ԿԵՐԱՄԻԿԱԿԱՆ ՍԱԼԵՐ	25.1
ԸՆԴԱՄԵՆԸ	598.1

ՍԵՆՅԱԿՆԵՐԻ ԱՆՎԱՆԱՑԱՆԿ					
1	Աստիճանավանդակ	19.4քմ	12	Ինժեներական լաբարատորիա	25.8քմ
2	Աստիճանավանդակ	19.4քմ	13	Հանդիսությունների դահլիճ	65.7քմ
3	Ընդհանուր միջանցք	189.3քմ	14	Ինֆորմատիկայի կաբինետ	19.6քմ
4	Ռազմագիտության դասարան	24.2քմ	15	Դասասենյակ	49.7քմ
5	Դասասենյակ /Ֆիզ. լաբարատորիա	65.7քմ	16	Դասասենյակ	49.7քմ
6	Դասասենյակ	45.1քմ	17	Դասասենյակ	51.5քմ
7	Նախակրթարան	81.5քմ	18	Դասասենյակ	51.5քմ
8	Սան հանգույց	8.9քմ	19	Սան հանգույց	16.2քմ
9	Տնօրենի սենյակ	21.0քմ			
10	Փոխտնօրենի սենյակ	12.0քմ			
11	ՌԻսուչանոց	20.0քմ			

ՊԱՏՏՈՆ	ԱՆՈՒՆ,ԱԶԳԱՆՈՒՆ	ՍՏՈՐԱԳՐ.
ՆԱԽԱԳԱՀ	Ա. ԱԼԵՔՍԱՆՅԱՆ	
ՆԳԾ	Վ. ՄԻՐԶՈՅԱՆ	
ՆԱԽԱԳԾԵՑ	Շ. ՓԱՐՍՅԱՆ	

ՀՀ ՍՅՈՒՆԻՔԻ ՄԱՐԶԻ ԻՄԻՄԼԻ ՀԱՄԱՅՆՔԻ ԳՈՐԱՅԻ ԳՅՈՒՂԻ ԿՐԹԱԿԱՆԱԼԻՐԻ ՇԵՆՔԻ ԲԱՐԵԼԱՎՄԱՆ ԵՎ ՎԵՐԱՆՈՐՈԳՄԱՆ ՆԱԽԱԳԾԱՆԱԽԱՀԱՇՎԱՅԻՆ ՓԱՍՏԱԹՂԹԵՐԻ ՄՇԱԿՄԱՆ ԱՇԽԱՏԱՆՔՆԵՐ:

ПРОЕКТНО-СМЕТНАЯ ДОКУМЕНТАЦИЯ НА БЛАГОУСТРОЙСТВО И РЕМОНТНЫЕ РАБОТЫ ОСНОВНОЙ ШКОЛЫ СЕЛА ГОРАЙК, РЕГИОН СЮНИК, РА

ՊԱՏՎԻՐԱՏՈՒ՝ ՀՀ ՔԱՂԱՔԱՇԻՆՈՒԹՅԱՆ ԿՈՄԻՏԵ/ КОМИТЕТ ПО ГРАДОСТРОИТЕЛЬСТВУ

«ՄԱՍՏԱՐԱ» ԱԿ МАСТАРА ПК

ճԱՐՏԱՐԱՊԵՏԱՇԻՆԱՐԱԿԱՆ ՄԱՍ /АРХИТЕКТУРА

ԵՐԿՐՈՐԴ ՀԱՐԿԻ ՀԱՏԱԿԱԳԻԾ/ ՀԱՏԱԿՆԵՐԻ ԵՐԵՍԱՊԱՏՄԱՆ ՆԱԽԱԳԻԾ/ Մ 1 : 100

ПЛАН ВТОРОГО ЭТАЖА/ ПЛАН НАПОЛЬНЫХ ПОКРЫТИЙ / М1:100

ՓՈՒԼ ЭТАП	ԹԵՐԹ ЛИСТ	ԹԵՐԹԵՐ ЛИСТЕР
ԱՆ/РП	13	23

Քանդման և ապամոնտաժման աշխատանքների ամփոփագիր
Отчет о работах по демонтажу и разборке

NN	Աշխատանքների անվանումը Наименование работ	Քանակ Объем	Չափման միավորը Единица измерения
	Առաջին հարկ/ Первый этаж		
1	Դռների ապամոնտաժում Демонтаж дверей	39.8	Մ²/М²
2	Պատուհանների ապամոնտաժում Демонтаж окон	0.0	Մ²/М²
3	սվաղների քանդում Демонтаж штукатурки	1565.4	Մ²/М²
4	Կերամիկական սալիկների քանդում Демонтаж керамической плитки	75.2	Մ²/М²
5	Մետլախի քանդում Демонтаж метлаха	152.1	Մ²/М²
6	**այտյա հատակների** քանդում Демонтаж дощатых и паркетных полов	515.61	Մ²/М²
7	ատակի - քանդում Демонтаж стяжки пола	802.9	Մ²/М²
8	Բետոնե հատակի քանդում Демонтаж бетонного пола	365.0	Մ²/М²
9	քանդում Демонтаж перегородок	48.4	Մ²/М²
	Ջուր-կոյուղի/ Водоснабжение-канализация		
10	Զուգարանակոնքի ապամոնտաժում Демонтаж унитазов	2	Հատ/**штук**
11	Ասիական զուգարանակոնքերի ապամոնտաժում Демонтаж напольных унитазов	1	Հատ/**штук**
12	Պիսուարների ապամոնտաժում Демонтаж писуаров	1	Հատ/**штук**
13	Լվացարանների ապամոնտաժում Демонтаж умывальликов	4	Հատ/**штук**
	էլեկտրականություն		
14	Ավտոմատ անջատիչների քանդում Демонтаж автоматических предохранителей	6	Հատ/**штук**
15	Անջատիչների ապամոնտաժում Демонтаж выключателей	25	Հատ/**штук**
16	Վարդակների ապամոնտաժում Демонтаж выключателей	72	Հատ/**штук**

NN	Աշխատանքների անվանումը Наименование работ	Քանակ Объем	Չափման միավորը Единица измерения
	Երկրորդ հարկ/ Второй этаж		
1	Դռների ապամոնտաժում Демонтаж дверей	34.2	Մ²/М²
2	Պատուհանների ապամոնտաժում Демонтаж окон	0.3	Մ²/М²
3	սվաղների քանդում Демонтаж штукатурки	1635.3	Մ²/М²
4	Մետլախի քանդում Демонтаж метлаха	64.3	Մ²/М²
5	Մանրահատակի քանդում Демонтаж паркета	583.0	Մ²/М²
6	ատակի - քանդում Демонтаж стяжки пола	583.0	Մ²/М²
7	քանդում Демонтаж перегородок	16.8	Մ²/М²
	էլեկտրականություն		
8	Ավտոմատ անջատիչների քանդում Демонтаж автоматических предохранителей	4	Հատ/**штук**
9	Անջատիչների ապամոնտաժում Демонтаж выключателей	16	Հատ/**штук**
10	Վարդակների ապամոնտաժում Демонтаж выключателей	33	Հատ/**штук**
	Ջուր-կոյուղի/ Водоснабжение-канализация		
11	Զուգարանակոնքի ապամոնտաժում Демонтаж унитазов	4	Հատ/**штук**
12	Ասիական զուգարանակոնքերի ապամոնտաժում Демонтаж напольных унитазов	1	Հատ/**штук**
13	Պիսուարների ապամոնտաժում Демонтаж писуаров	1	Հատ/**штук**
14	Լվացարանների ապամոնտաժում Демонтаж умывальликов	4	Հատ/**штук**

Հատակների ամփոփագիր
Спецификация материалов пола

Սենքերի համարները Наименование помешений	Հատակի տիպը Тип пола	Հատակի էսքիզ Эскиз пола	Հատակի տարրերի անվանումը և հաստությունները/մմ/ Наименования и толщина элементов пола/мм/	Մակերեսը մ² Площадь м²
0.000 2,4,5,6,7,14,15,16,17,18,19	ՎՀ-1		**Վինիլային հատակ** Пол из винила 2 **Հարթեցնող շերտ ց/ա շաղախով** Выр.слой из цементно-песчанного раствора 30 **Ջերմամեկուսիչ շերտ-խարամաբետոն М100** Теплоизалиация из шлакабетона 50 **Ջրամեկուսիչ շերտ-բիտում պոլիմերային մաստիկ** Гидроизоляционный слой битумно-полимерная мастика 5 **Գոյություն ունեցող ծածկ** Существующее покрытие	530.1
0.000 8	ԿՀ-1	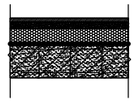	**Կերամոգրանիտ** Прессгранит 10+10 **Հարթեցնող շերտ ց/ա շաղախով** Выр.слой из цементно-песчанного раствора 20 **Ջերմամեկուսիչ շերտ-խարամաբետոն М100** Теплоизалиация из шлакабетона 40 **Ջրամեկուսիչ շերտ-բիտում պոլիմերային մաստիկ** Гидроизоляционный слой битумно-полимерная мастика 5 **Գոյություն ունեցող ծածկ** Существующее покрытие	51.8
0.000 3,4,9,10,13	ՄՀ-1	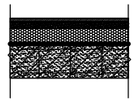	**Մետլախե սալիկներ սոսինձի վրա** Метлах на основе клея 10+10 **Հարթեցնող շերտ ց/ա շաղախով** Выр.слой из цементно-песчанного раствора 20 **Ջերմամեկուսիչ շերտ-խարամաբետոն М100** Теплоизалиация из шлакабетона 40 **Ջրամեկուսիչ շերտ-բիտում պոլիմերային մաստիկ** Гидроизоляционный слой битумно-полимерная мастика 5 **Գոյություն ունեցող ծածկ** Существующее покрытие	87.0

Սենքերի համարները Наименование помешений	Հատակի տիպը Тип пола	Հատակի էսքիզ Эскиз пола	Հատակի տարրերի անվանումը և հաստությունները/մմ/ Наименования и толщина элементов пола/мм/	Մակերեսը մ² Площадь м²
+3.300 4,5,6,7,9,11,12 13,14,15,16,17,18	ՎՀ-1		**Վինիլային հատակ** Пол из винила 2 **Հարթեցնող շերտ ց/ա շաղախով** Выр.слой из цементно-песчанного раствора 30 **Գոյություն ունեցող ծածկ** Существующее покрытие	573.0
+3.300 8,19	ՄՀ-1		**Մետլախե սալիկներ սոսինձի վրա** Метлах на основе клея 10+10 **Հարթեցնող շերտ ց/ա շաղախով** Выр.слой из цементно-песчанного раствора 20 **Գոյություն ունեցող ծածկ** Существующее покрытие	25.1

Ծանոթություն/ Примечание

-N16 հաշմանդամների սանհանգույցում իրականացնել 1.5մա ավազակոպճային լիցք, որից հետո 10սմ հաստությամբ խճային պաստառ 0.1մա, այնուհետև 10սմ հաստությամբ B15 դասի բետոն ամրանավորված VR **Φ**4մմ 100մմ ցանցով, որից հետո իրականացնել հատակը ըստ մասնագրի:

-Նոր շրիշակների իրականացում կերամոգրանիտից (միջանցք) 100x10մմ ԸՆԴ. 170գծմ.

-Նոր շրիշակների իրականացում ՄԴՖ-ից h-80մմ ԸՆԴ. 560գծմ.

-В санузле 16 **для инвалидов выполнить песчанно-гравийная засыпку обьемом** 1.5**м**ա, **затем уложить щебеночную подушку толщиной** 10**см** (0.1մա), **после чего залить бетоном марки** B15 **толщиной** 10**см с армированием сеткой** VR Մ4մմ **с ячейкой**100x10**мм**, **а затем выполнить устройство пола согласно спецификации**.

-Новые плинтусы из прессграната (**коридор**) 100x10**мм ОБЩ**. 170**пг.м**

-Новые плинтусы из МДФ-а h--80**мм ОБЩ**. 560**ПГ.м**

ՊԱՇՏՈՆ	ԱՆՈՒՆ,ԱԶԳԱՆՈՒՆ	ՍՏՈՐԱԳՐ.
ՆԱԽԱԳԱՀ	Ա. ԱԼԵՔՍԱՆՅԱՆ	
ՆԳՑ	Վ. ՄԻՐԶՈՅԱՆ	
ՆԱԽԱԳԾԵՑ	Շ. ՓԱՐՍՅԱՆ	

ՀՀ ՍՅՈՒՆԻՔԻ ՄԱՐԶԻ ՍԻՍԻԱՆ ՀԱՄԱՅՆՔԻ ԳՈՐԱՅԻ ԳՅՈՒՂԻ ԿՐԹԱԿԱՆԱՅԻՆ ՇԵՆՔԻ ԲԱՐԵԼԱՎՄԱՆ ԵՎ ՎԵՐԱՆՈՐՈԳՄԱՆ ՆԱԽԱԳԾԱՆԱՀԱՇՎԱՌԻՉ ՓԱՍՏԱԹՂԹԵՐԻ ՄՇԱԿՄԱՆ ԱՇԽԱՏԱՆՔՆԵՐ:
ПРОЕКТНО-СМЕТНАЯ ДОКУМЕНТАЦИЯ НА БЛАГОУСТРОЙСТВО И РЕМОНТНЫЕ РАБОТЫ ОСНОВНОЙ ШКОЛЫ СЕЛА ГОРАЙК, РЕГИОН СЮНИК, РА

ՊԱՏՎԻՐԱՏՈՒ՝ ՀՀ ՔԱՂԱՔԱՇԻՆՈՒԹՅԱՆ ԿՈՄԻՏԵ/ КОМИТЕТ ПО ГРАДОСТРОИТЕЛЬСТВУ

«ՄԱՍՏԱՐԱ» ԱԿ МАСТАРА ПК

ճարտարապետաշինարարական մաս /АРХИТЕКТУРА

Քանդման և ապամոնտաժման աշխատանքների ամփոփագիր
Отчет о работах по демонтажу и разборке

Հատակների ամփոփագիր
Спецификация материалов пола

ՓՈՒԼ ЭТАП	ԹԵՐԹ ЛИСТ	ԹԵՐԹԵՐ ЛИСТЕР
ԱՆ/РП	14	23

Ներքին հարդարման աշխատանքներ
Отчет о работах по внутренней отделке

Սենքերի համարները Наименование помешений	Առաստաղ Потолок		Հեծաններ Балки		Պատեր և միջնորմներ Стены и перегородки	
	Հարդարման ձևը Тип отделки	Մակ. մ² Площ. м²	Հարդարման ձևը Тип отделки	Մակ. մ² Площ. м²	Հարդարման ձևը Тип отделки	Մակ. մ² Площ. м²
0.000 1, 8	իպսոստվարաթուղթ . Гипсокартон .Амстронг.	320.0	Բարձրորակ սվաղ շաղախով Высококач. штукатурка из гажевовго раствора	7,0	Բարձրորակ սվաղ շաղախով h=3.0 Высококач. штукатурка из гажевовго раствора h=3.0	939.0
			Ներկում ակրիլային լատեքսային ներկով Покраска акриловой леткcной краской	7,0	Ներկում ակրիլային լատեքսային ներկով Покраска акриловой леткcной краской	939.0
0.000 5,6,7,14,15,16, 17,18,19	իպսոստվարաթուղթ Гипсокартон	352.1	Բարձրորակ սվաղ շաղախով Высококач. штукатурка из гажевовго раствора	3.2	Բարձրորակ սվաղ շաղախով h=3.0 Высококач. штукатурка из гажевовго раствора h=3.0	626.4
	Ներկում ջրակայուն լատեքսային ներկով Покраска водостойкой леткcной краской	352.1	Ներկում ակրիլային լատեքսային ներկով Покраска акриловой леткcной краской	3.2	Ներկում ակրիլային լատեքսային ներկով Покраска акриловой леткcной краской	626.4
0.000 3,4,9,10, 13	Потолки из пластмасовых плит	103.2	--------	----	Բարձրորակ սվաղ g/ա շաղախով h=3.0 Высококач. штукатурка из ц/п раствора h=3.0	450
					Երեսապատում հախճասալիկներով h=3.0 Облицовка керамической плиткой h=3.0	300
+3.300 **1,2,3**	իպսոստվարաթուղթ . Гипсокартон .Амстронг.	**202**	Բարձրորակ սվաղ շաղախով Высококач. штукатурка из гажевовго раствора	**0.7**	Բարձրորակ սվաղ շաղախով h=3.0 Высококач. штукатурка из гажевовго раствора h=3.0	532.5
			Ներկում ակրիլային լատեքսային ներկով Покраска акриловой леткcной краской	**0.7**	Ներկում ակրիլային լատեքսային ներկով Покраска акриловой леткcной краской	532.5
+3.300 **4,5,6,7,9,10 11,12,13,14, 15,16,17,18**	իպսոստվարաթուղթ Гипсокартон	**583.0**	Բարձրորակ սվաղ շաղախով Высококач. штукатурка из гажевовго раствора	**2.2**	Բարձրորակ սվաղ շաղախով h=3.0 Высококач. штукатурка из гажевовго раствора h=3.0	1102.8
	Ներկում ջրակայուն լատեքսային ներկով Покраска водостойкой леткcной краской	**583.0**	Ներկում ակրիլային լատեքսային ներկով Покраска акриловой леткcной краской	**2.2**	Ներկում ակրիլային լատեքսային ներկով Покраска акриловой леткcной краской	1102.8
+3.300 **8,19**	Потолки из пластмасовых плит	**25.1**	----------	-----	Բարձրորակ սվաղ g/ա շաղախով h=3.1 Высококач. штукатурка из ц/п раствора h=3.1	130.5
					Երեսապատում հախճասալիկներով h=3.1 Облицовка керамической плиткой h=3.1	87.0

ԱՌԱՋԻՆ ՀԱՐԿԻ ՀԱՏԱԿԱԳԻԾ/ ԴՌՆԵՐԻ ԵՎ ՊԱՏՈՒՀԱՆՆԵՐԻ ՏԵՂԱԿԱՊՄԱՆ ՆԱԽԱԳԻԾ/ Մ 1 : 100

ПЛАН ПЕРВОГО ЭТАЖА/ СХЕМА УСТАНОВКИ ДВЕРЕЙ И ОКОН/ М1:100

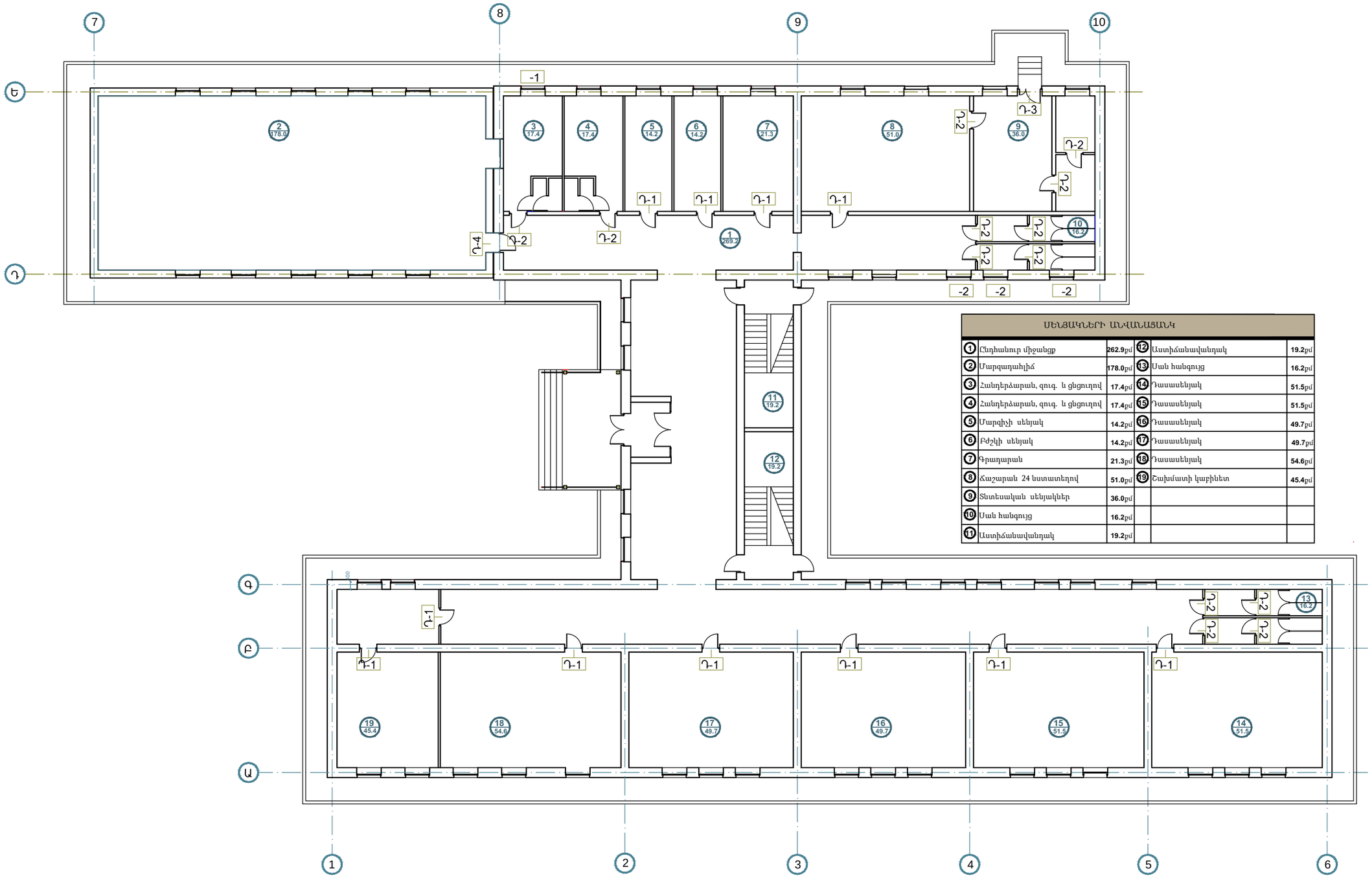

ՍԵՆՅԱԿՆԵՐԻ ԱՆՎԱՆԱՑԱՆԿ					
1	Ընդհանուր միջանցք	262.9քմ	12	Աստիճանավանդակ	19.2քմ
2	Մարզադահլիճ	178.0քմ	13	Սան հանգույց	16.2քմ
3	Հանդերձարան, զուգ. և ցնցուղով	17.4քմ	14	Դասասենյակ	51.5քմ
4	Հանդերձարան, զուգ. և ցնցուղով	17.4քմ	15	Դասասենյակ	51.5քմ
5	Մարզիչի սենյակ	14.2քմ	16	Դասասենյակ	49.7քմ
6	Բժշկի սենյակ	14.2քմ	17	Դասասենյակ	49.7քմ
7	Գրադարան	21.3քմ	18	Դասասենյակ	54.6քմ
8	Հաշարան 24 նստատեղով	51.0քմ	19	Հախմատի կաբինետ	45.4քմ
9	Տնտեսական սենյակներ	36.0քմ			
10	Սան հանգույց	16.2քմ			
11	Աստիճանավանդակ	19.2քմ			

ՊԱՇՏՈՆ	ԱՆՈՒՆ,ԱԶԳԱՆՈՒՆ	ՍՏՈՐԱԳՐ.
ՆԱԽԱԳԱՀ	Ա. ԱԼԵՔՍԱՆՅԱՆ	
ՆԳԾ	Վ. ՄԻՐԶՈՅԱՆ	
ՆԱԽԱԳԾԵՑ	Շ. ՓԱՐՍՅԱՆ	

ՀՀ ՍՅՈՒՆԻՔԻ ՄԱՐԶԻ ՍԻՍԻԱՆ ՀԱՄԱՅՆՔԻ ԳՈՐԱՅԿ ԳՅՈՒՂԻ ԿՐԹԱԼԱՍԱԼԻՐԻ ՇԵՆՔԻ ԲԱՐԵԼԱՎՄԱՆ ԵՎ ՎԵՐԱՆՈՐՈԳՄԱՆ ՆԱԽԱԳԾԱՆԱԽԱՀԱՇՎԱՅԻՆ ՓԱՍՏԱԹՂԹԵՐԻ ՄՇԱԿՄԱՆ ԱՇԽԱՏԱՆՔՆԵՐ:

ПРОЕКТНО-СМЕТНАЯ ДОКУМЕНТАЦИЯ НА БЛАГОУСТРОЙСТВО И РЕМОНТНЫЕ РАБОТЫ ОСНОВНОЙ ШКОЛЫ СЕЛА ГОРАЙК, РЕГИОН СЮНИК, РА

ՊՈՒՇՏՈՒՐԱՏՈՒ՝ ՀՀ ՔԱՂԱՔԱՇԻՆՈՒԹՅԱՆ ԿՈՄԻՏԵ/ КОМИТЕТ ПО ГРАДОСТРОИТЕЛЬСТВУ

«ՄԱՍՏԱՐԱ» ԱԿ МАСТАРА ПК

ՃԱՐՏԱՐԱՊԵՏԱՇԻՆԱՐԱԿԱՆ ՄԱՍ /АРХИТЕКТУРА

ԱՌԱՋԻՆ ՀԱՐԿԻ ՀԱՏԱԿԱԳԻԾ/ ԴՌՆԵՐԻ ԵՎ ՊԱՏՈՒՀԱՆՆԵՐԻ ՏԵՂԱԿԱՊՄԱՆ ՆԱԽԱԳԻԾ/ Մ 1 : 100

ПЛАН ПЕРВОГО ЭТАЖА/ СХЕМА УСТАНОВКИ ДВЕРЕЙ И ОКОН / М1:100

ՓՈՒԼ ЭТАП	ԹԵՐԹ ЛИСТ	ԹԵՐԹԵՐ ЛИСТЕР
ԱՆ/РП	16	23

ԵՐԿՐՈՐԴ ՀԱՐԿԻ ՀԱՏԱԿԱԳԻԾ/ ԴՌՆԵՐԻ ԵՎ ՊԱՏՈՒՀԱՆՆԵՐԻ ՏԵՂԱԿԱՊՄԱՆ ՆԱԽԱԳԻԾ/ Մ 1 : 100

ПЛАН ВТОРОГО ЭТАЖА/ СХЕМА УСТАНОВКИ ДВЕРЕЙ И ОКОН/ M1:100

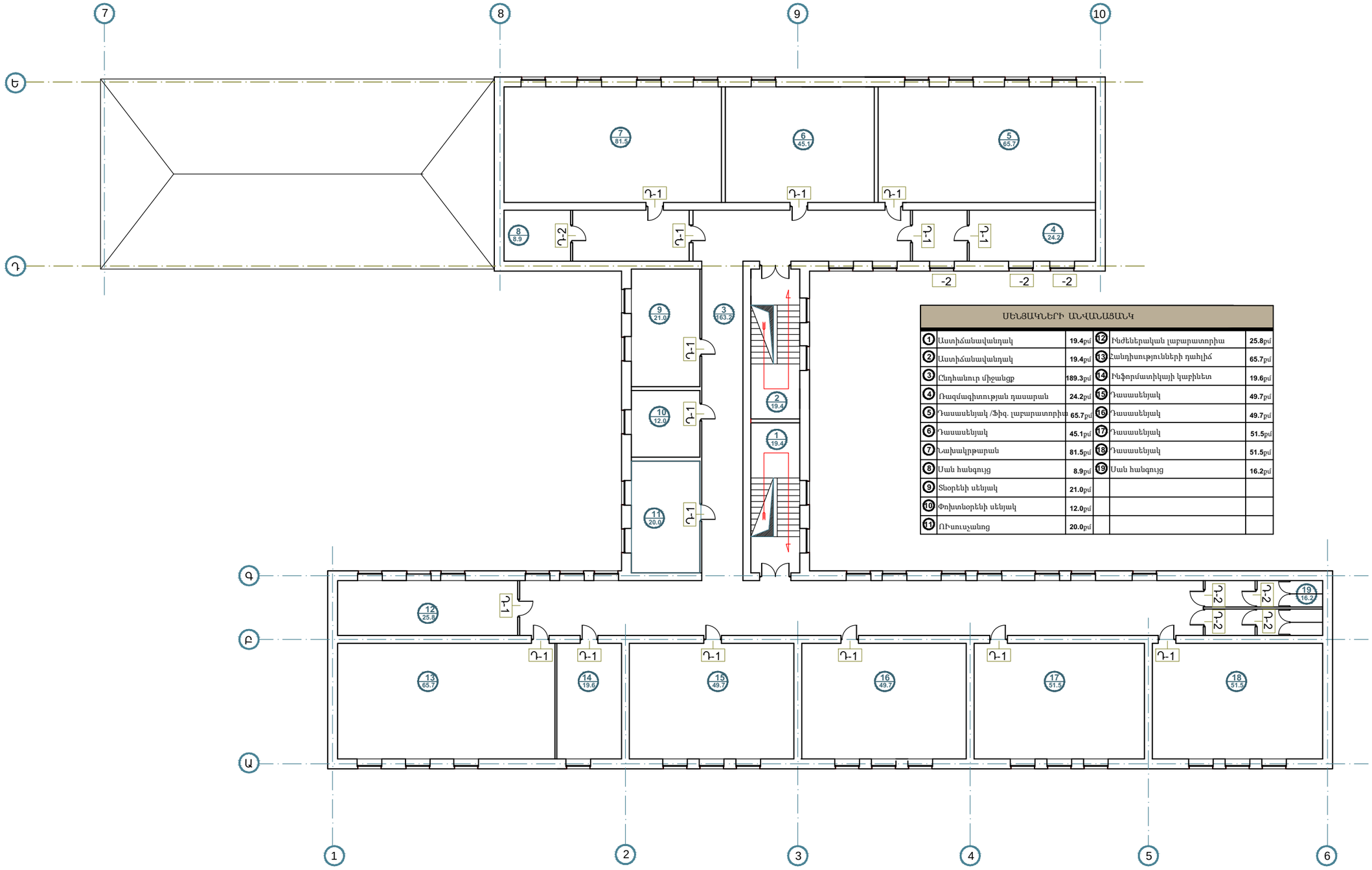

ՍԵՆՅԱԿՆԵՐԻ ԱՆՎԱՆԱՑԱՆԿ					
1	Աստիճանավանդակ	19.4քմ	12	Ինժեներական լաբարատորիա	25.8քմ
2	Աստիճանավանդակ	19.4քմ	13	Հանդիսությունների դահլիճ	65.7քմ
3	Ընդհանուր միջանցք	189.3քմ	14	Ինֆորմատիկայի կաբինետ	19.6քմ
4	Ռազմագիտության դասարան	24.2քմ	15	Դասասենյակ	49.7քմ
5	Դասասենյակ /Ֆիզ. լաբարատորիա	65.7քմ	16	Դասասենյակ	49.7քմ
6	Դասասենյակ	45.1քմ	17	Դասասենյակ	51.5քմ
7	Նախակրթարան	81.5քմ	18	Դասասենյակ	51.5քմ
8	Սան հանգույց	8.9քմ	19	Սան հանգույց	16.2քմ
9	Տնօրենի սենյակ	21.0քմ			
10	Փոխտնօրենի սենյակ	12.0քմ			
11	ՌԻսուչանոց	20.0քմ			

ՊԱՏՏՈՆ	ԱՆՈՒՆ,ԱԶԳԱՆՈՒՆ	ՍՏՈՐԱԳՐ.
ՆԱԽԱԳԱՀ	Ա. ԱԼԵՔՍԱՆՅԱՆ	
ՆԳԾ	Վ. ՄԻՐԶՈՅԱՆ	
ՆԱԽԱԳԾԵՑ	Շ. ՓԱՐՍՅԱՆ	

ՀՀ ՍՅՈՒՆԻՔԻ ՄԱՐԶԻ ՍԻՍԻԱՆ ՀԱՄԱՅՆՔԻ ԳՈՐԱՅԻ ԳՅՈՒՂԱՅԱԿԱՆԻ ԿՈՂՄԱՅԱԿԱՆԻՐԻ ՇԵՆՔԻ ԲԱՐԵԼԱՎԱՄԱՆ ԵՎ ՎԵՐԱՆՈՐՈԳՄԱՆ ՆԱԽԱԳԾԱՆԱԿԱՆ-ՀԱՇՎԱՅԻՆ ՓԱՍՏԱԹՂԹԵՐԻ ՄՇԱԿՄԱՆ ԱՇԽԱՏԱՆՔՆԵՐ:

ПРОЕКТНО-СМЕТНАЯ ДОКУМЕНТАЦИЯ НА БЛАГОУСТРОЙСТВО И РЕМОНТНЫЕ РАБОТЫ ОСНОВНОЙ ШКОЛЫ СЕЛА ГОРАЙК, РЕГИОН СЮНИК, РА

ՊԱՏՎԻՐԱՏՈՒ՝ ՀՀ ՔԱՂԱՔԱՇԻՆՈՒԹՅԱՆ ԿՈՄԻՏԵ/ КОМИТЕТ ПО ГРАДОСТРОИТЕЛЬСТВУ

«ՄԱՍՏԱՐԱ» ԱԿ МАСТАРА ПК

ճարտարապետաշինարարական մաս /АРХИТЕКТУРА

ԵՐԿՐՈՐԴ ՀԱՐԿԻ ՀԱՏԱԿԱԳԻԾ/ ԴՌՆԵՐԻ ԵՎ ՊԱՏՈՒՀԱՆՆԵՐԻ ՏԵՂԱԿԱՊՄԱՆ ՆԱԽԱԳԻԾ/ Մ 1 : 100

ПЛАН ВТОРОГО ЭТАЖА/ СХЕМА УСТАНОВКИ ДВЕРЕЙ И ОКОН / M1:100

ՓՈՒԼ ЭТАП	ԹԵՐԹ ЛИСТ	ԹԵՐԹԵՐ ЛИСТЕР
ԱՆ/РП	17	23

ԴՌՆԵՐԻ ԷՍՔԻԶՆԵՐ
ЭСКИЗЫ ДВЕРЕЙ

Դուռ-1

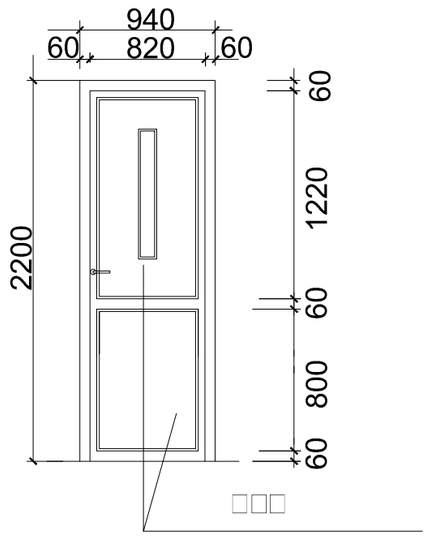

Դուռ-2

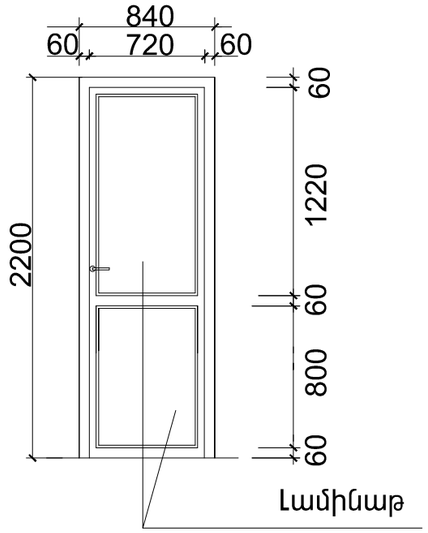

Դուռ-3

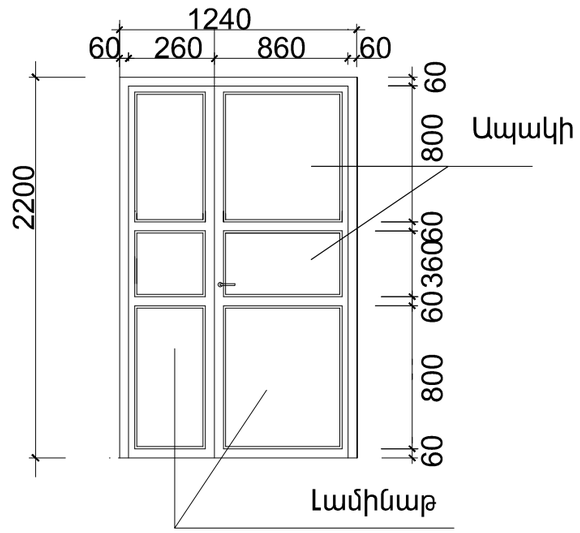

Դուռ-4

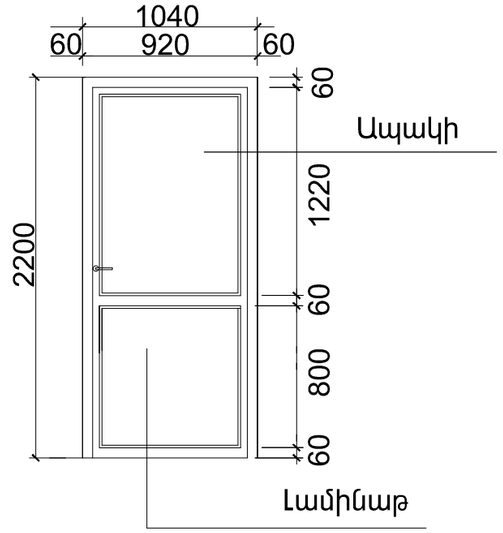

Պատուհան-1

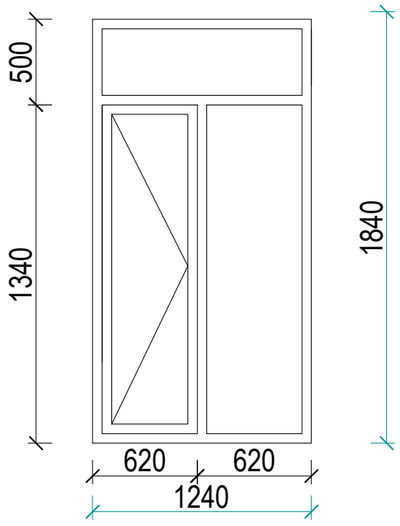

Պատուհան-2

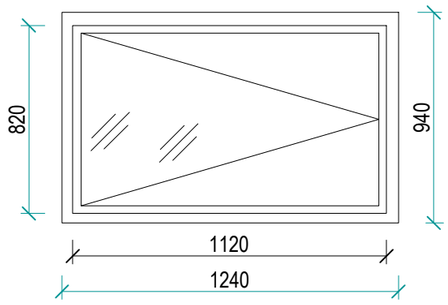

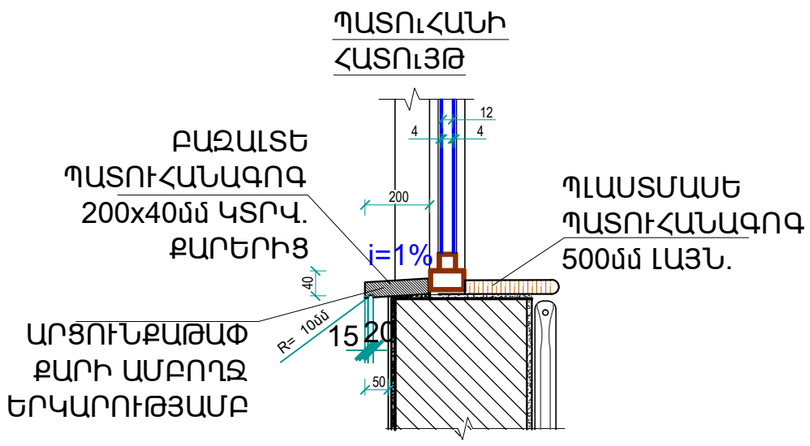

ՊԱՏՎՈՏՈՒ	ԱՆՈՒՆ,ԱԶԳԱՆՈՒՆ	ՍՏՈՐԳՐ.
ՆԱԽԱԳԱՀ	Ա. ԱԼԵՔՍԱՆՅԱՆ	
ՆԳԵ	Վ. ՄԻՐԶՈՅԱՆ	
ՆԱԽԱԳԾԵՑ	Շ. ՓԱՐՍՅԱՆ	

ՀՀ ՍՅՈՒՆԻՔԻ ՄԱՐԶԻ ՍԻՍԻԱՆ ՀԱՄԱՅՆՔԻ ԳՈՐԳԱՅԻ ԳՅՈՒՂԻ ԿՐԹԱԿԱՆԱԼԻՐԻ ՇԵՆՔԻ ԲԱՐԵԼԱՎՄԱՆ ԵՎ ՎԵՐԱՆՈՐՈԳՄԱՆ ՆԱԽԱԳԾԱՆԱԽԱՀԱՇՎԱՅԻՆ ՓԱՍՏԱԹՂԹԵՐԻ ՄՇԱԿՄԱՆ ԱՇԽԱՏԱՆՔՆԵՐ:
ПРОЕКТНО-СМЕТНАЯ ДОКУМЕНТАЦИЯ НА БЛАГОУСТРОЙСТВО И РЕМОНТНЫЕ РАБОТЫ ОСНОВНОЙ ШКОЛЫ СЕЛА ГОРАЙК, РЕГИОН СЮНИК, РА

ՊԱՏՎԻՐԱՏՈՒ՝ ՀՀ ՔԱՂԱՔԱՇԻՆՈՒԹՅԱՆ ԿՈՄԻՏԵ/ КОМИТЕТ ПО ГРАДОСТРОИТЕЛЬСТВУ

«ՄԱՍՏԱՐԱ» ԱԿ МАСТАРА ПК

ՃԱՐՏԱՐԱՊԵՏԱՇԻՆԱՐԱՐԱԿԱՆ ՄԱՍ /АРХИТЕКТУРА

ԴՌՆԵՐԻ ԵՎ ՊԱՏՈՒՀԱՆՆԵՐԻ ԷՍՔԻԶՆԵՐ
ЭСКИЗЫ ДВЕРЕЙ И ОКЫН

ՓՈՒԼ ЭТАП	ԹԵՐԹ ЛИСТ	ԹԵՐԹԵՐ ЛИСТЕР
ԱՆ/РП	18	23

ՊԱՏՈՒՀԱՆՆԵՐԻ, ԱՐՏԱՔԻՆ ԵՎ ՆԵՐՔԻՆ ԴՌՆԵՐԻ ԱՄՓՈՓԱԳԻՐ

ВЕДОМОСТЬ ОКОН, НАРУЖНЫХ И ВНУТРЕННИХ ДВЕРЕЙ

ԴՌՆԵՐԻ ԾԱՎԱԼՆԵՐ					
դիրք	նկարագիր	քանակը հատ	a	h	ընդամենը քմ
-1	ՄԴՖ տեսակի խուլ	27	0.94	2.2	55.8
-2	Մետալոպլաստե լամինատե շիթերով	18	0.84	2.2	33.3
-3	Մետալոպլաստե լամինատե շիթերով	1	1.24	2.2	2.7
-4	Մետալոպլաստե լամինատե շիթերով	1	1.04	2.2	2.3
ՊԱՏՈՒՀԱՆՆԵՐԻ ԾԱՎԱԼՆԵՐ					
-1	Մետալոպլաստե բլոկով սպիտակ 60մմ հաստ. ապակեփաթեթով 4+4 պրոֆիլ	1	1.24	1.84	2.3
-2	Մետալոպլաստե բլոկով սպիտակ 60մմ հաստ. ապակեփաթեթով 4+4 պրոֆիլ	6	1.24	0.94	7.0

ԾԱՆՈԹՈՒԹՅՈՒՆ

1. ԴՌՆԵՐԸ ՊԱՏՎԻՐԵԼՈՒՑ ԱՌԱՋ ՃՇՏԵԼ ՉԱՓԵՐՆ ԸՍՏ ԲԱՑՎԱԾՔՆԵՐԻ:
2. ԲՈԼՈՐ ՆԵՐՔԻՆ ԴՌՆԵՐԸ ԻՐԱԿԱՆԱՑՆԵԼ ԱՌԱՆՑ ՇԵՄԵՐԻ:
3. ԱՐՏԱՔԻՆ ԵՎ ՆԵՐՔԻՆ ԲՈԼՈՐ ԴՌՆԵՐԻ ՀԱՄԱՐ ՆԱԽԱՏԵՍՎԱԾ ԵՆ ԲՌՆԱԿ ՓԱԿԱՆՆԵՐ, ԻՍԿ ԲԱՑՎՈՂ ՓԵՂԿԵՐԻ ՀԱՄԱՐ ՆԱԽԱՏԵՍԵԼ ԱՐԳԵԼԱԿԻՉՆԵՐ:
4. ԲՈԼՈՐ ԱՐՏԱՔԻՆ ԱԼՅՈՒՄԻՆԵ ԴՌՆԵՐՆ ԻՐԱԿԱՆԱՑՆԵԼ ՋԵՐՄԱՅԻՆ ԿԱՄՐՋԱԿՈՎ:
5. ՄԴՖ ՏԵՍԱԿԻ ԴՌՆԵՐԻ ԳՈՒՅՆԸ ԸՆՏՐԵԼ ՍՊԻՏԱԿ:

ԾԱՆՈԹՈՒԹՅՈՒՆ

1. ՆՈՐ ՏԵՂԱԴՐՎՈՂ ՊԱՏՈՒՀԱՆՆԵՐԸ ՊԱՏՎԻՐԵԼՈՒՑ ԱՌԱՋ ՃՇՏԵԼ ՉԱՓԵՐՆ ԸՍՏ ԱՊԱՄՈՆՏԱԺՎԱԾ ԲԱՑՎԱԾՔՆԵՐԻ, ՔԱՆԻ ՈՐ ՆԱԽԱԳԾՈՒՄ ՉԱՓԵՐԸ ՏՐՎԱԾ ԵՆ ՄԻՋԻՆԱՑՎԱԾ ԹՎԵՐՈՎ:
2. ԲՈԼՈՐ ՊԱՏՈՒՀԱՆՆԵՐԻ ԱՐՏԱՔԻՆ ՊԱՏՈՒՀԱՆԱԳՈԳԵՐԸ ԻՐԱԿԱՆԱՑՆԵԼ ԲԱԶԱԼՏԵ 250x40(h) ԿՏՐՎԱԾՔԻ ՔԱՐՈՎ:

ՊԱՇՏՈՆ	ԱՆՈՒՆ, ԱԶԳԱՆՈՒՆ	ՍՏՈՐԱԳՐ.
ՆԱԽԱԳԱՀ	Ա. ԱԼԵՔՍԱՆՅԱՆ	
ՆԳՑ	Վ. ՄԻՐԶՈՅԱՆ	
ՆԱԽԱԳԾԵՑ	Շ. ՓԱՐՍՅԱՆ	

ՀՀ ՍՅՈՒՆԻՔԻ ՄԱՐԶԻ ՍԻՍԻԱՆ ՀԱՄԱՅՆՔԻ ԳՈՐԳԻԿ ԳՅՈՒՂԻ ԿՐԹԱՀԱՄԱԼՍԱՐԱՆԻ ՇԵՆՔԻ ԲԱՐԵԼԱՎՄԱՆ ԵՎ ՎԵՐԱՆՈՐՈԳՄԱՆ ՆԱԽԱՊԱՏՐԱՍՏԱՀԱՇՎԱՊԻՐ ՓԱՍՏԱԹՂԹԵՐԻ ՄԵՄԱՄԱՍ ԱՇԽԱՏԱՆՔՆԵՐ:
ПРОЕКТНО-СМЕТНАЯ ДОКУМЕНТАЦИЯ НА БЛАГОУСТРОЙСТВО И РЕМОНТНЫЕ РАБОТЫ ОСНОВНОЙ ШКОЛЫ СЕЛА ГОРАЙК РЕГИОН СЮНИК, РА

ՊԱՏՎԻՐԱՏՈՒ՝ ՀՀ ՔԱՂԱՔԱՇԻՆՈՒԹՅԱՆ ԿՈՄԻՏԵ/ КОМИТЕТ ПО ГРАДОСТРОИТЕЛЬСТВУ

«ՄԱՍՏԱՐԱ» ԱԿ МАСТАРА ПК

ՃԱՐՏԱՐԱՊԵՏԱՇԻՆԱՐԱՐԱԿԱՆ ՄԱՍ /АРХИТЕКТУРА

ՊԱՏՈՒՀԱՆՆԵՐԻ, ԱՐՏԱՔԻՆ ԵՎ ՆԵՐՔԻՆ ԴՌՆԵՐԻ ԱՄՓՈՓԱԳԻՐ
ВЕДОМОСТЬ ОКОН, НАРУЖНЫХ И ВНУТРЕННИХ ДВЕРЕЙ

ՓՈՒԼ ЭТАП	ԹԵՐԹ ЛИСТ	ԹԵՐԹԵՐ ЛИСТЕР
ԱՆ/РП	19	23

ԵՐԿՐՈՐԴ ՀԱՐԿԻ ՇԱՓԱԳՐՈՒԹՅԱՆ ՀԱՏԱԿԱԳԻԾ Մ 1 : 100

ОБМЕРНЫЙ ПЛАН ВТОРОГО ЭТАЖА М1:100

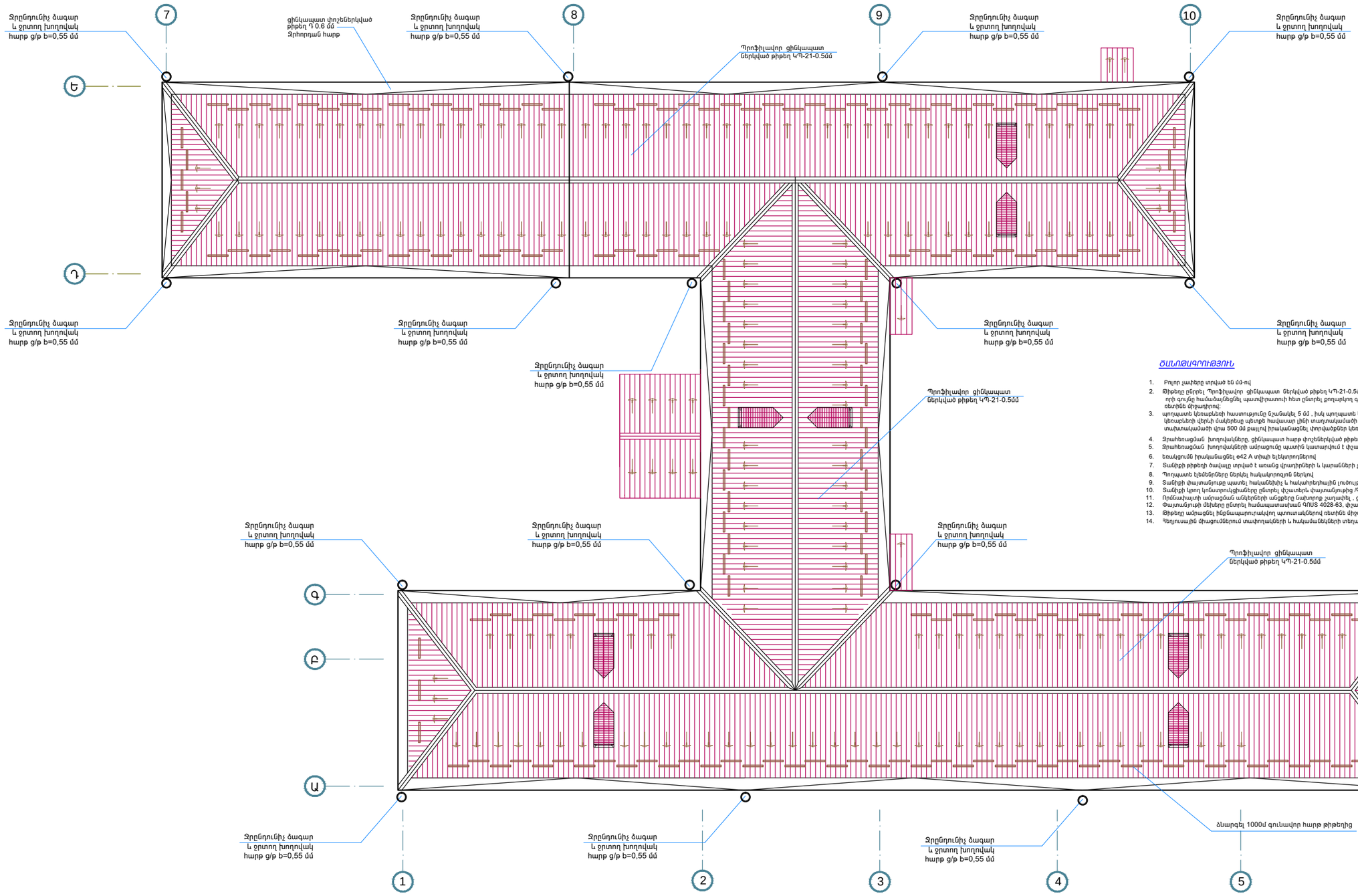

ԾԱՆՈԹԱԳՐՈՒԹՅՈՒՆ

1. Բոլոր չափերը տրված են մմ-ով
2. Թիթեղը ընտրել Պրոֆիլավոր ցինկապատ ներկված թիթեղ ԿՊ-21-0.5մմ որի գույնը համաձայնեցնել պատվիրատուի հետ ընտրել բողարկող գույն / , ամրացնել ինքնապարուրակվող պտուտակներով ռետինե միջադիրով:
3. պողպատե կեռաբևեռի հաստությունը նշանակել 5 մմ , իսկ պողպատե կեռի հաստությունը ոչ պակաս 4 մմ-ից :Պողպատե կեռաբևեռի վերևի մասերեպ պետքի հավասար լինի տաղտակամածի վերևի մակերեսին , որի համար նաղորոց տախտակամածի վրա 500 մմ քայլով իրականացնել փորվածքներ կեռաբևեռի հաստությամբ :
4. Զրահեռացման խողովակները. ցինկապատ հարթ փոշեներկված թիթեղից տրամագիծը 120 մմ, ծագարների տրամագիծը 320 մմ
5. Զրահեռացման խողովակների ամրացումը պատին կատարվում է փշամեխերի /ցցաձող/ և երկաթակապի օգնությամբ ոչ ավել քան 1200 մմ քայլով:
6. Եռակցումն իրականացնել e42 A տիպի ելեկտրոդներով
7. Տանիքի թիթեղի ծավալը տրված է առանց վրադիրների և կարաճների չափերի
8. Պողպատե էլեմենտները ներկել հակակորոզոյոն ներկով
9. Տանիքի փայտանյութը պատել հակաանեխիչ և հակահրդեհային լուծույթով /Շնեվկ 2.03. 11-85 Շնեվկ 2.01. 02-85/:
10. Տանիքի կողոր կոնստրուկցիաները ընտրել փշատերև փայտանյութից /ԳՈՍՏ 8486/ ոչպակաս 2-րդ սորտից:
11. Ողնաափայտի ամրացման անկերների անցքերը նախորոք շաղափել , ցցաձողերը ամրացնել պոլիմերացեմենտային շաղախով
12. Փայտանյութի մեխերը ընտրել հանապատասխան ԳՈՍՏ 4028-63, փշամեխերը և ճարմանդները գործող նորմերին համապատասխան :
13. Թիթեղը ամրացնել ինքնապարուրակվող պտուտակներով ռետինե միջադիրով :
14. Հեղուսային միացումներում տափողակների և հակամանեկների տեղադրումը պարտադիր է:

ՊԱՏՏՈՆ	ԱՆՈՒՆ,ԱԶԳԱՆՈՒՆ	ՍՏՈՐԳՐ.
ՆԱԽԱԳԱՀ	Ա. ԱԼԵՔՍԱՆՅԱՆ	
ՆԳԵ	Վ. ՄԻՐԶՈՅԱՆ	
ՆԱԽԱԳԾԵՑ	Շ. ՓԱՐՍՅԱՆ	

ՀՀ ՍՅՈՒՆԻՔԻ ՄԱՐԶԻ ՍԻՍԻԱՆ ՀԱՄԱՅՆՔԻ ԳՈՐԱՅԻ ԳՅՈՒՂԻ ԿՈՄՈՒՆԱԼԱՅԻՆ ՇԵՆՔԻ ԲԱՐԵԼԱՎԱՄԱՆ ԵՎ ՎԵՐԱՆՈՐՈԳՄԱՆ ՆԱԽԱԳԾԱՆԱԽԱՀԱՇՎԱՅԻՆ ՓԱՍՏԱԹՂԹԵՐԻ ՄՇԱԿՄԱՆ ԱՇԽԱՏԱՆՔՆԵՐ:
ПРОЕКТНО-СМЕТНАЯ ДОКУМЕНТАЦИЯ НА БЛАГОУСТРОЙСТВО И РЕМОНТНЫЕ РАБОТЫ ОСНОВНОЙ ШКОЛЫ СЕЛА ГОРАЙК, РЕГИОН СЮНИК, РА

ՊԵՏԱԿԱՆ ՀՀ ՔԱՂԱՔԱՇԻՆՈՒԹՅԱՆ ԿՈՄԻՏԵ/ КОМИТЕТ ПО ГРАДОСТРОИТЕЛЬСТВУ

«ՄԱՍՏԱՐԱ» ԱԿ МАСТАРА ПК

ՃԱՐՏԱՐԱՊԵՏԱՇԻՆԱՐԱՐԱԿԱՆ ՄԱՍ /АРХИТЕКТУРА

ՏԱՆԻՔԻ ԹԻԹԵՂՅԱ ՀԱՏԱԿԱԳԻԾ Մ1:100
ПЛАН КРЫШИ ИЗ ОЦИНКОВАННОГО ПРОФНАСТИЛЯ

ՓՈՒԼ ЭТАП	ԹԵՐԹ ЛИСТ	ԹԵՐԹԵՐ ЛИСТЕР
ԱՆ/РП	20	23

ՏԱՆԻՔԻ ԿԱՌՈՒՑՄԱՆ ԴԵՏԱԼՆԵՐԻ ՀԱՆԳՈՒՅՑՆԵՐ

ДЕТАЛИ НОВОЙ КРОВЛИ

Հանգույց "8" Մ 1:20

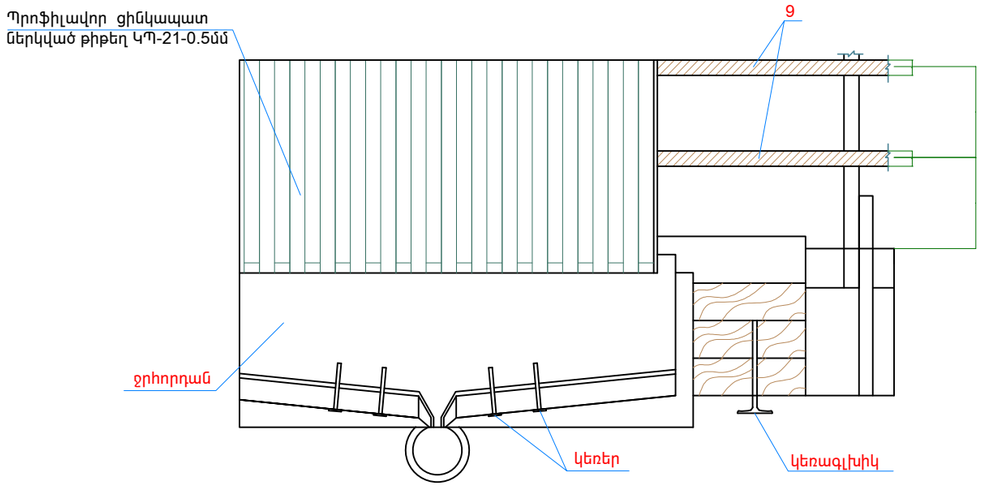

Հանգույց "5" Մ 1:25

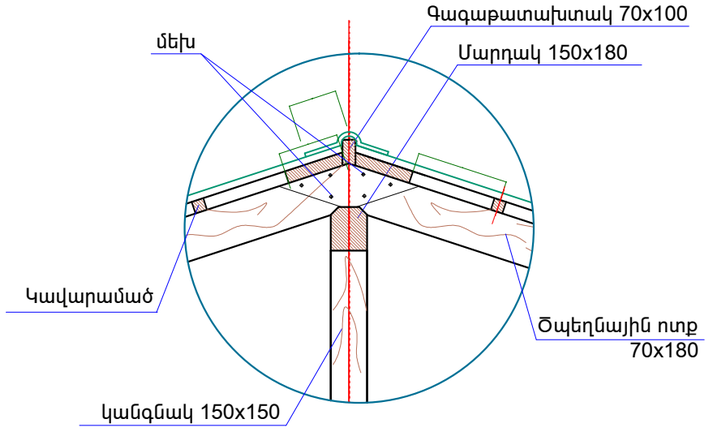

Հանգույց "4" Մ 1:20

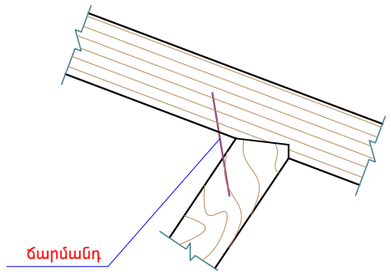

Տանիքի Ջրահեռացման հանգույց Մ 1:20

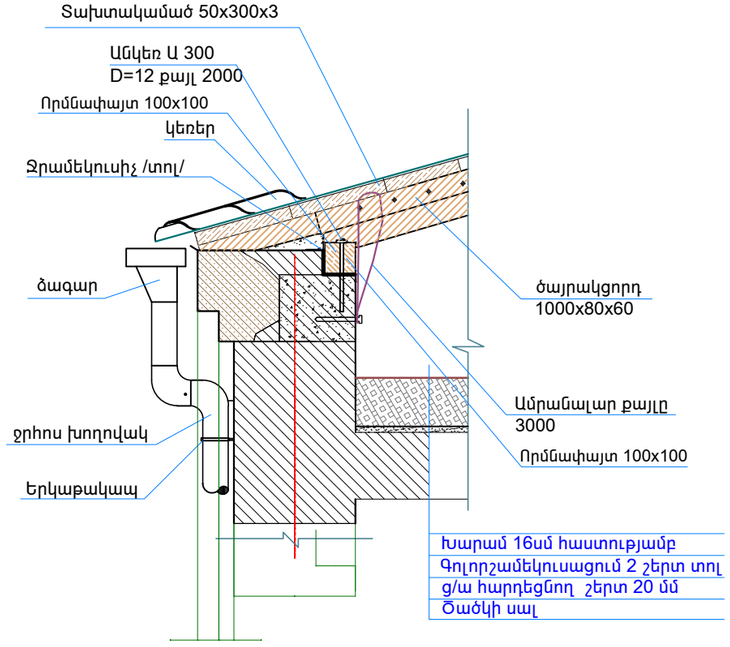

Հանգույց "2" կանգնակի տեղում Մ 1:25

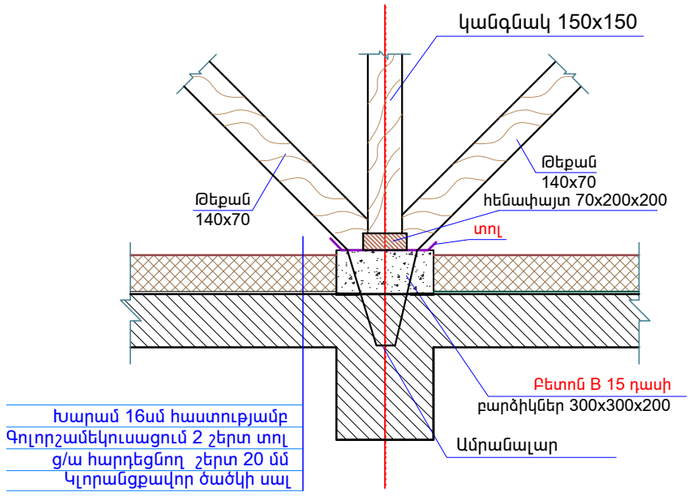

Հանգույց "11" Մ 1:20

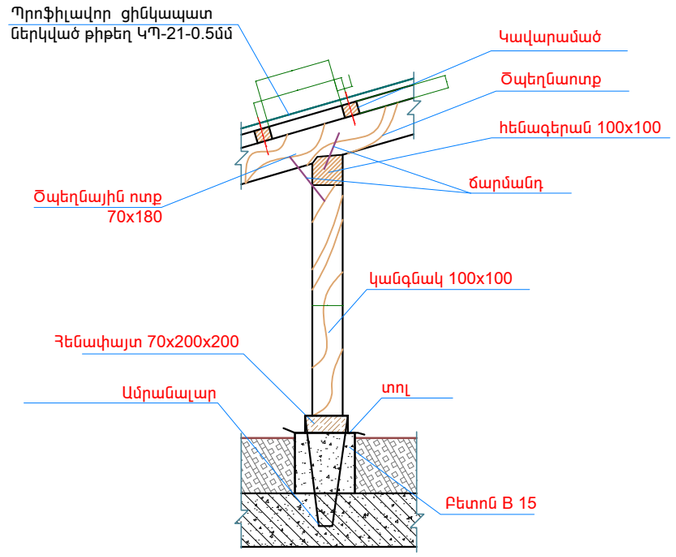

ԾԱՆՈԹՈՒԹՅՈՒՆ

1. Բոլոր չափերը տրված են մմ-ով:
2. Հեղուսային միացումներում տափօղակների և հակամանեկների տեղադրումը պարտադիր է:
3. Փայտանյութը պատել հականեխիչ և հակահրդեհային լուծույթով:
4. Վրադիրները իրականացնել փայտից կամ մետաղից :

ՊԱՇՏՈՆ	ԱՆՈՒՆ,ԱԶԳԱՆՈՒՆ	ՍՏՈՐԳՐ.
ՆԱԽԱԳԱՀ	Ա. ԱԼԵՔՍԱՆՅԱՆ	
ՆԳԵ	Վ. ՄԻՐԶՈՅԱՆ	
ՆԱԽԱԳԾԵՑ	Շ. ՓԱՐՍՅԱՆ	

ՀՀ ՍՅՈՒՆԻՔԻ ՄԱՐԶԻ ՍԻՍԻԱՆ ՀԱՄԱՅՆՔԻ ԳՈՐԱՅԻ ԳՅՈՒՂԻ ԿԻՍԱԳԱՅՍՄԱԼԻՐԻ ՇԵՆՔԻ ԲԱՐԵԼԱՎԱՄԱՆ ԵՎ ՎԵՐԱՆՈՐՈԳՄԱՆ ՆԱԽԱԿՁԵՌՆԱՐԿԱՅԻՆ ՓԱՍՏԱԹՂԹԵՐԻ ՄՇԱԿՄԱՆ ԱՇԽԱՏԱՆՔՆԵՐ:
ПРОЕКТНО-СМЕТНАЯ ДОКУМЕНТАЦИЯ НА БЛАГОУСТРОЙСТВО И РЕМОНТНЫЕ РАБОТЫ ОСНОВНОЙ ШКОЛЫ СЕЛА ГОРАЙК, РЕГИОН СЮНИК, РА

ՊԱՏՎԻՐԱՏՈՒ՝ ՀՀ ՔԱՂԱՔԱՇԻՆՈՒԹՅԱՆ ԿՈՄԻՏԵ/ КОМИТЕТ ПО ГРАДОСТРОИТЕЛЬСТВУ

«ՄԱՍՏԱՐԱ» ԱԿ МАСТАРА ПК

ՃԱՐՏԱՐԱՊԵՏԱՇԻՆԱՐԱԿԱՆ ՄԱՍ /АРХИТЕКТУРА

ՏԱՆԻՔԻ ԿԱՌՈՒՑՄԱՆ ԴԵՏԱԼՆԵՐԻ ՀԱՆԳՈՒՅՑՆԵՐ
ДЕТАЛИ НОВОЙ КРОВЛИ

ՓՈՒԼ ЭТАП	ԹԵՐԹ ЛИСТ	ԹԵՐԹԵՐ ЛИСТЕР
ԱՆ/ՊՊ	21	23

ՏԱՆԻՔԻ ԿԱՌՈՒՑՄԱՆ ԴԵՏԱԼՆԵՐԻ ՀԱՆԳՈՒՅՑՆԵՐ

ДЕТАЛИ НОВОЙ КРОВЛИ

Պողպատե ջրահեռացման խողովակ մ 1:10

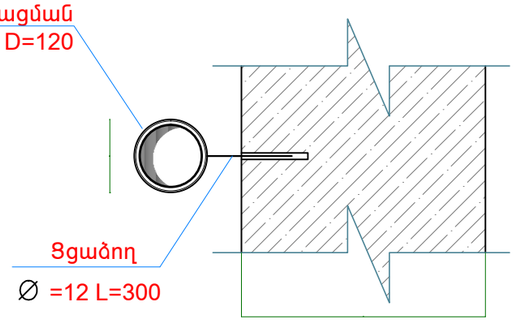

Տանիքի ծագարի հանգույց մ 1:10

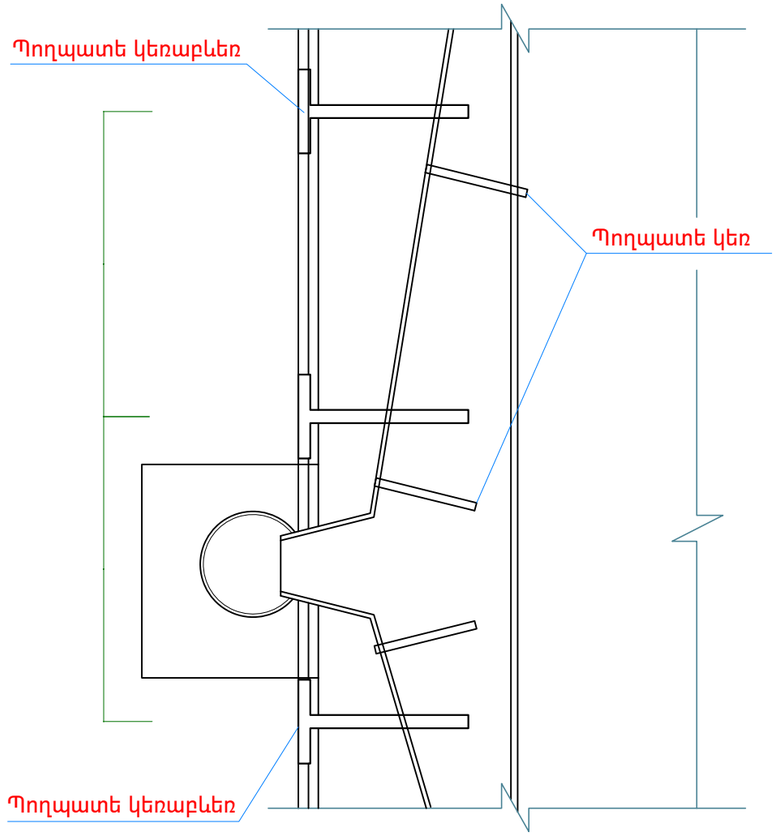

Պողպատե կեռաբևեռ

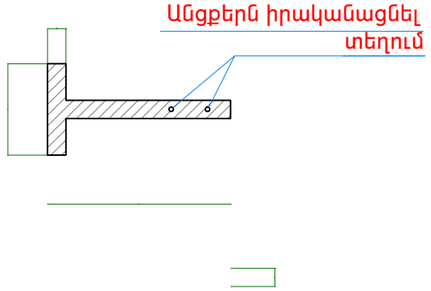

Փայտե էլեմենտների կցորդման հանգույց
հեղյուսներով մ 1:20

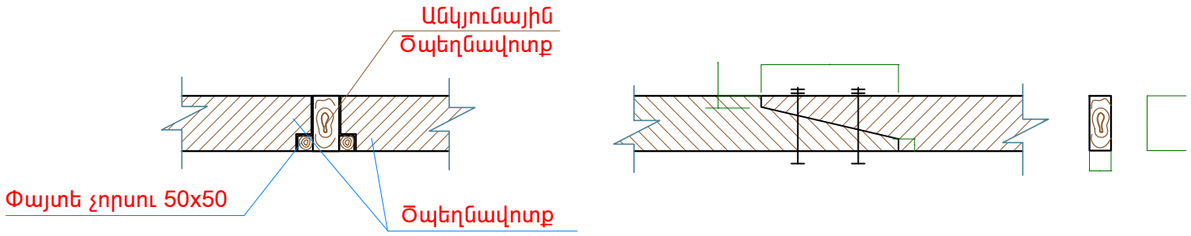

ԾԱՆՈԹՈՒԹՅՈՒՆ

1. Բոլոր չափերը տրված են մմ-ով։
2. Հեղյուսային միացումներում տափօղակների և հակամանեկների տեղադրումը պարտադիր է։
3. Փայտանյութը պատել հակաեխիչ և հակահրդեհային լուծույթով ։
4. Վրադիրները իրականացնել փայտից կամ մետաղից ։

ՊԱՇՏՈՆ	ԱՆՈՒՆ,ԱԶԳԱՆՈՒՆ	ՍՏՈՐԳՐ.
ՆԱԽԱԳԱՀ	Ա. ԱԼԵՔՍԱՆՅԱՆ	
ՆԳԵ	Վ. ՄԻՐԶՈՅԱՆ	
ՆԱԽԱԳԾԵՑ	Շ. ՓԱՐՍՅԱՆ	

ՀՀ ՍՅՈՒՆԻՔԻ ՄԱՐԶԻ ՍԻՍԻԱՆ ՀԱՄԱՅՆՔԻ ԳՈՐԱՅԻ ԳՅՈՒՂԻ ԿՈՄՁԱՎԱՍԱԼԻՐԻ ՇԵՆՔԻ ԲԱՐԵԼԱՎՄԱՆ ԵՎ ՎԵՐԱՆՈՐՈԳՄԱՆ ՆԱԽԱԳԾԱՆԱԽԱՁԱՀՎԱԾԻ ՓԱՍՏԱԹՂԹԵՐԻ ՄՇԱԿՄԱՆ ԱՇԽԱՏԱՆՔՆԵՐ:
ПРОЕКТНО-СМЕТНАЯ ДОКУМЕНТАЦИЯ НА БЛАГОУСТРОЙСТВО И РЕМОНТНЫЕ РАБОТЫ ОСНОВНОЙ ШКОЛЫ СЕЛА ГОРАЙК, РЕГИОН СЮНИК, РА

ՊՈՒՏՎԻՐԱՏՈՒ՝ ՀՀ ՔԱՂԱՔԱՇԻՆՈՒԹՅԱՆ ԿՈՄԻՏԵ/ КОМИТЕТ ПО ГРАДОСТРОИТЕЛЬСТВУ

«ՄԱՍՏԱՐԱ» ԱԿ МАСТАРА ПК

ճարտարապետաշինարարական մաս /АРХИТЕКТУРА

ՏԱՆԻՔԻ ԿԱՌՈՒՑՄԱՆ ԴԵՏԱԼՆԵՐԻ ՀԱՆԳՈՒՅՑՆԵՐ
ДЕТАЛИ НОВОЙ КРОВЛИ

ՓՈՒԼ ЭТАП	ԹԵՐԹ ЛИСТ	ԹԵՐԹԵՐ ЛИСТЕР
ԱՆ/РП	22	23

ՏԱՆԻՔԻ ՊԱՏՈՒՀԱՆ ԵՎ ԷԼԵՄԵՆՏՆԵՐԻ ԱՄՓՈՓԱԳԻՐ

СЛУХАВОЙ ОКНО,
МАТЕРИАЛНАЯ ВЕДОМОСТЬ

ՏԱՆԻՔԻ ՊԱՏՈՒՀԱՆԻ ՀԱՏՈՒՅԹ

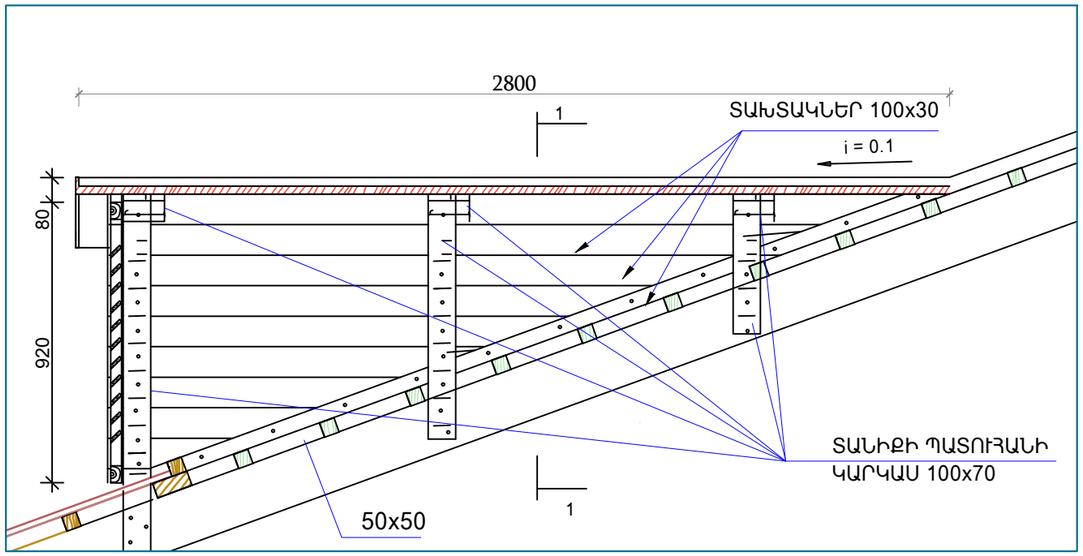

ՏԱՆԻՔԻ ՊԱՏՈՒՀԱՆԻ ՏԵՍՔԸ ԴԻՄԱՑԻՑ

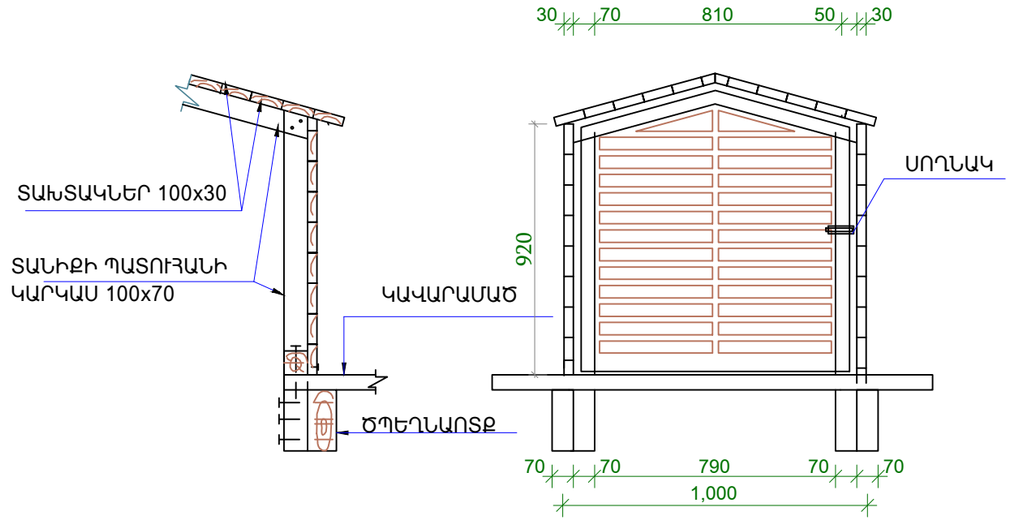

ՇԵՐՏԱՓԵՂԿԻ ՀԱՏՈՒՅԹ

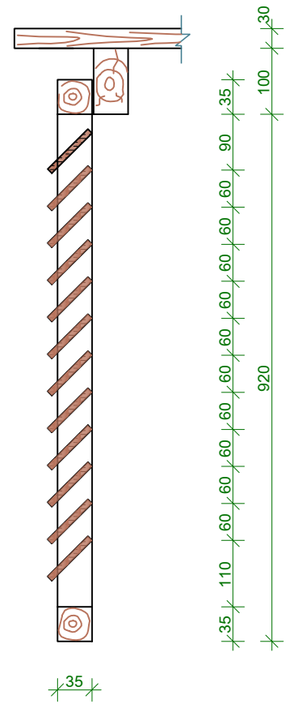

ՄԵԿ ՊԱՏՈՒՀԱՆԻ ՆՅՈՒԹԵՐԻ ՄԱՍՆԱԳԻՐ / Ընդանուր 8 հատ /

N/N	ԱՆՎԱՆՈՒՄ	ՀԱՏԿԱԾՔ	ԵՐԿԱՐ. ՄՄ	ՔԱՆԱԿ	ԾԱՎԱԼԸ $Մ^3$
1	ՉՈՐՍՈՒ	100x70	500	4	0.028
2	ՉՈՐՍՈՒ	100x70	5300		0.037
3	ՏԱԽՏԱԿ	100x30	54000	-	0.162
4	ՉՈՐՍՈՒ	50x50	2800	2	0.014
5	ՉՈՐՍՈՒ	35x35	3400		0.004
6	ՏԱԽՏԱԿ	60x15	790	11	0.008
	ԸՆԴԱՄԵՆԸ				$0.253Մ^3$
7	ՍՈՂՆԱԿ			1	
8	ՇԵՐՏԱՓԵՂԿԻ ՆԵՐԿՈՒՄ			1.9 $Մ^2$	

ԾԱՆՈԹՈՒԹՅՈՒՆ

1. Բոլոր չափերը տրված են մմ-ով:
2. Տանիքի փայտանյութը պատել հականեխիչ և հակահրդեհային լուծույթով /ՇՆ–Կ 2.03.11-85 ՇՆ–Կ 2.01.02-85/:
3. Տանիքի կոնստրուկցիաները ընտրել փշատերև փայտանյութից /ԳՈՍՏ 8486-86/:
4. Փայտանյութի մեխերը ընտրել համապատասխան ԳՈՍՏ 4028-63 , տրամագիծը և չափը ճշտել տեղում:

ՊԱՇՏՈՆ	ԱՆՈՒՆ,ԱԶԳԱՆՈՒՆ	ՍՏՈՐԱԳՐ.
ՆԱԽԱԳԱՀ	Ա. ԱԼԵՔՍԱՆՅԱՆ	
ՆԳԵ	Վ. ՄԻՐԶՈՅԱՆ	
ՆԱԽԱԳԾԵՑ	Շ. ՓԱՐՍՅԱՆ	

ՀՀ ՍՅՈՒՆԻՔԻ ՄԱՐԶԻ ՍԻՍԻԱՆ ՀԱՄԱՅՆՔԻ ԳՈՐԱՅԻ ԳՅՈՒՂԻ ԿՐԹԱՀԱՄԱԼԻՐԻ ՇԵՆՔԻ ԲԱՐԵԼԱՎՄԱՆ ԵՎ ՎԵՐԱՆՈՐՈԳՄԱՆ ՆԱԽԱԳԾԱՆԱՀԱՇՎԱՊԻՆ ՓԱՍՏԱԹՂԹԵՐԻ ՄՇԱԿՄԱՆ ԱՇԽԱՏԱՆՔՆԵՐ:
ПРОЕКТНО-СМЕТНАЯ ДОКУМЕНТАЦИЯ НА БЛАГОУСТРОЙСТВО И РЕМОНТНЫЕ РАБОТЫ ОСНОВНОЙ ШКОЛЫ СЕЛА ГОРАЙК, РЕГИОН СЮНИК, РА

ՊԱՏՎԻՐԱՏՈՒ՝ ՀՀ ՔԱՂԱՔԱՇԻՆՈՒԹՅԱՆ ԿՈՄԻՏԵ/ КОМИТЕТ ПО ГРАДОСТРОИТЕЛЬСТВУ

«ՄԱՍՏԱՐԱ» ԱԿ МАСТАРА ПК

ճարտարապետաշինարարական մաս /АРХИТЕКТУРА

ՏԱՆԻՔԻ ՊԱՏՈՒՀԱՆ ԵՎ ԷԼԵՄԵՆՏՆԵՐԻ ԱՄՓՈՓԱԳԻՐ

СЛУХАВОЙ ОКНО,
МАТЕРИАЛНАЯ ВЕДОМОСТЬ

ՓՈՒԼ ЭТАП	ԹԵՐԹ ЛИСТ	ԹԵՐԹԵՐ ЛИСТЕР
ԱՆ/РП	23	23

«ՄԱՍՏԱՐԱ»
ԱՐՏԱԴՐԱԿԱՆ ԿՈՈՊԵՐԱՏԻՎ

"МАСТАРА" ПК

ՊԱՏՎԻՐԱՏՈՒ--Հ.Հ. ՔԱՂԱՔԱՇԻՆՈՒԹՅԱՆ ՊԵՏԱԿԱՆ ԿՈՄԻՏԵ

պայմանագիր N ՀՀՔԿ-ՀՄԱՇՁԲ-25/1

ՀՀ ՍՅՈՒՆԻՔԻ ՄԱՐԶԻ ՍԻՍԻԱՆ ՀԱՄԱՅՆՔԻ ԳՈՐԱՅՔ ԳՅՈՒՂԻ ԿՐԹԱՀԱՄԱԼԻՐԻ ՇԵՆՔԻ ԲԱՐԵԼԱՎՄԱՆ ԵՎ ՎԵՐԱՆՈՐՈԳՄԱՆ ՆԱԽԱԳԾԱՆԱԽԱՀԱՇՎԱՅԻՆ ՓԱՍՏԱԹՂԹԵՐԻ ՄՇԱԿՄԱՆ ԱՇԽԱՏԱՆՔՆԵՐ

ПРОЕКТНО-СМЕТНАЯ ДОКУМЕНТАЦИЯ НА БЛАГОУСТРОЙСТВО И РЕМОНТНЫЕ РАБОТЫ ОСНОВНОЙ ШКОЛЫ СЕЛА ГОРАЙК, РЕГИОН СЮНИК, РА

ԱՇԽԱՏԱՆՔԱՅԻՆ ՆԱԽԱԳԻԾ
РАБОЧИЙ ПРОЕКТ

ալբոմ N 1/ альбом N 1

նախագծի բաժին «Էլեկտրամատակարարում »
раздел « Элекраснабжения»

ՏՆՕՐԵՆ Ա. ԱԼԵՔՍԱՆՅԱՆ
ПРЕЗИДЕНТ А. АЛЕКСАНЯН
ՆԳՁ Վ. ՄԻՐԶՈՅԱՆ
ГАП В. МИРЗОЯН

ՀԱՄԱՁԱՅՆԵՑՎԱԾ Է

«___»_____2025Թ.

ԱՇԽԱՏԱՆՔԱՅԻՆ ԳԾԱԳՐԵՐԻ ԱՄՓՈՓԱԳԻՐ / РЕЗЮМЕ РАБОЧИХ ЧЕРТЕЖЕЙ

ՀՀ / ՊՀ	ԱՆՎԱՆՈՒՄԸ / НАИМЕНОВАНИЕ	ԾԱՆՈԹ. ВВЕД.
1	ԸՆԴՀԱՆՈՒՐ ՏՎՅԱԼՆԵՐ	ԷS-1
	ОБЩИЕ ДАННЫЕ	ЭТ-1
2	ԲԱՑԱՏՐԱԳԻՐ (Հայ.)	ԷS-2
	ПОЯСНИТЕЛЬНАЯ ЗАПИСКА (Арм.)	ЭТ-2
3	ՊԱՅՄԱՆԱԿԱՆ ՆՇԱՆՆԵՐ	ԷS-3
	УСЛОВНЫЕ ОБОЗНАЧЕНИЯ	ЭТ-3
4	ԱՌԱՋԻՆ ՀԱՐԿԻ ԼՈՒՍԱՎՈՐՈՒԹՅԱՆ ՀԱՏԱԿԱԳԻԾԸ, Մ1:100	ԷS-4
	ПЛАН ОСВЕЩЕНИЯ ПЕРВОГО ЭТАЖА, М1:100	ЭТ-4
5	ԵՐԿՐՈՐԴ ՀԱՐԿԻ ԼՈՒՍԱՎՈՐՈՒԹՅԱՆ ՀԱՏԱԿԱԳԻԾԸ, Մ1:100	ԷS-5
	ПЛАН ОСВЕЩЕНИЯ ВТОРОГО ЭТАЖА, М1:100	ЭТ-5
6	ՄԲՎ(Մասնաշենքի մուտքային բաշխիչ վահան) ՀԱՇՎԱՐԿԱՅԻՆ ՍԽԵՄԱՆ	ԷS-6
	ВРУ(Вводной распределительный щит здания) РАСЧЕТНАЯ СХЕМА	ЭТ-6
7	ԼՎ1 ԼՈՒՍԱՎՈՐՈՒԹՅԱՆ ՎԱՀԱՆԻ ՀԱՇՎԱՐԿԱՅԻՆ ՍԽԵՄԱՆ (սկիզբ)	ԷS-7
	РАСЧЕТНАЯ СХЕМА ЩИТА ОСВЕЩЕНИЯ ЩО1 (начало)	ЭТ-7
8	ԼՎ2 ԼՈՒՍԱՎՈՐՈՒԹՅԱՆ ՎԱՀԱՆԻ ՀԱՇՎԱՐԿԱՅԻՆ ՍԽԵՄԱՆ	ԷS-8
	РАСЧЕТНАЯ СХЕМА ЩИТА ОСВЕЩЕНИЯ ЩО2	ЭТ-8
9	ԱՌԱՋԻՆ ՀԱՐԿԻ ԷԼ. ՎԱՐԴԱԿՆԵՐԻ ՀԱՏԱԿԱԳԻԾ	ԷS-9 ЭТ-9
10	ԵՐԿՐՈՐԴ ՀԱՐԿԻ ԷԼ. ՎԱՐԴԱԿՆԵՐԻ ՀԱՏԱԿԱԳԻԾ	ԷS-10 ЭТ-10
11	Սարքավորումների, ապրանքների և նյութերի բնութագրումը (սկիզբ)	ԷS-11
	Спецификация оборудования, изделий и материалов (начало)	ЭТ-11
12	Սարքավորումների, ապրանքների և նյութերի բնութագրումը (վերջ)	ԷS-12
	Спецификация оборудования, изделий и материалов (конец)	ЭТ-12

ՎԿԱՅԱԿՈՂՈՂ ԵՎ ԿՑՎՈՂ ՓԱՍՏԱԹՂԹԵՐ
ССЫЛОЧНЫЕ И ПРИЛАГАЕМЫЕ ДОКУМЕНТЫ

Նշանակում Обозначение	Անվանում / Наименование
	ԿՑՎՈՂ ՓԱՍՏԱԹՂԹԵՐ / ССЫЛОЧНЫЕ ДОКУМЕНТЫ
ПУЭ	Правила устройств электроустановок - издание 2007г
СП 256. 1325800.2016 (СП 31.05-110-2003)	ЭЛЕКТРАУСТАНОВКИ ЖИЛЫХ И ОБЩЕСТВЕННЫХ ЗДАНИЙ ПРАВИЛА ПРОЕКТИРОВАНИЯ И МОНТАЖА
РД 34.20.185-94	ИНСТРУКЦИЯ ПО ПРОЕКТИРОВАНИЮ ГОРОДСКИХ ЭЛЕКТРИЧЕСКИХ СЕТЕЙ
СП 76.13330.2016	Электротехнические устройства. Актуализированная редакция СНиП3.05.06-85
СН 102-76*	Инструкция по устройству сетей заземления и зануления в электроустановках
СП52.13330.2011	Естественное и искусственное освещение
ГОСТ Р 50571-10-96	"Выбор и монтаж электрооборудование"
СП31-110-2003	Системы электрооборудования жилых и общественных зданий
СНиП 12-03-2001	Безопасность труда в строительстве
СНИИП Ш-4-80	Техника безопасности строительства
ՀՀՇՆ 22-03-2017	«ԱՐՀԵՍՏԱԿԱՆ ԵՎ ԲՆԱԿԱՆ ԼՈՒՍԱՎՈՐՈՒՄ » ՇԻՆԱՐԱԿԱՆ ՆՈՐՄԵՐ
	ԿՑՎՈՂ ՓԱՍՏԱԹՂԹԵՐ / ПРИЛАГАЕМЫЕ ДОКУМЕНТЫ
	Հողանցման կոնտուրի հաշվարկը « v7.8 электрик » ծրագրով / Расчет контура заземления с помощью программы « v7.8 электрик »
	DIALux ծրագ. հաշվարկի հաշվետվություն - pdf թերթեր 242 Отчет расчета программой DIALux - pdf листов 242

ՊԱՇՏՈՆ	ԱՆՈՒՆ,ԱԶԳԱՆՈՒՆ	ՍՏՈՐԱԳՐ.
ՆԱԽԱԳԱՀ	Ա. ԱԼԵՔՍԱՆՅԱՆ	
ՆԱԽԱԳԾԵՑ	Ռ. ԿԱՐԱՊԵՏՅԱՆ	

ՀՀ ՍՅՈՒՆԻՔԻ ՄԱՐԶԻ ՍԻՍԻԱՆ ՀԱՄԱՅՆՔԻ ԳՈՐԱՅՔ ԳՅՈՒՂԻ ԿՐԹԱՅԱՄԱԼԻՐԻ ՇԵՆՔԻ ԲԱՐԵԼԱՎՄԱՆ ԵՎ ՎԵՐԱՆՈՐՈԳՄԱՆ ՆԱԽԱԳԾԱՆԱՀԱՇՎԱՌՄԱՆ ՓԱՍՏԱԹՂԹԵՐԻ ՄՇԱԿՄԱՆ ԱՇԽԱՏԱՆՔՆԵՐ:
ПРОЕКТНО-СМЕТНАЯ ДОКУМЕНТАЦИЯ НА БЛАГОУСТРОЙСТВО И РЕМОНТНЫЕ РАБОТЫ ОСНОВНОЙ ШКОЛЫ СЕЛА ГОРАЙК, РЕГИОН СЮНИК, РА

ՊԱՏՎԻՐԱՏՈՒ՝ ՀՀ ՔԱՂԱՔԱՇԻՆՈՒԹՅԱՆ ԿՈՄԻՏԵ/ КОМИТЕТ ПО ГРАДОСТРОИТЕЛЬСТВУ

«ՄԱՍՏԱՐԱ» ԱԿ МАСТАРА ПК

ԻՆԺԵՆԵՐԱԿԱՆ ՄԱՍ /ИНЖЕНЕРНАЯ ЧАСТЬ

ԸՆԴՀԱՆՈՒՐ ՏՎՅԱԼՆԵՐ
ОБЩИЕ ДАННЫЕ

ՓՈՒԼ ЭТАП	ԹԵՐԹ ЛИСТ	ԹԵՐԹԵՐ ЛИСТЕР
ԱՆ/РП	1	12

ԲԱՑԱՏՐԱԳԻՐ

Նախագիծը անդրադառնում է ՀՀ, Սյունիքի մարզի Սիսիան համայնքի Գորայք գյուղի կրթահամալիրի ներքին էլեկտրամատակարարման և լուսավորության խնդիրներին:
Այս նախագիծն իրականացվել է նախագծի ճարտարապետական, շինարարական և ինժեներական մասերի հիման վրա `համաձայն ՊՈՒԷ 7-րդ հրատարակության ««Правила устройства электрооборудования», СП 31-110-2003 «Свод правил "Проектирование и монтаж электроустановок жилых и общественных зданий", СНиП 23-05-95 «Естественное и искусственное освещение», СО 153-34.21.122-2003 «Инструкция по устройству молниезащиты зданий,СП52.13330.2011, СП31-110-2003 և այլ կարգավորող փաստաթղթեր:
Նախագծում ընդունված տեխնիկական լուծումները համապատասխանում են բնապահպանական, սանիտարահիգիենիկ, հրդեհային անվտանգության և այլ կիրառելի ստանդարտներին ու կանոններին և ապահովում են մարդու կյանքի և առողջության համար հաստատության անվտանգ շահագործումը `աշխատանքային գծագրերով նախատեսված միջոցների համաձայն:

ԷԼԵԿՏՐԱՄԱՏԱԿԱՐԱՐՈՒՄ

ՄԲՎ-ն գտնվում է շենքի առաջին հարկում `էլեկտրավահանակային սենյակում: Համաձայն ՊՈՒԷ- ի (ինչպես նաև СН РК 4.04-23-2004-ով սահմանված նորմերի), դպրոցի շենքը կարող է վերագրվել հուսալիության երկու կատեգորիաների՝ հուսալիության II և I կարգի կատեգորիաների նկատմամբ:

Շենքի էլեկտրական սպառողների հաշվարկային բեռները.
Pդ.=164.5կՎտ ,Ph. շ.=140կՎտ Ih. շ.=224Ա , Sh. շ.=147.4կՎԱ Cosf=0,95
Այն բաշխված է 1LP1, 2LP1 և EP1 լուսավորության վահանների միջև:
Հաստատության էլեկտրամատակարարման հուսալիության I կատեգորիան է.

- վթարային և տարհանման լուսավորություն,
- կապի և անվտանգության ահազանգման համակարգը
- կաթսայատան ջեռուցման շրջանառու պոմպերը:

Շենքի առաջին կարգի սպառիչների անխափան էլեկտրասնուցման համար նախատեսված է 15կՎտ-18.8կՎԱ հզորության դիզելային գեներատոր:
Շենքի միջանցքներում տեղադրված են տարհանման և ելքի ցուցանակ լուսատուներ, որոնք համալրված են վթարային սնուցման մարտկոցային բլոկներով:
Շենքը էլեկտրամատակարարվում է գործող շենքի հիմնական ՄԲՎ-ից `նախկին սնող մալուխներից:
Հիմնական բեռների էլեկտրաէներգիայի բաշխումն իրականացվում է շենքի ՄԲՎ-ից.
ԼՎ- ի միջոցով իրականացվում է բոլոր սենյակների վարդակների և լուսավորության բաշխումը:
Բոլոր վարդակները ընտրվում են հողակցման կոնտակտով: Անվտանգության նկատառումներից ելնելով՝ բոլոր թաց կետերի համար ընտրվել է դիֆերենցիալ հոսանքի ավտոմատ անջատիչ:
Էլեկտրական ընդունիչների էլեկտրասնուցումը իրականացվում է 380 / 220Վ ցանցից `TN-C-S հաղանցման համակարգով:
Աշխատանքային և վթարային լուսավորության խմբային ցանցերը իրականացված են ըստ սխեմատիկ գծապատկերների: Լուսատուների դասավորությունը, քանակը և տեսակը իրականացվել են են СП52.13330.2011 "Естественное и искуственное освещение" հիման վրա նվազագույն հաշվարկված լուսավորության արժեքին համապատասխանության հիման վրա: Լուսավորման հաշվարկն իրականացվել է օգտագործելով DIALux ծրագիրը, 3D մոդելավորումը ` համաձայն ՀՀ ՀՀՇՆ 22-03-2017-ի շինարարական նորմերի:
Համաձայն СП 31-110-2003 պահանջների, նախագիծը նախատեսում է վթարային լուսատուներ, որոնք տեղադրված են մուտքի դռների վերևում և միջանցքում `տարհանման ընթացքում շարժման ուղղությունը ցույց տալու համար:
Մասնաշենքի ջեռուցումն ապահովվում է երեքական 48կՎՏ հզորության էլեկտրական կաթսաների միջոցով: Կաթսաները համալրված են շրջանառու զույգ պոմպերով: Շրջանառու պոմպերի անխափան աշխատանքը կարգավորվում է CCBCP- կաթսայատան շրջանառու պոմպերի ղեկավարման պահարանի միջոցով: Պոմպերից մեկը միշտ գտնվում է պահուստում: Աշխատող պոմպի վթարման դեպքում ավտոմատ կերպով անջատվում է առաջինը և թողարկվում է պահուստայինը:

ԷԼԵԿՏՐԱՄՈՆՏԱԺ

1. Տեղադրված սարքավորումների դիրքերը, ինչպես նաև մալուխների և խողովակների համարները և տեսակները համապատասխանում են սխեմատիկ գծապատկերներին:
2. Տարածքում էլեկտրական լարերն իրականացնել պղնձե մալուխով ՊՊԳԿ(A)-HF, պատված հալոգենազերծ պոլիմերներով:
3. Մալուխները անցկացվում են մալուխատարերով, պատերի և առաստաղների երկայնքով, կեղծ առաստաղի նշանից վեր:
4. Մալուխների տեղադրման եղանակը տեխնիկական սենյակներում և միջանցքներում.
   - բաց անցկացմամբ, ծակոտած պողպատե մալուխատարերում՝ առանց կափարիչների,
   - աշխատանքային և վթարային լուսավորության մալուխները տեղադրել տարբեր երթուղիներում,
   - մալուխների միայնակ ճյուղավորումը մալուխատարերից իրականացնել ՊՎՀ խողովակով,
5. մալուխների անցկացումը դեպի տեխնոլոգիական սարքավորումներ (օդափոխման համակարգեր, պոմպեր) իրականացնել պողպատե մալուխատարերով,
6. Խողովակները և մալուխները պատերով և առաստաղներով անցկացնելուց հետո այն ծածկել հեշտությամբ հանվող, չայրվող նյութով,
7. Այն վայրերում, որտեղ մալուխատարերը, սակառները, մալուխները և լարերը անցնում են ստանդարտացված հրդեհային դիմացկունության սահման ունեցող շինությունների միջով, պետք է ունենան հրդեհային դիմացկունության սահմանով, որոնք ցածր չեն այդ կառույցների հրդեհային դիմադրության սահմանից:
8. Վարդակների և անջատիչների տեղադրման բարձրությունը հատակի մակարդակից 1.8 մ է,
9. Հաշմանդամների սանհանգույցում տեղադրել քուղով (լարով) անլատիչ,
10. «Ելք» (մշտական) լուսային ցուցիչները տեղադրեք առնվազն 2 մ բարձրության վրա:
11. էլ. վահանակներ տեղադրել հատակի մակարդակից 1.5 մ բարձրության վրա (վահանակի կենտրոնը),
12. Մալուխները ձեռք բերեք երթուղու երկարության չափումից հետո,
13. Բոլոր էլեկտրական սարքավորումները, ինչպես նաև մետաղական կոնստրուկցիաները, որոնք կարող են հայտնվել լարման տակ, մեկուսացման խափանման դեպքում, պետք է հողանցվեն: Հողանցման համար օգտագործեք PE պաշտպանիչ հաղորդիչը,

Բոլոր էլեկտրական աշխատանքները պետք է կատարվեն համաձայն ՊՈՒԷ, СН 102-76 և շինարարական կոդերի և СП 76.13330.2016 (СНиП 3.05.06-85*):

ՊԱՇՏՊԱՆԱԿԱՆ ՀՈՂԱՆՑՈՒՄ

Ըստ ՊՈՒԷ- ի ` մարդկանց էլեկտրահարումից պաշտպանելու համար, բնականոն աշխատանքի դեպքում, էլեկտրական կայանքների բոլոր մետաղական մասերը, որոնք, մեկուսիչի վնասվման դեպքու, կարող են հայտնվել լարման տակ, պետք է հհողանցվեն:
Նախագծում, մալուխների PE հողանցման բոլոր հաղորդալարերը միացված են շենքի ԳՀՀ- ին (Գլխավոր հողանցման հաղորդաձող):
Պաշտպանական հողանցում կազմակերպելու համար գետնի մակերևույթից 0,9 մ խորության վրա (ք. Սիսիանում հողի սառեցման առավելագույն խորությունը 88 սմ է) հավաքվում է հողանցման կոնտուր, որը բաղկացած է ուղղահայաց էլեկտրոդներից և միացնող հաղորդիչներից: Հողանցման կոնտուրի նորմալացված դիմադրությունը 10 Օմ է: Եթե չափված դիմադրությունը չի համապատասխանում նշված արժեքին, անհրաժեշտ է վարել լրացուցիչ էլեկտրոդներով: Հողանցման կոնտուրը միացված է ԳՀՀ- ին:

ԾԱՆՈԹՈՒԹՅՈՒՆ՝

ՏՎՅԱԼ ՆԱԽԱԳԾՈՒՄ ԿԻՐԱՌՎԱԾ ՆՅՈՒԹԵՐԸ և ՍԱՐՔԱՎՈՐՈՒՄՆԵՐԸ ԿԱՐԵԼԻ է ՓՈԽԱՐԻՆԵԼ ԱՅԼ ԱՐՏԱԴՐՈՂՆԵՐԻ ՆՈՒՅՆԱՏԻՊ ՍԱՐՔԱՎՈՐՈՒՄՆԵՐՈՎ ՀԱՄԱՁԱՅՆ ՊԱՀԱՆՁՎՈՂ ՑՈՒՑԱՆԻՇՆԵՐԻ:

ՊԱՇՏՈՆ	ԱՆՈՒՆ,ԱԶԳԱՆՈՒՆ	ՍՏՈՐԱԳՐ.
ՆԱԽԱԳԱՀ	Ա. ԱԼԵՔՍԱՆՅԱՆ	
ՆԱԽԱԳԾԵՑ	Ռ. ԿԱՐԱՊԵՏՅԱՆ	

ՀՀ ՍՅՈՒՆԻՔԻ ՄԱՐԶԻ ՍԻՍԻԱՆ ՀԱՄԱՅՆՔԻ ԳՈՐԱՅՔ ԳՅՈՒՂԻ ԿՐԹԱՀԱՄԱԼԻՐԻ ՇԵՆՔԻ ԲԱՐԵԼԱՎՄԱՆ ԵՎ ՎԵՐԱՆՈՐՈԳՄԱՆ ՆԱԽԱԳԾԱՆԱԽԱՀԱՇՎԱՌԻՆ ՓԱՍՏԱԹՂԹԵՐԻ ՄՇԱԿՄԱՆ ԱՇԽԱՏԱՆՔՆԵՐ:
ПРОЕКТНО-СМЕТНАЯ ДОКУМЕНТАЦИЯ НА БЛАГОУСТРОЙСТВО И РЕМОНТНЫЕ РАБОТЫ ОСНОВНОЙ ШКОЛЫ СЕЛА ГОРАЙК, РЕГИОН СЮНИК, РА

ՊԱՏՎԻՐԱՏՈՒ՝ ՀՀ ՔԱՂԱՔԱՇԻՆՈՒԹՅԱՆ ԿՈՄԻՏԵ/ КОМИТЕТ ПО ГРАДОСТРОИТЕЛЬСТВУ
«ՄԱՍՏԱՐԱ» ԱԿ МАСТАРА ПК

ԻՆԺԵՆԵՐԱԿԱՆ ՄԱՍ /ИНЖЕНЕРНАЯ ЧАСТЬ

ԲԱՑԱՏՐԱԳԻՐ (Հայ.)
ПОЯСНИТЕЛЬНАЯ ЗАПИСКА (Арм.)

ՓՈՒԼ ЭТАП	ԹԵՐԹ ЛИСТ	ԹԵՐԹԵՐ ЛИСТЕР
ԱՆ/РП	2	12

ՊԱՅՄԱՆԱԿԱՆ ՆՇԱՆՆԵՐ / УСЛОВНЫЕ ОБОЗНАЧЕНИЯ

Նշանակում Обозначение	Անվանում / Наименование
ՄԲՎ ВРУ	Մասնաշենքի մուտքային բաշխիչ վահան / Вводной распределительный щит здания
ԼՎ1 ЩО1	Լուսավորության վահան / ЩО1 Щит освещения
EP1	Վթարային վահան
	էլ. վարդակ բաց հաղորդագծի / Розетка скрытой установки
	էլ. վարդակ փակ հաղորդագծի / Розетка скрытой установки
	էլ. անջատիչ փակ հաղորդագծի / Выключатель скрытой установки
	Կոճակ անջատիչ փակ հաղորդագծի / Кнопка выключатель скрытой установки
	LED լուսատու / LED светильник 32W 3720 lm 4000K Ra>80 IP65
	LED լուսատու / LED светильник 30W 2615 lm 4000K Ra>80 IP54
	LED լուսատու / LED светильник 33W 2830 lm 4000K Ra>80 IP54
	LED լուսատու / LED светильник 12W 708 lm 3000K Ra>80 IP54
	LED լուսատու / LED светильник 19W 1713 lm 4000K Ra>80 IP20

Նշանակում Обозначение	Անվանում / Наименование
	LED լուսատու / LED светильник 13W 1009 lm 5000K Ra>80 IP65
	LED լուսատու / LED светильник 36W 1870 lm 4000K Ra>80 IP65
	LED վթարային լուսատու, « ԵԼՔ » ցուցանակ (պատին ամրացվող) / LED Аварийный светильник, « ВЫХОД » указатель (настенное крепление) 5,6W 68 lm 4000K IP40
	LED վթարային լուսատու, « ԵԼՔ » ցուցանակ (առաստաղին ամրացվող) / LED Аварийный светильник, « ВЫХОД » указатель (прикреплен к потолку) 5,6W 68 lm 4000K IP40
	Շենքային համակարգերի էլեկտրամատակարարման երթուղի / Трасса питания систем здания
	Շենքի վթարային լուսավորության էլեկտրամատակարարման գծի / Трасса питания аварийного освещения здания
	Ցինկապատ մալուխատար / Оцинкованный кабель лоток
	Ավտոմատ անջատիչ / Автоматический выключатель
	Եռաֆազ վտոմատ անջատիչ / Трехфазный автоматический выключатель
	Դիֆերենցիալ վտոմատ անջատիչ / Дифференциальний авт. выключатель
	Սեղմակաճակ / Кнопка нажимная

Նշանակում Обозначение	Անվանում / Наименование
	Կոնտակտոր (Իմպուլսային ռելե) / Контактор (Импульсное реле)
KM	Կոնտակտորի կոճ (Իմպուլսային ռելեի) / Катушка контактора (Импульсное реле)
QS1	Բեռի անջատիչ / Выключатель нагрузки
QF1	էլեկտրաշարժիչի ավտոմատ անջատիչ / Автоматический выключатель электродвигателя
S1	Փոխանջատիչ / Переключатель
KT1	ժամանակի ռելե / Реле времени
F1	Ճնշման դիֆերենցիալ ռելե / Дифференциальное реле давления
З К	Լույսի ցուցիչ, ամբողջական, ~ 230 Վ, ոսպնյակի գույնը `կանաչ (կարմիր) / Индикатор световой в сборе, ~230В, цвет линзы - зеленый (красный)

ԿԱՌՈՒՑՎԱԾՔԱՅԻՆ ՆՇԱՆԱԿՈՒՄՆԵՐ / СТРУКТУРНЫЕ НАЗНАЧЕНИЯ

ԳՐԱՌՈՒՄ ԷԼ. ՎԱՐԴԱԿԻ ՄՈՏ / *ЗАПИСЬ У РОЗЕТОК*

p x x

- շղթայի հ.հ. գծագրով / номер группы по схеме
- լուսավորության վահանի հ.հ. / номер щита освещения
- էլ. վարդակ / *розетка*

ԼՐԱՑՈՒՑԻՉ ԳՐԱՌՈՒՄՆԵՐ
ДОПОЛНИТЕЛЬНЫЕ ЗАМЕЧАНИЯ

IP55 - պաշտպանության աստիճանը / степень защиты

ԳՐԱՌՈՒՄ ԼՈՒՍԱՎՈՐՈՒԹՅԱՆ ԼՈՒՍԱՏՈՒԻ ՄՈՏ / *ЗАПИСЬ У СВЕТИЛЬНИКА ОСВЕЩЕНИЯ*

c x x

- շղթայի հ.հ. գծագրով / номер группы по схеме
- լուսավորության վահանի հ.հ. / номер щита освещения
- c - լուսավորության լուսատու / светильник освещения

ԼՐԱՑՈՒՑԻՉ ԳՐԱՌՈՒՄՆԵՐ
ДОПОЛНИТЕЛЬНЫЕ ЗАМЕЧАНИЯ

A - լուսատու ` վթարային էլեկտրամատակարարման բլոկով (մարտկոց) / светильник с блоком аварийного питания (аккумулятор)

ՊԱՏՏՈՆ	ԱՆՈՒՆ,ԱԶԳԱՆՈՒՆ	ՍՏՈՐԳՐ.
ՆԱԽԱԳԱՀ	Ա. ԱԼԵՔՍԱՆՅԱՆ	
ՆԱԽԱԳԾԵՑ	Ռ. ԿԱՐԱՊԵՏՅԱՆ	

ՀՀ ՍՅՈՒՆԻՔԻ ՄԱՐԶԻ ՍԻՍԻԱՆ ՀԱՄԱՅՆՔԻ ԳՈՐԱՅԻ ԿՐԹԱՅԱՄԱԼԻՐԻ ՇԵՆՔԻ ԲԱՐԵԼԱՎՄԱՆ ԵՎ ՎԵՐԱՆՈՐՈԳՄԱՆ ՆԱԽԱԳԾԱՆԱՀԱՇՎԱՅԻՆ ՓԱՍՏԱԹՂԹԵՐԻ ՄՇԱԿՄԱՆ ԱՇԽԱՏԱՆՔՆԵՐ:
ПРОЕКТНО-СМЕТНАЯ ДОКУМЕНТАЦИЯ НА БЛАГОУСТРОЙСТВО И РЕМОНТНЫЕ РАБОТЫ ОСНОВНОЙ ШКОЛЫ СЕЛА ГОРАЙК, РЕГИОН СЮНИК, РА

ՊԵՏԱԿԱՆ ՎԵՐԱՀՍԿՈՒ՝ ՀՀ ՔԱՂԱՔԱՇԻՆՈՒԹՅԱՆ ԿՈՄԻՏԵ/ КОМИТЕТ ПО ГРАДОСТРОИТЕЛЬСТВУ

«ՄԱՍՏԱՐԱ» ԱԿ МАСТАРА ПК

ԻՆԺԵՆԵՐԱԿԱՆ ՄԱՍ /ИНЖЕНЕРНАЯ ЧАСТЬ

ՊԱՅՄԱՆԱԿԱՆ ՆՇԱՆՆԵՐ
УСЛОВНЫЕ ОБОЗНАЧЕНИЯ

ՓՈՒԼ ЭТАП	ԹԵՐԹ ЛИСТ	ԹԵՐԹԵՐ ЛИСТЕР
ԱՆ/РП	3	12

ԱՌԱՋԻՆ ՀԱՐԿԻ ԼՈՒՍԱՎՈՐՈՒԹՅԱՆ ՀԱՏԱԿԱԳԻԾԸ, Մ1:100

ПЛАН ОСВЕЩЕНИЯ ПЕРВОГО ЭТАЖА , М1:100

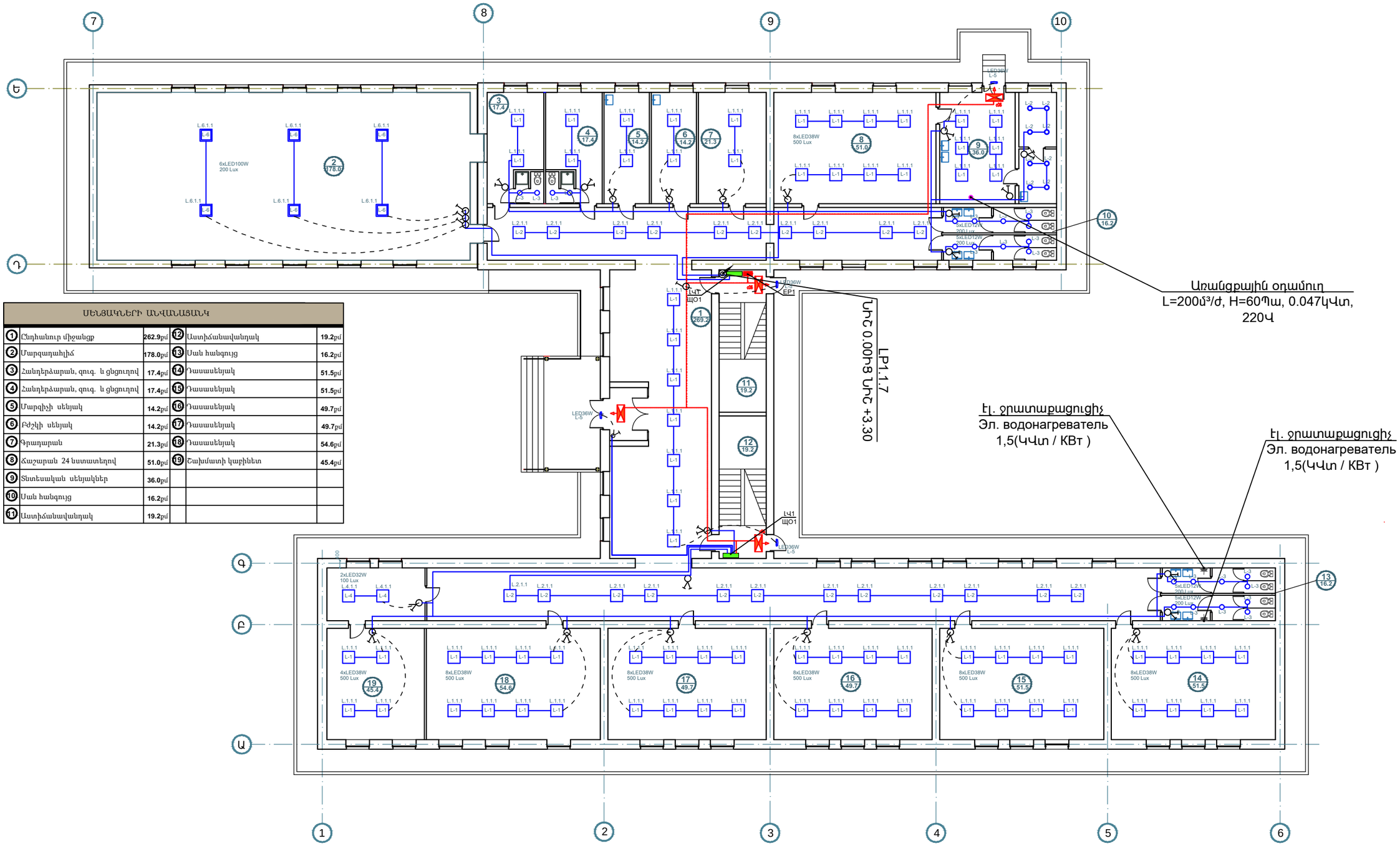

ՍԵՆՅԱԿՆԵՐԻ ԱՆՎԱՆԱՑԱՆԿ					
1	Ընդհանուր միջանցք	262.9քմ	12	Աստիճանավանդակ	19.2քմ
2	Մարզադահլիճ	178.0քմ	13	Սան հանգույց	16.2քմ
3	Հանդերձարան, զուգ. և ցնցուղով	17.4քմ	14	Դասասենյակ	51.5քմ
4	Հանդերձարան, զուգ. և ցնցուղով	17.4քմ	15	Դասասենյակ	51.5քմ
5	Մարզիչի սենյակ	14.2քմ	16	Դասասենյակ	49.7քմ
6	Բժշկի սենյակ	14.2քմ	17	Դասասենյակ	49.7քմ
7	Գրադարան	21.3քմ	18	Դասասենյակ	54.6քմ
8	Ճաշարան 24 նստատեղով	51.0քմ	19	Շախմատի կաբինետ	45.4քմ
9	Տնտեսական սենյակներ	36.0քմ			
10	Սան հանգույց	16.2քմ			
11	Աստիճանավանդակ	19.2քմ			

ՊԱՏՏՈՆ	ԱՆՈՒՆ,ԱԶԳԱՆՈՒՆ	ՍՏՈՐԱԳՐ.
ՆԱԽԱԳԱՀ	Ա. ԱԼԵՔՍԱՆՅԱՆ	
ՆԱԽԱԳԾԵՑ	Ռ. ԿԱՐԱՊԵՏՅԱՆ	

ՀՀ ԱՁՈՒՆԻՔԻ ՄԱՐԶԻ ՍԻՍԻԱՆ ՀԱՄԱՅՆՔԻ ԳՈՐԱՅՔ ԳՅՈՒՂԻ ԿՈՄՅԱՍԻՍԼԻՐԻ ՇԵՆՔԻ ԲԱՐԵԼԱՎՄԱՆ ԵՎ ՎԵՐԱՆՈՐՈԳՄԱՆ ՆԱԽԱԳԾԱՆԱԿԱՅԱՑՎԱԾ ՓԱՍՏԱԹՂԹԵՐԻ ՄՇԱԿՄԱՆ ԱՇԽԱՏԱՆՔՆԵՐ:

ПРОЕКТНО-СМЕТНАЯ ДОКУМЕНТАЦИЯ НА БЛАГОУСТРОЙСТВО И РЕМОНТНЫЕ РАБОТЫ ОСНОВНОЙ ШКОЛЫ СЕЛА ГОРАЙК, РЕГИОН СЮНИК, РА

ՊԱՏՎԻՐԱՏՈՒ՝ ՀՀ ՔԱՂԱՔԱՇԻՆՈՒԹՅԱՆ ԿՈՄԻՏԵ/ КОМИТЕТ ПО ГРАДОСТРОИТЕЛЬСТВУ

«ՄԱՍՏԱՐԱ» ԱԿ МАСТАРА ПК

ԻՆԺԵՆԵՐԱԿԱՆ ՄԱՍ /ИНЖЕНЕРНАЯ ЧАСТЬ

ԱՌԱՋԻՆ ՀԱՐԿԻ ԼՈՒՍԱՎՈՐՈՒԹՅԱՆ ՀԱՏԱԿԱԳԻԾԸ, Մ1:100

ПЛАН ОСВЕЩЕНИЯ ПЕРВОГО ЭТАЖА , М1:100

ՓՈՒԼ ЭТАП	ԹԵՐԹ ЛИСТ	ԹԵՐԹԵՐ ЛИСТЕР
ԱՆ/РП	4	12

ԵՐԿՐՈՐԴ ՀԱՐԿԻ ԼՈՒՍԱՎՈՐՈՒԹՅԱՆ ՀԱՏԱԿԱԳԻԾԸ, Մ1:100

ПЛАН ОСВЕЩЕНИЯ ВТОРОГО ЭТАЖА , М1:100

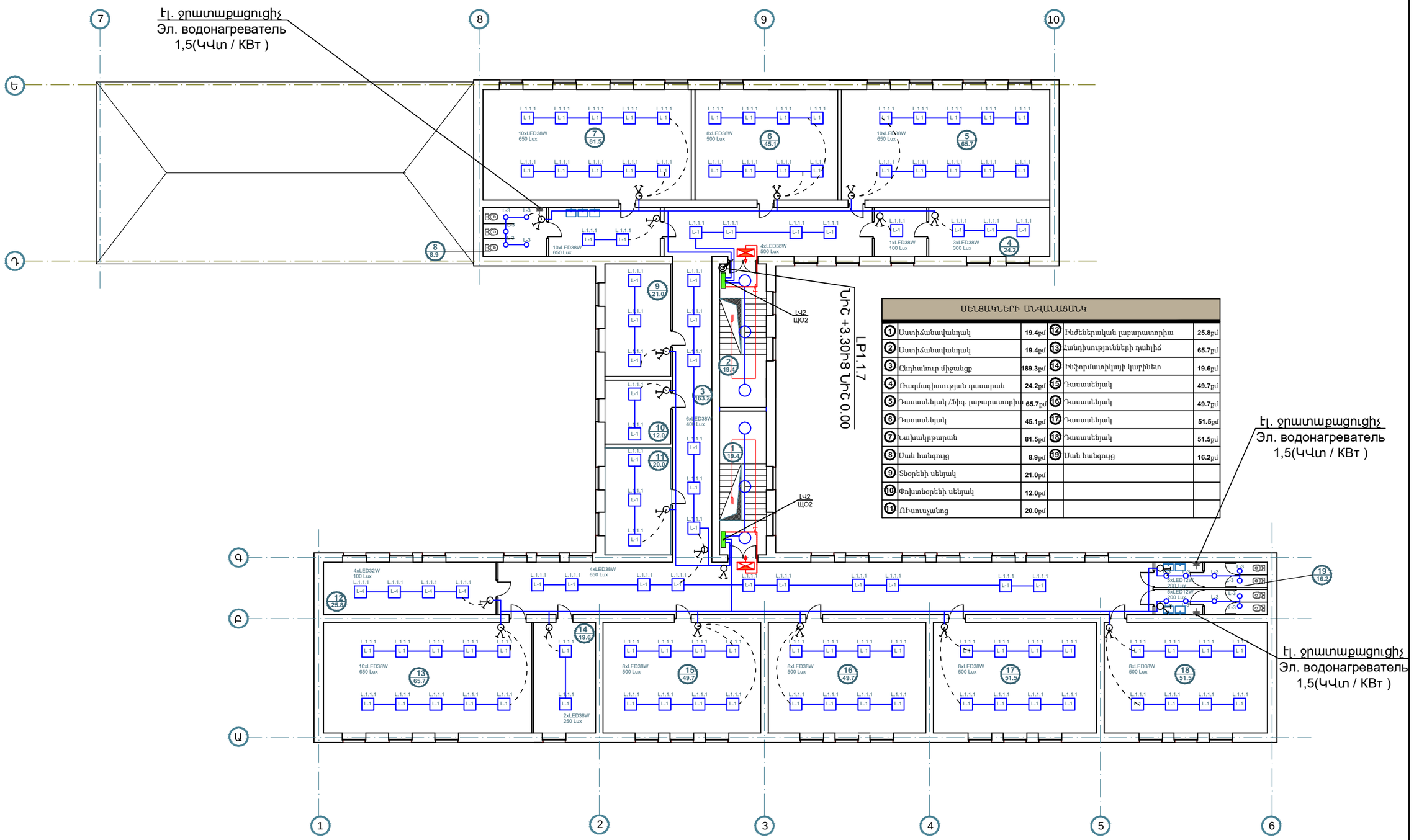

ՍԵՆՅԱԿՆԵՐԻ ԱՆՎԱՆԱՑԱՆԿ					
1	Աստիճանավանդակ	19.4քմ	12	Ինժեներական լաբարատորիա	25.8քմ
2	Աստիճանավանդակ	19.4քմ	13	Հանդիսությունների դահլիճ	65.7քմ
3	Ընդհանուր միջանցք	189.3քմ	14	Ինֆորմատիկայի կաբինետ	19.6քմ
4	Ռազմագիտության դասարան	24.2քմ	15	Դասասենյակ	49.7քմ
5	Դասասենյակ /Ֆիզ. լաբարատորիա	65.7քմ	16	Դասասենյակ	49.7քմ
6	Դասասենյակ	45.1քմ	17	Դասասենյակ	51.5քմ
7	Նախակրթարան	81.5քմ	18	Դասասենյակ	51.5քմ
8	Սան հանգույց	8.9քմ	19	Սան հանգույց	16.2քմ
9	Տնօրենի սենյակ	21.0քմ			
10	Փոխտնօրենի սենյակ	12.0քմ			
11	ՌԻսուչանոց	20.0քմ			

ՊԱՏՏՈՆ	ԱՆՈՒՆ,ԱԶԳԱՆՈՒՆ	ՍՏՈՐԱԳՐ.
ՆԱԽԱԳԱՀ	Ա. ԱԼԵՔՍԱՆՅԱՆ	
ՆԱԽԱԳԾԵՑ	Ռ. ԿԱՐԱՊԵՏՅԱՆ	

ՀՀ ՍՅՈՒՆԻՔԻ ՄԱՐԶԻ ՍԻՍԻԱՆ ՀԱՄԱՅՆՔԻ ԳՅՈՒՂԻ ԿՐԹԱՀԱՄԱԼԻՐԻ ՇԵՆՔԻ ԲԱՐԵԼԱՎԱՄԱՆ ԵՎ ՎԵՐԱՆՈՐՈԳՄԱՆ ՆԱԽԱԳԾԱՆԱՀԱՏԱՀՎԱՅԻՆ ՓԱՍՏԱԹՂԹԵՐԻ ՄՇԱԿՄԱՆ ԱՇԽԱՏԱՆՔՆԵՐ:

ПРОЕКТНО-СМЕТНАЯ ДОКУМЕНТАЦИЯ НА БЛАГОУСТРОЙСТВО И РЕМОНТНЫЕ РАБОТЫ ОСНОВНОЙ ШКОЛЫ СЕЛА ГОРАЙК, РЕГИОН СЮНИК, РА

ՊԱՏՎԻՐԱՏՈՒ՝ ՀՀ ՔԱՂԱՔԱՇԻՆՈՒԹՅԱՆ ԿՈՄԻՏԵ/ КОМИТЕТ ПО ГРАДОСТРОИТЕЛЬСТВУ

«ՄԱՍՏԱՐԱ» ԱԿ МАСТАРА ПК

ԻՆԺԵՆԵՐԱԿԱՆ ՄԱՍ /ИНЖЕНЕРНАЯ ЧАСТЬ

ԵՐԿՐՈՐԴ ՀԱՐԿԻ ԼՈՒՍԱՎՈՐՈՒԹՅԱՆ ՀԱՏԱԿԱԳԻԾԸ, Մ1:100

ПЛАН ОСВЕЩЕНИЯ ВТОРОГО ЭТАЖА , М1:100

ՓՈՒԼ ЭТАП	ԹԵՐԹ ЛИСТ	ԹԵՐԹԵՐ ЛИСТЕР
ԱՆ/РП	5	12

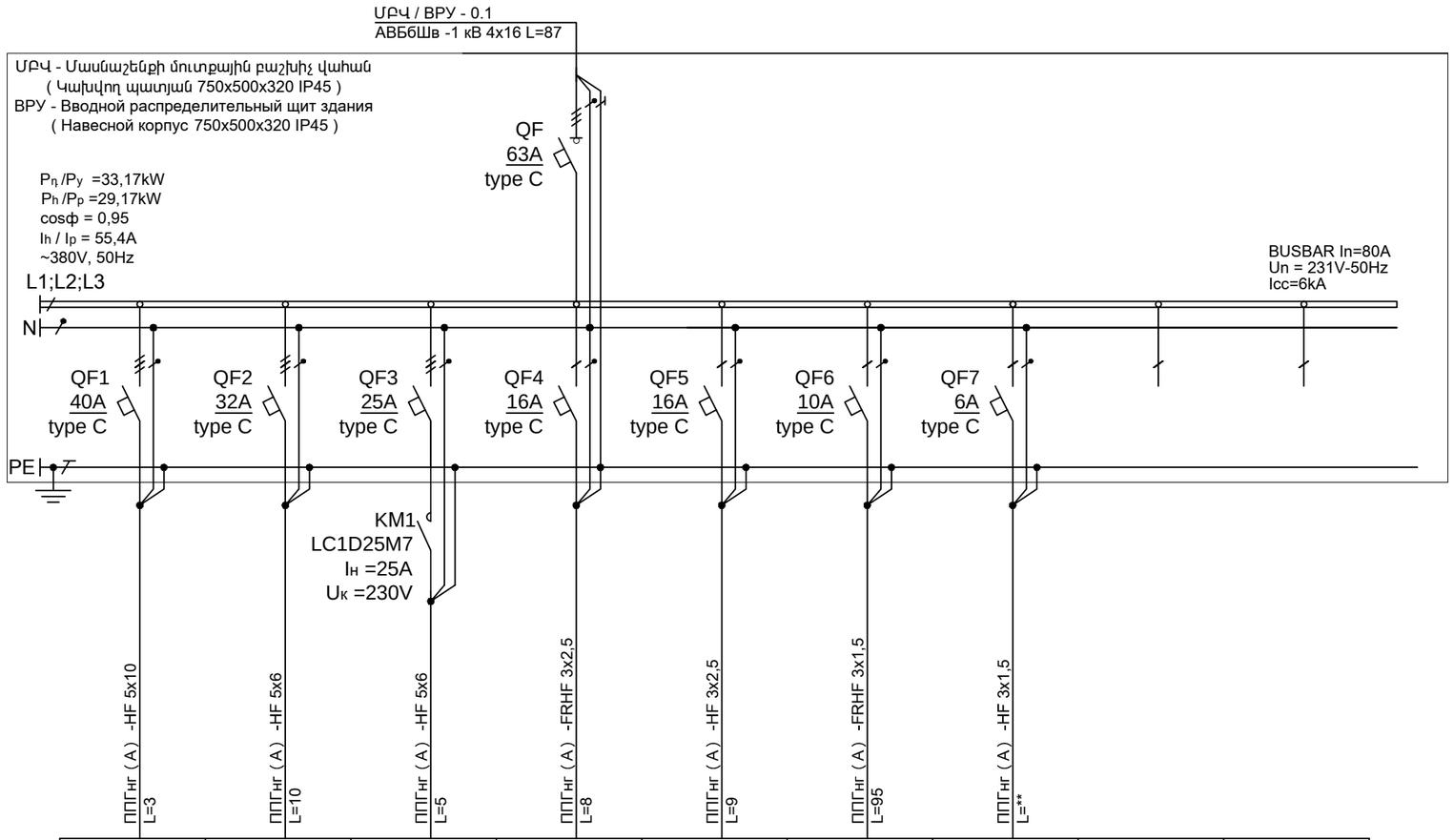

Սնող ցանցի տվյալներ / Данные питающей сети									
Հաղորդաթող, Սուտքային բաշխիչ սարք / Шинопровод. Распределительный пункт.	Ներածման սարք. Նոմ. հոսանքը Iն , (Ա) Գործարկման բնութագիրը / Вводной аппарат: Номинальный ток Iн , (А) Хар-ка срабатывания								
	Տիպ, լարում, դողի կտրվածք, Դր. / h.hq.,(կՎտ), Հաշվ. հոսանքը (Ա), Тип, напряжение, Сечение шинопровода Расчетный ток, А Уст. мощность, кВт								
Գծային սարք / Аппарат отходящей линии	Նոմ. հոսանքը Iն , (Ա) Գործարկման բնութագիրը / Номинальный ток Iн , (А) Хар-ка срабатывания								
Գործարկման սարք / Пусковое устройство	Նոմ. հոսանքը Iն , (Ա) / Номинальный ток Iн , (А)								
Հաղորդչի տեսակը - կտրվածքը (մմ²) / Маркировка - марка - сечение проводника (мм²)	Տեղամասի երկարությունը (մ) / Длина участка (м)	ППГнг (А) -HF 5x10	ППГнг (А) -HF 5x6	ППГнг (А) -HF 5x6	ППГнг (А) -FRHF 3x2,5	ППГнг (А) -HF 3x2,5	ППГнг (А) -FRHF 3x1,5	ППГнг (А) -HF 3x1,5	
		L=3	L=10	L=5	L=8	L=9	L=95	L=**	
Սպառիչը / Электроприемник	Պայմանական նշանը ըստ հատակագծի / Условное обозначение на плане	ԼԿ1 ЩО1	ԼԿ2 ЩО2	ՀՍՎՍՊ ССВСР	4 հատ / шт	3 հատ / шт	4xLED5,6W 6xLED5,6W		
	Խմբի h/h ըստ հ-գծի / Номер по плану	01	02	03	p.04	p.05	c.06	07	
	Դր / h hq.,Pդր / Pհ (ԿՎտ) / Уст. мощность,Pу / Pр кВт	28,76 / 15,42	20 / 4,188	20 / 9,15	3,97 / 0,24	3,97 / 0,12	2,09 / 0,056	0,003	
	Հզորության գործակիցը / Коэфф. мощности,cosφ	0,95	0,95	0,85	0,95	0,95	0,9	0,9	
	Հաշ. հոսանքը, Iհ (Ա) / Расчетный ток, Iр (А)	24,7	6,7	17,38	1,5	0,75	0,283	0,283	
	Ֆազը / Фаза	ABC	ABC	ABC	A	B	C	A	B C
	Անվանումը / Наименование	Լուսավորություն էլ. վահան1-ին հարկի / Щит освещения 1-ого этажа	Լուսավորություն էլ. վահան1-րդ հարկի / Щит освещения 2-ого этажа	Օդափոխության կառավարման պահարան / Шкаф управления вентиляцией	1-հարկ/ 1-этаж ՀԱ հանձնարարական և ս-ի էլ. վարդակներ / Система ПС и эл. розетки к-т (10)	1-հարկ/ 1-этаж Տեղուցման կաթսաներ և ս-ի էլ. վարդակներ / Котлы отопления и эл. розетки к-т (11)	« Ելք » ցուցանակ լուսատուներ / Светильники вывеска « Выход »	Կոնտակտոր / Контактор	

Վահանի բեռի հաշվարկը / Расчет нагрузок по щиту					
Pդ / Pу кՎտ /кВт	Кс	Pհ / Pр кՎտ /кВт	cosφ	Sհ / Sр кՎԱ / кВА	Iհ / Iр Ա / А
33,17	0,7	29,17	0,8	36,46	55,4

Բաշխումը ըստ ֆազերի / Распределение нагрузки по фазам			
Ֆազը / Фаза	"A"	"B"	"C"
Iр, А	49,58	48,83	48,36
%	33,78	33,27	32,95

ՊԱՏՏՈՆ	ԱՆՈՒՆ,ԱԶԳԱՆՈՒՆ	ՍՏՈՐԱԳՐ.
ՆԱԽԱԳԱՀ	Ա. ԱԼԵՔՍԱՆՅԱՆ	
ՆԱԽԱԳԾԵՑ	Ռ. ԿԱՐԱՊԵՏՅԱՆ	

ՀՀ ՍՅՈՒՆԻՔԻ ՄԱՐԶԻ ՍԻՍԻԱՆ ՀԱՄԱՅՆՔԻ ԳՈՐԱՅՔ ԳՅՈՒՂԻ ԿՐԹԱՅԱՍՍԼԻՐԻ ՇԵՆՔԻ ԲԱՐԵԼԱՎԱՄԱՆ ԵՎ ՎԵՐԱՆՈՐՈԳՄԱՆ ՆԱԽԱԳԾԱՆԱՀԱՇՎԱՅԻՆ ՓԱՍՏԱԹՂԹԵՐԻ ՄՇԱԿՄԱՆ ԱՇԽԱՏԱՆՔՆԵՐ:
ПРОЕКТНО-СМЕТНАЯ ДОКУМЕНТАЦИЯ НА БЛАГОУСТРОЙСТВО И РЕМОНТНЫЕ РАБОТЫ ОСНОВНОЙ ШКОЛЫ СЕЛА ГОРАЙК, РЕГИОН СЮНИК, РА

ՊԵՏԱԿԱՆ ԿԱՌԱՎԱՐՄԱՆ ԿՈՄԻՏԵ/ КОМИТЕТ ПО ГРАДОСТРОИТЕЛЬСТВУ

«ՄԱՍՏԱՐԱ» ԱԿ МАСТАРА ПК

ԻՆԺԵՆԵՐԱԿԱՆ ՄԱՍ /ИНЖЕНЕРНАЯ ЧАСТЬ

ՄԲՎ(Մասնաշենքի մուտքային բաշխիչ վահան) ՀԱՇՎԱՐԿԱՅԻՆ ՍԽԵՄԱՆ
ВРУ(Вводной распределительный щит здания) РАСЧЕТНАЯ СХЕМА

ՓՈՒԼ ЭТАП	ԹԵՐԹ ЛИСТ	ԹԵՐԹԵՐ ЛИСТЕР
ԱՆ/РП	6	12

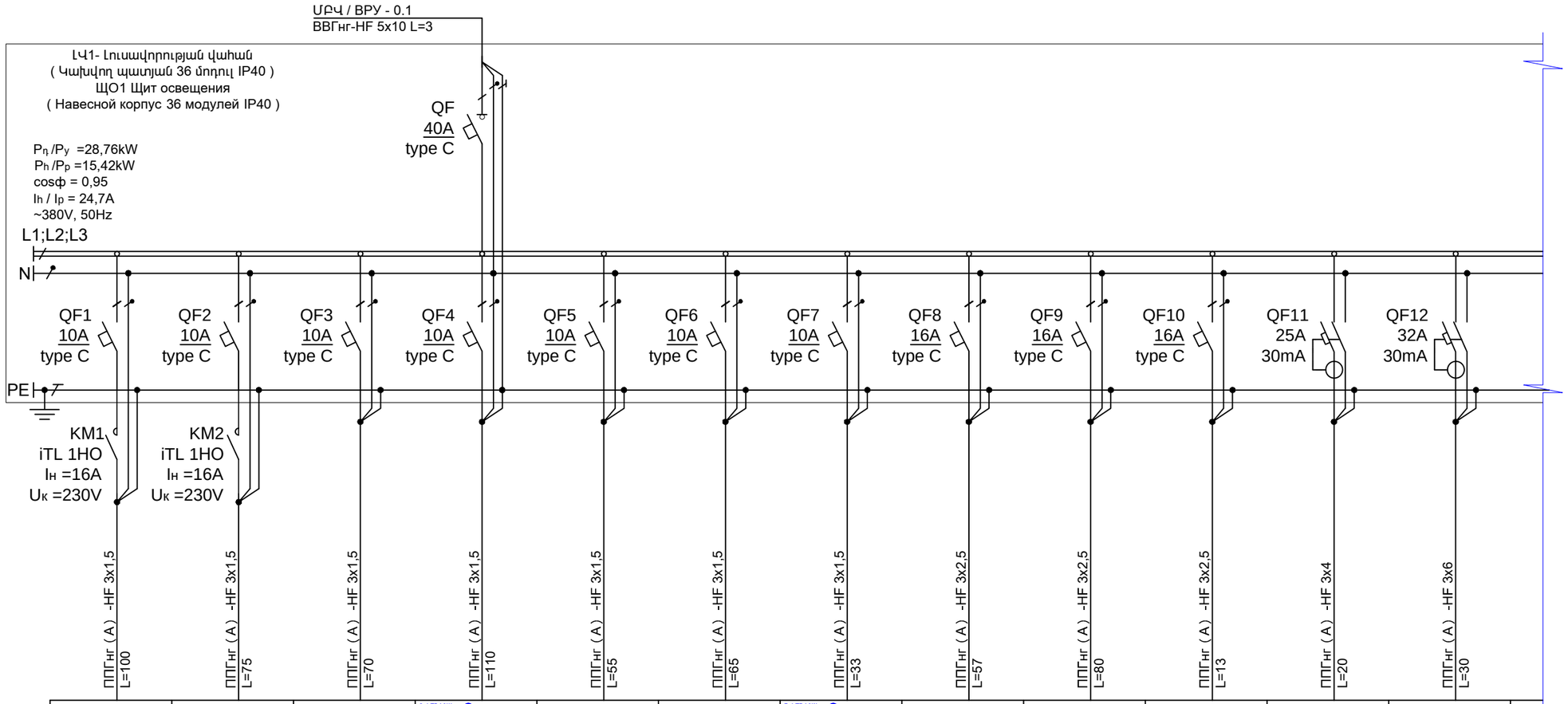

Սնող ցանցի տվյալներ / Данные питающей сети													
Հաղորդաթող, Սուտքային բաշխիչ սարք / Шинопровод. Распределительный пункт.	Ներածման սարք. Նոմ. հոսանքը Iն , (Ա) Գործարկման բնութագիրը / Вводной аппарат: Номинальный ток Iн , (А) Хар-ка срабатывания												
	Տիպ, լարում, դողի կտրվածք, Դր. / h.hq.,(կՎտ), Հաշվ. հոսանքը (Ա), Тип, напряжение, Сечение шинопровода Расчетный ток, А Уст. мощность, кВт												
Գծային սարք / Аппарат отходящей линии	Նոմ. հոսանքը Iն , (Ա) Գործարկման բնութագիրը / Номинальный ток Iн , (А) Хар-ка срабатывания												
Գործարկման սարք / Пусковое устройство	Նոմ. հոսանքը Iն , (Ա) Номинальный ток Iн , (А)												
Հաղորդիչի տեսակը - կտրվածքը (մմ²) Маркировка - марка - сечение проводника (мм²)	Տեղանքի երկարությունը (մ) Длина участка, (м)	ՊՊԳнг (Ա) -HF 3x1,5 L=100	ՊՊԳнг (Ա) -HF 3x1,5 L=75	ՊՊԳнг (Ա) -HF 3x1,5 L=70	ՊՊԳнг (Ա) -HF 3x1,5 L=110	ՊՊԳнг (Ա) -HF 3x1,5 L=55	ՊՊԳнг (Ա) -HF 3x1,5 L=65	ՊՊԳнг (Ա) -HF 3x1,5 L=33	ՊՊԳнг (Ա) -HF 3x2,5 L=57	ՊՊԳнг (Ա) -HF 3x2,5 L=80	ՊՊԳнг (Ա) -HF 3x2,5 L=13	ՊՊԳнг (Ա) -HF 3x4 L=20	ՊՊԳнг (Ա) -HF 3x6 L=30
Սպառիչը / Электроприемник	Պայմանական նշանը ըստ հատակագծի / Условное обозначение на плане	6xLED160W	4xLED160W	LED36W 6xLED30W	6xLED19W 2xLED12W LED13W LED30W	11xLED12W	11xLED12W	5xLED19W 2xLED12W	3 հատ / шт	4 հատ / шт	4 հատ / шт	2 հատ / шт	3 հատ / шт
	Խմբի h/h ըստ հ-գծի / Номер по плану	с.1.1	с.1.2	с.1.3	с.1.4	с.1.5	с.1.6	с.1.7	р.1.8	р.1.9	р.1.9	р.1.11	р.1.12
	Դր / h hq.,Pդր / Pհ (կՎտ) Уст. мощность,Pу / Pр кВт	2,09 / 0,96	2,09 / 0,64	2,09 / 0,216	2,09 / 0,181	2,09 / 0,132	2,09 / 0,132	2,09 / 0,119	3,97 / 0,18	3,97 / 0,24	3,97 / 0,5	5,22 / 1,56	5,22 / 4,5
	Հզորության գործակիցը / Коэфф. мощности,cosφ	0,95	0,95	0,9	0,92	0,92	0,92	0,92	0,95	0,95	0,95	0,95	0,95
	Հաշ. հոսանքը, Iհ (Ա) Расчетный ток, Iр (А)	5,4	3,6	1,28	1,05	0,77	0,77	0,69	0,861	1,186	2,392	8,78	25,33
	Ֆազը / Фаза	A	B	C	A	B	C	A	B	C	A	B	C
	Անվանումը / Наименование	1-հարկ/ 1-этаж Լուսավորություն Մարզադահլիճ / Освещение Спортзал (1)	1-հարկ/ 1-этаж Լուսավորություն Մարզադահլիճ / Освещение Спортзал (1)	1-հարկ/ 1-этаж Լուսավորություն ս-կ / Освещение к-т (12)	1-հարկ/ 1-этаж Լուսավորություն ս-կ միջանցք / Освещение к-т коридор (2; 7; 10;11)	1-հարկ/ 1-этаж Լուսավորություն ս-կ / Освещение к-т (5; 6)	1-հարկ/ 1-этаж Լուսավորություն ս-կ / Освещение к-т (3; 4)	1-հարկ/ 1-этаж Լուսավորություն ս-կ / Освещение к-т (8; 9)	1-հարկ/ 1-этаж Ս-վի էլ. վարդակներ միջանցք / Эл. розетки к-т коридор (12)	1-հարկ/ 1-этаж Ս-վի էլ. վարդակներ Մարզադահլիճ / Эл. розетки к-т Спортзал (1)	1-հարկ/ 1-этаж Ս-վի էլ. վարդակներ / Эл. розетки к-т (12)	1-հարկ/ 1-этаж Ս-վի էլ. վարդակներ էլ. ջրատաքացուցիչ Эл. розетки к-т: Эл. водонагреватель (5; 9)	1-հարկ/ 1-этаж Ս-վի էլ. վարդակներ էլ. ջրատաքացուցիչ Эл. розетки к-т: Эл. водонагреватель (6)

Վահանի բեռի հաշվարկը / Расчет нагрузок по щиту

Pդ / Pу кՎտ /кВт	Кс	Pհ / Pр кՎտ /кВт	cosφ	Sհ / Sр кՎԱ / кВА	Iհ / Iр Ա / А
28,76	1	15,42	0,95	16,23	24,7

Բաշխումը ըստ ֆազերի
Распределение нагрузки по фазам

Ֆազը / Фаза	"A"	"B"	"C"
Iр, А	34,86	22,79	28,57
%	40,43	26,43	33,14

ՊԱՏՏՈՆ	ԱՆՈՒՆ,ԱԶԳԱՆՈՒՆ	ՍՏՈՐԱԳՐ.
ՆԱԽԱԳԱՀ	Ա. ԱԼԵՔՍԱՆՅԱՆ	
ՆԱԽԱԳԾԵՑ	Ռ. ԿԱՐԱՊԵՏՅԱՆ	

ՀՀ ՍՅՈՒՆԻՔԻ ՄԱՐԶԻ ՍԻՍԻԱՆ ՀԱՄԱՅՆՔԻ ԳՈՐՈՍԻՔ ԳՅՈՒՂԻ ԿՈՄՅԱՍԱԼԻՐԻ ՇԵՆՔԻ ԲԱՐԵԼԱՎՄԱՆ ԵՎ ՎԵՐԱՆՈՐՈԳՄԱՆ ՆԱԽԱԳԾԱՆԱԽԱՀԱՇՎԱՌԻՆ ՓԱՍՏԱԹՂԹԵՐԻ ՄՇԱԿՄԱՆ ԱՇԽԱՏԱՆՔՆԵՐ:
ПРОЕКТНО-СМЕТНАЯ ДОКУМЕНТАЦИЯ НА БЛАГОУСТРОЙСТВО И РЕМОНТНЫЕ РАБОТЫ ОСНОВНОЙ ШКОЛЫ СЕЛА ГОРАЙК, РЕГИОН СЮНИК, РА

ՊԱՏՎԻՐԱՏՈՒ՝ ՀՀ ՔԱՂԱՔԱՇԻՆՈՒԹՅԱՆ ԿՈՄԻՏԵ/ КОМИТЕТ ПО ГРАДОСТРОИТЕЛЬСТВУ

«ՄԱՍՏԱՐԱ» ԱԿ МАСТАРА ПК

ԻՆԺԵՆԵՐԱԿԱՆ ՄԱՍ /ИНЖЕНЕРНАЯ ЧАСТЬ

ԼԿ1 ԼՈՒՍԱՎՈՐՈՒԹՅԱՆ ՎԱՀԱՆԻ ՀԱՇՎԱՐԿԱՅԻՆ ՍԽԵՄԱՆ (սկիզբ)
РАСЧЕТНАЯ СХЕМА ЩИТА ОСВЕЩЕНИЯ ЩО1 (начало)

ՓՈՒԼ ЭТАП	ԹԵՐԹ ЛИСТ	ԹԵՐԹԵՐ ЛИСТЕР
ԱՆ/РП	7	12

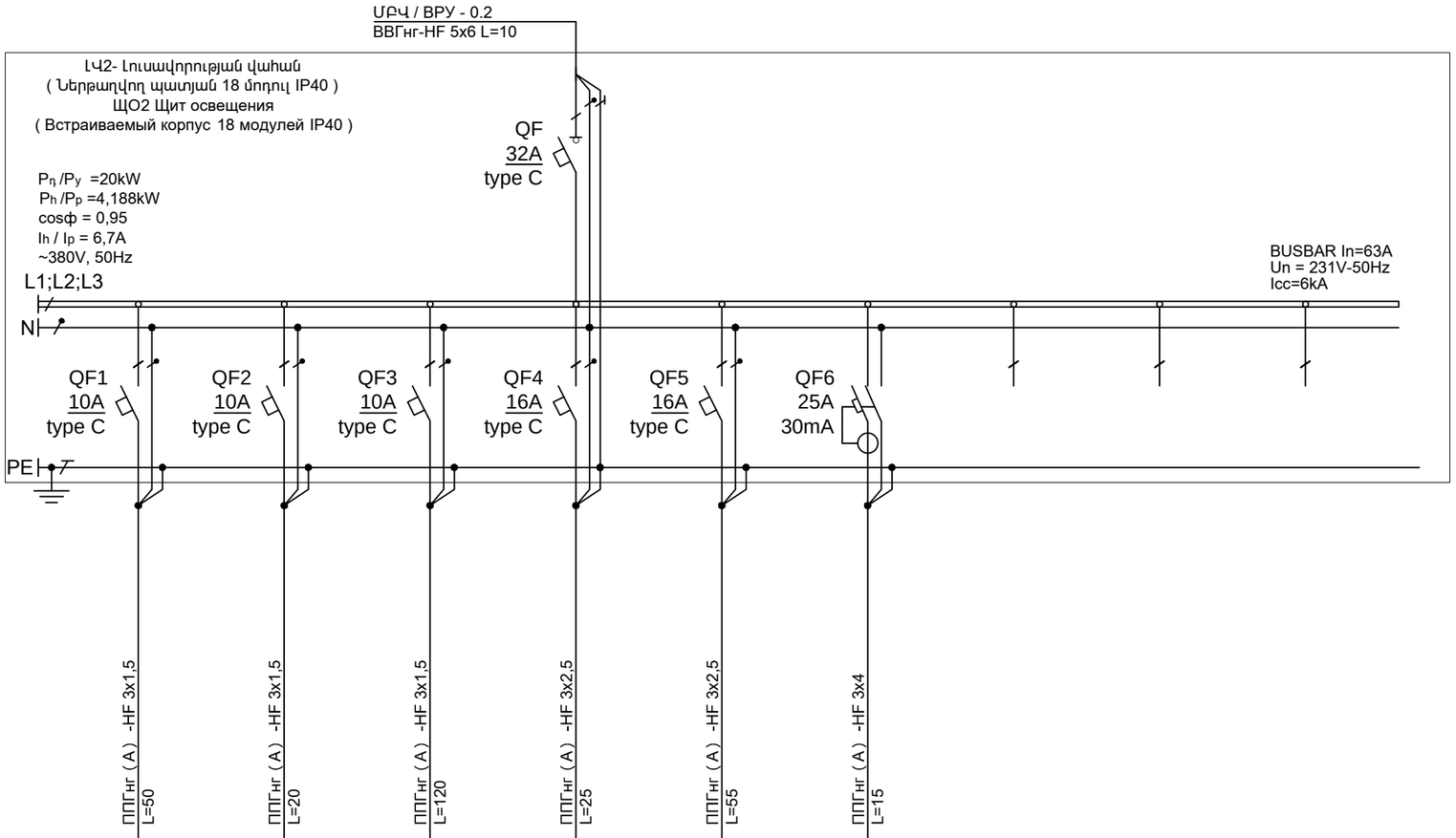

Սնող ցանցի տվյալներ / Данные питающей сети									
Հաղորդադող, Սուտքային բաշխիչ սարք / Шинопровод. Распределительный пункт.	Ներածման սարք. Նոմ. հոսանքը Iն , (Ա) / Вводной аппарат: Номинальный ток Iн , (А) / Хар-ка срабатывания								
	Տիպ, լարում, դողի կտրվածք, Դր. / h.հզ.,(կՎտ), Հաշվ. հոսանքը (Ա), Тип, напряжение, Сечение шинопровода Расчетный ток, А Уст. мощность, кВт								
Գծային սարք / Аппарат отходящей линии	Նոմ. հոսանքը Iն , (Ա) / Номинальный ток Iн , (А) / Գործարկման բնութագիրը / Хар-ка срабатывания								
Գործարկման սարք / Пусковое устройство	Նոմ. հոսանքը Iն , (Ա) / Номинальный ток Iн , (А)								
Հաղորդչի տեսակը - կտրվածքը (մմ²) / Маркировка - марка - сечение проводника (мм²)	Տեղանքի երկարությունը (մ) / Длина участка, (м)	ՊՊԳնգ (Ա) -HF 3x1,5 L=50	ՊՊԳնգ (Ա) -HF 3x1,5 L=20	ՊՊԳնգ (Ա) -HF 3x1,5 L=120	ՊՊԳնգ (Ա) -HF 3x2,5 L=25	ՊՊԳնգ (Ա) -HF 3x2,5 L=55	ՊՊԳնգ (Ա) -HF 3x4 L=15			
Սպառիչը / Электроприемник	Պայմանական նշանը ըստ հատակագծի / Условное обозначение на плане	10xLED12W	2xLED33W	8xLED32W LED36W LED30W	4 հատ / шт	3 հատ / шт	2 հատ / шт			
	Խմբի h/h ըստ h-գծի / Номер по плану	c.2.1	c.2.2	c.2.3	p.2.4	p.2.5	p.2.6			
	Դր / h հզ.,Pդր / Pհ (կՎտ) / Уст. мощность,Py / Pp кВт	2,09 / 0,12	2,09 / 0,066	2,09 / 0,322	3,97 / 0,5	3,97 / 0,18	5,22 / 3			
	Հզորության գործակիցը / Коэфф. мощности,cosφ	0,92	0,96	0,9	0,95	0,95	0,95			
	Հաշ. հոսանքը, Iհ (Ա) / Расчетный ток, Ip (А)	0,593	0,312	1,626	2,392	0,861	14,354			
	Ֆազը / Фаза	A	B	C	A	B	C			
	Անվանումը / Наименование	2-հարկ/ 2-этаж Լուսավորություն ս-կ / Освещение к-т (3; 4)	2-հարկ/ 2-этаж Լուսավորություն ս-կ / Освещение к-т (3; 4)	2-հարկ/ 2-этаж Լուսավորություն ս-կ / Освещение к-т (3; 4)	2-հարկ/ 2-этаж Ս-կի էլ. վարդակներ Эл. розетки к-т (2)	2-հարկ/ 2-этаж Ս-կի էլ. վարդակներ Эл. розетки к-т (1)	2-հարկ/ 2-этаж Ս-կի էլ. վարդակներ, ջրատարացուցիչ Эл. розетки к-т. Эл. водонагреватель (3; 4)			

Վահանի բեռի հաշվարկը / Расчет нагрузок по щиту					
Pդ / Py կՎտ /кВт	Кс	Pհ / Pp կՎտ /кВт	cosφ	Sհ / Sp կՎԱ / кВА	Iհ / Ip Ա / А
20	1	4,188	0,95	4,41	6,7

Բաշխումը ըստ ֆազերի / Распределение нагрузки по фазам			
Ֆազը / Фаза	"A"	"B"	"C"
Ip, A	2,985	1,173	15,98
%	14,8	5,8	79,4

ՊԱՏՏՈՆ	ԱՆՈՒՆ,ԱԶԳԱՆՈՒՆ	ՍՏՈՐԱԳՐ.
ՆԱԽԱԳԱՀ	Ա. ԱԼԵՔՍԱՆՅԱՆ	
ՆԱԽԱԳԾԵՑ	Ռ. ԿԱՐԱՊԵՏՅԱՆ	

ՀՀ ՍՅՈՒՆԻՔԻ ՄԱՐԶԻ ՍԻՍԻԱՆ ՀԱՄԱՅՆՔԻ ԳՈՐԱՅՔ ԳՅՈՒՂԻ ԿՐԹԱՀԱՄԱԼԻՐԻ ՇԵՆՔԻ ԲԱՐԵԼԱՎՄԱՆ ԵՎ ՎԵՐԱԿԱՆԳՆՄԱՆ ԿԱՊԱԿՑՍԱԿԱՆԱՑՎԱԾ ՊԱՍՏԱԳՐԱԾԵՐԻ ՄՇԱԿՄԱՆ ԱՇԽԱՏԱՆՔՆԵՐ:
ПРОЕКТНО-СМЕТНАЯ ДОКУМЕНТАЦИЯ НА БЛАГОУСТРОЙСТВО И РЕМОНТНЫЕ РАБОТЫ ОСНОВНОЙ ШКОЛЫ СЕЛА ГОРАЙК, РЕГИОН СЮНИК, РА

ՊԵՏԱԿԱՆ ՀՅՈՒՐԱՔԱՇԻՆՈՒԹՅԱՆ ԿՈՄԻՏԵ/ КОМИТЕТ ПО ГРАДОСТРОИТЕЛЬСТВУ

«ՄԱՍՏԱՐԱ» ԱԿ МАСТАРА ПК

ԻՆԺԵՆԵՐԱԿԱՆ ՄԱՍ /ИНЖЕНЕРНАЯ ЧАСТЬ

ԼՎ2 ԼՈՒՍԱՎՈՐՈՒԹՅԱՆ ՎԱՀԱՆԻ ՀԱՇՎԱՐԿԱՅԻՆ ՍԽԵՄԱՆ
РАСЧЕТНАЯ СХЕМА ЩИТА ОСВЕЩЕНИЯ ЩО2

ՓՈՒԼ ЭТАП	ԹԵՐԹ ЛИСТ	ԹԵՐԹԵՐ ЛИСТЕР
ԱՆ/РП	8	12

ԱՌԱՋԻՆ ՀԱՐԿԻ ԷԼ. ՎԱՐԴԱԿՆԵՐԻ ՀԱՏԱԿԱԳԻԾ

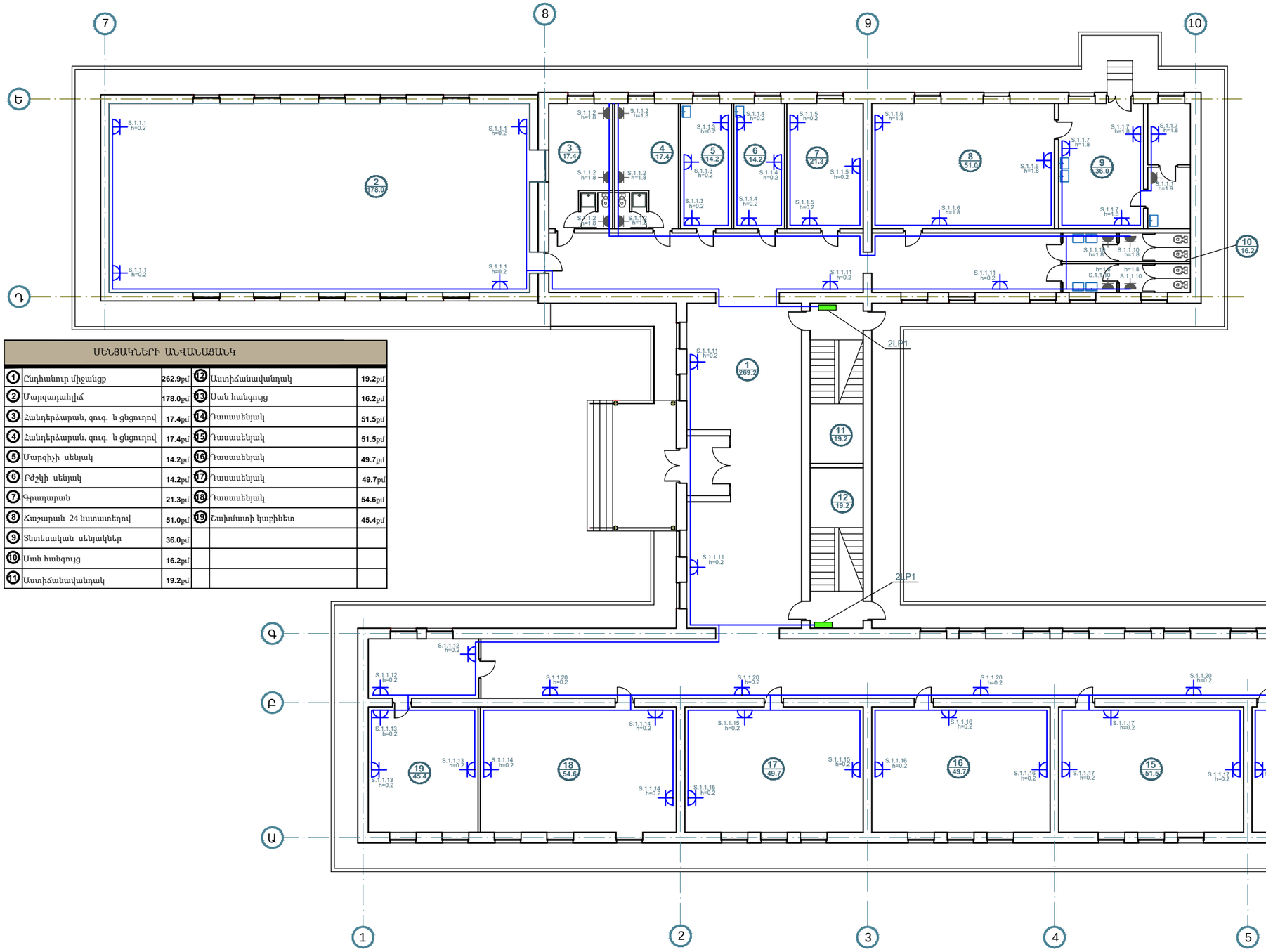

ՍԵՆՅԱԿՆԵՐԻ ԱՆՎԱՆԱՑԱՆԿ					
1	Հնդհանուր միջանցք	262.9քմ	12	Աստիճանավանդակ	19.2քմ
2	Մարզադահլիճ	178.0քմ	13	Սան հանգույց	16.2քմ
3	Հանդերձարան, զուգ. և ցնցուղով	17.4քմ	14	Դասասենյակ	51.5քմ
4	Հանդերձարան, զուգ. և ցնցուղով	17.4քմ	15	Դասասենյակ	51.5քմ
5	Մարզիչի սենյակ	14.2քմ	16	Դասասենյակ	49.7քմ
6	Բժշկի սենյակ	14.2քմ	17	Դասասենյակ	49.7քմ
7	Գրադարան	21.3քմ	18	Դասասենյակ	54.6քմ
8	Ճաշարան 24 նստատեղով	51.0քմ	19	Շախմատի կաբինետ	45.4քմ
9	Տնտեսական սենյակներ	36.0քմ			
10	Սան հանգույց	16.2քմ			
11	Աստիճանավանդակ	19.2քմ			

ՊԱՏՏՈՆ	ԱՆՈՒՆ,ԱԶԳԱՆՈՒՆ	ՍՏՈՐԱԳՐ.
ՆԱԽԱԳԱՀ	Ա. ԱԼԵՔՍԱՆՅԱՆ	
ՆԱԽԱԳԾԵՑ	Ռ. ԿԱՐԱՊԵՏՅԱՆ	

ՀՀ ՍՅՈՒՆԻՔԻ ՄԱՐԶԻ ՍԻՍԻԱՆ ՀԱՄԱՅՆՔԻ ԳՈՐԱՅՔ ԳՅՈՒՂԻ ԿՐԹԱՅԱՄՍԼԻՐԻ ՇԵՆՔԻ ԲԱՐԵԼԱՎԱՄԱՆ ԵՎ ՎԵՐԱՆՈՐՈԳՄԱՆ ՆԱԽԱԳԾԱՆԱԽԱՀԱՇՎԱՅԻՆ ՓԱՍՏԱԹՂԹԵՐԻ ՄՇԱԿՄԱՆ ԱՇԽԱՏԱՆՔՆԵՐ:
ПРОЕКТНО-СМЕТНАЯ ДОКУМЕНТАЦИЯ НА БЛАГОУСТРОЙСТВО И РЕМОНТНЫЕ РАБОТЫ ОСНОВНОЙ ШКОЛЫ СЕЛА ГОРАЙК, РЕГИОН СЮНИК, РА

ՊԱՏՎԻՐԱՏՈՒ՝ ՀՀ ՔԱՂԱՔԱՇԻՆՈՒԹՅԱՆ ԿՈՄԻՏԵ/ КОМИТЕТ ПО ГРАДОСТРОИТЕЛЬСТВУ

«ՄԱՍՏԱՐԱ» ԱԿ МАСТАРА ПК

ԻՆԺԵՆԵՐԱԿԱՆ ՄԱՍ /ИНЖЕНЕРНАЯ ЧАСТЬ

ԱՌԱՋԻՆ ՀԱՐԿԻ ԷԼ. ՎԱՐԴԱԿՆԵՐԻ ՀԱՏԱԿԱԳԻԾ

ՓՈՒԼ ЭТАП	ԹԵՐԹ ЛИСТ	ԹԵՐԹԵՐ ЛИСТЕР
ԱՆ/РП	9	12

ԵՐԿՐՈՐԴ ՀԱՐԿԻ Էլ. ՎԱՐԴԱԿՆԵՐԻ ՀԱՏԱԿԱԳԻԾ

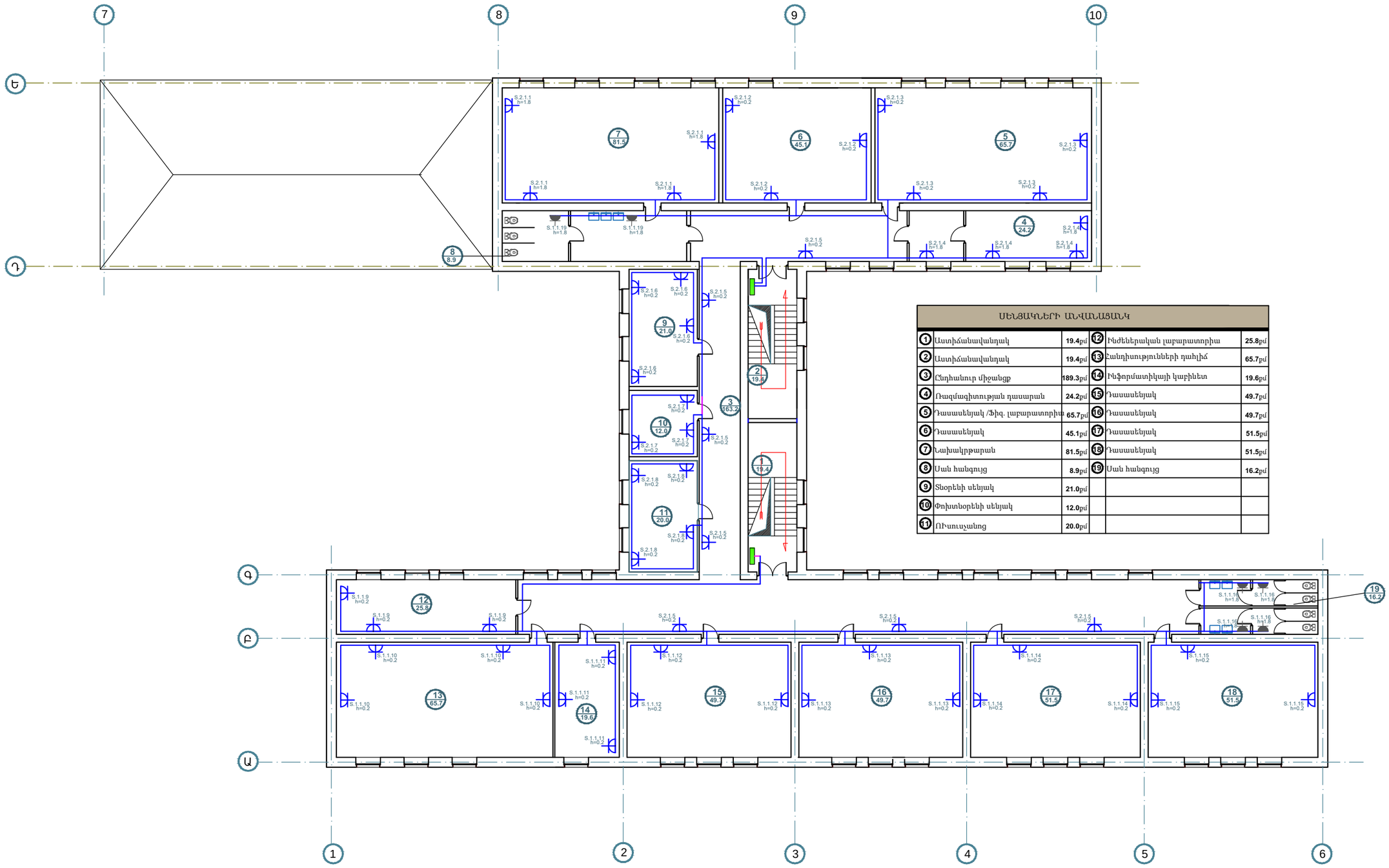

ՍԵՆՅԱԿՆԵՐԻ ԱՆՎԱՆԱՑԱՆԿ					
1	Աստիճանավանդակ	19.4քմ	12	Ինժեներական լաբարատորիա	25.8քմ
2	Աստիճանավանդակ	19.4քմ	13	Հանդիսությունների դահլիճ	65.7քմ
3	Ընդհանուր միջանցք	189.3քմ	14	Ինֆորմատիկայի կաբինետ	19.6քմ
4	Ռազմագիտության դասարան	24.2քմ	15	Դասասենյակ	49.7քմ
5	Դասասենյակ /Ֆիզ. լաբարատորիա	65.7քմ	16	Դասասենյակ	49.7քմ
6	Դասասենյակ	45.1քմ	17	Դասասենյակ	51.5քմ
7	Նախակրթարան	81.5քմ	18	Դասասենյակ	51.5քմ
8	Սան հանգույց	8.9քմ	19	Սան հանգույց	16.2քմ
9	Տնօրենի սենյակ	21.0քմ			
10	Փոխտնօրենի սենյակ	12.0քմ			
11	ՌԻսուչանոց	20.0քմ			

ՊԱՏՏՈՆ	ԱՆՈՒՆ,ԱԶԳԱՆՈՒՆ	ՍՏՈՐԱԳՐ.
ՆԱԽԱԳԱՀ	Ա. ԱԼԵՔՍԱՆՅԱՆ	
ՆԱԽԱԳԾԵՑ	Ռ. ԿԱՐԱՊԵՏՅԱՆ	

ՀՀ ՍՅՈՒՆԻՔԻ ՄԱՐԶԻ ՍԻՍԻԱՆ ՀԱՄԱՅՆՔԻ ԳՈՐԱՅՔ ԳՅՈՒՂԻ ԿՈՂԱՅԱՍՄԱԼԻՐԻ ՇԵՆՔԻ ԲԱՐԵԼԱՎԱՄԱՆ ԵՎ ՎԵՐԱՆՈՐՈԳՄԱՆ ՆԱԽԱԳԾԱՆԱԽԱՏԵՍԱԿԱՆ ՓԱՍՏԱԹՂԹԵՐԻ ՄՇԱԿՄԱՆ ԱՇԽԱՏԱՆՔՆԵՐ:
ПРОЕКТНО-СМЕТНАЯ ДОКУМЕНТАЦИЯ НА БЛАГОУСТРОЙСТВО И РЕМОНТНЫЕ РАБОТЫ ОСНОВНОЙ ШКОЛЫ СЕЛА ГОРАЙК, РЕГИОН СЮНИК, РА

ՊԱՏՎԻՐԱՏՈՒ՝ ՀՀ ՔԱՂԱՔԱՇԻՆՈՒԹՅԱՆ ԿՈՄԻՏԵ/ КОМИТЕТ ПО ГРАДОСТРОИТЕЛЬСТВУ

«ՄԱՍՏԱՐԱ» ԱԿ МАСТАРА ПК

ԻՆԺԵՆԵՐԱԿԱՆ ՄԱՍ /ИНЖЕНЕРНАЯ ЧАСТЬ

ԵՐԿՐՈՐԴ ՀԱՐԿԻ Էլ. ՎԱՐԴԱԿՆԵՐԻ ՀԱՏԱԿԱԳԻԾ

ՓՈՒԼ ЭТАП	ԹԵՐԹ ЛИСТ	ԹԵՐԹԵՐ ЛИСТЕР
ԱՆ/РП	10	12

ՀՀ ՊՏ	ԱՆՎԱՆՈՒՄԸ ԵՎ ՏԵԽՆԻԿԱԿԱՆ ԲՆՈՒԹԱԳԻՐԸ / НАИМЕНОВАНИЕ И ТЕХ. ХАРАКТЕРИСТИКА	ԱՉԱՓ. Մ. ЕД. ИЗМ.	ՔԱՆԱԿ КОЛ.
	ԷԼԵԿՏՐԱՄԱՏԱԿԱՐԱՐՈՒՄ / ЭЛЕКТРОСНАБЖЕНИЕ		
1	ՄԲՎ - Մասնաշենքի մուտքային բաշխիչ վահան ВРУ - Вводной распределительный щит здания		
	Մետաղական կախվող պահարան / Металлический навесной шкаф 750x500x320 IP40	Հ / ШТ	1
	3 ֆազ ավտ. անջատիչ / 3 фаз. авт. выключатель 3P 63A 25kA	Հ / ШТ	1
	3 ֆազ ավտ. անջատիչ / 3 фаз. авт. выключатель 3P 40A 25kA	Հ / ШТ	1
	3 ֆազ ավտ. անջատիչ / 3 фаз. авт. выключатель 3P 32A 25kA	Հ / ШТ	1
	3 ֆազ ավտ. անջատիչ / 3 фаз. авт. выключатель 3P 25A 25kA	Հ / ШТ	1
	Ավտ. անջատիչ / Авт. выключатель 1P 16A 6kA type C	Հ / ШТ	2
	Ավտ. անջատիչ / Авт. выключатель 1P 10A 6kA type C	Հ / ШТ	1
	Ավտ. անջատիչ / Авт. выключатель 1P 6A 6kA type C	Հ / ШТ	1
	Կոնտակտոր / Контактор LC1D25M7 Iн =25A Uк =230V	Հ / ШТ	1
2	ԼԿ1 - Լուսավորության վահան / ЩО1 - Щит освещения	Հ / ШТ	1
	Մետաղական կախվող վահան 36 մոդուլ IP40/ Металлический навесной щит 36 модулей IP40	Հ / ШТ	1
	3 ֆազ ավտ. անջատիչ / 3 фаз. авт. выключатель 3P 40A 15kA	Հ / ШТ	1
	Ավտ. անջատիչ / Авт. выключатель 1P 10A 6kA type C	Հ / ШТ	7
	Ավտ. անջատիչ / Авт. выключатель 1P 16A 6kA type C	Հ / ШТ	3
	Դիֆերենցիալ ավտ. անջատիչ / Дифференциальний авт. выкл. 25A 30mA , տիպ C , 6kA	Հ / ШТ	4
	Իմպուլսային ռելե / Импульсное реле iTL 1HO Iн =16A Uк =230V	Հ / ШТ	2
3	ԼԿ2 - Լուսավորության վահան / ЩО2 - Щит освещения	Հ / ШТ	1
	Ներթաղվող վահան 18 մոդուլ IP40/ Встраиваемый щит 18 модулей IP40	Հ / ШТ	1
	3 ֆազ ավտ. անջատիչ / 3 фаз. авт. выключатель 3P 32A 15kA	Հ / ШТ	1
	Ավտ. անջատիչ / Авт. выключатель 1P 10A 6kA type C	Հ / ШТ	3
	Ավտ. անջատիչ / Авт. выключатель 1P 16A 6kA type C	Հ / ШТ	2
	Դիֆերենցիալ ավտ. անջատիչ / Дифференциальний авт. выкл. 25A 30mA , տիպ C , 6kA	Հ / ШТ	1

ՀՀ ՊՏ	ԱՆՎԱՆՈՒՄԸ ԵՎ ՏԵԽՆԻԿԱԿԱՆ ԲՆՈՒԹԱԳԻՐԸ / НАИМЕНОВАНИЕ И ТЕХ. ХАРАКТЕРИСТИКА	ԱՉԱՓ. Մ. ЕД. ИЗМ.	ՔԱՆԱԿ КОЛ.
5			
6	LED լուսատու / LED светильник 32W 3720 lm 4000K Ra>80 IP65 (Lighting Tecnologies - ARCTIC.OPL ECO LED 1200 TH)	Հ / ШТ	49
7	LED լուսատու / LED светильник 30W 2615 lm 4000K Ra>80 IP54 (Lighting Tecnologies - ALD UNI LED EM 1200 4000K)	Հ / ШТ	144
8	LED լուսատու / LED светильник 33W 2830 lm 4000K Ra>80 IP54 (Lighting Tecnologies - OWS/K ECO LED600)	Հ / ШТ	6
9	LED լուսատու / LED светильник 12W 708 lm 3000K Ra>80 IP54 (Lighting Tecnologies - ACQUA C12)	Հ / ШТ	39
10	LED լուսատու / LED светильник 19W 1713 lm 4000K Ra>80 IP20 (Lighting Tecnologies - COLIBRI DL 19 LED 4000K)	Հ / ШТ	8
12	LED լուսատու / LED светильник 36W 1870 lm 4000K Ra>80 IP65 (Lighting Tecnologies - DAMIN LED 40 silver 4000K)	Հ / ШТ	4
13	LED վթարային լուսատու / LED Аварийный светильник 5,6W 68 lm 4000K IP40 (Lighting Tecnologies - I-BRILL 4021-6 LED BL)	Հ / ШТ	4
14	Լուսատուի վթարային սնման բլոկ / Аварийный блок питания светильника 32W	Հ / ШТ	4

ԾԱՆՈԹՈՒԹՅՈՒՆ՝

ՏՎՅԱԼ ՆԱԽԱԳԾՈՒՄ ԿԻՐԱՌՎԱԾ ՆՅՈՒԹԵՐԸ և ՍԱՐՔԱՎՈՐՈՒՄՆԵՐԸ ԿԱՐԵԼԻ Է ՓՈԽԱՐԻՆԵԼ

ԱՅԼ ԱՐՏԱԴՐՈՂՆԵՐԻ ՆՈՒՅՆԱՏԻՊ ՍԱՐՔԱՎՈՐՈՒՄՆԵՐՈՎ ՀԱՄԱՁԱՅՆ ՊԱՀԱՆՁՎՈՂ ՑՈՒՑԱՆԻՇՆԵՐԻ:

ПРИМЕЧАНИЕ

УКАЗАННЫЕ В ДАННОМ ПРОЕКТЕ МАТЕРИАЛЫ И ОБОРУДОВАНИЯ МОЖНО ЗАМЕНИТЬ НА АНАЛОГИЧНЫЕ

МАТЕРИАЛЫ И ОБОРУДОВАНИЯ ДРУГИХ ПРОИЗВОДИТЕЛЕЙ СОГЛАСНО ТРЕБУЕМЫМ ПАРАМЕТРАМ.

ԹԵՐԹԵՐԻ ԹԻՎԸ ЛИСТЕР	12		
ԹԵՐԹ ЛИСТ	11		
ՓՈՒԼ ЭТАП	ԱՆ/РП		

ԻՆԺԵՆԵՐԱԿԱՆ ՄԱՍ /ИНЖЕНЕРНАЯ ЧАСТЬ

Սարքավորումների, սարքավորումների և նյութերի բնութագրումը (սկիզբ)
Спецификация оборудования, изделий и материалов (начало)

ՀԱՅԱՍՏԱՆԻ ՀԱՆՐԱՊԵՏՈՒԹՅԱՆ ԿԱՌԱՎԱՐՄԱՆ ԴԱՍՏԱՆԻՔ ԳՈՐԾԱՐԱՐՈՒԹՅԱՆ ԿՈՄԻՏԵ
ԿԱՌՈՒՑԱՊԱՏՄԱՆ ԱՆՀԱՏԱԿԱՆՈՒԹՅԱՆ ՓՈՒՆԴԻ ՊՐՈՅԵԿՏԱՅԻՆ ՓԱՍԱԹՈՒՂԹ
ПРОКУРАТУРА РЕСПУБЛИКИ АРМЕНИЯ
ПРОЕКТНО-СМЕТНАЯ ДОКУМЕНТАЦИЯ НА КАПИТАЛЬНОЕ СТРОИТЕЛЬСТВО И РЕМОНТНЫЕ РАБОТЫ
ОСНОВНОЙ ШКОЛЫ СЕЛА ГОРАЙК, РЕГИОН СОЮНИК, РА

ՊՐՈՅԵԿՏԱՅԻՆ ԳԻՐՔԸ ՀԱՍՏԱՏՈՒՄ ԵՎ ՀԱՄԱՁԱՅՆՎՈՒՄ Է ՀԱՅԱՍՏԱՆԻ ՀԱՆՐԱՊԵՏՈՒԹՅԱՆ ԿԱՌԱՎԱՐՄԱՆ ԴԱՍՏԱՆԻՔԻ ԿՈՄԻՏԵԻ ՈՐՈՇՄԱՄԲ

ՊՐՈՅԵԿՏԱՅԻՆ ԳԻՐՔԸ ՀԱՍՏԱՏՎԱԾ ՉԷ ՕԳՏԱԳՈՐԾՎԵԼ ԱՌԱՆՑ ԿԱՌԱՎԱՐՄԱՆ ԴԱՍՏԱՆԻՔԻ ԿՈՄԻՏԵԻ ԳՐԱՎՈՐՄԱՆ:

ПРОЕКТНАЯ ДОКУМЕНТАЦИЯ УТВЕРЖДЕНА И ОДОБРЕНА КОМИТЕТОМ ПО ГРАДОСТРОИТЕЛЬСТВУ

«ՄԱՍՏԱՐԱ» ՍՊԿ MASTARA PK

Պատվեր	Ստորագր.		
Նախագիծ	Ա. ԱԼԵՔՍԱՆՅԱՆ		
Նախագծող	Ռ. ԿԱՐԱՊԵՏՅԱՆ		

<< ПН	ԱՆՎԱՆՈՒՄԸ ԵՎ ՏԵԽՆԻԿԱԿԱՆ ԲՆՈՒԹԱԳԻՐԸ / НАИМЕНОВАНИЕ И ТЕХ. ХАРАКТЕРИСТИКА	ԱՉԱՓ. Մ. ЕД. ИЗМ.	ՔԱՆԱԿ КОЛ.
16	էլ. վարդակ հողանցման հպակով բաց հաղորդագծի / Розетка с заземляющим контактом открытой установки 2P+E,16A, 250V IP55	Հ / ШТ	21
17	էլ. վարդակ հողանցման հպակով փակ հաղորդագծի / Розетка с заземляющим контактом скрытой установки 2P+E,16A, 250V IP20	Հ / ШТ	107
18	էլ. անջատիչ փակ հաղորդագծի / Выключатель скрытой установки 10A, 250V IP20	Հ / ШТ	50
19	Կոճակ անջատիչ փակ հաղորդագծի / Кнопка выключатель скрытой установки 10A, 250V IP20	Հ / ШТ	2
20	Շրջանակ + մոնտաժի տուփ (էլ. վարդակ - անջատիչ)/ Рама + монтажная коробка (электрическая розетка - выключатель)	Հ / ШТ	157
21	Մոնտաժի բաժանման տուփ / Монтажная распределительная коробка	Հ / ШТ	100
22	Մալուխ պղնձե ջիլերով / Кабель с медными жилами ППГнг（А）-HF 5x10 мм²	Մ / М	3
23	Մալուխ պղնձե ջիլերով / Кабель с медными жилами ППГнг（А）-HF 5x6 мм²	Մ / М	18
24	Մալուխ պղնձե ջիլերով / Кабель с медными жилами ППГнг（А）-HF 4x2,5 мм²	Մ / М	125
25	Մալուխ պղնձե ջիլերով / Кабель с медными жилами ППГнг（А）-HF 3x6 мм²	Մ / М	54
26	Մալուխ պղնձե ջիլերով / Кабель с медными жилами ППГнг（А）-HF 3x4 мм²	Մ / М	122
27	Մալուխ պղնձե ջիլերով / Кабель с медными жилами ППГнг（А）-HF 3x2,5 мм²	Մ / М	440
28	Մալուխ պղնձե ջիլերով / Кабель с медными жилами ППГнг（А）-HF 3x1,5 մմ²	Մ / М	920
29	Ցինկապատ մալուխատար / Оцинкованный кабель лоток, 50x50 мм	Մ / М	70
30	Մետաղական խողովակ / труба металлическая, d32мм	Մ / М	2
31	Մետաղական ճկուն խողովակ / Металлорукав, d25мм	Մ / М	15
32	ՀՈՂԱՆՑՈՒՄ / ЗАЗЕМЛЕНИЕ		
33	Հողանցման պղնձե հաղորդալար / Медный провод заземления, ПВ - 1x16мм²	Մ / М	15
34	Հողանցման պղնձե հաղորդալար / Медный провод заземления, ПВ - 1x6мм²	Մ / М	20
35	Ցինկապատ շերտապողպատ / Оцинкованная полосовая сталь, FeZn40x4мм	Մ / М	130
36	Հողանցման էլեկտրոդ (ցինկապատ անկյունապողպատ) / Электр0д заземления (Оцинкованная угловая сталь),	Հ / ШТ	36
37	FeZn50x50x4 L=3000 Ունիվերսալ կցորդիչ / Зажим универсальный -	Հ / ШТ	30
38	(STZ55780 «СТЭНКО») ԳՀՀ (Գլխ. հողանցման հաղորդաձող) / ГЗШ (Гл. заземляюэая шина) - Cu 40x4мм L= 300мм	Հ / ШТ	1

<< ПН	ԱՆՎԱՆՈՒՄԸ ԵՎ ՏԵԽՆԻԿԱԿԱՆ ԲՆՈՒԹԱԳԻՐԸ / НАИМЕНОВАНИЕ И ТЕХ. ХАРАКТЕРИСТИКА	ԱՉԱՓ. Մ. ЕД. ИЗМ.	ՔԱՆԱԿ КОЛ.
	ՀՈՂԱՅԻՆ ԱՇԽԱՏԱՆՔՆԵՐ / ЗЕМЛЯНЫЕ РАБОТЫ		
1	Խրամուղիների փորում / Рытье траншей	մ³ / м³	57,36
2	Գրունտի հետլիցք տրփանումով / Обратная засыпка грунта с трамбовкой	մ³ / м³	33
3	Ավազ / Песок	մ³ / м³	6,96
4	Գրունտի հետլիցք / Обратная засыпка грунта	մ³ / м³	17,4

ԾԱՆՈԹՈՒԹՅՈՒՆ՝

ՏՎՅԱԼ ՆԱԽԱԳԾՈՒՄ ԿԻՐԱՌՎԱԾ ՆՅՈՒԹԵՐԸ և ՍԱՐՔԱՎՈՐՈՒՄՆԵՐԸ ԿԱՐԵԼԻ Է ՓՈԽԱՐԻՆԵԼ ԱՅԼ ԱՐՏԱԴՐՈՂՆԵՐԻ ՆՈՒՅՆԱՏԻՊ ՍԱՐՔԱՎՈՐՈՒՄՆԵՐՈՎ ՀԱՄԱՁԱՅՆ ՊԱՀԱՆՁՎՈՂ ՑՈՒՑԱՆԻՇՆԵՐԻ:

ПРИМЕЧАНИЕ

УКАЗАННЫЕ В ДАННОМ ПРОЕКТЕ МАТЕРИАЛЫ И ОБОРУДОВАНИЯ МОЖНО ЗАМЕНИТЬ НА АНАЛОГИЧНЫЕ МАТЕРИАЛЫ И ОБОРУДОВАНИЯ ДРУГИХ ПРОИЗВОДИТЕЛЕЙ СОГЛАСНО ТРЕБУЕМЫМ ПАРАМЕТРАМ.

ԹԵՐԹԵՐԻ ԹՎԱՐ ЛИСТОВ	12		
ԹԵՐԹ ЛИСТ	12		
ՓՈՒԼ ЭТАП	ԱՆ/РП		

ԻՆԺԵՆԵՐԱԿԱՆ ՄԱՍ /ИНЖЕНЕРНАЯ ЧАСТЬ

Ամրագրումների, սարքավորումների և նյութերի բնութագրումը (վերջ)

Спецификация оборудования, изделий и материалов (конец)

ՀԱՅԱՍՏԱՆԻ ՀԱՆՐԱՊԵՏՈՒԹՅԱՆ ԿՈՄԻՏԵ ՔԱՂԱՔԱՇԻՆՈՒԹՅԱՆ ԵՎ ՀԱՍԱՐԱԿԱԿԱՆ ԾԱՌԱՅՈՒԹՅՈՒՆՆԵՐԻ ԿԱՌԱՎԱՐՄԱՆ ԾԱՌԱՅՈՒԹՅՈՒՆ

ПРОИЗВОДСТВЕННО-СМЕТНАЯ ДОКУМЕНТАЦИЯ НА БЛАГОУСТРОЙСТВО И РЕМОНТНЫЕ РАБОТЫ ОСНОВНОЙ ШКОЛЫ СЕЛА ГОРИЖ, РЕГИОН СЮНИК, РА

ՊԱՏՎԻՐՈՒՄ՝ ՀԱՅԱՍՏԱՆԻ ՀԱՆՐԱՊԵՏՈՒԹՅԱՆ ԿՈՄԻՏԵ ՔԱՂԱՔԱՇԻՆՈՒԹՅԱՆ ԵՎ ՀԱՍԱՐԱԿԱԿԱՆ ԾԱՌԱՅՈՒԹՅՈՒՆՆԵՐԻ ԿԱՌԱՎԱՐՄԱՆ ԾԱՌԱՅՈՒԹՅՈՒՆ

ПРОИЗВОДИТСЯ: ГОСУДАРСТВЕННОЕ УПРАВЛЕНИЕ ГРАДОСТРОИТЕЛЬСТВУ

«ՄԱՍՏԱՐԱ» ԱՁ МАСТАРА ПК

ՊՈՒՀ.	ԱՆՈՒՆ ԱԶԳ.	ՍՏՈՐԳՐ.	
ԱՌՈՒ	Ա. ԱԼԵՔՍԱՆՅԱՆ		
ԱՎԱԳԱՑԻՉ	Ռ. ԿԱՐԱՊԵՏՅԱՆ		

«ՄԱՍՏԱՐԱ»
ԱՐՏԱԴՐԱԿԱՆ ԿՈՈՊԵՐԱՏԻՎ

"МАСТАРА" ПК

ՊԱՏՎԻՐԱՏՈՒ--Հ.Հ. ՔԱՂԱՔԱՇԻՆՈՒԹՅԱՆ ՊԵՏԱԿԱՆ ԿՈՄԻՏԵ

պայմանագիր N ՀՀՔԿ-ՀՄԱՇՁԲ-25/1

ՀՀ ՍՅՈՒՆԻՔԻ ՄԱՐԶԻ ՍԻՍԻԱՆ ՀԱՄԱՅՆՔԻ ԳՈՐԱՅՔ ԳՅՈՒՂԻ ԿՐԹԱՀԱՄԱԼԻՐԻ ՇԵՆՔԻ ԲԱՐԵԼԱՎՄԱՆ ԵՎ ՎԵՐԱՆՈՐՈԳՄԱՆ ՆԱԽԱԳԾԱՆԱԽԱՀԱՇՎԱՅԻՆ ՓԱՍՏԱԹՂԹԵՐԻ ՄՇԱԿՄԱՆ ԱՇԽԱՏԱՆՔՆԵՐ

ПРОЕКТНО-СМЕТНАЯ ДОКУМЕНТАЦИЯ НА БЛАГОУСТРОЙСТВО И РЕМОНТНЫЕ РАБОТЫ ОСНОВНОЙ ШКОЛЫ СЕЛА ГОРАЙК, РЕГИОН СЮНИК, РА

ԱՇԽԱՏԱՆՔԱՅԻՆ ՆԱԽԱԳԻԾ
РАБОЧИЙ ПРОЕКТ

ալբոմ N 1/ альбом N 1

նախագծի բաժին «Հակահրդեհային համակարգ »
раздел « Пожарная сигнализация»

ՏՆՕՐԵՆ Ա. ԱԼԵՔՍԱՆՅԱՆ
ПРЕЗИДЕНТ А. АЛЕКСАНЯН
ՆԳՁ Վ. ՄԻՐԶՈՅԱՆ
ГАП В. МИРЗОЯН

ՀԱՄԱՁԱՅՆԵՑՎԱԾ Է

«___»_____2025Թ.

ԱՇԽԱՏԱՆՔԱՅԻՆ ԳԾԱԳՐԵՐԻ ԱՄՓՈՓԱԳԻՐ / РЕЗЮМЕ РАБОЧИХ ЧЕРТЕЖЕЙ

ՀՀ / ПН	ԱՆՎԱՆՈՒՄԸ / НАИМЕНОВАНИЕ	ԾԱՆՈԹ. ВВЕД.
1	Ընդհանուր տվյալներ	ՀԱ-1
	Общие данные	АПС-1
2	Բացատրագիր (Հայ.)	
	Пояцнительная записка (Арм.)	
3	Բացատրագիր (Ռուս.)	
	Пояцнительная записка (Рус.)	
4	Գրաֆիկական նշանակումներ՝ սարքավորումներ և մալուխային գծեր	
	Условные графические обозначения: оборудования и кабельных линий	
5	Կառուցվածքային սխեման	
	Структурная схема	
6	1-ին հարկի ՀԱԱ սարքավորումների դասավորության և տեղադրված մալուխների, հատակագիծ, Մ1:100	
	План расположения оборудования и прокладки кабеля АПС 1-ого этажа, М1:100	
7	2-րդ հարկի ՀԱԱ սարքավորումների դասավորության և տեղադրված մալուխների, հատակագիծ, Մ1:100	
	План расположения оборудования и прокладки кабеля АПС 2-ого этажа, М1:100	
8	Սարքավորումների էլեկտրական միացման դիագրամ	
	Схема электрических подключений оборудования	
9	Սարքավորումների, ապրանքների և նյութերի բնութագրումը (սկիզբ)	
	Спецификация оборудования, изделий и материалов (начало)	
10	Սարքավորումների, ապրանքների և նյութերի բնութագրումը (վերջ)	
	Спецификация оборудования, изделий и материалов (конец)	

ՎԿԱՅԱԿՈՉՈՂ ՓԱՍՏԱԹՂԹԵՐ
ССЫЛОЧНЫЕ ДОКУМЕНТЫ

Նշանակում Обозначение	Անվանում / Наименование
СП 1.13130.2009	"Эвакуационные пути и выходы"
СП 3.13130.2009	"Система оповещения и управления эвакуацией людей при пожаре"
СП 5.13130.2009	"Установки пожарной сигнализации и пожаротушения автоматические"
СП 6.13130.2013	"Системы противопожарной защиты. Электрооборудование. Требования пожарной безопасности"
СП 51.13330.2011	"Защита от шума"
ГОСТ 53325-2012	"Техника пожарная. Технические средства пожарной автоматики. Общие технические требования и методы испытаний"
ГОСТ 31565-2012	"Кабельные изделия. Требования пожарной безопасности"
ГОСТ Р 21.1101-2013	"СПДС. Основные требования к проектной и рабочей документации"
ПУЭ	Правила устройства электроустановок (Издание 7-ое)

ԾԱՆՈԹՈՒԹՅՈՒՆ՝

ՏՎՅԱԼ ՆԱԽԱԳԾՈՒՄ ԿԻՐԱՌՎԱԾ ՆՅՈՒԹԵՐԸ և ՍԱՐՔԱՎՈՐՈՒՄՆԵՐԸ ԿԱՐԵԼԻ Է ՓՈԽԱՐԻՆԵԼ ԱՅԼ ԱՐՏԱԴՐՈՂՆԵՐԻ ՆՈՒՅՆԱՏԻՊ ՍԱՐՔԱՎՈՐՈՒՄՆԵՐՈՎ ՀԱՄԱՁԱՅՆ ՊԱՀԱՆՁՎՈՂ ՑՈՒՑԱՆԻՇՆԵՐԻ:

ПРИМЕЧАНИЕ

УКАЗАННЫЕ В ДАННОМ ПРОЕКТЕ МАТЕРИАЛЫ И ОБОРУДОВАНИЯ МОЖНО ЗАМЕНИТЬ НА АНАЛОГИЧНЫЕ МАТЕРИАЛЫ И ОБОРУДОВАНИЯ ДРУГИХ ПРОИЗВОДИТЕЛЕЙ СОГЛАСНО ТРЕБУЕМЫМ ПАРАМЕТРАМ.

ՊԱՇՏՈՆ	ԱՆՈՒՆ,ԱԶԳԱՆՈՒՆ	ՍՏՈՐԱԳՐ.
ՆԱԽԱԳԱՀ	Ա. ԱԼԵՔՍԱՆՅԱՆ	
ՆԱԽԱԳԾԵՑ	Ռ. ԿԱՐԱՊԵՏՅԱՆ	

ՀՀ ՍՅՈՒՆԻՔԻ ՄԱՐԶԻ ՍԻՍԻԱՆ ՀԱՄԱՅՆՔԻ ԳՈՐԱՅՔ ԳՅՈՒՂԻ ԿՐԹԱՅԱՄՍԼԻՐԻ ՇԵՆՔԻ ԲԱՐԵԼԱՎՄԱՆ ԵՎ ՎԵՐԱՆՈՐԳՄԱՆ ՆԱԽԱԳԾԱՆԱՀԱՇՎԱՊԻՆ ՓԱՍՏԱԹՂԹԵՐԻ ՄՇԱԿՄԱՆ ԱՇԽԱՏԱՆՔՆԵՐ:
ПРОЕКТНО-СМЕТНАЯ ДОКУМЕНТАЦИЯ НА БЛАГОУСТРОЙСТВО И РЕМОНТНЫЕ РАБОТЫ ОСНОВНОЙ ШКОЛЫ СЕЛА ГОРАЙК, РЕГИОН СЮНИК, РА

ՊԵՏԱԿԱՆ ՀՅՈՒՍԱՓԱՆՈՒԹՅԱՆ ԿՈՄԻՏԵ/ КОМИТЕТ ПО ГРАДОСТРОИТЕЛЬСТВУ

«ՄԱՍՏԱՐԱ» ԱԿ МАСТАРА ПК

ԻՆԺԵՆԵՐԱԿԱՆ ՄԱՍ /ИНЖЕНЕРНАЯ ЧАСТЬ

Ընդհանուր տվյալներ
Общие данные

ՓՈՒԼ ЭТАП	ԹԵՐԹ ЛИСТ	ԹԵՐԹԵՐ ЛИСТЕР
ԱՆ/РП	1	10

Ընդհանուր ցուցումներ

1. Աշխատանքային փաստաթղթերը մշակվել են Հաճախորդից ստացված տեխնիկական բնութագրերի և նախնական տվյալների հիման վրա:

2. Աշխատանքային փաստաթղթերը համապատասխանում են գործող տեխնիկական կանոնակարգերի, ստանդարտների և կանոնների պահանջներին:

3. Աշխատանքային փաստաթղթերը իրականացվել են պահանջներին համապատասխան.
- СП 1.13130.2009 "Эвакуационные пути и выходы";
- СП 3.13130.2009 "Система оповещения и управления эвакуацией людей при пожаре";
- СП 5.13130.2009 "Установки пожарной сигнализации и пожаротушения автоматические";
- СП 6.13130.2013 "Системы противопожарной защиты. Электрооборудование. Требования пожарной безопасности";
- СП 51.13330.2011 "Защита от шума";
- ГОСТ 53325-2012 "Техника пожарная. Технические средства пожарной автоматики. Общие технические требования и методы испытаний";
- ГОСТ 31565-2012 "Кабельные изделия. Требования пожарной безопасности";
- ГОСТ Р 21.1101-2013 "СПДС. Основные требования к проектной и рабочей документации";
- ПУЭ изд.7 "Правила устройства электроустановок".
- РД 78.145-93 "Системы и комплексы охранной, пожарной и охранно-пожарной сигнализации. правила производства и приемки работ";
- РД 25.953-90 "Системы автоматические пожаротушения, пожарной, охранной и охранно-пожарной сигнализации. Обозначения условные графические элементов связи".

4. Այս փաստաթղթավորումը նախատեսում է ՀՀ, ք.Երևան, N33 Մ. Նալբանդյանի անվան միջնակարգ դպրոցի նոր մարզադահլիճի հակահրդեհային ավտոմատ ահազանգման սարքավորում:

5. Հակահրդեհային ազդարարման ավտոմատ համակարգի (այսուհետ՝ ՀԱՀ) ալգորիթմ.
Պաշտպանված գոտիներից մեկում բռնկված հրդեհի դեպքում «Հրդեհ» ազդանշանն առաջանում է.
- ծխի օպտոէլեկտրոնային հասցեավոր անալոգային "ИП 212-64 прот.R3",
- ջերմային առավելագույն դիֆերենցիալ հասցեագրվող անալոգային "ИП 101-29-PR прот.R3" դետեկտորները միացված են ըստ տրամաբանական սխեմայի "ԿԱՄ";
- ձեռքի ազդարկիչ կետեր "ИПР 513-11 прот.R3".
Միևնույն ժամանակ, համաձայն համակարգում առկա «Կրակ» ազդանշանի, ռելեի մոդուլների, հրդեհային ազդանշանային կառավարման սարքերի և հասցեավոր նիշերերի ելքերում առաջանում են հետևյալ հրամանները.
- գործարկել նախազգուշական լուսային և ձայնային համակարգը "ОПОП 124 прот.R3",
- ռելեի մոդուլի վրա "РМ-4К прот. R3" օդափոխության համակարգի անջատում.
-

6. Սարքավորումների տեղադրում

Տարհանման ուղիների միջանցքներում չի թույլատրվում տեղադրել 2 մ-ից պակաս բարձրության վրա գտնվող պատերի հարթությունից դուրս ցցված սարքավորումներ:

Տեղադրեք ձեռքի հրդեհային դետեկտորները հատակի մակարդակից բարձրության վրա՝1,5 մ; դռան շրջանակից՝0,1 մ:

Տեղադրեք հրդեհային դետեկտորներ ըստ պլանների: Թույլատրվում է փոխել դետեկտորների տեղադրումը տեղում՝հաշվի առնելով լամպերի, օդափոխության անցքերը, բայց անհրաժեշտ է հաշվի առնել գործող կարգավորող փաստաթղթերի պահանջները:

Գծային ծխի դետեկտորի ճառագայթիչը և ընդունիչը (ընդունիչն ու ռեֆլեկտորը) պետք է տեղադրվեն պատերի, միջնապատերի, սյուների և այլ կոշտ կապի ապահովման այլ կառույցների վրա, որպեսզի դրանց օպտիկական առանցքն անցնի առնվազն 0,1 մ հեռավորության վրա և ոչ ավելի: Հատակի մակարդակից 0.6 մ հեռավորության վրա: Դետեկտորները պետք է տեղադրվեն այնպես, որ դրանց օպտիկական առանցքներից մինչև պատեր և հարակից օբյեկտները նվազագույն հեռավորությունը լինի առնվազն 0,5 մ:

Կառավարման և հսկիչ սարքերը պետք է տեղադրվեն չայրվող նյութերից պատերի, միջնապատերի և կառույցների վրա: Այս սարքավորումների տեղադրումը թույլատրվում է այրվող նյութերից պատրաստված կառուցվածքների վրա, պայմանով, որ այդ կառույցները պաշտպանված լինեն առնվազն 1 մմ հաստությամբ պողպատե թերթով կամ առնվազն 10 մմ հաստությամբ այլ այրվող նյութով: Այս դեպքում թերթի նյութը պետք է դուրս գա առնվազն 0,1 մ-ով տեղադրվելիք սարքավորումների եզրագծից այն կողմ:Տեղադրեք սարքավորումները՝համաձայն արտադրողի տեղադրման հրահանգների և սույն աշխատանքային փաստաթղթերի:

1. Նախագիծը նախատեսում է օգտագործել "ПожТехКабель РТК-Line". հրդեհակայուն մալուխային գիծ

Տեղադրեք տագնապի շղթզները մալուխային սակառներում:

Պատերի և առաստաղների միջով անցնելիս մալուխներ անցկացրեք մետաղական խողովակով:

Տագնապի շղթաները տեղադրելու ժամանակ անհրաժեշտ է համապատասխանել Տեղադրման հրահանգներում տրված ընդհանուր պահանջներին "ПожТехКабель РТК-Line".

Հրդեհային անվտանգության համակարգերի զուգահեռ խմբային մալուխի տեղադրմամբ, այն կառույցների զբաղվածության մակարդակը, որոնց մեջ տեղադրված է մալուխը, չպետք է գերազանցի 40% -ը:

Հոսանքի մալուխը պետք է տեղադրվի ցածր ընթացիկ մալուխային երթուղիներից առնվազն 0,5 մ հեռավորության վրա:

Մալուխը կտրվում է երթուղիների հսկիչ չափումից հետո՝հաշվի առնելով միացման համար մալուխը կտրելու մարժան:

2. Հրդեհային ազդանշանային կայանի էլեկտրամատակարարում

Ըստ ՊՈՒՇ- ի և СП 5.13130.2009- ի՝հրդեհային ազդարարման և նախազգուշացման կայանքները՝ էլեկտրաէներգիայի մատակարարման հուսալիությունն ապահովելու տեսանկյունից, դասակարգվում են որպես 1-ին կարգի էլեկտրաէներգիայի սպառողներ, հետևաբար, էլեկտրասնուցումը մատակարարվում է ցանցից՝անկախ էներգիայի սնման աղբյուրների միջոցով: Անկախ սնուցման աղբյուրներին անցումը տեղի է ունենում ավտոմատ կերպով, երբ հիմնական էներգիան կորչում է՝առանց տագնապ առաջացնելու.
- հիմնական սնուցումը - ցանց 220Վ, 50Հg,
- պահուստային սնուցման աղբյուր - АКБ 12Վ (մարտկոց).

ГОСТ Р53325-2012- ի և СП5.13130.2009- ի համաձայն՝ հասցեավոր անկախ սնուցման "ИВЭПР RS-R3" աղբյուրը օգտագործվում են հակահրդեհային ազդանշանային և նախազգուշական համակարգերի սարքերի և սարքերի էլեկտրամատակարարման համար՝ ապահովելով աշխատանքի վերահսկողություն:

220 Վ լարման ամբողջական անջատման դեպքում պահեստային մարտկոցները թույլ են տալիս սարքավորմանը աշխատել 24 ժամ սպասման ռեժիմում և 1 ժամ տագնապի ռեժիմում:

9. Հողանցում

Սպասարկող անձնակազմի էլեկտրական անվտանգությունն ապահովելու համար, համաձայն СП 5.13130.2009- ի և ՊՈՒՇ- ի պահանջների, հրդեհային ազդանշանային սարքերի իրանները պետք է հուսալիորեն հողանցված լինեն: Հողային սարքերի տեղադրումը պետք է իրականացվի ՊՈՒՇ, СП 76.13330.2016 և այլ կիրառելի կարգավորող փաստաթղթերի պահանջներին համապատասխան:

Հողանցման և զրոյական պաշտպանիչ հաղորդիչների միացումը էլեկտրական սարքավորումների իրաններին պետք է կատարվի եռակցման կամ պտուտակավոր միացման միջոցով:

10. Ահազանգման մալուխային շղթաները, ազդանշանային և էլեկտրահաղորդման գծերի ճյուղավորումը պետք է իրականացվեն տերմինալային բլոկների միջով միացման տուփերում:

11. Նախագծման պահին փաստաթղթերով տրամադրված բոլոր սարքավորումները ունեն համապատասխանության և հրդեհային անվտանգության վկայագրեր: Տեղադրողը նախքան տեղադրումը պետք է ստուգի վկայագրերի վավերությունը:

12. Սույն նախագծին համապատասխան տեղադրման և շահագործման հանձնման աշխատանքներ կատարելիս անհրաժեշտ է խստորեն պահպանել հրդեհային անվտանգության բոլոր կանոնները:

13. Տագնապի և նախազգուշացման համակարգերի տեխնիկական միջոցներ տեղադրելիս պետք է պահպանվեն СНиП, ՊՈՒՇ, СП հրդեհային պաշտպանության համակարգերի պահանջները, առկա պետական և արդյունաբերական ստանդարտները:

14. Աշխատանքային գծագրերը մշակվում են համապատասխան գործող նորմերին, կանոններին և ստանդարտներին համապատասխան:

ՊԱՇՏՈՆ	ԱՆՈՒՆ,ԱԶԳԱՆՈՒՆ	ՍՏՈՐԱԳՐ.	ՀՀ ՍՅՈՒՆԻՔԻ ՄԱՐԶԻ ՍԻՍԻԱՆ ՀԱՄԱՅՆՔԻ ԳՈՐԱՅՔ ԳՅՈՒՂԻ ԿՐԹԱԿԱՄԱԼԻՐԻ ՇԵՆՔԻ ԲԱՐԵԼԱՎՄԱՆ ԵՎ ՎԵՐԱԿԱՌՈՒՑՄԱՆ ՆԱԽԱԳԾԱՆԱԽԱՀԱՇՎԱՅԻՆ ՓԱՍՏԱԹՂԹԵՐԻ ՄՇԱԿՄԱՆ ԱՇԽԱՏԱՆՔՆԵՐ: ПРОЕКТНО-СМЕТНАЯ ДОКУМЕНТАЦИЯ НА БЛАГОУСТРОЙСТВО И РЕМОНТНЫЕ РАБОТЫ ОСНОВНОЙ ШКОЛЫ СЕЛА ГОРАЙК, РЕГИОН СЮНИК, РА	ԻՆԺԵՆԵՐԱԿԱՆ ՄԱՍ /ИНЖЕНЕРНАЯ ЧАСТЬ	ՓՈՒԼ ЭТАП	ԹԵՐԹ ЛИСТ	ԹԵՐԹԵՐ ЛИСТЕР
ՆԱԽԱԳԻԾ	Ա. ԱԼԵՔՍԱՆՅԱՆ			Բացատրագիր (Հայ.) Пояцнительная записка (Арм.)	ԱՆ/РП	2	10
ՆԱԽԱԳԾԵՑ	Ռ. ԿԱՐԱՊԵՏՅԱՆ						
			ՊԱՏՎԻՐԱՏՈՒ՝ ՀՀ ՔԱՂԱՔԱՇԻՆՈՒԹՅԱՆ ԿՈՄԻՏԵ/ КОМИТЕТ ПО ГРАДОСТРОИТЕЛЬСТВУ				
			«ՄԱՍՏԱՐԱ» ԱԿ МАСТАРА ПК				

Общие указания

1. Рабочая документация разработана на основании технического задания и исходных данных, полученных от Заказчика.

2. Рабочая документация соответствует требованиям действующих технических регламентов, стандартов и сводов правил.

3. Рабочая документация выполнена в соответствии с требованиями:
- СП 1.13130.2009 "Эвакуационные пути и выходы";
- СП 3.13130.2009 "Система оповещения и управления эвакуацией людей при пожаре";
- СП 5.13130.2009 "Установки пожарной сигнализации и пожаротушения автоматические";
- СП 6.13130.2013 "Системы противопожарной защиты. Электрооборудование. Требования пожарной безопасности";
- СП 51.13330.2011 "Защита от шума";
- ГОСТ 53325-2012 "Техника пожарная. Технические средства пожарной автоматики. Общие технические требования и методы испытаний";
- ГОСТ 31565-2012 "Кабельные изделия. Требования пожарной безопасности";
- ГОСТ Р 21.1101-2013 "СПДС. Основные требования к проектной и рабочей документации";
- ПУЭ изд.7 "Правила устройства электроустановок".
- РД 78.145-93 "Системы и комплексы охранной, пожарной и охранно-пожарной сигнализации. правила производства и приемки работ";
- РД 25.953-90 "Системы автоматические пожаротушения, пожарной, охранной и охранно-пожарной сигнализации. Обозначения условные графические элементов связи".

4. Данной документацией предусмотрено оснащение системой автоматической пожарной сигнализации нового спортивного зала основной школы N33 им. М. Налбандяна в городе Ереван, РА.

5. Алгоритм работы системы автоматической противопожарной сигнализации (далее АПС):

При возгорании в одной из защищаемых зон, сигнал "Пожар" формируется по срабатыванию:
- дымовых оптико-электронных адресно-аналоговых "ИП 212-64 прот.R3",
- тепловой максимально-дифференциальных адресно-аналоговых "ИП 101-29-PR прот.R3" извещателей включенных по логической схеме "ИЛИ";
- ручных пожарных извещателей "ИПР 513-11 прот.R3".

При этом, по сигналу "Пожар" в системе на выходах релейных модулей, приборах управления оповещением пожарных, адресных меток пожарных формируются команды:
- на запуск системы оповещения свето-звуковой "ОПОП 124 прот.R3",
- на релейном модулье "РМ-4К прот. R3" отключение системы вентиляции.

6. Размещение оборудования

В коридорах на путях эвакуации не допускается размещать оборудование, выступающее из плоскости стен на высоте менее 2 м.

Извещатели пожарные ручные установить на высоте от уровня пола - 1,5 м; от дверной коробки - 0,1м.

Извещатели пожарные установить согласно приведенным планам. Допускается менять размещение извещателей по месту с учетом расположения светильников, вентиляционных отверстий, но при этом необходимо учитывать требования действующих нормативных документов.

Излучатель и приемник (приемо-передатчик и отражатель) линейного дымового пожарного извещателя следует устанавливать на стенах, перегородках, колоннах и других конструкциях, обеспечивающих их жесткое крепление, таким образом, чтобы их оптическая ось проходила на расстоянии не менее 0,1 м и не более 0,6 м от уровня перекрытия. Извещатели следует устанавливать таким образом, чтобы минимальное расстояние от их оптических осей до стен и окружающих предметов было не менее 0,5 м.

Приборы приемно-контрольные и приборы управления следует устанавливать на стенах, перегородках и конструкциях, изготовленных из негорючих материалов. Установка указанного оборудования допускается на конструкциях, выполненных из горючих материалов, при условии защиты этих конструкций стальным листом толщиной не менее 1 мм или другим листовым негорючим материалом толщиной не менее 10 мм. При этом листовой материал должен выступать за контур устанавливаемого оборудования не менее чем на 0,1 м.

Установку оборудования произвести в соответствии с инструкциями по монтажу фирм производителей и настоящей Рабочей документацией.

7. Проектом предусмотрено использование огнестойкой кабельной линии (далее ОКЛ) "ПожТехКабель РТК-Line".

Шлейфы сигнализации проложить в кабель-каналах.

При проходе через стены и перекрытия кабели прокладывать через металлическую трубу.

При монтаже ОКЛ необходимо соблюдать общие требования, приведенные в Инструкции по монтажу ОКЛ "ПожТехКабель РТК-Line".

При параллельной групповой прокладке кабеля систем противопожарной безопасности заполняемость конструкций, в которых прокладывается кабель, не должна превышать 40%.

Прокладку силового кабеля осуществить на расстоянии не менее 0,5м от слаботочных кабельных трасс.

Нарезка кабеля производится после проведения контрольного промера трасс прокладки с учетом запаса на разделку кабеля для подключения.

8. Электроснабжение установки пожарной сигнализации

Согласно ПУЭ и СП 5.13130.2009 установки пожарной сигнализации и оповещения в части обеспечения надежности электроснабжения отнесены к электроприемникам 1 категории, поэтому электропитание осуществляется от сети через резервированные источники питания. Переход на резервированные источники питания происходит автоматически при пропадании основного питания без выдачи сигнала тревоги:

- основное питание - сеть 220 В, 50 Гц;
- резервный источник - АКБ 12В.

В соответствии с ГОСТ Р53325-2012 и СП5.13130.2009 для питания приборов и устройств пожарной сигнализации и оповещения используются адресные резервированные источники питания "ИВЭПР RS-R3", обеспечивающие контроль работоспособности.

В случае полного отключения напряжения 220В, аккумуляторные батареи позволяют работать оборудованию в течение 24 часов в дежурном режиме и 1 часа в режиме тревоги.

9. Заземление

Для обеспечения электробезопасности обслуживающего персонала, в соответствии с СП 5.13130.2009 и требованиями ПУЭ корпуса приборов пожарной сигнализации должны быть надежно заземлены. Монтаж заземляющих устройств выполнить в соответствии с требованиями ПУЭ, СП 76.13330.2016 и других действующих нормативных документов.

Присоединение заземляющих и нулевых защитных проводников к частям электрооборудования должно быть выполнено сваркой или болтовым соединением.

10. Ответвления от кабельной линии АЛС, линии оповещения и питания осуществлять в монтажных ответвительных коробках через клеммные блоки.

11. Все оборудование, предусмотренное документацией, на момент проектирования имеет сертификаты соответствия и Пожарной безопасности. Монтажная организация перед монтажом обязана проверить срок действующих сертификатов.

12. При выполнении монтажных и пусконаладочных работ в соответствии с данным проектом необходимо строго соблюдать все правила пожарной безопасности.

13. При монтаже технических средств сигнализации и системы оповещения должны соблюдаться требования СНиП, ПУЭ, СП Системы противопожарной защиты, действующих государственных и отраслевых стандартов.

14. Рабочие чертежи разработаны в соответствии с действующими нормами, правилами и стандартами.

15. В ходе проектирования было сформировано и передано заказчику техническое задание на электроснабжение системы -АПС.Э.

Սարքավորման պայմանական գրաֆիկական նշանակումներ / Условные графические обозначения оборудования

Դիրք. կոդ. նշանակում Поз. обозначение		Անվանումը / Наименование	Ծանոթագրում Примечание
	ARKn	Հակահրդեհային ազդանշանային կառավարման վահանակ	
		հասցեավոր "R3-РУБЕЖ-2ОП"	
		Прибор приемно-контрольный и управления охранно-пожарный	
		адресный "R3-РУБЕЖ-2ОП"	
	BUIn	Ցուցադրման և կառավարման բլոկ "Рубеж-БИУ"	
		Блок индикации и управления "Рубеж-БИУ"	
	dBTHx.y.z	Ծխի օպտիկական-էլեկտրոնային դետեկտոր	
		անալոգային հասցեական "ИП 212-64 պորտ.R3"	
		Извещатель пожарный дымовой оптико-электронный	
		адресно-аналоговый "ИП 212-64 прот.R3"	
	dBTKx.y.z	Առավելագույն դիֆերենցիալ ջերմային հրդեհային դետեկտոր	
		անալոգային հասցեական "ИП 101-29-PR պորտ.R3"	
		Извещатель пожарный тепловой максимально-дифференциальный	
		адресно-аналоговый "ИП 101-29-PR прот.R3"	
	BTMx.y.z	Ձեռքի հրդեհային հասցեավոր ազդարկիչ	
		Извещатель пожарный ручной адресный электроконтактный	
		"ИПР 513-11 прот.R3"	
	BKLIn	Ծխի օպտիկական գծային միադիրքային դետեկտոր	
		Извещатель пожарный дымовой оптический линейный однопозиционный	
		" ИП 212-52М " (ճառագայթիչ / излучатель)	
	BKLRn	Ծխի օպտիկական գծային միադիրքային դետեկտոր	
		Извещатель пожарный дымовой оптический линейный однопозиционный	
		" ИП 212-52М " (ընդունիչ / приемник)	
ИЗ	IZx.y.z	Շղթայի մեկուսիչ / Изолятор шлейфа "ИЗ-1 прот.R3"	
АМП4	AMx.y.z	հասցեավոր նիշ / Метка адресная "АМП-4 прот.R3"	
	BIALSx.y.z	Լույսաձայնի համակցված անվտանգության և հրդեհային ազդարկիչ	
		հասցեավոր "ОПОП 124 прот.R3"	
		Оповещатель охранно-пожарный комбинированный свето-звуковой	
		адресный "ОПОП 124 прот.R3"	
	nUGx.y.z	Երկրորդային էլեկտրամատակարարման աղբյուր, հասցեավոր	
		Источник вторичного электропитания резервированный адресный	
		"ИВЭПР 12/3,5 RS-R3 исп. 2×12 БР"	

Դիրք. կոդ. նշանակում Поз. обозначение		Անվանումը / Наименование	Ծանոթագրում Примечание
	UGRn	Պահուստային սնման բլոկ	
		Бокс резервного питания "БР12 исп. 2х12"	
РМ-4К	xSCy.z	Ռելեային մոդուլ հասցեավոր "РМ-4К прот. R3"	
		Адресный релейный модуль "РМ-4К прот. R3"	
МС-1	MCn	Ինտերֆեյսի մոդուլ / Модуль сопряжения "R3-МС-1"	
	PCn	Կենտրոնական ցուցադրում և կառավարման միավոր	
		Центральный прибор индикации и управления	
		ЦПИУ "Рубеж-АРМ" ПАСН.425532.008-01.02.04.01	

Նշում - Նշանների ցուցակում. X - սարքի համար, y - հասցեի տողի համար, z - հասցեի համար, n - սարքի սերիական համար, էլեկտրոնային շենքի համար, r - հարկի համար, d - ՅԿՊՏ համար:

Примечание - В перечне условных обозначений: x - номер прибора, y - номер адресной линии связи, z - номер адреса, n - порядковый номер устройства, e - номер здания, r - номер этажа, d - номер ЗКПС.

Մալուխային գծերի պայմանական գրաֆիկական նշանակումներ / Условные графические обозначения кабельных линий

№ кабеля	Марка кабеля	Назначение /	Գրաֆ. նշանակում Граф. обозначение
Ax.y	КПСС$нг(A)$-FRLS 1x2x0,5	ՀԱԱ հասցեավոր կապի գիծ	
		Адресная линия связи АПС	
Pn	КПСС$нг(A)$-FRLS 1x2x1,5	ՀԱԱ սնման գիծ 12Վ	
		Линия питания АПС 12В	
RLn	СПЕЦЛАН FTP-3$нг(A)$-FRLS 2x2x0,52	Ինտերֆեյսի գիծ R3-LINK	
		Линия интерфейса R3-LINK	
SH.n	КПСС$нг(A)$-FRLS 1x2x0,5	ՀԱ անհասցե շղթա	
		Шлейф безадресной ПС	
		Խմբային մալուխի երթուղյանցում	
		Групповая прокладка кабелей	

Նշում - Նշանների ցուցակում. X - սարքի համար, y - հասցեի կապի գծի համար, n- ը սարքի սերիական համարն է, e- ը `շենքի համարը:

Примечание - В перечне условных обозначений: x - номер прибора, y - номер адресной линии связи, n - порядковый номер устройства, e - номер здания.

ՓՈՒԼ ЭТАП	ԹԵՐԹԵՐ ЛИСТ	ԹԵՐԹԵՐ ЛИСТЕР	
ԱՍ/ՊՊ	4	10	

ՀԻՆԺԵՆԵՐԱԿԱՆ ՄԱՍ /ИНЖЕНЕРНАЯ ЧАСТЬ

Գրաֆիկական նշանակումներ սարքավորումների և մալուխային գծերի
Условные графические обозначения: оборудования и кабельных линий

ՀԱՅԱՍՏԱՆԻ ՀԱՆՐԱՊԵՏՈՒԹՅԱՆ ԿԱՌԱՎԱՐՈՒԹՅԱՆ ՔԱՂԱՔԱՇԻՆՈՒԹՅԱՆ ԿՈՄԻՏԵ
ՀԵՐԱՎՈՐՈՒՄ ՆԱԽԱԳԾԱՅԻՆ ՓԱՍՏԱԹՈՒՂԹԱԿԱՆ ՀԱՄԱԼՍԱՐԱՆ

ПРИ ПРАВИТЕЛЬСТВЕ РЕСПУБЛИКИ АРМЕНИЯ КОМИТЕТ ПО ГРАДОСТРОИТЕЛЬСТВУ
ОСНОВНОЙ ШКОЛЫ СЕЛА ГОРАЙК. РЕГИОН СЮНИК. РА
ПРОЕКТНО СМЕТНАЯ ДОКУМЕНТАЦИЯ НА БЛАГОУСТРОЙСТВО И РЕМОНТНЫЕ РАБОТЫ

«ՄԱՍՏԱՐԱ ԱՀ» ՄԱՍՏԱՐԱ ՊԿ

ՊԱՇՏՈՆ.	ԱՌԱՋԱՏԱՐ.	ՍՏՈՒԳՎԱԾ.	
ԱՌՈՒՄԳԱՅ	Ա. ԱԼԵՔՍԱՆՅԱՆ		
ԱՌԱՋԱԳԾԵՑ	Ռ. ԿԱՐԱՊԵՏՅԱՆ		

ԿԱՌՈՒՑՎԱԾՔԱՅԻՆ ՍԽԵՄԱ
СТРУКТУРНАЯ СХЕМА

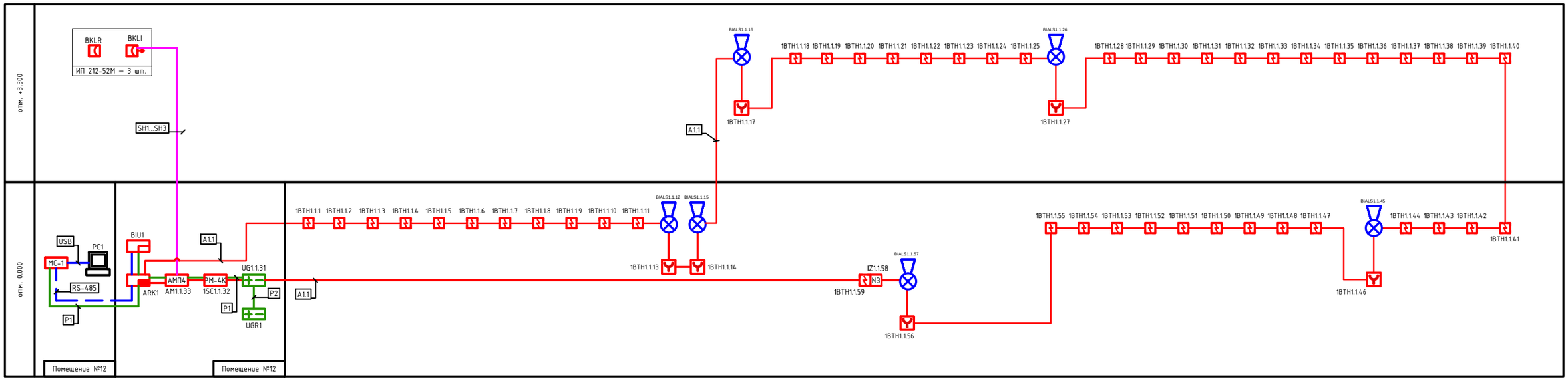

	ՊԱՇՏՈՆ	ԱՆՈՒՆ,ԱԶԳԱՆՈՒՆ	ՍՏՈՐԳՐ.	ՀՀ ՍՅՈՒՆԻՔԻ ՄԱՐԶԻ ՍԻՍԻԱՆ ՀԱՄԱՅՆՔԻ ԳՈՐԱՅՍՔ ԳՅՈՒՂԻ ԿՐԹԱՀԱՄԱԼՍԱՐԱՆԻ ՇԵՆՔԻ ԲԱՐԵԼԱՎՄԱՆ ԵՎ ՎԵՐԱՆՈՐՈԳՄԱՆ ՆԱԽԱԳԾԱՆԱՀԱՏԱԿԱՅԻՆ ՓԱՍՏԱԹՂԹԵՐԻ ՄԵՋԿՄԱՆ ԱՇԽԱՏԱՆՔՆԵՐ: ПРОЕКТНО-СМЕТНАЯ ДОКУМЕНТАЦИЯ НА БЛАГОУСТРОЙСТВО И РЕМОНТНЫЕ РАБОТЫ ОСНОВНОЙ ШКОЛЫ СЕЛА ГОРАЙК, РЕГИОН СЮНИК, РА	ԻՆԺԵՆԵՐԱԿԱՆ ՄԱՍ /ИНЖЕНЕРНАЯ ЧАСТЬ	ՓՈՒԼ ЭТАП	ԹԵՐԹ ЛИСТ	ԹԵՐԹԵՐ ЛИСТЕР
	ՆԱԽԱԳԱՀ	Ա. ԱԼԵՔՍԱՆՅԱՆ			Կառուցվածքային սխեմա Структурная схема	ԱՆ/РП	5	10
	ՆԱԽԱԳԾԵՑ	Ռ. ԿԱՐԱՊԵՏՅԱՆ						
				ՊԱՏՎԻՐԱՏՈՒ՝ ՀՀ ՔԱՂԱՔԱՇԻՆՈՒԹՅԱՆ ԿՈՄԻՏԵ/ КОМИТЕТ ПО ГРАДОСТРОИТЕЛЬСТВУ				
				«ՄԱՍՏԱՐԱ» ԱԿ МАСТАРА ПК				

ԱՌԱՋԻՆ ՀԱՐԿԻ ՀԱԱ ՍԱՐՔԱՎՈՐՈՒՄՆԵՐԻ ԴԱՍԱՎՈՐՈՒԹՅԱՆ
ԵՎ ՏԵՂԱԴՐՎԱԾ ՄԱԼՈՒԽՆԵՐԻ ՀԱՏԱԿԱԳԻԾ
ПЛАН РАСПОЛОЖЕНИИЯ ОБОРУДОВАНИЯ И ПРОКЛАДКИ
КАБЕЛЯ АПС 1-ОГО ЭТАЖА

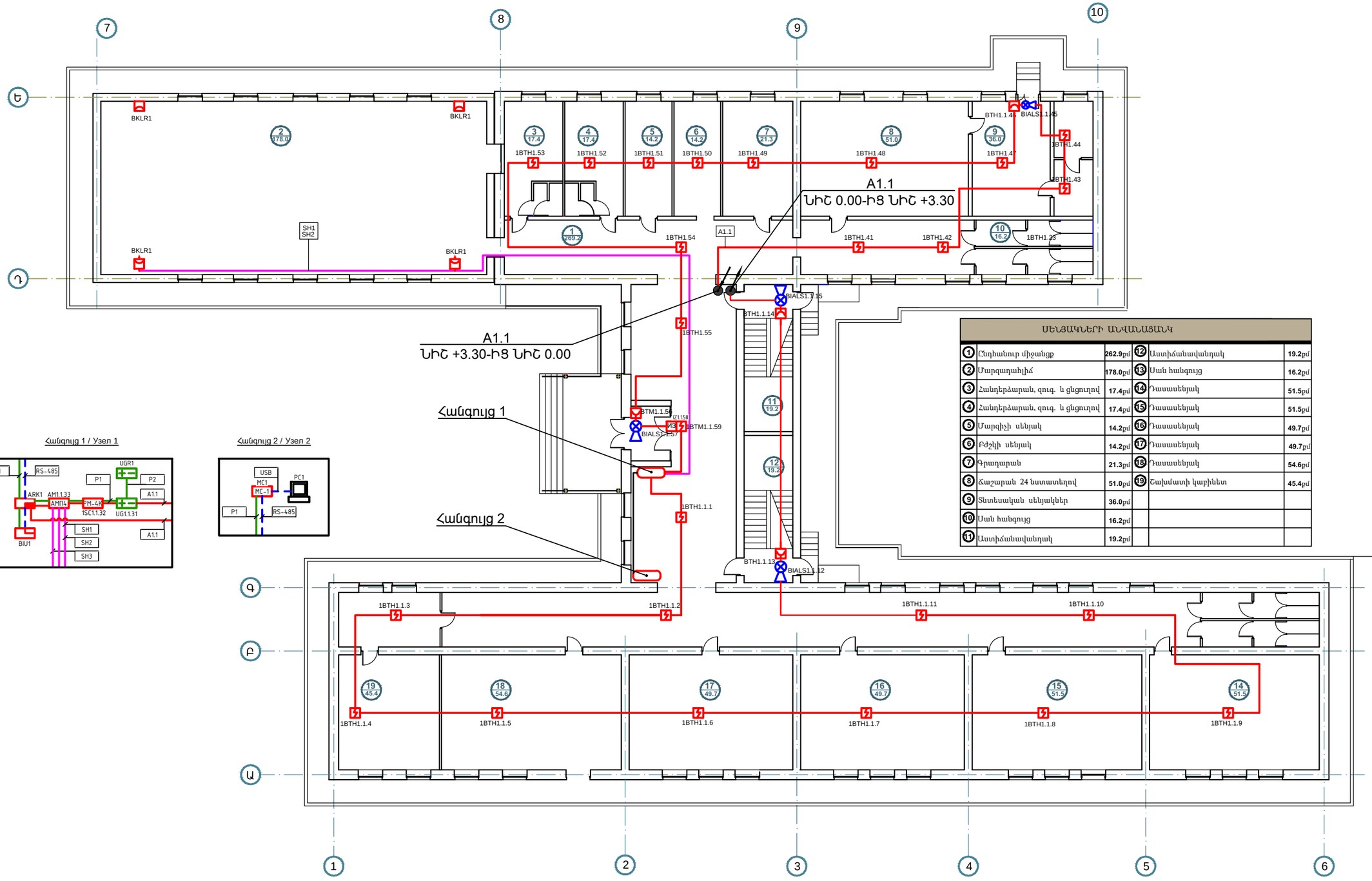

ՍԵՆՅԱԿՆԵՐԻ ԱՆՎԱՆԱՑԱՆԿ					
1	Ընդհանուր միջանցք	262.9քմ	12	Աստիճանավանդակ	19.2քմ
2	Մարզադահլիճ	178.0քմ	13	Սան հանգույց	16.2քմ
3	Հանդերձարան, զուգ. և ցնցուղով	17.4քմ	14	Դասասենյակ	51.5քմ
4	Հանդերձարան, զուգ. և ցնցուղով	17.4քմ	15	Դասասենյակ	51.5քմ
5	Մարզիչի սենյակ	14.2քմ	16	Դասասենյակ	49.7քմ
6	Բժշկի սենյակ	14.2քմ	17	Դասասենյակ	49.7քմ
7	Գրադարան	21.3քմ	18	Դասասենյակ	54.6քմ
8	Հաշարան 24 նստատեղով	51.0քմ	19	Հախմատի կաբինետ	45.4քմ
9	Տնտեսական սենյակներ	36.0քմ			
10	Սան հանգույց	16.2քմ			
11	Աստիճանավանդակ	19.2քմ			

ՊԱՏՏՈՆ	ԱՆՈՒՆ,ԱԶԳԱՆՈՒՆ	ՍՏՈՐԱԳՐ.
ՆԱԽԱԳԱՀ	Ա. ԱԼԵՔՍԱՆՅԱՆ	
ՆԱԽԱԳԾԵՑ	Ռ. ԿԱՐԱՊԵՏՅԱՆ	

ՀՀ ՍՅՈՒՆԻՔԻ ՄԱՐԶԻ ՍԻՍԻԱՆ ՀԱՄԱՅՆՔԻ ԳՈՐԱՅՔ ԳՅՈՒՂԻ ԿՐԹԱՅԱՍՍԼԻՐԻ ՇԵՆՔԻ ԲԱՐԵԼԱՎԱՄԱՆ ԵՎ ՎԵՐԱՆՈՐՈԳՄԱՆ ՆԱԽԱԳԾԱՆԱՀԱՇՎԱՊԱՀԱ ՓԱՍՏԱԹՂԹԵՐԻ ՄՇԱԿՄԱՆ ԱՇԽԱՏԱՆՔՆԵՐ:
ПРОЕКТНО -СМЕТНАЯ ДОКУМЕНТАЦИЯ НА БЛАГОУСТРОЙСТВО И РЕМОНТНЫЕ РАБОТЫ ОСНОВНОЙ ШКОЛЫ СЕЛА ГОРАЙК, РЕГИОН СЮНИК, РА

ՊԱՏՎԻՐԱՏՈՒ՝ ՀՀ ՔԱՂԱՔԱՇԻՆՈՒԹՅԱՆ ԿՈՄԻՏԵ/ КОМИТЕТ ПО ГРАДОСТРОИТЕЛЬСТВУ

«ՄԱՍՏԱՐԱ» ԱԿ МАСТАРА ПК

ԻՆԺԵՆԵՐԱԿԱՆ ՄԱՍ /ИНЖЕНЕРНАЯ ЧАСТЬ

1-ին հարկի ՀԱԱ սարքավորումների դասավորության և տեղադրված մալուխների, հատակագիծ, Մ1:100
План расположения оборудования и прокладки кабеля АПС 1-ого этажа, М1:100

ՓՈՒԼ ЭТАП	ԹԵՐԹ ЛИСТ	ԹԵՐԹԵՐ ЛИСТЕР
ԱՆ/РП	6	10

ԵՐԿՐՈՐԴ ՀԱՐԿԻ ՀԱԱ ՍԱՐՔԱՎՈՐՈՒՄՆԵՐԻ ԴԱՍԱՎՈՐՈՒԹՅԱՆ
ԵՎ ՏԵՂԱԴՐՎԱԾ ՄԱԼՈՒԽՆԵՐԻ ՀԱՏԱԿԱԳԻԾ
ПЛАН РАСПОЛОЖЕНИИЯ ОБОРУДОВАНИЯ И ПРОКЛАДКИ
КАБЕЛЯ АПС 2-ОГО ЭТАЖА

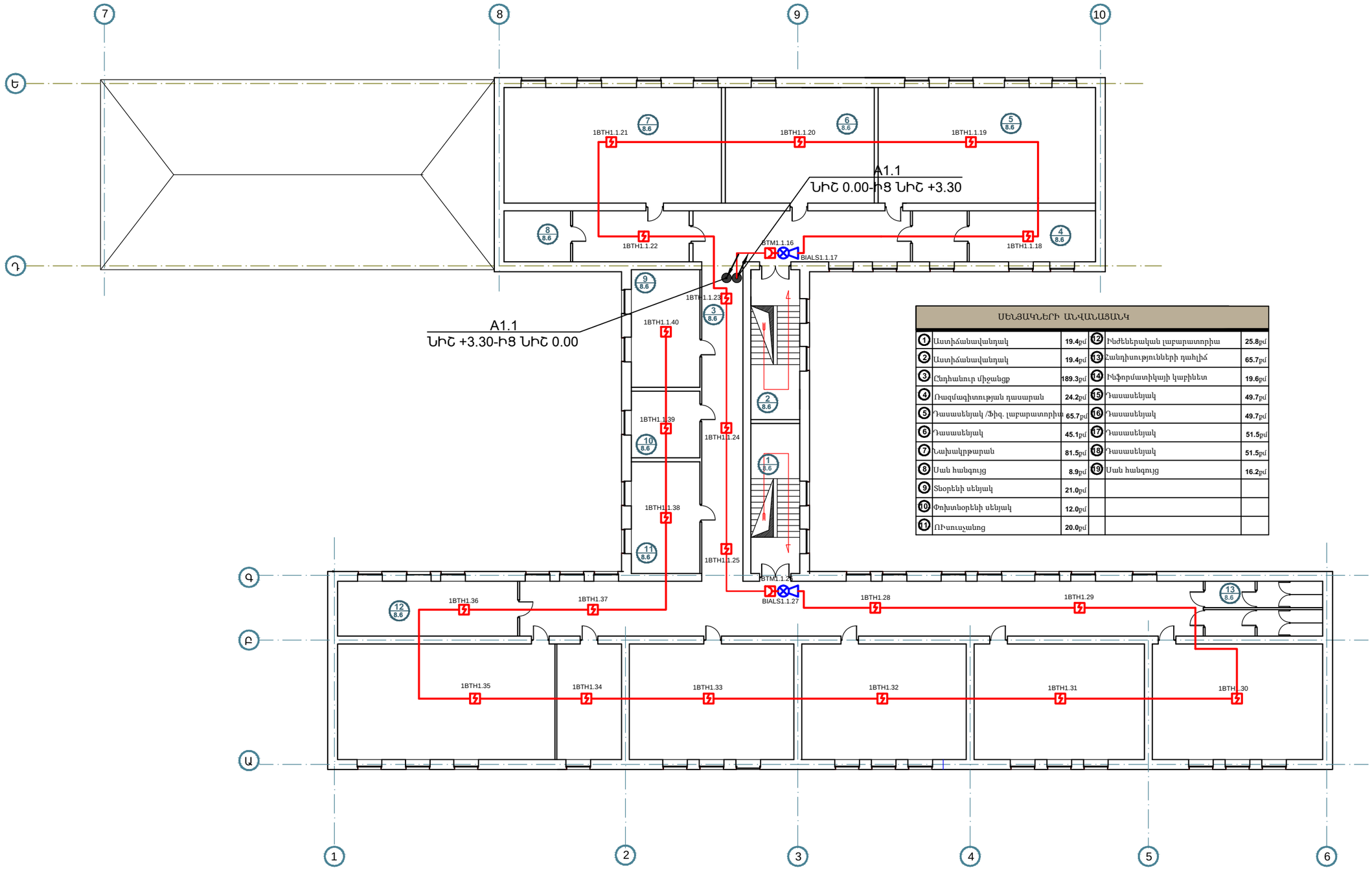

ՍԵՆՅԱԿՆԵՐԻ ԱՆՎԱՆԱՑԱՆԿ					
1	Աստիճանավանդակ	19.4քմ	12	Ինժեներական լաբարատորիա	25.8քմ
2	Աստիճանավանդակ	19.4քմ	13	Հանդիսությունների դահլիճ	65.7քմ
3	Ընդհանուր միջանցք	189.3քմ	14	Ինֆորմատիկայի կաբինետ	19.6քմ
4	Ռազմագիտության դասարան	24.2քմ	15	Դասասենյակ	49.7քմ
5	Դասասենյակ /Ֆիզ. լաբարատորիա	65.7քմ	16	Դասասենյակ	49.7քմ
6	Դասասենյակ	45.1քմ	17	Դասասենյակ	51.5քմ
7	Նախակրթարան	81.5քմ	18	Դասասենյակ	51.5քմ
8	Սան հանգույց	8.9քմ	19	Սան հանգույց	16.2քմ
9	Տնօրենի սենյակ	21.0քմ			
10	Փոխտնօրենի սենյակ	12.0քմ			
11	ՈՒսուսչանոց	20.0քմ			

ՊԱՏՏՈՆ	ԱՆՈՒՆ,ԱԶԳԱՆՈՒՆ	ՍՏՈՐԳՐ.
ՆԱԽԱԳԱՀ	Ա. ԱԼԵՔՍԱՆՅԱՆ	
ՆԱԽԱԳԾԵՑ	Ռ. ԿԱՐԱՊԵՏՅԱՆ	

ՀՀ ՍՅՈՒՆԻՔԻ ՄԱՐԶԻ ՍԻՍԻԱՆ ՀԱՄԱՅՆՔԻ ԳՅՈՒՂԱՅԻՆ ԿՈՄՈՒՆԱԼ ԾԱՌԱՅՈՒԹՅԱՆ ՇԵՆՔԻ ԲԱՐԵԼԱՎՄԱՆ ԵՎ ՎԵՐԱՆՈՐՈԳՄԱՆ ՆԱԽԱԿՁԵՌԱԿԱՑՎԱԾ ՓԱՍՏԱԹՂԹԵՐԻ ՄՇԱԿՄԱՆ ԱՇԽԱՏԱՆՔՆԵՐ՝
ПРОЕКТНО-СМЕТНАЯ ДОКУМЕНТАЦИЯ НА БЛАГОУСТРОЙСТВО И РЕМОНТНЫЕ РАБОТЫ ОСНОВНОЙ ШКОЛЫ СЕЛА ГОРАЙК, РЕГИОН СЮНИК, РА

ՊԱՏՎԻՐԱՏՈՒ՝ ՀՀ ՔԱՂԱՔԱՇԻՆՈՒԹՅԱՆ ԿՈՄԻՏԵ/ КОМИТЕТ ПО ГРАДОСТРОИТЕЛЬСТВУ

«ՄԱՍՏԱՐԱ» ԱԿ МАСТАРА ПК

ԻՆԺԵՆԵՐԱԿԱՆ ՄԱՍ /ИНЖЕНЕРНАЯ ЧАСТЬ

2-րդ հարկի ՀԱԱ սարքավորումների դասավորության և տեղադրված մալուխների, հատակագիծ, Մ1:100
План расположения оборудования и прокладки кабеля АПС 2-ого этажа, М1:100

ՓՈՒԼ ЭТАП	ԹԵՐԹ ЛИСТ	ԹԵՐԹԵՐ ЛИСТЕР
ԱՆ/РП	7	10

Հրդեհի ընդունիչ-հսկիչ և կառավարման սարքի բնորոշ դիագրամ
Типовая схема подключения прибора приемно-контрольного и управления охранно-пожарного адресного "Рубеж-2ОП прот. R3" (ARK)

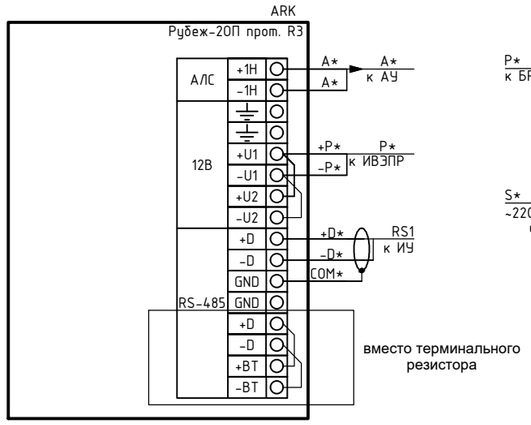

Երկրորդային սնման հասցեագրված երկրորդ աղբյուրի բնորոշ դիագրամ
Типовая схема подключения источника вторичного электропитания резервированного адресного "ИВЭПР 12/2 RS-R3", "ИВЭПР 12/3.5 RS-R3", "ИВЭПР 12/5 RS-R3" (xUGy.z)

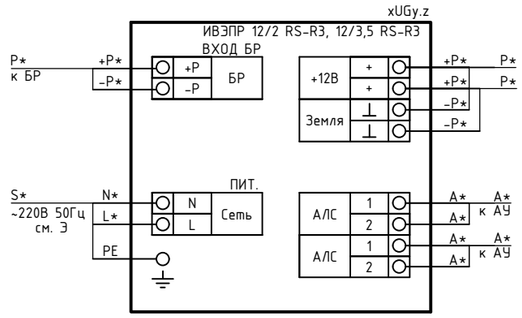

Հասցեավոր ռելեային մոդուլի բնորոշ դիագրամ
Типовая схема подключения адресного релейного модуля "РМ-4К прот. R3"(xSCy.z)

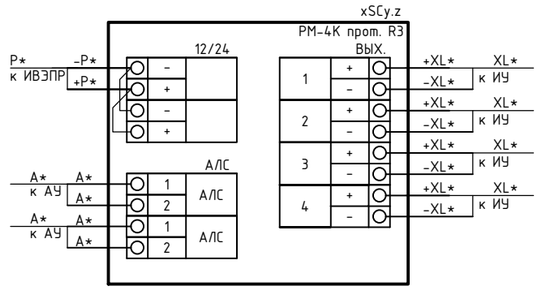

Ինտերֆեյսի մոդուլի բնորոշ դիագրամ
Типовая схема подключения модуля сопряжения "МС-1"(MS)

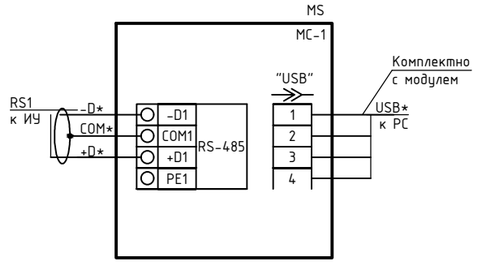

Հրդեհային հասցեի նիշի բնորոշ դիագրամ
Типовая схема подключения адресной метки пожарной "АМП-4 прот. R3"(APx.y.z)

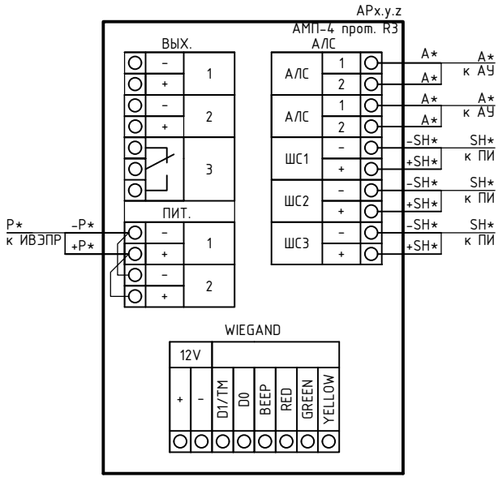

"ИП 212-52М" (BKLI) օպտիկական-էլեկտրոնային զծային հրդեհային դետեկտորի դիագրամը
Типовая схема подключения извещателя пожарного дымового оптико-электронного линейного "ИП 212-52М" (BKLI)

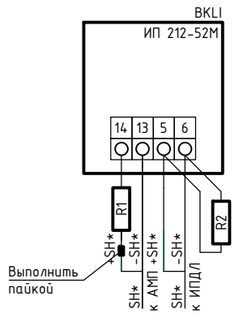

Պահուստային սնման բլոկի բնորոշ դիագրամ
Типовая схема подключения бокса резервого питания "БР-12" (UGR)

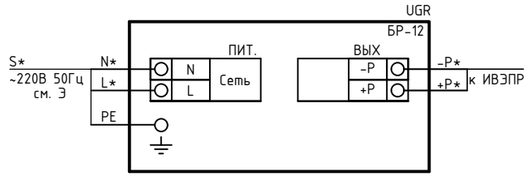

Ձեռքի հասցեագրվող հրդեհային դետեկտորի բնորոշ դիագրամ
Типовая схема подключения извещателя пожарного ручного электроконтактного адресного "ИПР 513-11 прот. R3" (xBTMy.z)

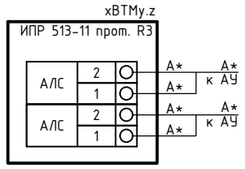

Ծխի դետեկտորի օպտիկական-էլեկտրոնային անալոգային հասցեավոր դետեկտորի բնորոշ դիագրամ
Типовая схема подключения извещателя пожарного дымового оптико-электронного адресно-аналогового "ИП 212-64 прот. R3" (xBTHy.z)

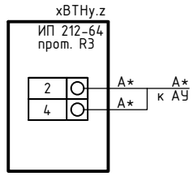

Շղթայի մեկուսիչի բնորոշ դիգրամը
Типовая схема подключения изолятора шлефа "ИЗ-1 прот.R3" (xIZy.z)

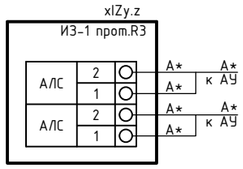

Ղեկտորների և լուսային ազդասարքերի միացման բնորոշ դիագրամը
Типовая схема подключения извещательлей и световых оповещателей

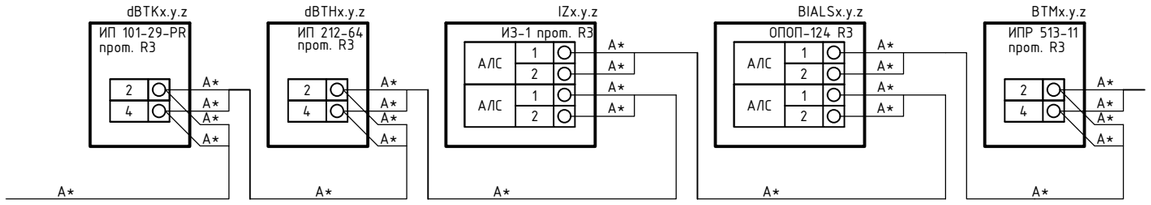

ՊԱՇՏՈՆ	ԱՆՈՒՆ,ԱԶԳԱՆՈՒՆ	ՍՏՈՐԳՐ.	ՀՀ ՍՅՈՒՆԻՔԻ ՄԱՐԶԻ ՍԻՍԻԱՆ ՀԱՄԱՅՆՔԻ ԳՈՐՈՍԻ ԳՅՈՒՂԻ ԿՐԹԱՀԱՄԱԼԻՐԻ ՇԵՆՔԻ ԲԱՐԵԼԱՎՄԱՆ ԵՎ ՎԵՐԱՆՈՐՈԳՄԱՆ ԱՇԽԱՏԱՆՔԱՅԻՆ ԳԱՂԱՓԱՐԱՅԻՆ ՓԱՍՏԱԹՂԹԻՐ ՄՇԱԿՄԱՆ ԱՇԽԱՏԱՆՔՆԵՐ: ПРОЕКТНО-СМЕТНАЯ ДОКУМЕНТАЦИЯ НА БЛАГОУСТРОЙСТВО И РЕМОНТНЫЕ РАБОТЫ ОСНОВНОЙ ШКОЛЫ СЕЛА ГОРАЙК, РЕГИОН СЮНИК, РА	ԻՆԺԵՆԵՐԱԿԱՆ ՄԱՍ /ИНЖЕНЕРНАЯ ЧАСТЬ	ՓՈՒԼ ЭТАП	ԹԵՐԹ ЛИСТ	ԹԵՐԹԵՐ ЛИСТЕР
ՆԱԽԱԳԱՀ	Ա. ԱԼԵՔՍԱՆՅԱՆ			Սարքավորումների էլեկտրական միացման դիագրամ Схема электрических подключений оборудования	ԱՆ/РП	8	10
ՆԱԽԱԳԾԵՑ	Ռ. ԿԱՐԱՊԵՏՅԱՆ		ՊԵՏԱԿԱՆ ՀԱՍՏԱՏՈՒԹՅՈՒՆ ԿՈՄԻՏԵ/ КОМИТЕТ ПО ГРАДОСТРОИТЕЛЬСТВУ				
			«ՄԱՍՏԱՐԱ» ԱԿ МАСТАРА ПК				

Դիրք Позиция	Անվանումը և տեխնիկական բնութագիրը / Наименование и техническая характеристика	Տիպը, ապրանքանիշը, փաստաթղթի անվանումը, հարցաթերթիկը Тип, марка, обозначение документа, опросного листа	Սարքավորումներ, ապրանք, նյութի ծածկագիր Код оборудования, изделия, материала	Արտադրական գործարան Завод-изготовитель	Չափման միավորը / Единица измерения	Քանակը / Количество	Միավորի զանգվածը կգ. / Масса единицы, кг.	Ծանոթացում Примечание
	Ընդունիչ և կառավարման սարքեր և ցուցադրման միավորներ Приемно-контрольные приборы и блоки индикации							
1	Հակահրդեհային ազդանշանային կառավարման վահանակ հասցեավոր	R3-РУБЕЖ-2ОП		ООО "КБ Пожарной Автоматики"	հ. / шт.	1		
	Прибор приемно-контрольный и управления охранно-пожарный адресный							
2	Կենտրոնական ցուցադրում և կառավարման միավոր (սեղանի)	Рубеж-АРМ ПАСН.425532.008-01.02.04.01		ООО "КБ Пожарной Автоматики"	հ. / шт.	1		
	Центральный прибор индикации и управления (настольное исполнение)							
3	Ցուցադրման և կառավարման բլոկ / Блок индикации и управления	R3-РУБЕЖ-БИУ		ООО "КБ Пожарной Автоматики"	հ. / шт.	1		
	Սնուցման սարքեր և պահուստի տուփեր Источники питания и боксы резервирования							
4	Երկրորդային էլեկտրամատակարարման աղբյուր, հասցեավոր	ИВЭПР 12/3,5 RS-R3 исп. 2х12 БР		ООО "КБ Пожарной Автоматики"	հ. / шт.	1		
	Источник вторичного электропитания резервированный адресный							
5	Պահուստային սնման բլոկ / Бокс резервного питания	БР12 исп. 2х12		ООО "КБ Пожарной Автоматики"	հ. / шт.	1		
	Ազդարկիչներ / Извещатели							
6	Ծխի օպտիկական-էլեկտրոնային դետեկտոր անալոգային հասցեական	ИП 212-64 прот. R3		ООО "КБ Пожарной Автоматики"	հ. / шт.	12		
	Извещатель пожарный дымовой оптико-электронный адресно-аналоговый							
7	Առավելագույն դիֆերենցիալ ջերմային հրդեհային դետեկտոր անալոգային հասցեական	ИП 101-29-PR прот. R3		ООО "КБ Пожарной Автоматики"	հ. / шт.	2		
	Извещатель пожарные тепловой максимально-дифференциальный адресно-аналоговый с площадкой							
8	Ծխի օպտիկական գծային միադիրքային դետեկտոր (ճառագայթիչ + ընդունիչ)	ИП 212-52М		ООО "КБ Пожарной Автоматики"	հ. / шт.	3		
	Извещатель пожарный дымовой оптический линейный однопозиционный (излучатель + приемник)							
9	Ձեռքի հրդեհային հասցեավոր ազդարկիչ	ИПР 513-11 прот. R3		ООО "КБ Пожарной Автоматики"	հ. / шт.	6		
	Извещатель пожарный ручной адресный							
	Սիրեներ / Оповещатели							
10	Լույսաձայնի համակցված անվտանգության և հրդեհային ազդարկիչ հասցեավոր	ОПОП 124 прот.R3		ООО "КБ Пожарной Автоматики"	հ. / шт.	6		
	Оповещатель охранно-пожарный комбинированный свето-звуковой адресный							

ԾԱՆՈԹՈՒԹՅՈՒՆ՝

ՏՎՅԱԼ ՆԱԽԱԳԾՈՒՄ ԿԻՐԱՌՎԱԾ ՆՅՈՒԹԵՐԸ և ՍԱՐՔԱՎՈՐՈՒՄՆԵՐԸ ԿԱՐԵԼԻ Է ՓՈԽԱՐԻՆԵԼ ԱՅԼ ԱՐՏԱԴՐՈՂՆԵՐԻ ՆՈՒՅՆԱՏԻՊ ՍԱՐՔԱՎՈՐՈՒՄՆԵՐՈՎ ՀԱՄԱՁԱՅՆ ՊԱՀԱՆՁՎՈՂ ՑՈՒՑԱՆԻՇՆԵՐԻ:

ПРИМЕЧАНИЕ

УКАЗАННЫЕ В ДАННОМ ПРОЕКТЕ МАТЕРИАЛЫ И ОБОРУДОВАНИЯ МОЖНО ЗАМЕНИТЬ НА АНАЛОГИЧНЫЕ МАТЕРИАЛЫ И ОБОРУДОВАНИЯ ДРУГИХ ПРОИЗВОДИТЕЛЕЙ СОГЛАСНО ТРЕБУЕМЫМ ПАРАМЕТРАМ.

	Գործադիր սարքեր / Исполнительные устройства							
11	Հասցեավոր նիշ 4 շղթայի / Адресная метка пожарная на 4 шлейфа	АМП-4 прот. R3		ООО "КБ Пожарной Автоматики"	հ. / шт.	1		
12	Ռելեային մոդուլ հասցեավոր շղթայի ամբողջականության հսկման	РМ-4К прот. R3		ООО "КБ Пожарной Автоматики"	հ. / шт.	1		
	Адресный релейный модуль с контролем целостности цепи							
	Այլ սարքեր / Прочие устройства							
13	Ինտերֆեյսի մոդուլ / Модуль сопряжения	R3-MC-1		ООО "КБ Пожарной Автоматики"	հ. / шт.	1		
14	Շղթայի մեկուսիչ / Изолятор шлейфа	ИЗ-1 прот. R3 (униполярный)		ООО "КБ Пожарной Автоматики"	հ. / шт.	7		
15	Հասցեավորվող սարքերի ծրագրավորման օպտիկականական տեստեր	ПКУ-1 прот. R3		ООО "КБ Пожарной	հ. / шт.	1		Գործարկման համար Для пусконаладки
	Программатор адресных устройств конструктивно совмещенс оптическим тестером							
	Նյութեր / Материалы							
16	Մարտկոց / Аккумуляторная батарея 12 Ач	PTK-BATTERY 12-12		ООО "Пожтехкабель"	հ. / шт.	4		
17	Անջատասարք / Разъём RJ-45 FTP	CS3-1C5EF-G		"IEK"	հ. / шт.	10		
18	Ազդանշանային համակարգերի սիմետրիկ մալուխներ	КПСВВнг(А)-LS 1х2х0,5		ООО НПП "Спецкабель"	մ. / м.	260		
	Кабели симметричные для систем сигнализации							
19	Ազդանշանային համակարգերի սիմետրիկ մալուխներ	КПСВВнг(А)-LS 1х2х1,5		ООО НПП "Спецкабель"	մ. / м.	16		
	Кабели симметричные для систем сигнализации							
20	Ինտերֆեյսի սիմետրիկ մալուխներ / Кабели симметричные для интерфейса	СПЕЦЛАН FTP-3нг(А)-FRLS 2х2х0,52		ООО НПП "Спецкабель"	մ. / м.	16		
21	Մալուխային սակառ (2մ. / հ.) / Кабель-канал белый (2м./ шт.) ПВХ 20х10			ООО "Пожтехкабель"	шт.	115		
22	Մալուխային սակառ (2մ. / հ.) / Кабель-канал белый (2м./ шт.) ПВХ 40х16			ООО "Пожтехкабель"	шт.	10		
23	Ինքնալեզվող ծալքավոր խողովակ ТГТ СЗ Ø 20 мм զոնդով			ООО "Пожтехкабель"	մ. / м.	36		
	Труба гофрированная самозатухающая ТГТ СЗ Ø 20 мм с зондом							
24	Երեք մետրանոց հարթ խողովակ / Трехметровая гладкая труба Ø 20мм	ТГЛ СЗ ПВХ 20 мм (3м)		ООО "Пожтехкабель"	шт.	7		
25	Ամրակող-կլիպս դյուպելով և ինքնասպասարկման պտուտակով Ø 20			ООО "НЕПТУН"	шт.	300		
	Крепеж-клипса с дюбелем и саморезом Ø 20							
26	Բաժանման տուփ / Коробка разветвительная	УК-2П		ООО "Пожтехкабель"	шт.	15		

«ՄԱՍՏԱՐԱ»
ԱՐՏԱԴՐԱԿԱՆ ԿՈՈՊԵՐԱՏԻՎ

"МАСТАРА" ПК

ՊԱՏՎԻՐԱՏՈՒ--Հ.Հ. ՔԱՂԱՔԱՇԻՆՈՒԹՅԱՆ ՊԵՏԱԿԱՆ ԿՈՄԻՏԵ

պայմանագիր N ՀՀՔԿ-ՀՄԱՇՁԲ-25/1

ՀՀ ՍՅՈՒՆԻՔԻ ՄԱՐԶԻ ՍԻՍԻԱՆ ՀԱՄԱՅՆՔԻ ԳՈՐԱՅՔ ԳՅՈՒՂԻ ԿՐԹԱՀԱՄԱԼԻՐԻ ՇԵՆՔԻ ԲԱՐԵԼԱՎՄԱՆ ԵՎ ՎԵՐԱՆՈՐՈԳՄԱՆ ՆԱԽԱԳԾԱՆԱԽԱՀԱՇՎԱՅԻՆ ՓԱՍՏԱԹՂԹԵՐԻ ՄՇԱԿՄԱՆ ԱՇԽԱՏԱՆՔՆԵՐ

ПРОЕКТНО-СМЕТНАЯ ДОКУМЕНТАЦИЯ НА БЛАГОУСТРОЙСТВО И РЕМОНТНЫЕ РАБОТЫ ОСНОВНОЙ ШКОЛЫ СЕЛА ГОРАЙК, РЕГИОН СЮНИК, РА

ԱՇԽԱՏԱՆՔԱՅԻՆ ՆԱԽԱԳԻԾ
РАБОЧИЙ ПРОЕКТ

ալբոմ N 1/ альбом N 1

նախագծի բաժին раздел	«Ջրամատակարարում և կոյուղի » « Водоснабжение и канализация»

ՏՆՕՐԵՆ ПРЕЗИДЕНТ	Ա. ԱԼԵՔՍԱՆՅԱՆ А. АЛЕКСАНЯН
ՆԳՃ ГАП	Վ. ՄԻՐԶՈՅԱՆ В. МИРЗОЯН

ՀԱՄԱՁԱՅՆԵՑՎԱԾ Է

_____

«___»_____2025Թ.

ՋՐԱՄԱՏԱԿԱՐԱՐՄԱՆ, ԿԵՆՑԱՂԱՅԻՆ ԵՎ ՀԵՂԵՂԱՅԻՆ ԿՈՅՈՒՂՈՒ ՑԱՆՑԵՐԻ ԲԱՑԱՏՐԱԳԻՐ

ԹԵՐԹԵՐԻ ԹՎԱՐԿ

Հ/Հ	ԱՆՎԱՆՈՒՄԸ	
1.	ԱՌԱՋՆՈՐԴՈՂ ԹԵՐԹ	Ջկ - 1
2.	ԳԼԽԱՎՈՐ ՀԱՏԱԿԱԳԻԾ Ջ1-Ի ԵՎ Կ1-Ի ՑԱՆՑԵՐՈՎ	Ջկ - 2
3.	ԱՌԱՋԻՆ ՀԱՐԿԻ ՀԱՏԱԿԱԳԻԾ +2.60 Ջ1-Ի ԵՎ Կ1-Ի ՑԱՆՑԵՐՈՎ	Ջկ - 3
4.	ԵՐԿՐՈՐԴ ՀԱՐԿԻ ՀԱՏԱԿԱԳԻԾ +4.50 Ջ1-Ի ԵՎ Կ1-Ի ՑԱՆՑԵՐՈՎ	Ջկ - 4
5.	ՏԱՆԻՔԻ ՀԱՏԱԿԱԳԻԾ Կ1-Ի ՑԱՆՑԵՐՈՎ Մ 1:100	Ջկ - 5
6.	ՋՐԱՄԱՏԱԿԱՐԱՐՄԱՆ ԵՎ ՀՐԴԵՀԱՇԻՃՄԱՆ ՑԱՆՑԵՐԻ ՏԱՐԱԾԱԿԱՆ ՍԽԵՄԱ	Ջկ - 6
7.	ՋՐԱՄԱՏԱԿԱՐԱՐՄԱՆ ԵՎ ՀՐԴԵՀԱՇԻՃՄԱՆ ՑԱՆՑԵՐԻ ՏԱՐԱԾԱԿԱՆ ՍԽԵՄԱ	Ջկ - 7
8.	ԿՈՅՈՒՂՈՒ ՑԱՆՑԵՐԻ ՏԱՐԱԾԱԿԱՆ ՍԽԵՄԱՆԵՐ	Ջկ - 8
9.	ԿՈՅՈՒՂՈՒ ՑԱՆՑԵՐԻ ՏԱՐԱԾԱԿԱՆ ՍԽԵՄԱՆԵՐ	Ջկ - 9
10.	ՓԱԿԱՆԱՅԻՆ, ՋՐԱՀՉԱՓԱԿԱՆ ԵՎ ՀԻԴՐԱՆՏԻ ՀՈՐԵՐԻ ՀԱՏԱԿԱԳԻԾ	Ջկ - 10
11.	Ե/Բ ՀԱՎԱՔՈՎԻ ԿԼՈՐ ՀՈՐ D=1.5մ,H=1.8մ	Ջկ - 11
12.	Ե/Բ ՀԱՎԱՔՈՎԻ ԿԼՈՐ ՀՈՐ D=1.5մ,H=1.8մ	Ջկ - 12
13.	ԿՈՅՈՒՂՈՒ ՑԱՆՑԵՐԻ ԾԱՎԱԼԱԹԵՐԹ	Ջկ - 13
14.	ՋՐԱՄԱՏԱԿԱՐԱՐՄԱՆ ՑԱՆՑԵՐԻ ԾԱՎԱԼԱԹԵՐԹ	Ջկ - 14

ՊԱՅՄԱՆԱԿԱՆ ՆՇԱՆԵՐ

ՀԱՏԱԿԱԳԾՈՒՄ	ՍԽԵՄԱՅՈՒՄ	ՆՇԱՆՆԵՐԻ ԱՆՎԱՆՈՒՄԸ
1	2	3
.....Ջ1.....	.....Ջ1.....	ՍԱՌԸ ՋՐԻ ՆԱԽԱԳ. ԽՈՂՈՎԱԿ
.....Կ1.....	.....Կ1.....	ԿՈՅՈՒՂՈՒ
.....Ջ.....	.....Ջ.....	ԳՈՐԾՈՂ ՋՐԱԳԻԾ
.....Կ.....	.....Կ.....	ԳՈՐԾՈՂ ԿՈՅՈՒՂԻ
-Կ -⊗-Կ -	-Կ -⊗-Կ -	ԳՈՐԾՈՂ ԿՈՅՈՒՂՈՒ ԴԻՏԱՀՈՐ
-Կ1-○-Կ1-	-Կ1-○-Կ1-	ՆԱԽ. ԿՈՅՈՒՂՈՒ ԴԻՏԱՀՈՐ
Ջ.Կ		ՋՈՒԳԱՐԱՆԱԿՈՆՔ
US	US	ՍՏՈՒԳԻՉ
Կ.Կ1	Կ.Կ1	ԿՈՅՈՒՂՈՒ ԿԱՆԳՆԱԿ
Կ.Ջ1	Կ.Ջ1	ՍԱՌՐ ՋՐԻ ԿԱՆԳՆԱԿ
		ՊՈՄՊ
Հ		ՀՈՍԱԿ
		ՀԱԿԱԴԱՐՁ ՓԱԿԱՆ
		ՓԱԿԱՆ
		ՋՐԱՀՉԱՓ
Լվ		ԼՎԱՑԱՐԱՆ

ՇԵՆՔԻ ՀԱՐԿԱՅՆՈՒԹՅՈՒՆԸ 2 ՀԱՐԿ
ՇԵՆՔՈՒՄ ՆԱԽԱԳԾՎԵԼ Է ՍԱՌԸ, ՏԱՔ ՋՐԱՄԱՏԱԿԱՐԱՐՄԱՆ, ԿԵՆՑԱՂԱՅԻՆ ՑԱՆՑԵՐ:
ՈՐՊԵՍ ՆՈՐՄԱՏԻՎԱՅԻՆ ՓԱՍՏԱԹՂԹԵՐ ԾԱՌԱՅԵԼ ԵՆ՝
1ՀՀՇՆ 40-0,101-2014 ՇԵՆՔԵՐԻ ՆԵՐՔԻՆ ՋՐԱՄԱՏԱԿԱՐԱՐՈՒՄ ՋՐԱՀԵՌԱՑՈՒՄ
ՀՀՇՆ 21-01,01-2014 ՇԵՆՔԵՐԻ ԵՎ ՇԻՆՈՒԹՈՒՆՆԵՐԻ ՀՐԴԵՀԱՅԻՆ ԱՆՎՏԱՆԳՈՒԹՅՈՒՆ
СП 31,IV13330,20 12 ВОДОСНАБЖЕНИЕ.НАРУЖНЫЕ СЕТИ И СООРУЖЕНИЯ
СП 32.13330.20.12 КАНАЛИЗАЦИЯ.НАРУЖНЫЕ СЕТИ И СООРУЖЕНИЯ

ՋՐԱՄԱՏԱԿԱՐԱՐՈՒՄ

ՆԱԽԱԳԾՈՒՄ ՆԱԽԱՏԵՍՎԱԾ Է ԴՊՐՈՑԻ ՋՐԱՄԱՏԱԿԱՐԱՐՈՒՄՆ ԻՐԱԿԱՆԵՑՆԵԼՈՒ ՀԱՄԱՐ ՆԱԽԱԳԾԵԼ ՋՐԱԳԾԻ ՀԱՄԱՊԱՏԱՍԽԱՆԱԲԱՐ Φ 32 ՏՐԱՄԱԳԾՈՎ, ՈՐԻ ՍՆՈՒՑՈՒՄՆ ԻՐԱԿԱՆԱՑՎՈՒՄ Է ՏԱՐԱԾՔՈՎ ԱՆՑՆՈՂ ԳՈՅՈՒԹՅՈՒՆ ՈՒՆԵՑՈՂ ՋՐԱԳԾԻՑ:ՏԱՔ ՋՐԻ ՍՆՈՒՑՈՒՄԸ ԻՐԱԿԱՆԱՑՎՈՒՆ Է ՏԱՆԻՔՈՒՄ ՏԵՂԱԴՐՎԱԾ ԱՐԵՎԱՅԻՆ ՎԱՀԱՆԱԿՆԵՐՈՎ ՋՐԱՏԱՔԱՑՈՒՑԻՉՈՎ ESGF 80-20WY10 AC-220Վ, P=0.75ՊԱ, Q=80L:ՋՐԱՄԱՏԱԿԱՐԱՐՄԱՆ ՀԱՄԱՐ ՕԳՏԱԳՈՐԾՎԵԼ Է Φ32-15 ՄՄ ՊՈԼԻՊՐՈՊԻՆԵ ԽՈՂՈՎԱԿՆԵՐ:

ՄԻԱՑՄԱՆ ԿԵՏԻՑՆ 3,0Մ ՀԵՌԱՎՈՐՈՒԹՅԱՆ ՎՐԱ ՃՅՈՒՂԱՎՈՐՄԱՆ ԿԵՏՈՒՄ, ՏԵՂԱԴՐՎԱԾ Է ԴԻՏԱՀՈՐ ՋԴՀ- 2 Φ 1000 ԴԻՏԱՀՈՐԻ ՄԵՋ ՏԵՂԱԴՐՎԵԼ ԵՆ ՊՈԼԻՊՐՈՊԻՆԵ ՓԱԿԱՆՆԵՐ Φ 32 :ՋԴՀ-1 ՀԱԿԱՀՐԴԵՀԱՅԻՆ ՀՈՐԸ ՏԵՂԱԴՐՎԱԾ Է ՋԴՀ-2 ԻՆ ԿԻՑ:ՀԱԿԱՀՐԴԵՀԱՅԻՆ ՀՈՐԻ ՄԵՋ ՏԵՂԱԴՐՎԱԾ Է ՊՈՂՊԱՏԵ Φ 200 ՓԱԿԱՆ:

ՍԱՆԻՏԱՐԱԿԱՆ ՍԱՐՔԵՐԻՑ ԿՈՅՈՒՂԻՆ ՀԵՌԱՑՎՈՒՄ Է ԻՆՔՆԱՀՈՍ ԴԵՊԻ ՆԱԽԱԳԾՎՈՂ ԿՈՅՈՒՂՈՒ ԴԻՏԱՀՈՐ ԱՅՆՏԵՂԻՑ ԷԼ՝ ՆՈՐ ԿԱՌՈՒՑՎՈՂ ՍԵՊՏԻԿ ՀՈՐ:
ՑԱՆՑԵՐԻ ՀԱՄԱՐ ՆԱԽԱՏԵՍՎԱԾ ԵՆ PVC Φ 53,Φ110, ԵՎ 160ՄՄ Պ ԼԻՊՐՈՊԻՆԵ ԾԱԼՔԱՎՈՐ ԽՈՂՈՎԱԿՆԵՐ 150-50 ՄՄ ՇԵՆՔԻ ՆԵՐՍՈՒՄ ԵՎ ԲԱԿԱՅԻՆ ՑԱՆՑԵՐԻ ՀԱՄԱՐ ՊՈԼԻԷԹԻԼԵՆԱՅԻՆ ԽՈՂՈՎԱԿՆԵՐ Φ 100 ՄՄ:

ՆԱԽԱԳԾԱՅԻՆ ԱՇԽԱՏԱՆՔՆԵՐԸ ԿԱՏԱՐՎԱԾ ԵՆ ՀՀ-ՈՒՄ ԳՈՐԾՈՂ ՆՈՐՄԵՐԻ ԵՎ ԿԱՆՈՆՆԵՐԻ ՀԱՄԱՁԱՅՆ:

ՊԱՇՏՈՆ	ԱՆՈՒՆ,ԱԶԳԱՆՈՒՆ	ՍՏՈՐԱԳՐ.	ՀՀ ՍՅՈՒՆԻՔԻ ՄԱՐԶԻ ՍԻՍԻԱՆ ՀԱՄԱՅՆՔԻ ԳՈՐԱՅՔ ԳՅՈՒՂԻ ԿՐԹԱՀԱՄԱԼԻՐԻ ՇԵՆՔԻ ԲԱՐԵԼԱՎՄԱՆ ԵՎ ՎԵՐԱՆՈՐՈԳՄԱՆ ՆԱԽԱԳԾԱՆԱԽԱՀԱՇՎԱՌԻՆ ՓԱՍՏԱԹՂԹԵՐԻ ՄՇԱԿՄԱՆ ԱՇԽԱՏԱՆՔՆԵՐ: ПРОЕКТНО-СМЕТНАЯ ДОКУМЕНТАЦИЯ НА БЛАГОУСТРОЙСТВО И РЕМОНТНЫЕ РАБОТЫ ОСНОВНОЙ ШКОЛЫ СЕЛА ГОРАЙК, РЕГИОН СЮНИК, РА	ԻՆԺԵՆԵՐԱԿԱՆ ՄԱՍ /ИНЖЕНЕРНАЯ ЧАСТЬ	ՓՈՒԼ ЭТАП	ԹԵՐԹ ЛИСТ	ԹԵՐԹԵՐ ЛИСТЕР
ՆԱԽԱԳԻՀ	Ա. ԱԼԵՔՍԱՆՅԱՆ			ԱՌԱՋՆՈՐԴՈՂ ԹԵՐԹ	ԱՆ/ՊՊ	1	14
ՆԱԽԱԳԾԵՑ	Ռ. ԿԱՐԱՊԵՏՅԱՆ						
			ՊԱՏՎԻՐԱՏՈՒ՝ ՀՀ ՔԱՂԱՔԱՇԻՆՈՒԹՅԱՆ ԿՈՄԻՏԵ/ КОМИТЕТ ПО ГРАДОСТРОИТЕЛЬСТВУ				
			«ՄԱՍՏԱՐԱ» ԱԿ МАСТАРА ПК				

ԳԼԽԱՎՈՐ ՀԱՏԱԿԱԳԻԾ Մ 1 : 500

ԱՐՏԱՔԻՆ ՋՐԱՄԱՏԱԿԱՐԱՐՈՒՄ ԵՎ ՋՐԱՀԵՌԱՑՈՒՄ

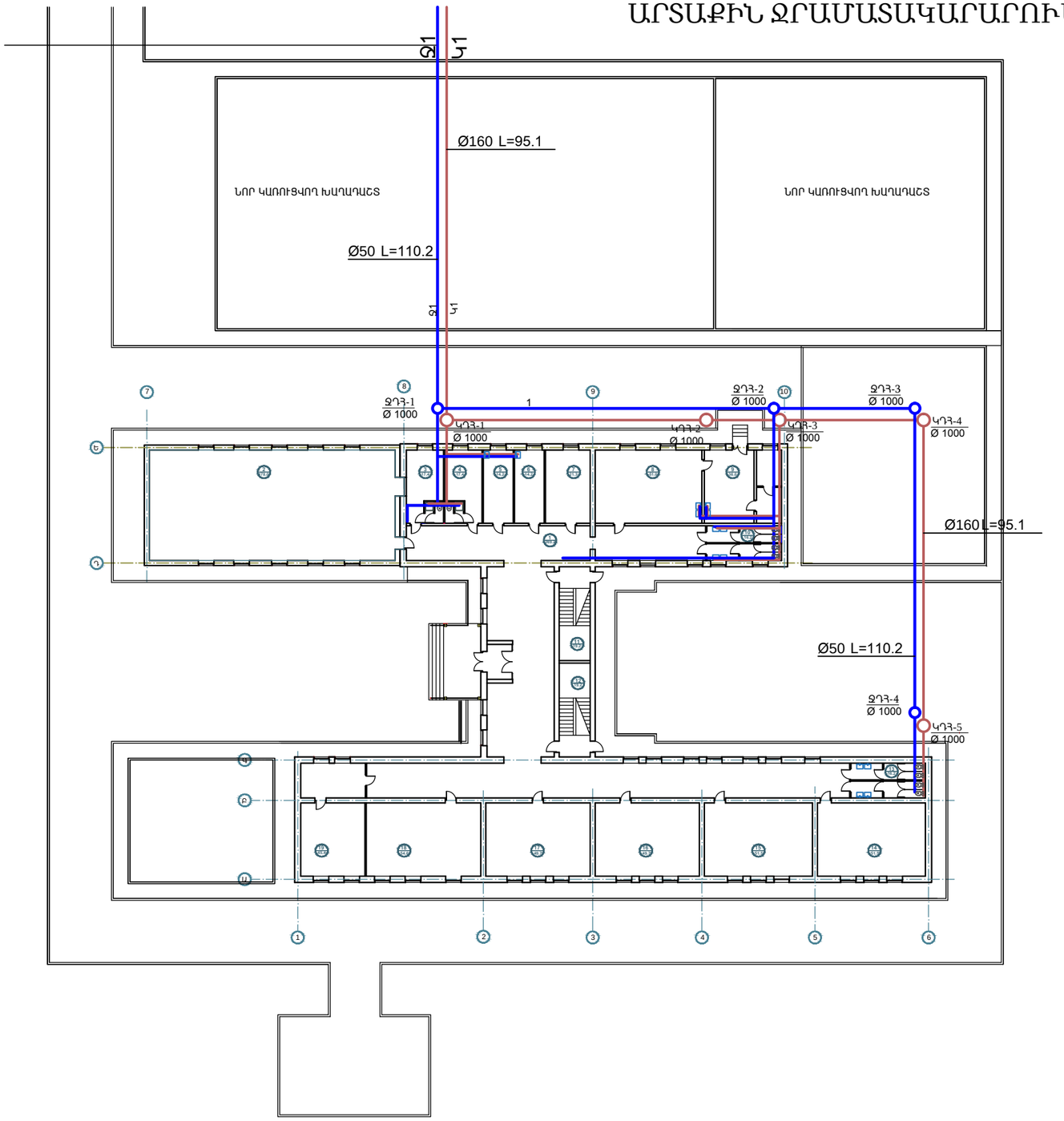

ՍԵՂԱՎԱԿԼԻՐ ԱՆՎԱՆԱՑԱՆԿ			
1 Հեղեղահոսք փլուզանցք	602.9բ/մ	9 Խողովակաձաղաթոցակ	19.2բ/մ
2 Բարբարակիցմ	178.6բ/մ	10 Ճեղ հանգույց	16.2բ/մ
3 Հանդիպակաթռուն. գուգ. և լցակտրվով	17.4բ/մ	11 Կառուցվածքակ	51.5բ/մ
4 Հանդիպակաթռուն. գուգ. և լցակտրվով	17.4բ/մ	12 Կառուցվածքակ	51.5բ/մ
5 Բարձրլեզ տեղակակ	14.2բ/մ	13 Կառուցվածքակ	49.7բ/մ
6 Ամրլեզ տեղակակ	14.2բ/մ	14 Կառուցվածքակ	49.7բ/մ
7 Գրատեղարան	21.3բ/մ	15 Կառուցվածքակ	54.8բ/մ
8 Հարդարան 24 կառուցվածքով	51.8բ/մ	16 Բարձրակարգ կոպիտներ	45.4բ/մ
9 Ջեռուցակաան տեղակակներ	36.0բ/մ		
10 Ճեղ հանգույց	16.2բ/մ		
11 Խողովակաձաղաթոցակակ	19.2բ/մ		

ՊԱՇՏՈՆ	ԱՆՈՒՆ,ԱԶԳԱՆՈՒՆ	ՍՏՈՐԱԳՐ.
ՆԱԽԱԳԱՀ	Ա. ԱԼԵՔՍԱՆՅԱՆ	
ՆԱԽԱԳԾԵՑ	Ռ. ԿԱՐԱՊԵՏՅԱՆ	

ՀՀ ՍՅՈՒՆԻՔԻ ՄԱՐԶԻ ՍԻՍԻԱՆ ՀԱՄԱՅՆՔԻ ԳՈՐԱՅԻ ԿՐԹԱԿԱՆԱԼԻՐԻ ՇԵՆՔԻ ԲԱՐԵԼԱՎՄԱՆ ԵՎ ՎԵՐԱՆՈՐՈԳՄԱՆ ՆԱԽԱԳԾԱՆԱԽԱՀԱՇՎԱՌՄԱՆ ԹԱՍՏԱԹՂԹԵՐԻ ՄՇԱԿՄԱՆ ԱՇԽԱՏԱՆՔՆԵՐ:
ПРОЕКТНО-СМЕТНАЯ ДОКУМЕНТАЦИЯ НА БЛАГОУСТРОЙСТВО И РЕМОНТНЫЕ РАБОТЫ ОСНОВНОЙ ШКОЛЫ СЕЛА ГОРАЙК, РЕГИОН СЮНИК, РА

ՊԱՏՎԻՐԱՏՈՒ՝ ՀՀ ՔԱՂԱՔԱՇԻՆՈՒԹՅԱՆ ԿՈՄԻՏԵ/ КОМИТЕТ ПО ГРАДОСТРОИТЕЛЬСТВУ

«ՄԱՍՏԱՐԱ» ԱԿ МАСТАРА ПК

ԻՆԺԵՆԵՐԱԿԱՆ ՄԱՍ /ИНЖЕНЕРНАЯ ЧАСТЬ

ԳԼԽԱՎՈՐ ՀԱՏԱԿԱԳԻԾ Ջ1-Ի ԵՎ Կ1-Ի ՑԱՆՑԵՐՈՎ

ՓՈՒԼ ЭТАП	ԹԵՐԹ ЛИСТ	ԹԵՐԹԵՐ ЛИСТЕР
ԱՆ/РП	2	14

ԱՌԱՋԻՆ ՀԱՐԿԻ ՀԱՏԱԿԱԳԻԾ Ջ1-Ի ԵՎ Կ1-Ի ՑԱՆՑԵՐՈՎ

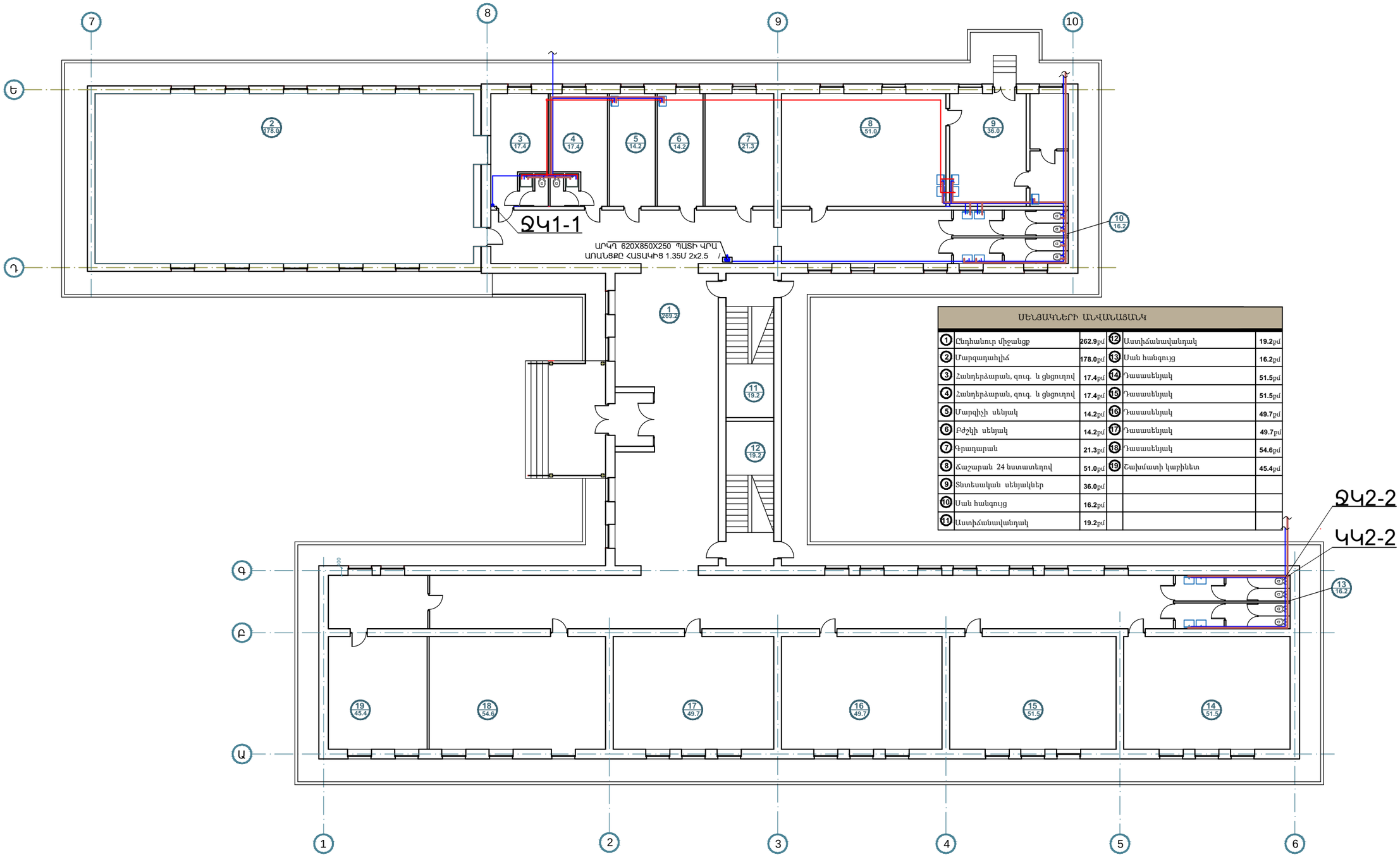

ՍԵՆՅԱԿՆԵՐԻ ԱՆՎԱՆԱՑԱՆԿ

1	Ընդհանուր միջանցք	262.9քմ	12	Աստիճանավանդակ	19.2քմ
2	Մարզադահլիճ	178.0քմ	13	Սան հանգույց	16.2քմ
3	Հանդերձարան, զուգ. և ցնցուղով	17.4քմ	14	Դասասենյակ	51.5քմ
4	Հանդերձարան, զուգ. և ցնցուղով	17.4քմ	15	Դասասենյակ	51.5քմ
5	Մարզիչի սենյակ	14.2քմ	16	Դասասենյակ	49.7քմ
6	Բժշկի սենյակ	14.2քմ	17	Դասասենյակ	49.7քմ
7	Գրադարան	21.3քմ	18	Դասասենյակ	54.6քմ
8	Հաշարան 24 նստատեղով	51.0քմ	19	Շախմատի կաբինետ	45.4քմ
9	Տնտեսական սենյակներ	36.0քմ			
10	Սան հանգույց	16.2քմ			
11	Աստիճանավանդակ	19.2քմ			

ՊԱՏՏՈՆ	ԱՆՈՒՆ,ԱԶԳԱՆՈՒՆ	ՍՏՈՐԱԳՐ.
ՆԱԽԱԳԱՀ	Ա. ԱԼԵՔՍԱՆՅԱՆ	
ՆԱԽԱԳԾԵՑ	Ռ. ԿԱՐԱՊԵՏՅԱՆ	

ՀՀ ՍՅՈՒՆԻՔԻ ՄԱՐԶԻ ՍԻՍԻԱՆ ՀԱՄԱՅՆՔԻ ԳՈՐԱՅՔ ԳՅՈՒՂԻ ԿՐԹԱՀԱՄԱԼԻՐԻ ՇԵՆՔԻ ԲԱՐԵԼԱՎՄԱՆ ԵՎ ՎԵՐԱԼՈՐՈԳՄԱՆ ՆԱԽԱԳԾԱՆԱԽԱՀԱՇՎԱՅԻՆ ՓԱՍՏԱԹՂԹԵՐԻ ՄՇԱԿՄԱՆ ԱՇԽԱՏԱՆՔՆԵՐ:
ПРОЕКТНО-СМЕТНАЯ ДОКУМЕНТАЦИЯ НА БЛАГОУСТРОЙСТВО И РЕМОНТНЫЕ РАБОТЫ ОСНОВНОЙ ШКОЛЫ СЕЛА ГОРАЙК, РЕГИОН СЮНИК, РА

ՊԱՏՎԻՐԱՏՈՒ՝ ՀՀ ՔԱՂԱՔԱՇԻՆՈՒԹՅԱՆ ԿՈՄԻՏԵ/ КОМИТЕТ ПО ГРАДОСТРОИТЕЛЬСТВУ

«ՄԱՍՏԱՐԱ» ԱԿ МАСТАРА ПК

ԻՆԺԵՆԵՐԱԿԱՆ ՄԱՍ /ИНЖЕНЕРНАЯ ЧАСТЬ

ԱՌԱՋԻՆ ՀԱՐԿԻ ՀԱՏԱԿԱԳԻԾ Ջ1-Ի ԵՎ Կ1-Ի ՑԱՆՑԵՐՈՎ

ՓՈՒԼ ЭТАП	ԹԵՐԹ ЛИСТ	ԹԵՐԹԵՐ ЛИСТЕР
ԱՆ/РП	3	14

ԵՐԿՐՈՐԴ ՀԱՐԿԻ ՀԱՏԱԿԱԳԻԾ Ջ1-Ի ԵՎ Կ1-ԻՑԱՆՑԵՐՈՎ

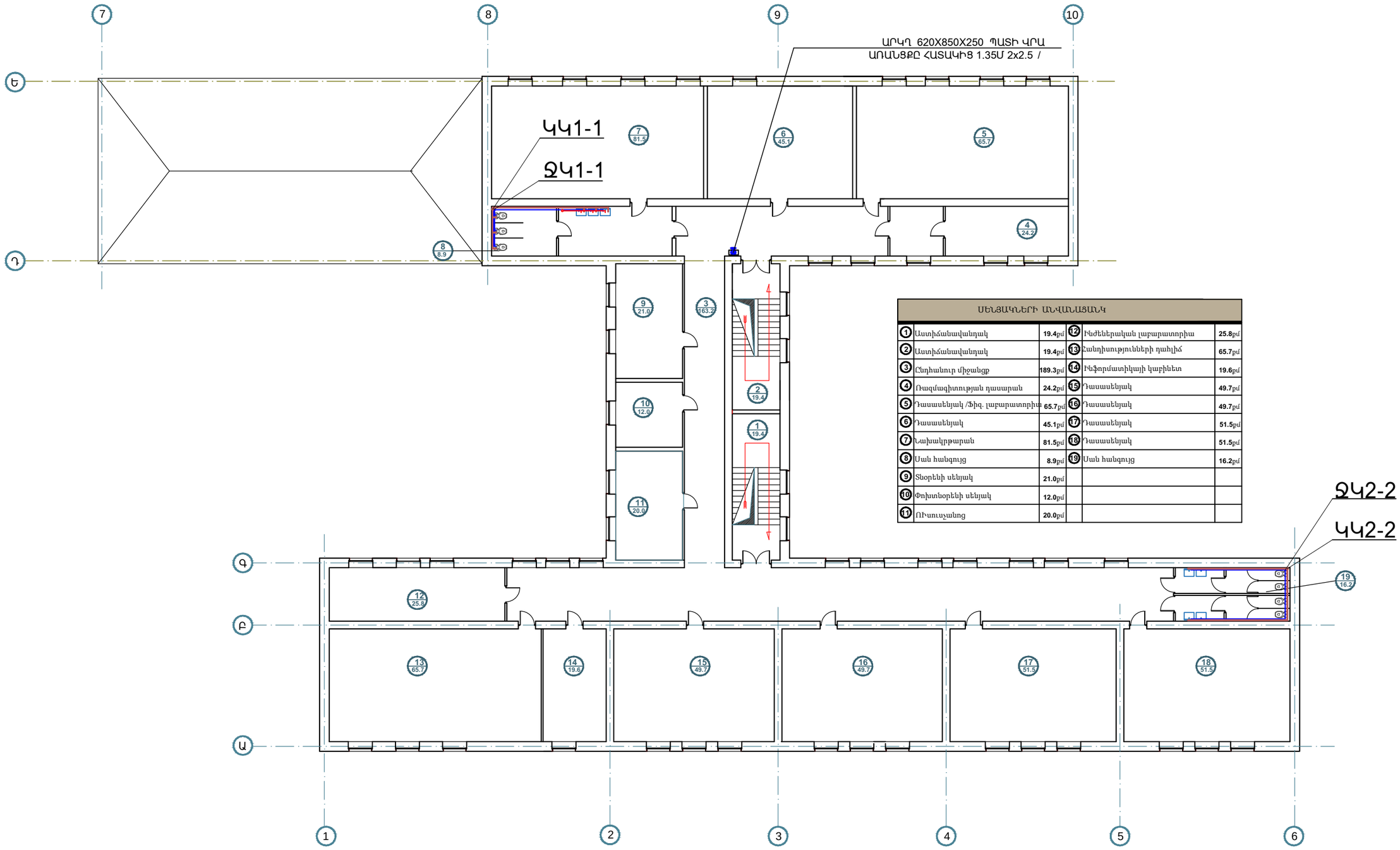

ՍԵՆՅԱԿՆԵՐԻ ԱՆՎԱՆԱՑԱՆԿ					
1	Աստիճանավանդակ	19.4քմ	12	Ինժեներական լաբարատորիա	25.8քմ
2	Աստիճանավանդակ	19.4քմ	13	Հանդիսությունների դահլիճ	65.7քմ
3	Ընդհանուր միջանցք	189.3քմ	14	Ինֆորմատիկայի կաբինետ	19.6քմ
4	Ռազմագիտության դասարան	24.2քմ	15	Դասասենյակ	49.7քմ
5	Դասասենյակ /Ֆիզ. լաբարատորիա	65.7քմ	16	Դասասենյակ	49.7քմ
6	Դասասենյակ	45.1քմ	17	Դասասենյակ	51.5քմ
7	Նախակրթարան	81.5քմ	18	Դասասենյակ	51.5քմ
8	Սան հանգույց	8.9քմ	19	Սան հանգույց	16.2քմ
9	Տնօրենի սենյակ	21.0քմ			
10	Փոխտնօրենի սենյակ	12.0քմ			
11	ՌԻսուչանոց	20.0քմ			

ՊԱՏՏՈՆ	ԱՆՈՒՆ,ԱԶԳԱՆՈՒՆ	ՍՏՈՐԱԳՐ.
ՆԱԽԱԳԱՀ	Ա. ԱԼԵՔՍԱՆՅԱՆ	
ՆԱԽԱԳԾԵՑ	Ռ. ԿԱՐԱՊԵՏՅԱՆ	

ՀՀ ՍՅՈՒՆԻՔԻ ՄԱՐԶԻ ՍԻՍԻԱՆ ՀԱՄԱՅՆՔԻ ԳՈՐԱՅՔ ԳՅՈՒՂԻ ԿՐԹԱՅԱՄՍԼԻՐԻ ՇԵՆՔԻ ԲԱՐԵԼԱՎՄԱՆ ԵՎ ՎԵՐԱՆՈՐԳՄԱՆ ՆԱԽԱԳԾԱՆԱՀԱՏԱԾՎԱԾԻ ՓԱՍՏԱԹՂԹԵՐԻ ՄՇԱԿՄԱՆ ԱՇԽԱՏԱՆՔՆԵՐ:
ПРОЕКТНО-СМЕТНАЯ ДОКУМЕНТАЦИЯ НА БЛАГОУСТРОЙСТВО И РЕМОНТНЫЕ РАБОТЫ ОСНОВНОЙ ШКОЛЫ СЕЛА ГОРАЙК, РЕГИОН СЮНИК, РА

ՊԱՏՎԻՐԱՏՈՒ՝ ՀՀ ՔԱՂԱՔԱՇԻՆՈՒԹՅԱՆ ԿՈՄԻՏԵ/ КОМИТЕТ ПО ГРАДОСТРОИТЕЛЬСТВУ

«ՄԱՍՏԱՐԱ» ԱԿ МАСТАРА ПК

ԻՆԺԵՆԵՐԱԿԱՆ ՄԱՍ /ИНЖЕНЕРНАЯ ЧАСТЬ

ԵՐԿՐՈՐԴ ՀԱՐԿԻ ՀԱՏԱԿԱԳԻԾ Ջ1-Ի ԵՎ Կ1-ԻՑԱՆՑԵՐՈՎ

ՓՈՒԼ ЭТАП	ԹԵՐԹ ЛИСТ	ԹԵՐԹԵՐ ЛИСТЕР
ԱՆ/РП	4	14

ԵՐԿՐՈՐԴ ՀԱՐԿԻ ՇԱՓԱԳՐՈՒԹՅԱՆ ՀԱՏԱԿԱԳԻԾ Մ 1 : 100

ОБМЕРНЫЙ ПЛАН ВТОРОГО ЭТАЖА М1:100

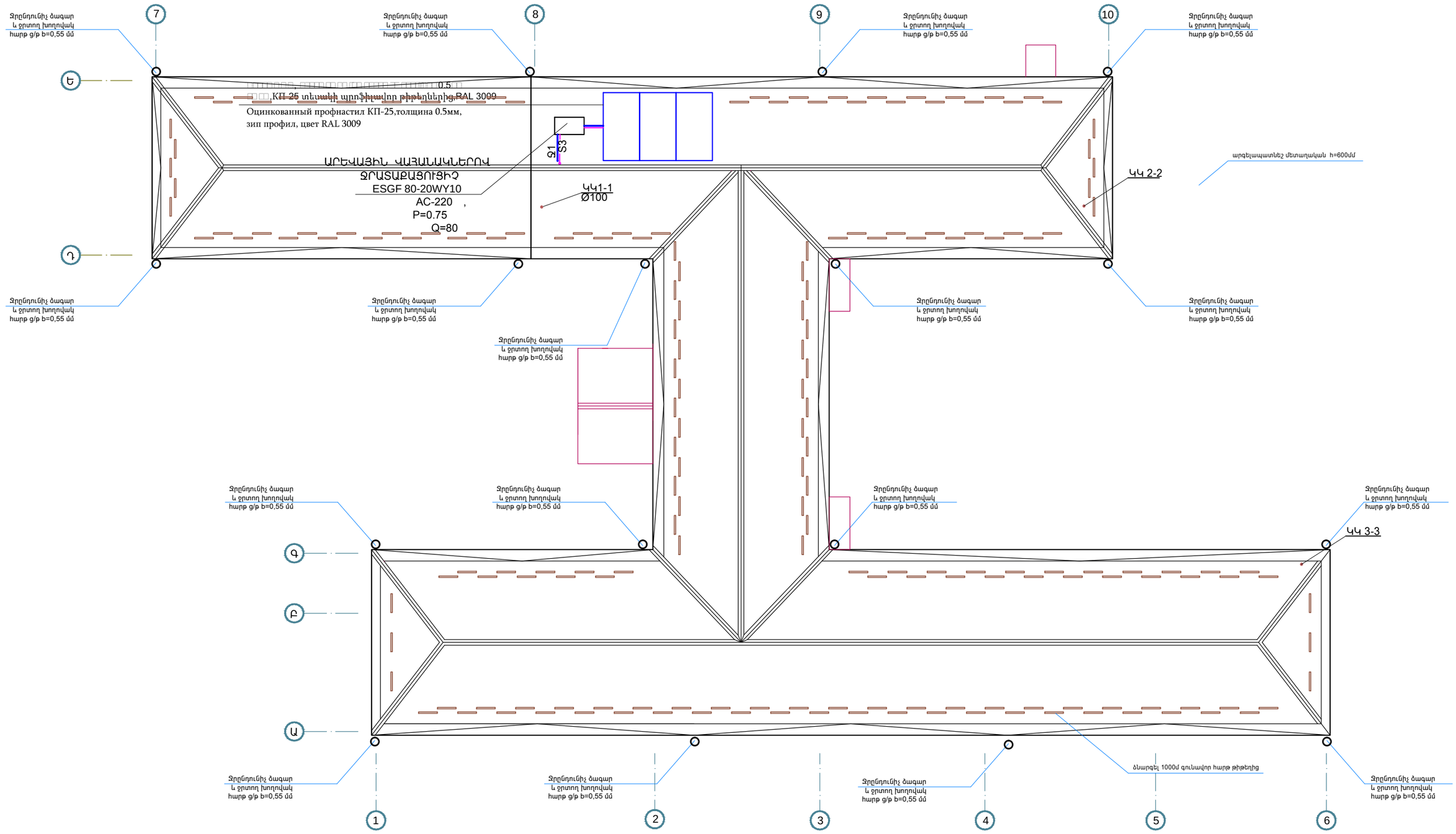

	ՊԱՇՏՈՆ	ԱՆՈՒՆ,ԱԶԳԱՆՈՒՆ	ՍՏՈՐԳՐ.	ՀՀ ՍՅՈՒՆԻՔԻ ՄԱՐԶԻ ՍԻՍԻԱՆ ՀԱՄԱՅՆՔԻ ԳՈՐԱՅՔ ԳՅՈՒՂԻ ԿՐԹԱՀԱՄԱԼԻՐԻ ՇԵՆՔԻ ԲԱՐԵԼԱՎՄԱՆ ԵՎ ՎԵՐԱՆՈՐՈԳՄԱՆ ՆԱԽԱԳԾԱՆԱՀԱՏԱՀԱՏԻՆ ՓԱՍՏԱԹՂԹԵՐԻ ՄՇԱԿՄԱՆ ԱՇԽԱՏԱՆՔՆԵՐ: ПРОЕКТНО-СМЕТНАЯ ДОКУМЕНТАЦИЯ НА БЛАГОУСТРОЙСТВО И РЕМОНТНЫЕ РАБОТЫ ОСНОВНОЙ ШКОЛЫ СЕЛА ГОРАЙК, РЕГИОН СЮНИК, РА	ԻՆԺԵՆԵՐԱԿԱՆ ՄԱՍ /ИНЖЕНЕРНАЯ ЧАСТЬ	ՓՈՒԼ ЭТАП	ԹԵՐԹ ЛИСТ	ԹԵՐԹԵՐ ЛИСТЕР
	ՆԱԽԱԳԱՀ	Ա. ԱԼԵՔՍԱՆՅԱՆ			ՏԱՆԻՔԻ ՀԱՏԱԿԱԳԻԾ ԱՐԵՎԱՅԻՆ ՋՐԱՏԱՔԱՅՈՒՑԻՉԻ ՍԽԵՄԱՅՈՎ1:100	ԱՆ/РП	5	14
	ՆԱԽԱԳԾԵՑ	Ռ. ԿԱՐԱՊԵՏՅԱՆ						
				ՊՈՒՏՎԻՐԱՏՈՒ՝ ՀՀ ՔԱՂԱՔԱՇԻՆՈՒԹՅԱՆ ԿՈՄԻՏԵ/ КОМИТЕТ ПО ГРАДОСТРОИТЕЛЬСТВУ				
				«ՄԱՍՏԱՐԱ» ԱԿ МАСТАРА ПК				

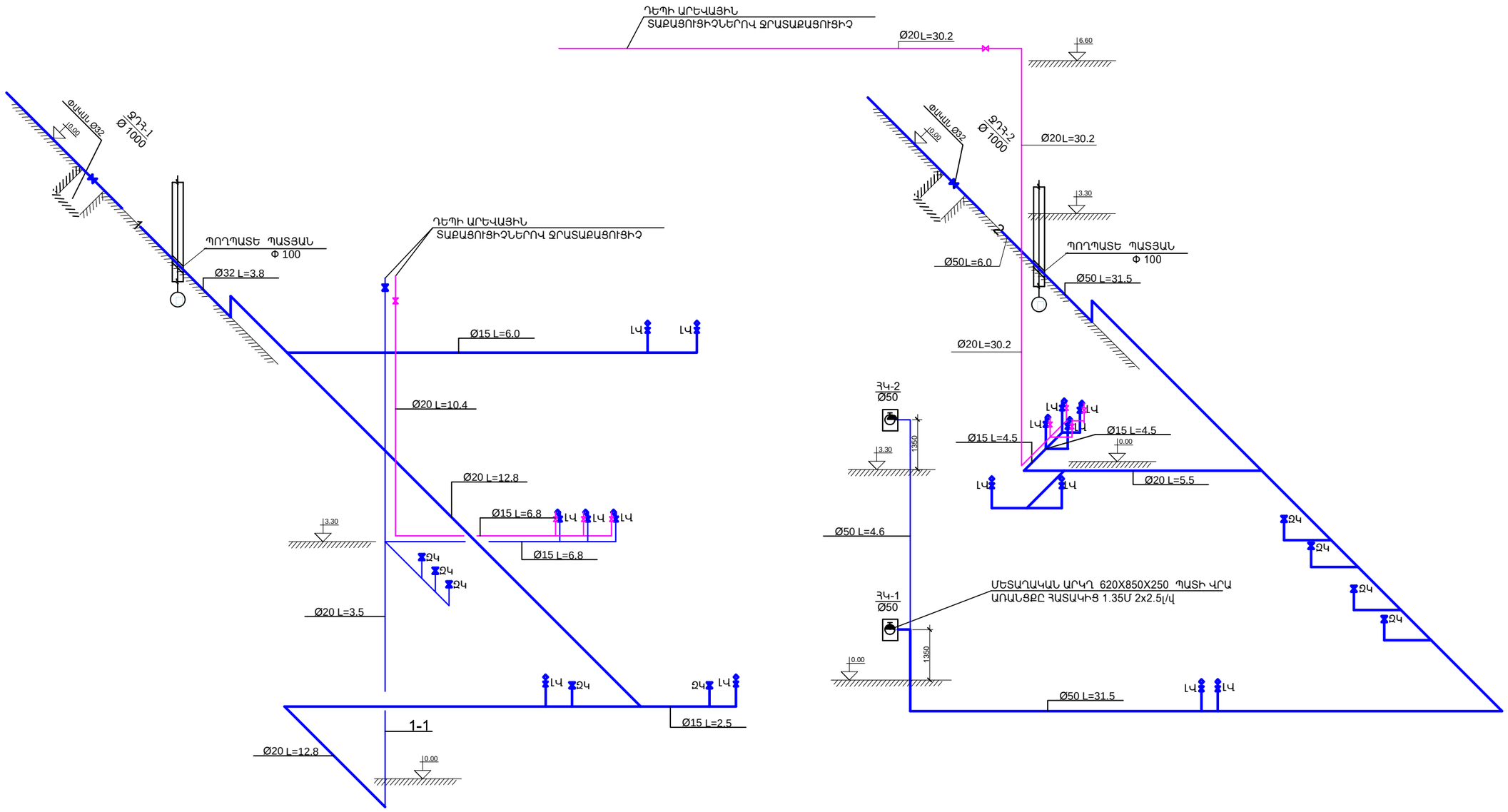

ՊԱՀՏՈՆ	ԱՆՈՒՆ,ԱԶԳԱՆՈՒՆ	ՍՏՈՐԱԳՐ.	ՀՀ ՍՅՈՒՆԻՔԻ ՄԱՐԶԻ ՍԻՍԻԱՆ ՀԱՄԱՅՆՔԻ ԳՈՐԱՅՔ ԳՅՈՒՂԻ ԿՐԹԱՀԱՄԱԼԻՐԻ ՇԵՆՔԻ ԲԱՐԵԼԱՎՄԱՆ ԵՎ ՎԵՐԱՆՈՐՈԳՄԱՆ ՆԱԽԱԳԾԱՆԱԽԱՀԱՇՎԱՅԻՆ ՓԱՍՏԱԹՂԹԵՐԻ ՄԵՍԿՄԱՆ ԱՇԽԱՏԱՆՔԵՐ: ПРОЕКТНО-СМЕТНАЯ ДОКУМЕНТАЦИЯ НА БЛАГОУСТРОЙСТВО И РЕМОНТНЫЕ РАБОТЫ ОСНОВНОЙ ШКОЛЫ СЕЛА ГОРАЙК, РЕГИОН СЮНИК, РА	ԻՆԺԵՆԵՐԱԿԱՆ ՄԱՍ /ИНЖЕНЕРНАЯ ЧАСТЬ	ՓՈՒԼ ЭТАП	ԹԵՐԹ ЛИСТ	ԹԵՐԹԵՐ ЛИСТЕР
ՆԱԽԱԳԻՀ	Ա. ԱԼԵՔՍԱՆՅԱՆ			ԶՐԱՄԱՏԱԿԱՐԱՐՄԱՆ ՑԱՆՑԵՐԻ ՍԽԵՄԱՆԵՐ	ԱՆ/РП	6	14
ՆԱԽԱԳԾԵՑ	Ռ. ԿԱՐԱՊԵՏՅԱՆ						
			ՊԱՏՎԻՐԱՏՈՒ՝ ՀՀ ՔԱՂԱՔԱՇԻՆՈՒԹՅԱՆ ԿՈՄԻՏԵ՝ КОМИТЕТ ПО ГРАДОСТРОИТЕЛЬСТВУ				
			«ՄԱՍՏԱՐԱ» ԱԿ МАСТАРА ПК				

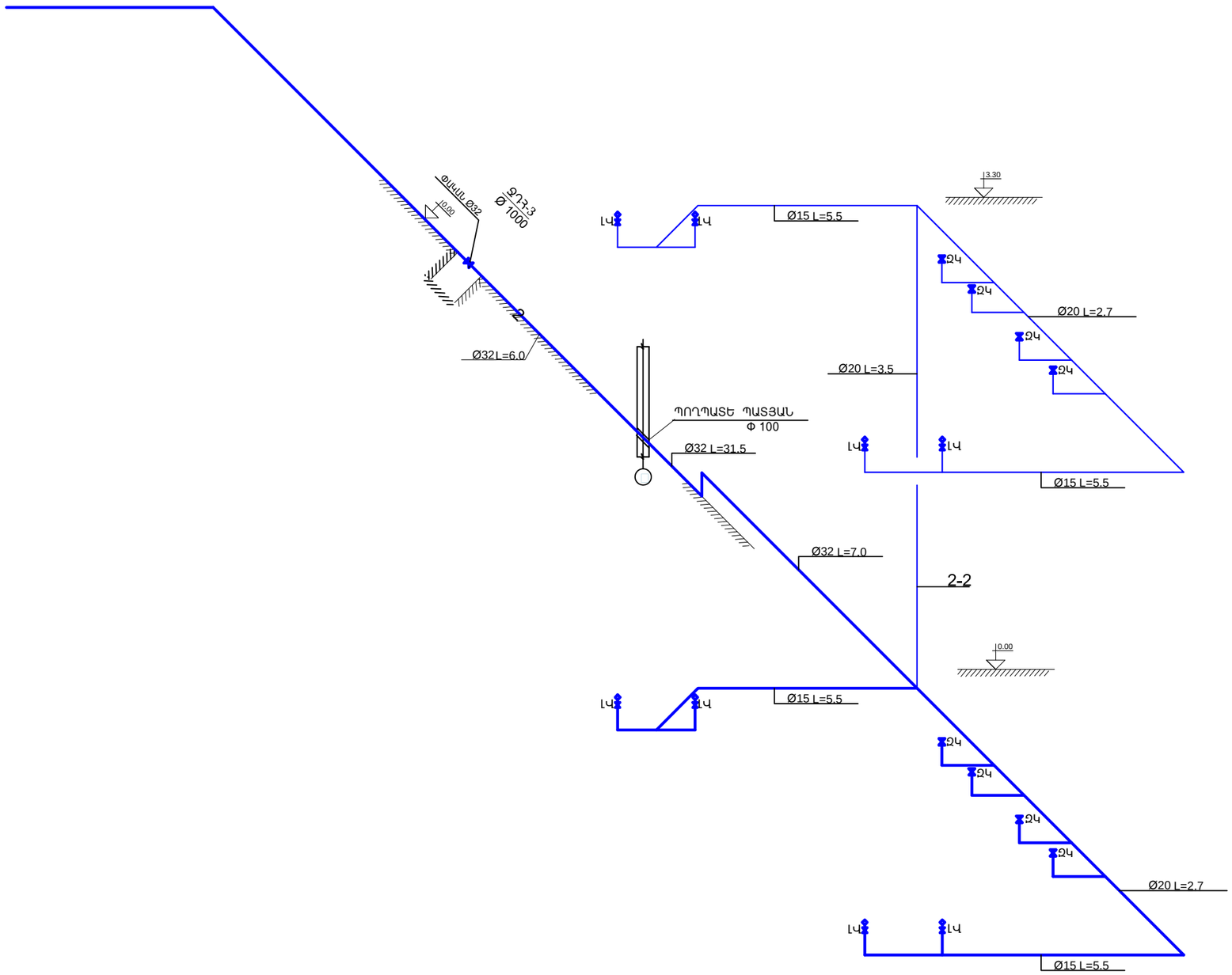

ՊԱՇՏՈՆ	ԱՆՈՒ,ԱԶԳԱՆՈՒՆ	ՍՏՈՐԱԳ.	ՀՀ ՍՅՈՒՆԻՔԻ ՄԱՐԶԻ ՍԻՍԻԱՆ ՀԱՄԱՅՆՔԻ ԳՈՐԱՅՔ ԳՅՈՒՂԻ ԿՐԹԱՀԱՄԱԼԻՐԻ ՇԵՆՔԻ ԲԱՐԵԼԱՎՄԱՆ ԵՎ ՎԵՐԱՆՈՐՈԳՄԱՆ ՆԱԽԱԳԾԱՆԱԽԱՀԱՇՎԱՏԻՆ ՓԱՍՏԱԹՂԹԵՐԻ ՄՇԱԿՄԱՆ ԱՇԽԱՏԱՆՔՆԵՐ: ПРОЕКТНО-СМЕТНАЯ ДОКУМЕНТАЦИЯ НА БЛАГОУСТРОЙСТВО И РЕМОНТНЫЕ РАБОТЫ ОСНОВНОЙ ШКОЛЫ СЕЛА ГОРАЙК, РЕГИОН СЮНИК, РА	ԻՆԺԵՆԵՐԱԿԱՆ ՄԱՍ /ИНЖЕНЕРНАЯ ЧАСТЬ	ՓՈՒԼ ЭТАП	ԹԵՐԹ ЛИСТ	ԹԵՐԹԵՐ ЛИСТЕР
ՆԱԽԱԳԻԾ	Ա. ԱԼԵՔՍԱՆՅԱՆ			ՋՐԱՄԱՏԱԿԱՐԱՐՄԱՆ ՑԱՆՑԵՐԻ ՍԽԵՄԱՆԵՐ	ԱՆ/ՐՊ	7	14
ՆԱԽԱԳԾԵՑ	Ռ. ԿԱՐԱՊԵՏՅԱՆ						
			ՊԵՏԱԿԱՆ ՇԻՆԱՐԱՐԱԿԱՆ ԿՈՄԻՏԵ/ КОМИТЕТ ПО ГРАДОСТРОИТЕЛЬСТВУ				
			«ՄԱՍՏԱՐԱ» ԱԿ МАСТАРА ПК				

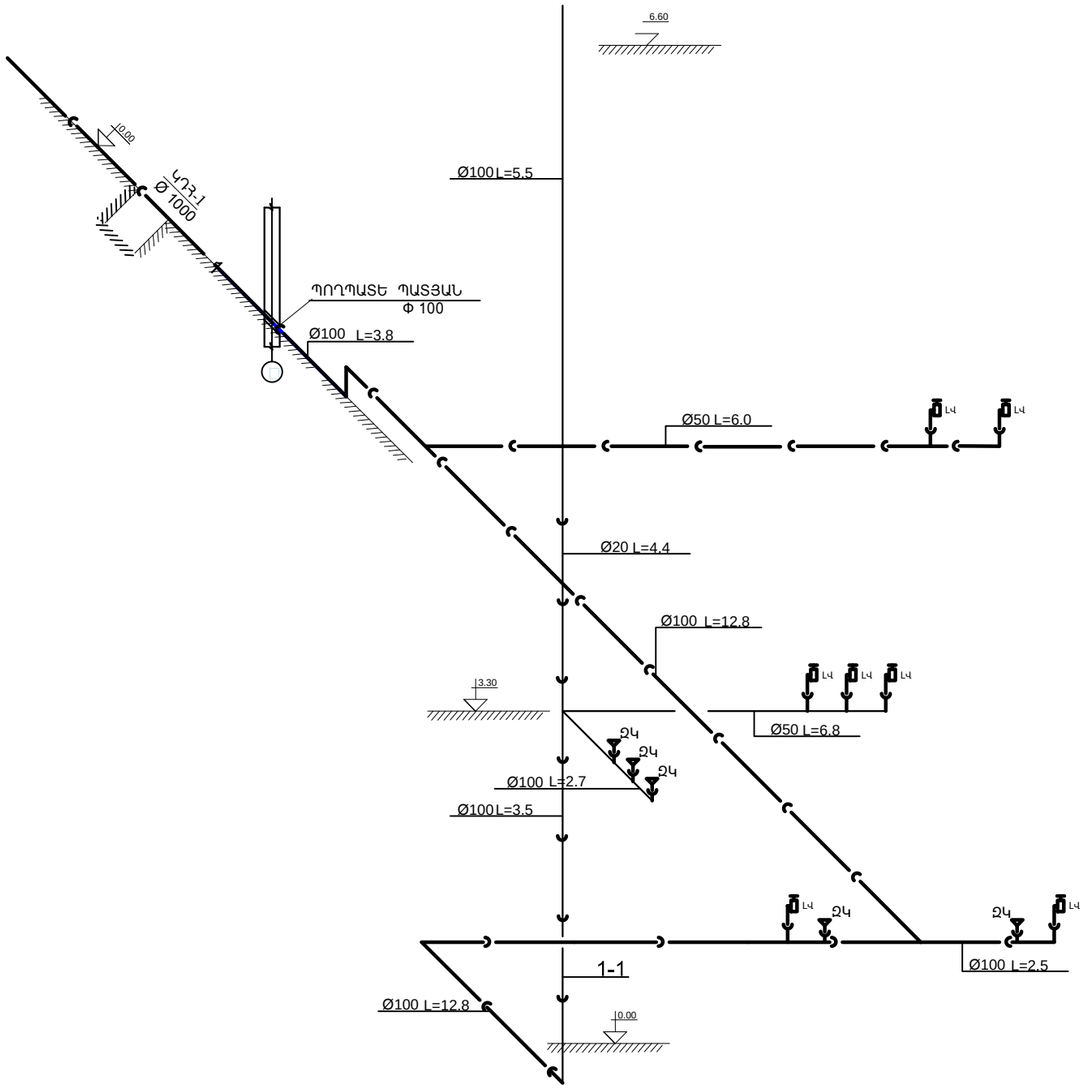

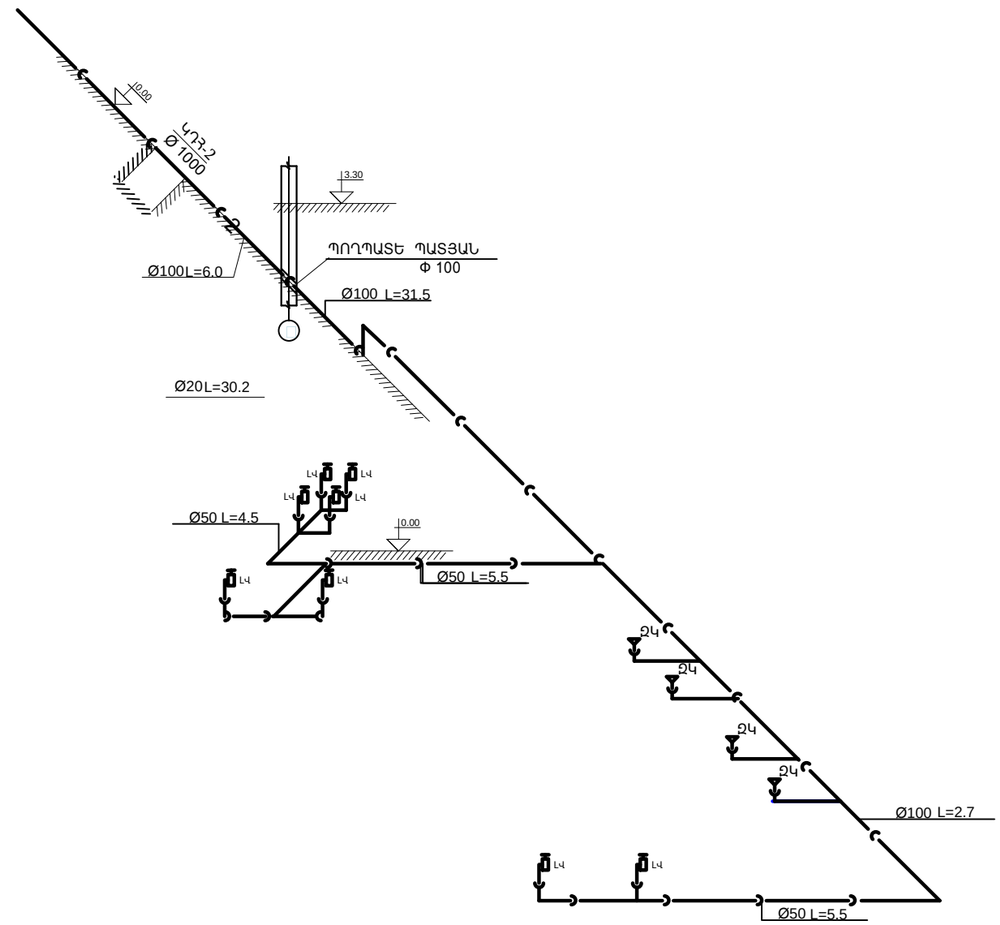

	ՊՇՏՈՆ	ԱՆՈՒՆ,ԱԶԳԱՆՈՒՆ	ՍՏՈՐԳՐ.	ՀՀ ՍՅՈՒՆԻՔԻ ՄԱՐԶԻ ՍԻՍԻԱՆ ՀԱՄԱՅՆՔԻ ԳՈՐԱՅՔ ԳՅՈՒՂԻ ԿՈՄՈՒՆԱԼԻՐԻ ՇԵՆՔԻ ԲԱՐԵԼԱՎՄԱՆ ԵՎ ՎԵՐԱՆՈՐՈԳՄԱՆ ՆԱԽԱԳԾԱՆԱՀԱՏՎԱԾԻ ՓԱՍՏԱԹՂԹԵՐԻ ՄՇԱԿՄԱՆ ԱՇԽԱՏԱՆՔՆԵՐ: ПРОЕКТНО-СМЕТНАЯ ДОКУМЕНТАЦИЯ НА БЛАГОУСТРОЙСТВО И РЕМОНТНЫЕ РАБОТЫ ОСНОВНОЙ ШКОЛЫ СЕЛА ГОРАЙК, РЕГИОН СЮНИК, РА	ԻՆԺԵՆԵՐԱԿԱՆ ՄԱՍ /ИНЖЕНЕРНАЯ ЧАСТЬ	ՓՈՒԼ ЭТАП	ԹԵՐԹ ЛИСТ	ԹԵՐԹԵՐ ЛИСТЕР
	ՆԱԽԱԳԻԾ	Ա. ԱԼԵՔՍԱՆՅԱՆ			ԿՈՅՈՒՂՈՒ ՑԱՆՑԵՐԻ ՍԽԵՄԱՆԵՐ		
	ՆԱԽԱԳԾԵՑ	Ռ. ԿԱՐԱՊԵՏՅԱՆ				ԱՆ/РП	8	14
				ՊԱՏՎԻՐԱՏՈՒ՝ ՀՀ ՔԱՂԱՔԱՇԻՆՈՒԹՅԱՆ ԿՈՄԻՏԵ/ КОМИТЕТ ПО ГРАДОСТРОИТЕЛЬСТВУ			
				«ՄԱՍՏԱՐԱ» ԱԿ МАСТАРА ПК			

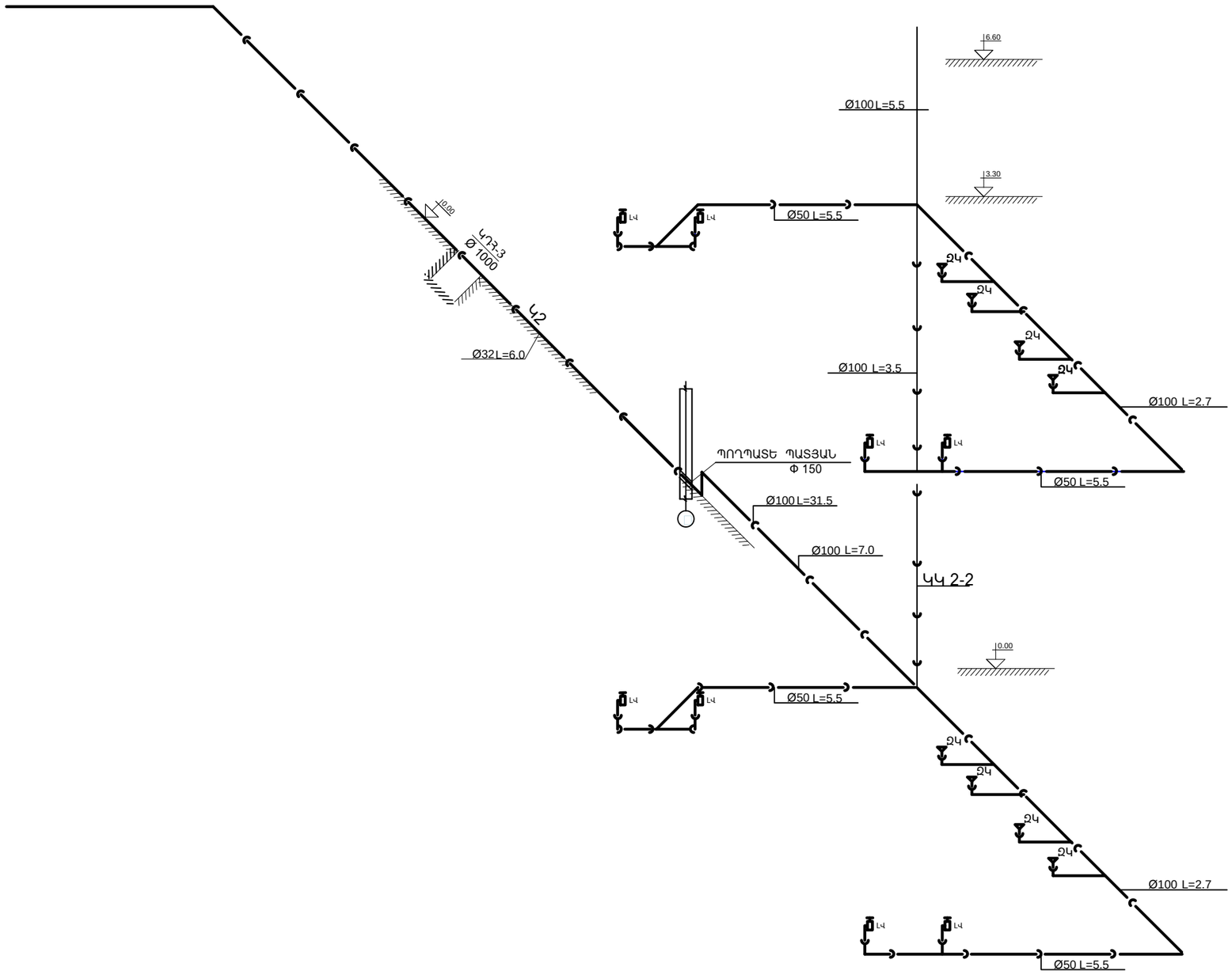

	ՊԱՇՏՈՆ	ԱՆՈՒՆ,ԱԶԳԱՆՈՒՆ	ՍՏՈՐԳՐ.	ՀՀ ՍՅՈՒՆԻՔԻ ՄԱՐԶԻ ՍԻՍԻԱՆ ՀԱՄԱՅՆՔԻ ԳՈՐԱՅՔ ԳՅՈՒՂԻ ԿՐԹԱՀԱՄԱԼԻՐԻ ՇԵՆՔԻ ԲԱՐԵԼԱՎՄԱՆ ԵՎ ՎԵՐԱՆՈՐՈԳՄԱՆ ՆԱԽԱԳԾԱՆԱՀԱՇՎԱՌՄԱՆ ՓԱՍՏԱԹՂԹԵՐԻ ՄՇԱԿՄԱՆ ԱՇԽԱՏԱՆՔՆԵՐ: ПРОЕКТНО-СМЕТНАЯ ДОКУМЕНТАЦИЯ НА БЛАГОУСТРОЙСТВО И РЕМОНТНЫЕ РАБОТЫ ОСНОВНОЙ ШКОЛЫ СЕЛА ГОРАЙК, РЕГИОН СЮНИК, РА	ԻՆԺԵՆԵՐԱԿԱՆ ՄԱՍ /ИНЖЕНЕРНАЯ ЧАСТЬ	ՓՈՒԼ ЭТАП	ԹԵՐԹ ЛИСТ	ԹԵՐԹԵՐ ЛИСТЕР
	ՆԱԽԱԳԻԾ	Ա. ԱԼԵՔՍԱՆՅԱՆ			ԿՈՅՈՒՂՈՒ ՑԱՆՑԵՐԻ ՍԽԵՄԱՆԵՐ			
	ՆԱԽԱԳԾԵՑ	Ռ. ԿԱՐԱՊԵՏՅԱՆ				ԱՆ/РП	9	14
				ՊԱՏՎԻՐԱՏՈՒ՝ ՀՀ ՔԱՂԱՔԱՇԻՆՈՒԹՅԱՆ ԿՈՄԻՏԵ/ КОМИТЕТ ПО ГРАДОСТРОИТЕЛЬСТВУ				
				«ՄԱՍՏԱՐԱ» ԱԿ МАСТАРА ПК				

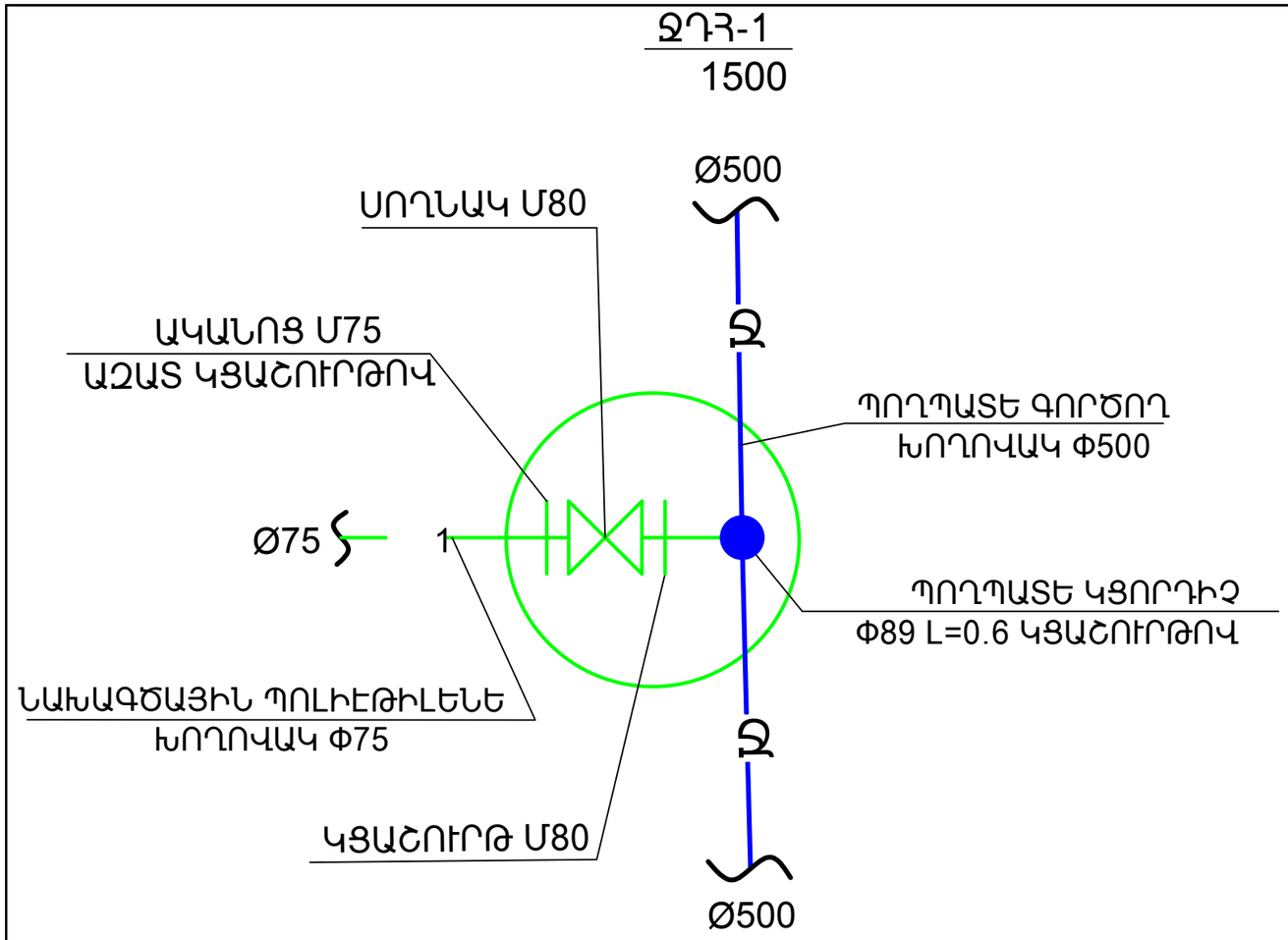

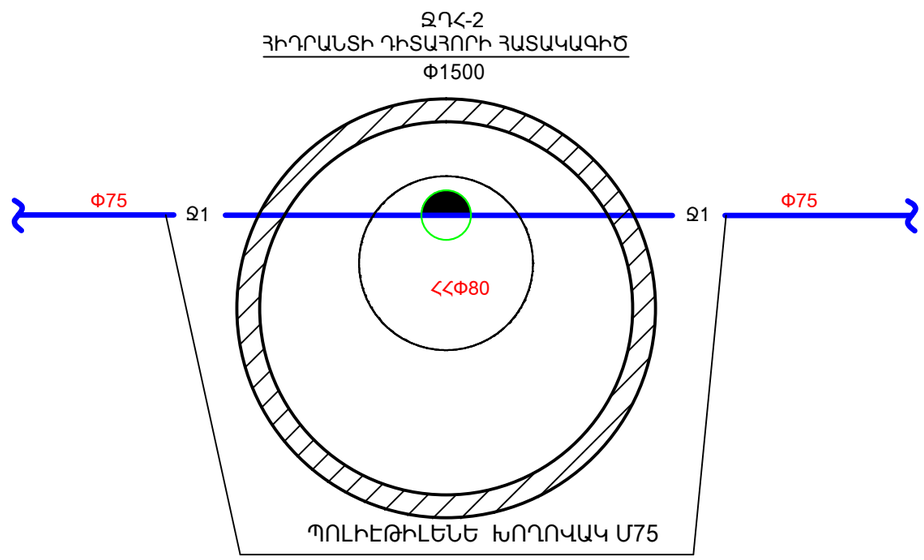

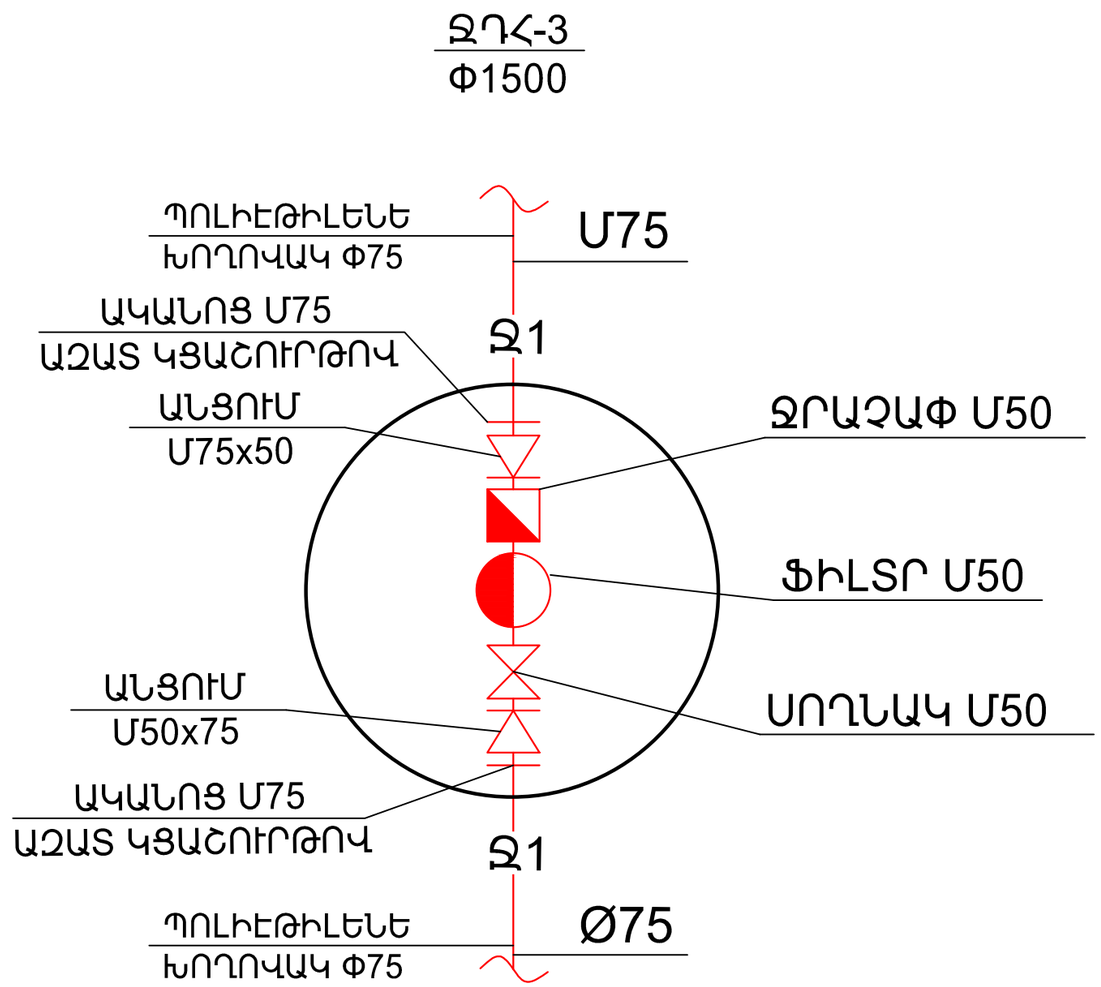

ՊԱՀՏՈՆ	ԱՆՈՒՆ,ԱԶԳԱՆՈՒՆ	ՍՏՈՐԱԳՐ.	ՀՀ ԱՅՈՒՆԻՔԻ ՄԱՐԶԻ ՍԻՍԻԱՆ ՀԱՄԱՅՆՔԻ ԳՈՐԱՅԻ ԳՅՈՒՂԻ ԿՐԹԱՀԱՄԱԼԻՐԻ ՇԵՆՔԻ ԲԱՐԵԼԱՎԱՄԱՆ ԵՎ ՎԵՐԱՆՈՐՈԳՄԱՆ ՆԱԽԱԳԾԱՆԱԽԱՀԱՇՎԱՅԻՆ ՓԱՍՏԱԹՂԹԵՐԻ ՄՇԱԿՄԱՆ ԱՇԽԱՏԱՆՔՆԵՐ: ПРОЕКТНО-СМЕТНАЯ ДОКУМЕНТАЦИЯ НА БЛАГОУСТРОЙСТВО И РЕМОНТНЫЕ РАБОТЫ ОСНОВНОЙ ШКОЛЫ СЕЛА ГОРАЙК, РЕГИОН СЮНИК, РА	ԻՆԺԵՆԵՐԱԿԱՆ ՄԱՍ /ИНЖЕНЕРНАЯ ЧАСТЬ	ՓՈՒԼ ЭТАП	ԹԵՐԹ ЛИСТ	ԹԵՐԹԵՐ ЛИСТЕР
ՆԱԽԿԱՀ	Ա. ԱԼԵՔՍԱՆՅԱՆ			ՓԱԿԱՆԱՅԻՆ, ՁՐԱՉԱՓԱԿԱՆ ԵՎ ՀԻԴՐԱՆՏԻ ՀՈՐԵՐԻ ՀԱՏԱԿԱԳԾԵՐ	ԱՆ/РП	10	14
ՆԱԽԱԳԾԵՑ	Ռ. ԿԱՐԱՊԵՏՅԱՆ						
			ՊԱՏՎԻՐԱՏՈՒ՝ ՀՀ ՔԱՂԱՔԱՇԻՆՈՒԹՅԱՆ ԿՈՄԻՏԵ/ КОМИТЕТ ПО ГРАДОСТРОИТЕЛЬСТВУ				
			«ՄԱՍՏԱՐԱ» ԱԿ МАСТАРА ПК				

ԿՏՐՎԱԾՔ 1-1

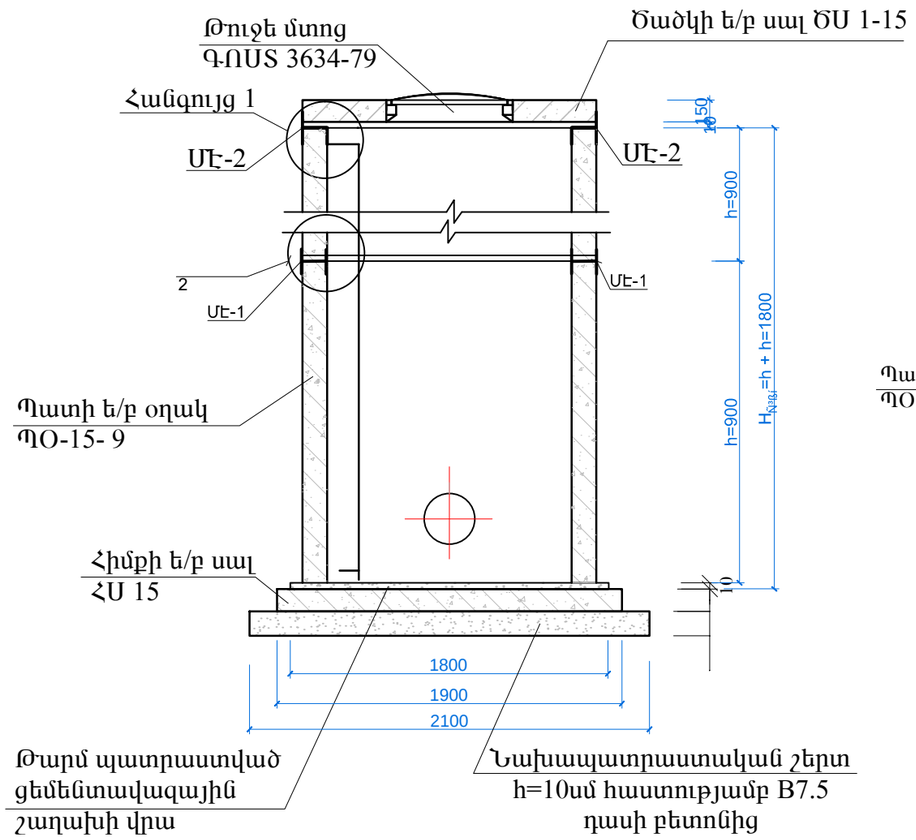

Հ ԱՆԳՈՒՅՑ 1

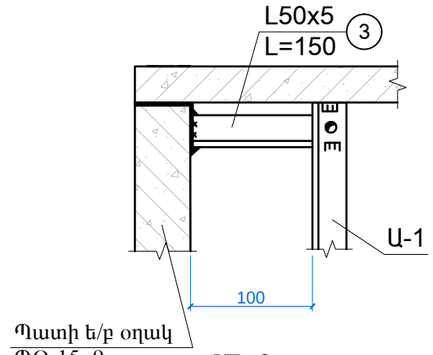

ՀԱՆԳՈՒՅՑ 2

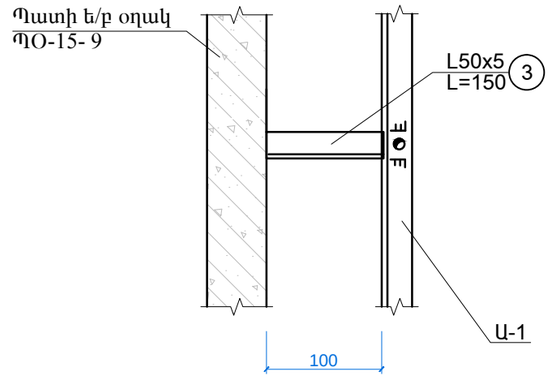

ՄԷ-2

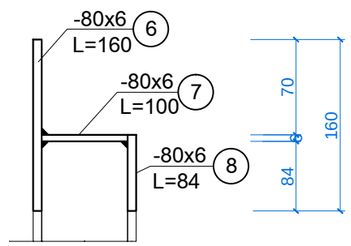

ՄԷ-1

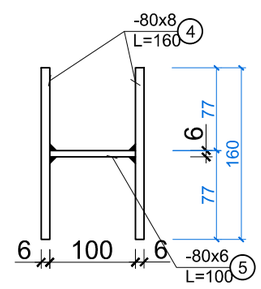

ԱՍՏԻՃԱՆ Ա-1

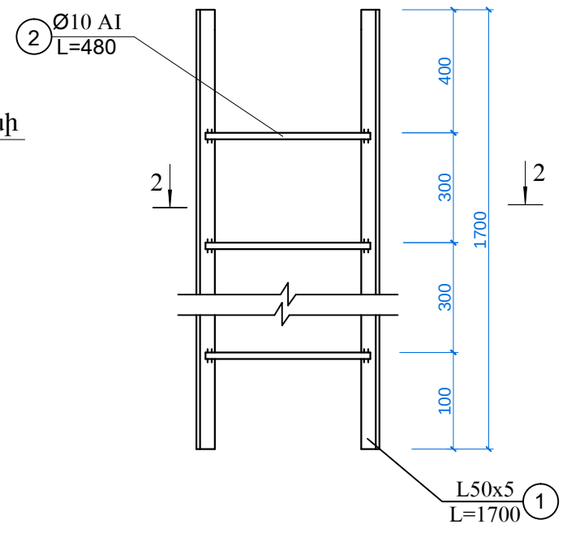

ՀԱՏԱԿԱԳԻԾ

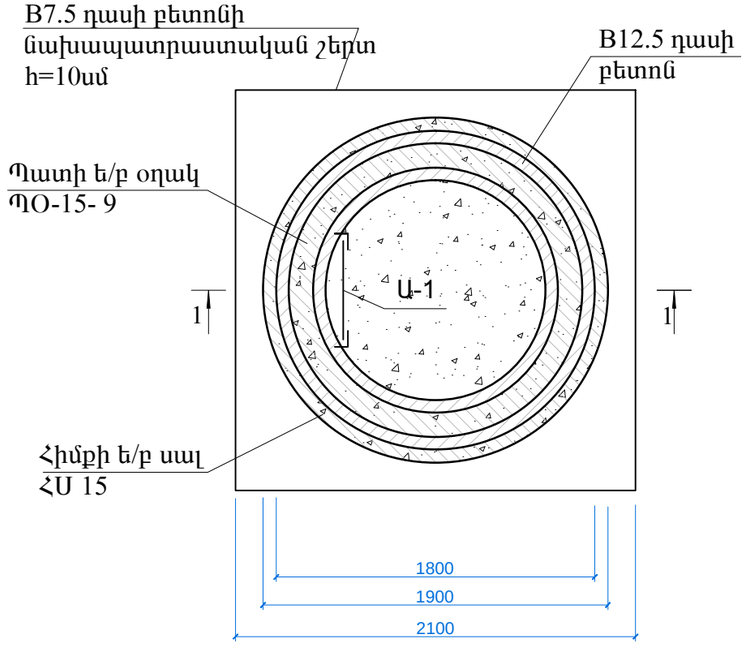

ԿՏՐՎԱԾՔ 2-2

ՄԱՍՆԱԳԻՐ ՄԵԿ ԷԼԵՄԵՆՏԻ ՀԱՄԱՐ				
Հ/Հ	Անվանում	Քանակ հատ	Միավորի բետոնի ծավալը,մ³/ մետաղի ծախսը կգ	Միավոր մասսա կգ.
	Հոր D=1500 ; $H_{հա2}$=1800			
	Պատի օղակ ՊՕ-15-9	1	0.4/10.7	1000
●	Պատի օղակ ՊՕ-15-9	1	0.4/10.7	1000
	Հատակի սալ ՀՍ-15	1	0.38/32.7	950
	Ծածկի սալ ԾՍ 1-15	1	0.27/26.7	680
	Թուջե մտոց	1		100

ՄԱՍՆԱԳԻՐ ՄԵԿ ԷԼԵՄԵՆՏԻ ՀԱՄԱՐ					
Հ/Հ	Անվանում		Քանակ հատ	Միավոր մասսա կգ.	Ծանոթութ. G կգ.
	Աստիճան Ա-1				
1	L50x5	L=1600	2	7.0	14.0
2	Ø10AI	L=480	7	0.3	2.1
3	L50x5	L=150	4	0.6	2.4
	Միավորող էլեմենտ ՄԷ-1(3 հատ)				
4	-80x8 L=160		2	0.6	1.2
5	-80x6 L=100		1	0.4	0.4
	Միավորող էլեմենտ ՄԷ-2(3 հատ)				
6	-80x8 L=160		1	0.6	0.6
7	-80x6 L=100		1	0.4	0.4
8	-80x8 L=84		1	0.3	0.3

ԾԱՆՈԹՈՒԹՅՈՒՆ

1. Նախապատրաստական շերտ h=10սմ հաստությամբ B7.5 դասի բետոնից՝ 0.45մ³

2. Պատի օղակները և ծածկի սալերը տեղադրվում են թարմ պատրաստված ցեմենտավազային շաղախի վրա:

3. Հորի բարձրությունը կարելի է կարգավորել պատի օղակի համապատասխան չափի կտրումով կամ հատակի սալի վրա B12.5 մակնիշի միաձույլ բետոնից իրականացված պատի բարձրացումով:

4. Կետով նշված պատի օղակները նախատեսվում է գնել գործարանային բացված անցքով:

ՊԱՏՏՈՆ	ԱՆՈՒՆ,ԱԶԳԱՆՈՒՆ	ՍՏՈՐԳԳ.	ՀՀ ՍՅՈՒՆԻՔԻ ՄԱՐԶԻ ՍԻՍԻԱՆ ՀԱՄԱՅՆՔԻ ԳՈՐԱՅՔ ԳՅՈՒՂԻ ԿՐԹԱՀԱՄԱԼԻՐԻ ՇԵՆՔԻ ԲԱՐԵԼԱՎԱՄԱՆ ԵՎ ՎԵՐԱՆՈՐՈԳՄԱՆ ՆԱԽԱԳԾԱՆԱԽԱՀԱՇՎԱՌԻՆ ՓԱՍՏԱԹՂԹԵՐԻ ՄՇԱԿՄԱՆ ԱՇԽԱՏԱՆՔՆԵՐ: ПРОЕКТНО-СМЕТНАЯ ДОКУМЕНТАЦИЯ НА БЛАГОУСТРОЙСТВО И РЕМОНТНЫЕ РАБОТЫ ОСНОВНОЙ ШКОЛЫ СЕЛА ГОРАЙК, РЕГИОН СЮНИК, РА	ԻՆԺԵՆԵՐԱԿԱՆ ՄԱՍ /ИНЖЕНЕРНАЯ ЧАСТЬ			
ՆԱԽԱԳԱՀ	Ա. ԱԼԵՔՍԱՆՅԱՆ			Ե/ԲԵՏՈՆԵ ԿԼՈՐ ՀՈՐ D=1.5մ h=1.8մ	ՓՈՒԼ ЭТАП	ԹԵՐԹ ЛИСТ	ԹԵՐԹԵՐ ЛИСТЕР
ՆԱԽԱԳԾԵՑ	Ռ. ԿԱՐԱՊԵՏՅԱՆ				ԱՆ/РП	11	14
			ՊԱՏՎԻՐԱՏՈՒ՝ ՀՀ ՔԱՂԱՔԱՇԻՆՈՒԹՅԱՆ ԿՈՄԻՏԵ/ КОМИТЕТ ПО ГРАДОСТРОИТЕЛЬСТВУ				
			«ՄԱՍՏԱՐԱ» ԱԿ МАСТАРА ПК				

ԿՏՐՎԱԾՔ 1-1

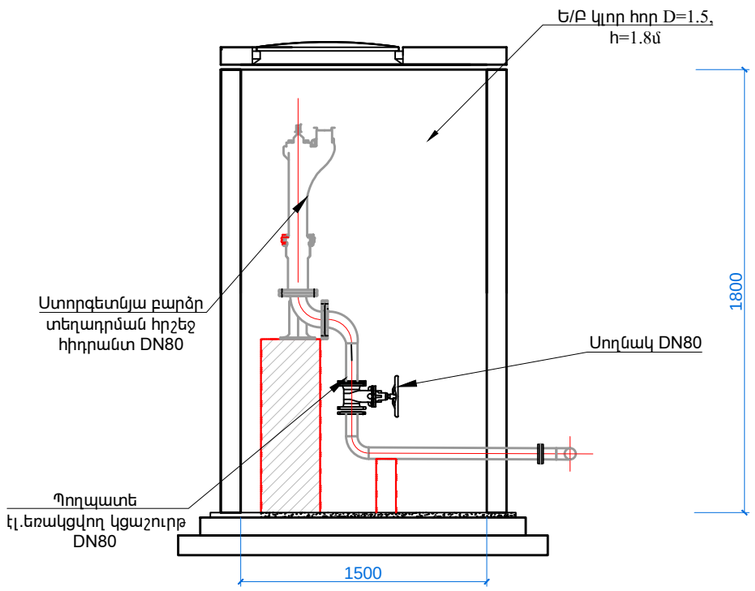

ՀԱԿԱՀՐԴԵՀԱՅԻՆ ՀԻԴՐԱՆՏ ՀՈՐԻ ՀԱՏԱԿԱԳԻԾ

ՀՀՀ, D=1.5Մ, H=1.8Մ

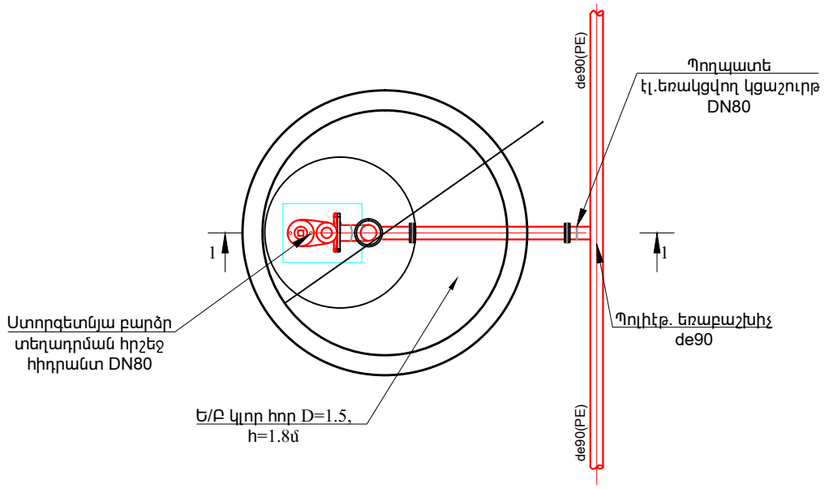

ՀԱԿԱՀՐԴԵՀԱՅԻՆ ՀԻԴՐԱՆՏԻ ՀՈՐ ՀՀՀ-1 -Ի ԱՇԽԱՏԱՆՔՆԵՐԻ ԾԱՎԱԼՆԵՐ (1 ԿԱՌՈՒՑՎԱԾՔԻ ՀԱՄԱՐ)

Հ/Հ	ԱՆՎԱՆՈՒՄԸ	ՉԱՓՄԱՆ ՄԻԱՎՈՐԸ	ՔՔՔ
1	2	3	4
	ՀՈՂԱՅԻՆ ԱՇԽԱՏԱՆՔՆԵՐ		
1	ՓՈՍՈՐԱԿԻ ՄՇԱԿՈՒՄ III ԿԱՐԳԻ ԳՐՈՒՆՏՆԵՐՈՒՄ ԷՔՍԿԱՎԱՏՈՐՈՎ, ԿՈՂԱԼԻՑՔՈՎ	$Մ^3$	11.9
2	ՓՈՍՈՐԱԿԻ ՄՇԱԿՈՒՄ III ԿԱՐԳԻ ԳՐՈՒՆՏՆԵՐՈՒՄ ՁԵՌՔՈՎ, ԿՈՂԱԼԻՑՔՈՎ	$Մ^3$	1.4
3	ՓՈՍՈՐԱԿԻ ԵՏԼԻՑՔ, ԿՈՂԱԼԻՑՔԻ ՄՇԱԿՎԱԾ ԳՐՈՒՆՏՆԵՐԻՑ, ՏՈՓԱՆՈՒՄՈՎ	$Մ^3$	10.9
4	ԱՎԵԼՑՈՒԿԱՅԻՆ ԳՐՈՒՆՏԻ ԲԱՐՁՈՒՄ Ա/Մ ԵՎ ՏԵՂԱՓՈԽՈՒՄ ՄԻՆՉԵՎ 15.0ԿՄ	$Մ^3$	2.4
	ՏԵԽՆՈԼՈԳԻԱԿԱՆ ԱՇԽԱՏԱՆՔՆԵՐ		
1	DN89x3.5 ՊՈՂՊԱՏԵ (St) էլ. ԵՌԱԿՑՎՈՂ ԽՈՂՈՎԱԿՆԵՐԻ ՄՈՆՏԱԺՈՒՄ, ՓՈՐՁԱՐԿՈՒՄՈՎ	ԳԾՄ	1.5
2	DN80, PN=1.6 ՄՊԱ ՍՈՂՆԱԿԻ ՄՈՆՏԱԺՈՒՄ	ՀԱՏ	1
3	ՍՏՈՐԳԵՏՆՅԱ ԲԱՐՁՐ ՏԵՂԱԴՐՄԱՆ ՀԱԿԱՀՐԴԵՀԱՅԻՆ ՀԻԴՐԱՆՏ DN80	ՀԱՏ	1
4	DN80, PN = 1.6 ՄՊԱ ՊՈՂՊԱՏԵ (St) էլ. ԵՌԱԿՑՎՈՂ ԿՑԱՇՈՒՐԹԵՐԻ ՄՈՆՏԱԺՈՒՄ	ՀԱՏ	6
5	ՀԱԿԱՀՐԴԵՀԱՅԻՆ ՀԻԴՐԱՆՏԻ ՏԱԿԴԻՐ, ԱՐՄՈՒՆԿ DN80	ՀԱՏ	1
6	DN 80, $\alpha=90^0$ ՊՈՂՊԱՏԵ (St) էլ. ԵՌԱԿՑՎՈՂ ԱՐՄՈՒՆԿԻ ՄՈՆՏԱԺՈՒՄ	ՀԱՏ	2
7	ՊՈԼԻԷԹԻԼԵՆԵ (PE) ԵՌԱԲԱՇԽԻՉ de90	ՀԱՏ	1
8	ՊՈԼԻԷԹԻԼԵՆԵ (PE) ՄԻՁԱԴԻՐ de90	ՀԱՏ	1
9	ԲԵՏՈՆԵ ՀԵՆԱՐԱՆ B12.5 (300x300x800)	$Մ^3$	0.072
10	ՊՈՂՊԱՏԵ (St) ԽՈՂՈՎԱԿՆԵՐԻ ԵՎ ՁԵՎԱՎՈՐ ՄԱՍԵՐԻ ՆԵՐԿՈՒՄ	$Մ^2$	0.8
11	Ե/Բ ԿԼՈՐ ՀՈՐ D=1.5մ, h=1.8մ	ԿԱՌՈՒՑ.	1

ՊԱՇՏՈՆ	ԱՆՈՒՆ,ԱԶԳԱՆՈՒՆ	ՍՏՈՐԱԳՐ.	ՀՀ ՍՅՈՒՆԻՔԻ ՄԱՐԶԻ ՍԻՍԻԱՆ ՀԱՄԱՅՆՔԻ ԳՈՐԱՅՔ ԳՅՈՒՂԻ ԿՐԹԱՀԱՄԱԼԻՐԻ ՇԵՆՔԻ ԲԱՐԵԼԱՎՄԱՆ ԵՎ ՎԵՐԱՆՈՐՈԳՄԱՆ ՆԱԽԱԳԾԱՆԱԽԱՀԱՇՎԱՅԻՆ ՓԱՍՏԱԹՂԹԵՐԻ ՄՇԱԿՄԱՆ ԱՇԽԱՏԱՆՔՆԵՐ: ПРОЕКТНО-СМЕТНАЯ ДОКУМЕНТАЦИЯ НА БЛАГОУСТРОЙСТВО И РЕМОНТНЫЕ РАБОТЫ ОСНОВНОЙ ШКОЛЫ СЕЛА ГОРАЙК, РЕГИОН СЮНИК, РА	ԻՆԺԵՆԵՐԱԿԱՆ ՄԱՍ /ИНЖЕНЕРНАЯ ЧАСТЬ	ՓՈՒԼ ЭТАП	ԹԵՐԹ ЛИСТ	ԹԵՐԹԵՐ ЛИСТЕР
ՆԱԽԱԳԱՀ	Ա. ԱԼԵՔՍԱՆՅԱՆ			Ե/ԲԵՏՈՆԵ ԿԼՈՐ ՀՈՐ D=1.5մ h=1.8մ				
ՆԱԽԱԳԾԵՑ	Ռ. ԿԱՐԱՊԵՏՅԱՆ					ԱՆ/ՊՊ	12	14
			ՊԱՏՎԻՐԱՏՈՒ՝ ՀՀ ՔԱՂԱՔԱՇԻՆՈՒԹՅԱՆ ԿՈՄԻՏԵ/ КОМИТЕТ ПО ГРАДОСТРОИТЕЛЬСТВУ					
			«ՄԱՍՏԱՐԱ» ԱԿ МАСТАРА ПК					

	ՆԵՐՔԻՆ ԿՈՅՈՒՂՈՒ ՑԱՆՑ				
N	ԱՆՎԱՆՈՒՄԸ	ՉԱՓ	ՉԱՓ. ՄԻԱՎ.	ՔԱՆԱԿ	ՊԵՏ. ՍՏԱՆԴ
1.	ԿՈՅՈՒՂՈՒ ՊՈԼԻՊՐՈՊԻՆԵ ԾԱԼՔԱՎՈՐ ԽՈՂՈՎԱԿ ՀՈՂԻ ՄԵՋ	Ø160	ԳՄ	95.1	
2.	ՆՈՒՅՆԸ ՊԱՏԵՐԻ ՎՐԱ ՊԼԱՍՏՄԱՍԵ	Ø100	ԳՄ	102.8	
3.	ՆՈՒՅՆԸ	Ø50	ԳՄ	51.8	
4.	ԼՎԱՑԱՐԱՆ ԿԵՐԱՄԻԿԱԿԱՆ		ՀԱՏ	17.0	
5.	ԶՈՒԳԱՐԱՆԱԿՈՆՔ ԿԵՐԱՄԻԿԱԿԱՆ		ՀԱՏ	17.0	
6.	ԽՐԱՄՈՒՂՈՒ ՄՇԱԿՈՒՄ		ԽՄ	193.8	
7.	ԽՐԱՄՈՒՂՈՒ ԵՏԼԻՑՔ		ԽՄ	171.8	
8.	ԱՎԱԶԻ ՇԵՐՏ ԽՈՂՈՎԱԿԻ ՏԱԿ	H=0.1	ԽՄ	17.7	
9.	ԱՎԱԶԻ ՇԵՐՏ ԱՍՖԱԼՏԻ ՏԱԿ	H=0.1	ԽՄ	2.2	
10.	ԱՎԵԼՆՈՐԴ ՀՈՂԻ ՏԵՂԱՓՈԽՈՒՄ		ԽՄ	22.0	
11.	ՑԱՆՑԻ ՓՈՐՁԱՐԿՈՒՄ		ԳՄ	249.1	
12.	ՄԵՏԱՂԱԿԱՆ ԱՍՏԻՃԱՆՆԵՐ		ՏՆ	0.4	
13.	ՄԵՏԱՂԱԿԱՆ ՁԵՎԱՎՈՐ ՄԱՍԵՐ		ՏՆ	0.08	
14.	ԹՈՒՋԵ ՄՏՈՑ	Ø700	ՀԱՏ	4	
15.	ԿՈՅՈՒՂՈՒ ԴԻՏԱՀՈՐ	Ø1000	ՀԱՏ	4	Vp=12.0 ԽՄ
16.					

ԿՈՅՈՒՂՈՒ ՁԵՎԱՎՈՐ ՄԱՍԵՐ

N	ԷՍԿԻԶ	ԱՆՎԱՆՈՒՄԸ	ՔԱՆԱԿ	ՔԱՇԸ 1 ՀԱՏ
1.	Ø50	ԾՈՒՆԿ	12	
2.	Ø100	ԾՈՒՆԿ	12	
3.	Ø50	ԵՌԱԲԱՇԽԻԿ	7	
4.	Ø100 α=135°	ԹԵՔՈՒՄ	10	
5.	Ø100		3.0	
6.	Ø50		2.0	
7.	Ø100	ՍՏՈՒԳԻՉ	3.0	
8.	Ø50	ՍՏՈՒԳԻՉ	2.0	
	Ø100--50		2.0	

ՊԱՇՏՈՆ	ԱՆՈՒՆ,ԱԶԳԱՆՈՒՆ	ՍՏՈՐԱԳՐ.
ՆԱԽԱԳԱՀ	Ա. ԱԼԵՔՍԱՆՅԱՆ	
ՆԱԽԱԳԾԵՑ	Ռ. ԿԱՐԱՊԵՏՅԱՆ	

ՀՀ ՍՅՈՒՆԻՔԻ ՄԱՐԶԻ ՍԻՍԻԱՆ ՀԱՄԱՅՆՔԻ ԳՅՈՒՂԱՅԻ ԿՐԹԱԿԱՆ ՀԱՄԱԼՍԱՐԱՆԻ ՇԵՆՔԻ ԲԱՐԵԼԱՎՄԱՆ ԵՎ ՎԵՐԿԱՆՈՐՈԳՄԱՆ ՆԱԽԱԳԾԱՆԱՀԱՏԱԿԱՆ ԳՈՐԾՈՒՆԵՈՒԹՅՈՒՆՆԵՐԻ ՄՇԱԿՄԱՆ ԱՇԽԱՏԱՆՔՆԵՐ:
ПРОЕКТНО-СМЕТНАЯ ДОКУМЕНТАЦИЯ НА БЛАГОУСТРОЙСТВО И РЕМОНТНЫЕ РАБОТЫ ОСНОВНОЙ ШКОЛЫ СЕЛА ГОРАЙК, РЕГИОН СЮНИК, РА

ՊԱՏՎԻՐԱՏՈՒ՝ ՀՀ ՔԱՂԱՔԱՇԻՆՈՒԹՅԱՆ ԿՈՄԻՏԵ/ КОМИТЕТ ПО ГРАДОСТРОИТЕЛЬСТВУ

«ՄԱՍՏԱՐԱ» ԱԿ МАСТАРА ПК

ԻՆԺԵՆԵՐԱԿԱՆ ՄԱՍ /ИНЖЕНЕРНАЯ ЧАСТЬ

ԿՈՅՈՒՂՈՒ ՑԱՆՑԻ ԾԱՎԱԼՆԵՐ

ՓՈՒԼ ЭТАП	ԹԵՐԹ ЛИСТ	ԹԵՐԹԵՐ ЛИСТЕР
ԱՆ/РП	13	14

ՆԵՐՔԻՆ ՋՐԱՄԱՏԱԿԱՐԱՐՄԱՆ ՑԱՆՑ

N	ԱՆՎԱՆՈՒՄԸ	ՉԱՓ	ՉԱՓ. ՄԻԱՎ.	ՔԱՆԱԿ	ՊԵՏ. ՍՏԱՆԴ
1.	ԽՈՂՈՎԱԿ ՀՈՂԻ ՄԵՋ	Ø 50	Գ.Մ	110.2	—//—
2.	ՆՈՒՅՆԸ ՊԱՏԵՐԻ ՎՐԱ	Ø 50/32	Գ.Մ	34.6/16.8	—//—
3.	ՊԱՏԵՐԻ ՎՐԱ	Ø 20/15	Գ.Մ	42.4/41.0	—//—
4.	ՓԱԿԱՆ	Ø 50/32/20/15	ՀԱՏ	2/3/6/41	—//—
5.	ԼՎԱՑԱՐԱՆԻ ԾՈՐԱԿ ԽԱՌՆԻՉ	Ø 15	ՀԱՏ	15.0	—//—
6.	ԽՐԱՄՈՒՂՈՒ ՄՇԱԿՈՒՄ		Մ³	166.2	—//—
7.	ԽՐԱՄՈՒՂՈՒ ԵՏԼԻՑՔ ՁԵՌՔՈՎ		Մ³	18.0	—//—
8.	ԽՐԱՄՈՒՂՈՒ ԵՏԼԻՑՔ		Մ³	130.6	—//—
9.	ԱՎԱԶԻ ՇԵՐՏ ԽՈՂՈՎԱԿԻ ՏԱԿ	H = 0.2	Մ³	17.6	—//—
10.	ԲԱՑԵԼ ԱՆՑՔ ՊԱՏԻ ՎՐԱ	Ø 200	ՏԵՂ	3	—//—
11.	ԱՎԵԼՈՐԴ ՀՈՂԻ ՏԵՂԱՓՈԽՈՒՄ		Մ³	17.6	—//—
12.	ՑԱՆՑԻ ՓՈՐՁԱՐԿՈՒՄ		Գ.Մ	245.0	—//—
13.	ԱՐԵՎԱՅԻՆ ՎԱՀԱՆԱԿՆԵՐՈՎ ՋՐԱՏԱՔԱՑՈՒՑԻՉ ESGF 80-20WY10AC-220 ,	P=0.75 Q=80	ՀԱՏ	1.0	—//—

ՊԱՇՏՈՆ	ԱՆՈՒՆ,ԱԶԳԱՆՈՒՆ	ՍՏՈՐԱԳՐ.
ՆԱԽԱԳԱՀ	Ա. ԱԼԵՔՍԱՆՅԱՆ	
ՆԱԽԱԳԾԵՑ	Ռ. ԿԱՐԱՊԵՏՅԱՆ	

ՀՀ ՍՅՈՒՆԻՔԻ ՄԱՐԶԻ ՍԻՍԻԱՆ ՀԱՄԱՅՆՔԻ ԳՈՐԱՅՔ ԳՅՈՒՂԻ ԿՐԹԱՀԱՄԱԼԻՐԻ ՇԵՆՔԻ ԲԱՐԵԼԱՎՄԱՆ ԵՎ ՎԵՐԱՆՈՐՈԳՄԱՆ ՆԱԽԱԳԾԱՆԱԽԱՀԱՇՎԱՅԻՆ ՓԱՍՏԱԹՂԹԵՐԻ ՄՇԱԿՄԱՆ ԱՇԽԱՏԱՆՔՆԵՐ:
ПРОЕКТНО-СМЕТНАЯ ДОКУМЕНТАЦИЯ НА БЛАГОУСТРОЙСТВО И РЕМОНТНЫЕ РАБОТЫ ОСНОВНОЙ ШКОЛЫ СЕЛА ГОРАЙК, РЕГИОН СЮНИК, РА

ՊԱՏՎԻՐԱՏՈՒ՝ ՀՀ ՔԱՂԱՔԱՇԻՆՈՒԹՅԱՆ ԿՈՄԻՏԵ/ КОМИТЕТ ПО ГРАДОСТРОИТЕЛЬСТВУ

«ՄԱՍՏԱՐԱ» ԱԿ МАСТАРА ПК

ԻՆԺԵՆԵՐԱԿԱՆ ՄԱՍ /ИНЖЕНЕРНАЯ ЧАСТЬ

ՋՐԱՄԱՏԱԿԱՐԱՐՄԱՆ ՑԱՆՑԵՐԻ ԾԱՎԱԼՆԵՐ

ՓՈՒԼ ЭТАП	ԹԵՐԹ ЛИСТ	ԹԵՐԹԵՐ ЛИСТЕР
ԱՆ/РП	14	14

«ՄԱՍՏԱՐԱ»
ԱՐՏԱԴՐԱԿԱՆ ԿՈՈՊԵՐԱՏԻՎ

"МАСТАРА" ПК

ՊԱՏՎԻՐԱՏՈՒ--Հ.Հ. ՔԱՂԱՔԱՇԻՆՈՒԹՅԱՆ ՊԵՏԱԿԱՆ ԿՈՄԻՏԵ

պայմանագիր N ՀՀՔԿ-ՀՄԱՇՁԲ-25/1

ՀՀ ՍՅՈՒՆԻՔԻ ՄԱՐԶԻ ՍԻՍԻԱՆ ՀԱՄԱՅՆՔԻ ԳՈՐԱՅՔ ԳՅՈՒՂԻ ԿՐԹԱՀԱՄԱԼԻՐԻ ՇԵՆՔԻ ԲԱՐԵԼԱՎՄԱՆ ԵՎ ՎԵՐԱՆՈՐՈԳՄԱՆ ՆԱԽԱԳԾԱՆԱԽԱՀԱՇՎԱՅԻՆ ՓԱՍՏԱԹՂԹԵՐԻ ՄՇԱԿՄԱՆ ԱՇԽԱՏԱՆՔՆԵՐ

ПРОЕКТНО-СМЕТНАЯ ДОКУМЕНТАЦИЯ НА БЛАГОУСТРОЙСТВО И РЕМОНТНЫЕ РАБОТЫ ОСНОВНОЙ ШКОЛЫ СЕЛА ГОРАЙК, РЕГИОН СЮНИК, РА

ԱՇԽԱՏԱՆՔԱՅԻՆ ՆԱԽԱԳԻԾ
РАБОЧИЙ ПРОЕКТ

ալբոմ N 1/ альбом N 1

նախագծի բաժին «Ֆոտովոլտային կայան »
раздел « Фотоэлектрическая станция»

ՏՆՕՐԵՆ Ա. ԱԼԵՔՍԱՆՅԱՆ
ПРЕЗИДЕНТ А. АЛЕКСАНЯН
ՆԳՁ Վ. ՄԻՐԶՈՅԱՆ
ГАП В. МИРЗОЯН

ՀԱՄԱՁԱՅՆԵՑՎԱԾ Է

«___»_____2025Թ.

ԲԱՑԱՏՐԱԳԻՐ

1. ԸՆԴՀԱՆՈՒՐ ՄԱՍ

- ՆԱԽԱԳԾՈՂ ԿԱԶՄԱԿԵՐՊՈՒԹՅԱՆ ՀԱՐԱԿԻՑ ԲԱԺԻՆՆԵՐԻ ԱՌԱՁԱԳՐԱՆՔԻ:

1. ՆԿԱՐԱԳԻՐ

ՖՈՏՈՎՈԼՏԱՅԻՆ ԿԱՅԱՆԸ ԻՐԵՆԻՑ ՆԵՐԿԱՅԱՑՆՈՒՄ Է 13.8կՎտ ՀԶՈՐՈՒԹՅՈՒՆ ՑԱՆՑ ՆԵՐԲԵՌՆՈՂ ՀԱՄԱԿԱՐԳ, ՈՐԸ ԲԱՂԿԱՑԱԾ Է.

1. ՖՈՏՈՎՈԼՏԱՅԻՆ ՎԱՀԱՆԱԿՆԵՐԻՑ ՖՎ(PV) - 345Վտ ՊԻԿԱՅԻՆ ՀԶՈՐՈՒԹՅԱՄԲ, ԹՎՈՎ 40 ՀԱՏ, ԸՆԴՀԱՆՈՒՐ 13.8 կՎտ ՊԻԿԱՅԻՆ ՀԶՈՐՈՒԹՅԱՄԲ,
2. ԻՆՎԵՐՏՈՐՆԵՐԻՑ՝ (ՓՈԽԱԿԵՐՊԻՉՆԵՐԻՑ) - ԹՎՈՎ 2 ՀԱՏ, IP66 ՊԱՇՏՊԱՆՎԱԾՈՒԹՅԱՆ ՄԱԿԱՐԴԱԿ, ԵՌԱՖԱԶ՝

- Fronius Symo 7-3-M 7կՎՏ, MPP ՄՈՒՏՔԱՅԻՆ ԼԱՐՈՒՄԸ 228-800Վ, ԱՐԴՅՈՒՆԱՎԵՏՈՒԹՅԱՆ 97%,
- ԱՌԱՎԵԼԱԳՈՒՅՆ ԼԱՐՈՒՄԸ 1000Վ,
- MPPT ՄՈՒՏՔԵՐԻ ՔԱՆԱԿԸ՝ 6 ՀԱՏ,
- ԵԼՔԱՅԻՆ ԼԱՐՈՒՄԸ 380 / 400Վ,ՀԱՃԱԽԱԿԱՆՈՒԹՅՈՒՆԸ՝ 50 Հg, ՑԱՆՑԻՆ ՄԻԱՑՄԱՆ ՏԵՍԱԿԸ՝ ԵՌԱՖԱԶ:

ՅՈՒՐԱՔԱՆՉՅՈՒՐ ԻՆՎԵՐՏՈՐՆԵՐԻ ՄԻԱՆՈՒՄ Է ԵՐԿՈՒ ՇԱՐՔ, ՅՈՒՐԱՔԱՆՉՅՈՒՐ ՇԱՐՔԸ 10 ՖՎ(PV) ՎԱՀԱՆԱԿՆԵՐԻՑ:
ԲՈԼՈՐ ՖՎ(PV) ՎԱՀԱՆԱԿՆԵՐԸ ԻՐԱՐ ՄԻԱՑՎԱԾ ԵՆ ՀԱՁՈՐԴԱԲԱՐ՝ 4մմ²(EU)/ 12AWG L= 1200մմ ՄԱԼՈՒԽՆԵՐՈՎ: ՎԵՐՋԻՆՆԵՐՍ ՀԱՍՏԱՏՈՒՆ ՀՈՍԱՆՔԻ PV1x4մմ² ՄԱԼՈՒԽՆԵՐՈՎ ՄԻԱՆՈՒՄ ԵՆ ՓՈԽԱԿԵՐՊԻՉԻ ՀԱՍՏԱՏՈՒՆ ՀՈՍԱՆՔԻ ՄՈՒՏՔԻՆ:
ՀԱՍՏԱՏՈՒՆ ՀՈՍԱՆՔԻ ՄՈՒՏՔԻ ԿՈՂՄԻՑ ՓՈԽԱԿԵՐՊԻՉԻՆ ԿԻՑ ՏԵՂԱԴՐՎՈՒՄ ՀԱՍՏԱՏՈՒՆ ՀՈՍԱՆՔԻ DC ԱՐԿՂ, ՈՐՈՒՄ ՀԱՎԱՔՎԱԾ ԵՆ՝ ԱՊԱՀՈՎԻՉՆԵՐ ԵՎ ՀԱՍՏԱՏՈՒՆ ՀՈՍԱՆՔԻ ԻՄՊՈՒԼՍԱՅԻՆ ԳԵՐԼԱՐՈՒՄՆԵՐԻ ՊԱՇՏՊԱՆԻՉ ՍԱՐՔԵՐ (SPD):
ԻՆՎԵՐՏՈՐՆԵՐԻ ՓՈՓՈԽԱԿԱՆ ՀՈՍԱՆՔԻ ՇՂԹԱՅԻ ԵԼՔԸ ԻՄՊՈՒԼՍԱՅԻՆ ԳԵՐԼԱՐՈՒՄՆԵՐԻ ՊԱՇՏՊԱՆՈՒԹՅԱՆ ՀԱՄԱՐ ԷԼ. ՎԱՀԱՆԱԿԱՅԻՆ ՍԵՆՅԱԿՈՒՄ ՏԵՂԱԴՐՎՈՒՄ Է AC ՓՈՓՈԽԱԿԱՆ ՀՈՍԱՆՔԻ ԱՐԿՂ, ՈՐՈՒՄ ՆԱԽԱՏԵՍՎԱԾ Է.

- ԸՍՏ ՆԱԽԱԳԾԻ ՀԱՎԱՔՎՈՒՄ Է ՓՈՓՈԽԱԿԱՆ ՀՈՍԱՆՔԻ ԱՎՏՈՄԱՏ ԱՆԻԱՏԻՉ Iա= 50Ա՝ ԿԱՐՃ ՄԻԱՑՄԻՑ ԳԾԻ ՊԱՇՏՊԱՆՈՒԹՅԱՆ ՀԱՄԱՐ,
- ՓՈՓՈԽԱԿԱՆ ՀՈՍԱՆՔԻ ԻՄՊՈՒԼՍԱՅԻՆ ԳԵՐԼԱՐՈՒՄՆԵՐԻ ՊԱՇՏՊԱՆԻՉ ՍԱՐՔ (4P SPD),
- ԱՎՏՈՄԱՏ ԱՆՋԱՏԻՉՆԵՐ ՅՈՒՐԱՔԱՆՉՅՈՐ ԻՆՎԵՐՏՈՐԻ ՀԱՄԱՐ՝ ՀԱՄԱՊԱՏԱՍԽԱՆԱԲԱՐ Iա= 32Ա:
- ՀՈՍԱՆՔԱՀԱՐՈՒՄԻՑ ՊԱՇՏՊԱՆԻՉ ՔԱՌԱԲԵՎԵՌ Iա= 40Ա 100մԱ՝ ՍԱՐՔԵՐ՝ ԴԻՖԵՐԵՆՑԻԱԼ ՀՈՍԱՆՔԻ ԱՆՋԱՏԻՉՆԵՐ՝ (ԴՅՕ):

ՀԱՍՏԱՏՈՒՆ ՀՈՍԱՆՔԻ ԱՐԿՂԵՐՈՒՄ, ԸՍՏ ՆԱԽԱԳԾԻ ՀԱՎԱՔՎՈՒՄ Է.

- ՀԱՍՏԱՏՈՒՆ ՀՈՍԱՆՔԻ ԻՄՊՈՒԼՍԱՅԻՆ ԳԵՐԼԱՐՈՒՄՆԵՐԻ ՊԱՇՏՊԱՆԻՉ ՍԱՐՔԵՐ (SPD) ,
- 4 ՀԱՏ ԵՐԿԲԵՎԵՌ ԱՎՏՈՄԱՏ ԱՆՋԱՏԻՉՆԵՐ Iա= 10Ա,
- 8 ՀԱՏ ԱՊԱՀՈՎԻՉՆԵՐ 15Ա՝ ՀԱՍՏԱՏՈՒ ՀՈՍԱՆՔԻ " +" ԵՎ " - " ՇՂԹԱՆԵՐՈՒՄ:

ԱՐՏԱԴՐՎԱԾ ԷԼԵԿՏՐԱԷՆԵՐԳԻԱԻ ՀԱՇՎԱՌՔԻ ՀԱՄԱՐ ԱՆՀՐԱԺԵՇՏ Է ՄԱՍՆԱՇԵՆՔԻ ԷԼ. ՀԱՇՎԻՉԸ ՓՈԽԱՐԻՆԵԼ ԵՐԿՈՂՄԱՆԻ ԷԼ. ՀԱՇՎԻՉՈՎ:

3.ՊԱՇՏՊԱՆԱԿԱՆ ՀՈՂԱՆՑՈՒՄ

ՖՈՏՈՎՈԼՏԱՅԻՆ ԿԱՅԱՆԻ ՊԱՇՏՊԱՆԱԿԱՆ ՀՈՂԱՆՑՈՒՄԸ ՆԱԽԱՏԵՍՎՈՒՄ Է ԻՐԱԿԱՆԱՑՎԵԼ ԿԱՅԱՆԻ ՀՈՂԱՆՑՄԱՆ ՀԱՄԱԿԱՐԳԻ ՄԻԱՑՈՒՄՈՎ ՇԵՆՔԻ ՀՈՂԱՆՑՄԱՆ ԿՈՆՏՈՒՐԻՆ (ՏԵՍ ՆԱԽԱԳԾԻ ԷՏ ՄԱՍԸ):
ՖՎ ԿԱՅԱՆԻ ՖՎ ՎԱՀԱՆԱԿՆԵՐԻ ՅՈՒՐԱՔԱՆՉՅՈՒՐ ՇԱՐՔ ՄԻԱՑՎՈՒՄ ԵՆ ՊՎ 1x4մմ² ՀՈՂԱՆՑՄԱՆ ՀԱՂՈՐԴԱԼԱՐԵՐՈՎ, ՈՐՈՆՔ ՄԻԱՑՎՈՒՄ ԵՆ ՅՈՒՐԱՔԱՆՉՅՈՒՐ ՀԵՆԱՐԱՆԻ ՎՐԱ ՄՈՆՏԱԺՎԱԾ ՀՈՂԱՆՑՄԱՆ ՀԱՂՈՐԴԱՁՈՂԵՐԻՆ (ՀՀ) ՊՎ 1x6մմ² ՀԱՂՈՐԴԱԼԱՐՈՎ:
ՀԵՆԱՐԱՆՆԵՐԻՆ ՄՈՆՏԱԺՎԱԾ ՀՀ-1 ԵՎ ՀՀ-2 ՀԱՂՈՐԴԱՁՈՂԵՐԸ ՄԻՄՅԱՆՑ ԵՆ ՄԻԱՆՈՒՄ ՊՎ 1x6մմ² ՀԱՂՈՐԴԱԼԱՐՈՎ: ՀՀ-1-Ը ԳՀՀ-ԻՆ ՄԻԱՆՈՒՄ ՊՎ 1x10մմ²: ՓՈՓՈԽԱԿԱՆ ՀՈՍԱՆՔԻ AC ԱՐԿՂԻՆ ՄԻԱՆՈՒՄ Է ՊՎ 1x16մմ² ՀԱՂՈՐԴԱԼԱՐՈՎ ՄԻԱՆՈՒՄ ՇԵՆՔԻ ԳՀՀ-ԻՆ:
ՀՈՂԱՆՑՄԱՆ ԵՆ ԵՆԹԱԿԱ, ՆԱԵՎ ՀԱՍՏԱՏՈՒՆ ԵՎ ՓՈՓՈԽԱԿԱՆ ՀՈՍԱՆՔԻ ՄԵՏԱՂԱԿԱՆ ԱՐԿՂԵՐԸ, ՄԵՏԱՂԱԿԱՆ ՀԵՆԱՐԱՆՆԵՐԸ ԵՎ ՓՈԽԱԿԵՐՊԻՉԸ ՈՐՈՆՔ ՀՈՂԱՆՑՄԱՆ ՀԱՂՈՐԴԱՁՈՂԵՐԻՆ ԵՆ ՄԻԱՑՎՈՒՄ ՊՎ 1x6մմ² ՀՈՂԱՆՑՄԱՆ ՀԱՂՈՐԴԱԼԱՐՈՎ:

ԲՈԼՈՐ ԷԼԵԿՏՐԱՄՈՆՏԱԺԱՅԻՆ ԱՇԽԱՏԱՆՔՆԵՐԸ ԿԱՏԱՐԵԼ ԸՍՏ ԳՈՐԾՈՂ ՆՈՐՄԵՐԻ ՍՀԻՊ 3.05.06-85, ՊՍԷ-Ի, ԻՆՉՊԵՍ ՆԱԵՎ ՀՀ ՍՏԱՆԴԱՐՏ ՀՍՏ 335-2011 « ԱՐԵՎԱՅԻՆ ԼՈՒՍԱԷԼԵԿՏՐԱԿԱՆ ԿԱՅԱՆՔԵՐԻ ՄԻԱՑՈՒՄԸ ԷԼԵԿՏՐԱԷՆԵՐԳԵՏԻԿԱԿԱՆ ՀԱՄԱԿԱՐԳԻ ԸՆԴՀԱՆՈՒՐ ՆՇԱՆԱԿՈՒԹՅԱՆ ԷԼԵԿՏՐԱԿԱՆ ՑԱՆՑԻ ԴՐՈՒՅԹՆԵՐ» ՀԱՄԱՊԱՏԱՍԽԱՆ:

ՆԱԽԱԳԾՈՒՄ ԿԻՐԱՌՎԱԾ ԲՈԼՈՐ ՆՅՈՒԹԵՐԸ ԵՆԹԱԿԱ ԵՆ ՓՈՓՈԽՈՒԹՅԱՆ , ԵԹԵ ՎԵՐՋԻՆՍ ՉԻ ԲԵՐՈՒՄ ՀԱՄԱԿԱՐԳԻ ՏԵԽՆԻԿԱԿԱՆ ՑՈՒՑԱՆԻՇՆԵՐԻ ՎԱՏԹԱՐԱՑՄԱՆ:

ՊԱՇՏՈՆ	ԱՆՈՒՆ,ԱԶԳԱՆՈՒՆ	ՍՏՈՐԱԳՐ.	ՀՀ ՍՅՈՒՆԻՔԻ ՄԱՐԶԻ ՍԻՍԻԱՆ ՀԱՄԱՅՆՔԻ ԳՈՐԱՅԱՁ ԳԱՂՈՒՅԻ ԿՈՂԱՅԱՍԱԼԻՐԻ ՀԵՆՔԻ ԲԱՐԵԼԱՎԱՄԱՆ ԵՎ ՎԵՐԱՆՈՐԳԱՄԱՆ ՆԱԽԱԳԾԱՆԱՀԱՇՎԱՊԱՀԱԿԱՆ ՓԱՍՏԱԹՂԹԵՐԻ ՄՇԱԿՄԱՆ ԱՇԽԱՏԱՆՔՆԵՐ՝ ПРОЕКТНО-СМЕТНАЯ ДОКУМЕНТАЦИЯ НА БЛАГОУСТРОЙСТВО И РЕМОНТНЫЕ РАБОТЫ ОСНОВНОЙ ШКОЛЫ СЕЛА ГОРАЙК, РЕГИОН СЮНИК, РА	ԻՆԺԵՆԵՐԱԿԱՆ ՄԱՍ /ИНЖЕНЕРНАЯ ЧАСТЬ	ՓՈՒԼ ЭТАП	ԹԵՐԹ ЛИСТ	ԹԵՐԹԵՐ ЛИСТЕР
ՆԱԽԱԳԱՀ	Ա. ԱԼԵՔՍԱՆՅԱՆ			Ընդհանուր տվյալներ Общие данные	ԱՆ/РП	1	10
ՆԱԽԱԳԾԵՑ	Ռ. ԿԱՐԱՊԵՏՅԱՆ						
			ՊԱՏՎԻՐԱՏՈՒ՝ ՀՀ ՔԱՂԱՔԱՇԻՆՈՒԹՅԱՆ ԿՈՄԻՏԵ/ КОМИТЕТ ПО ГРАДОСТРОИТЕЛЬСТВУ				
			«ՄԱՍՏԱՐԱ» ԱԿ МАСТАРА ПК				

ОБЪЯСНЕНИЕ

ФОТО НАПРЯЖЕНИЕ ПРЕДСТАВЛЯЕТ СИСТЕМУ ЗАГРУЗКИ ЭЛЕКТРОСЕТИ 13,8 КВТ, КОТОРАЯ ИСКЛЮЧАЕТСЯ.
1. PHOV (PV) ИЗ ФОТОЭЛЕКТРИЧЕСКИХ ПАНЕЛЕЙ - Пиковая мощность 345 Вт, 40 шт., ОБЩАЯ пиковая мощность 13,8 кВт;
1. ОТ ИНВЕРТОРОВ (ПРЕОБРАЗОВАТЕЛЕЙ) - НОМЕР 2, УРОВЕНЬ ЗАЩИТЫ IP66, ТРЕХФАЗНЫЙ
- Fronius Symo 7-3-M 7 кВт, ВХОДНОЕ НАПРЯЖЕНИЕ MPP 228-800 В, КПД 97%,
- МАКСИМАЛЬНОЕ НАПРЯЖЕНИЕ 1000 В,
КОЛИЧЕСТВО ДОХОДОВ MPPT: 6 ШТ
- ВЫХОДНОЕ НАПРЯЖЕНИЕ 380/400 В, ЧАСТОТА - 50 Гц, ТИП СОЕДИНЕНИЯ СЕТИ - ТРЕХФАЗНЫЙ.
КАЖДЫЙ ИНВЕРТОР СОЕДИНЯЕТСЯ ДВУМЯ РЯДАМИ, КАЖДЫЙ РЯД из 10 фотоэлектрических панелей.
ВСЕ ФЭП-ПАНЕЛИ ПОДКЛЮЧАЮТСЯ БЕСПРОВОДНЫМ КАБЕЛЕМ 4 ММ (EC) / 12 AWG L = 1200 мм. ПОСЛЕДНИЕ ПОДСОЕДИНИТЕ СТРОИТЕЛЬНЫЙ ТОК PV1x4 мм² КАБЕЛИ К СТРОИТЕЛЬНОМУ ТОКУ СТРОИТЕЛЬСТВА.
ЕСТЬ СТРОИТЕЛЬНАЯ КОРОБКА постоянного тока, ВКЛЮЧАЯ КОНСТРУКТОРА ЧЕРЕЗ СТРОИТЕЛЬСТВО ЖИЛЬЯ ТОКОВОЙ ВЫХОД ДОСТУПА К ИНВЕРТОРУ ДЛЯ ЗАЩИТЫ ИМПУЛЬСНОЙ ПЕРЕГРУЗКИ
EL. В ПАНЕЛЬНОЙ КОМНАТЕ УСТАНАВЛИВАЕТСЯ БЛОК ПЕРЕМЕННОГО ТОКА, КОТОРЫЙ ПРЕДНАЗНАЧЕН.
- ПО АВТОМАТИЧЕСКОМУ ВЫКЛЮЧАТЕЛЮ ПЕРЕМЕННОГО ТОКА I a = 50 А ДЛЯ КРАТКОВРЕМЕННОЙ ЗАЩИТЫ ЛИНИИ
- - Устройство защиты от импульсных перенапряжений переменного тока (4P SPD),
- - АВТОМАТИЧЕСКИЕ ВЫКЛЮЧАТЕЛИ ДЛЯ КАЖДОГО ИНВЕРТОРА, СОГЛАСНО I a = 32 А.
- - ЗАЩИТА ПО ПИТАНИЮ ЧЕТЫРЕ ПОЛЯРНЫХ I a = 40 А УСТРОЙСТВА 100 мА ПЕРЕКЛЮЧАТЕЛИ ДИФФЕРЕНЦИАЛЬНОГО ТОКА (УЗО).
- СТРОИТЕЛЬСТВО В ЭЛЕКТРОКОПКАХ ПО ПРОЕКТУ.
- - УСТРОЙСТВА ЗАЩИТЫ ОТ СТАБИЛЬНОГО СИЛОВОГО ТОКА (УЗИП),
- - ВЫКЛЮЧАТЕЛИ 4 ШТ. I a = 10 А,
- ЗАЩИТЫ ИЗ 8 ПРЕДМЕТОВ В ЦЕПЯХ 15 "ПОСТОЯННОГО ТОКА" + "И" - "
-
- ДЛЯ СТРАНЫ ПРОИЗВОДИМОЙ ЭЛЕКТРОЭНЕРГИИ НЕОБХОДИМО ПОСТРОИТЬ ФИЛИАЛ. ЗАМЕНИТЕ РАСЧЕТ ОБЕИХ. ПО СЧЕТЧИКУ
-
- 3. ЗАЩИТНАЯ СЕТЬ
- ЗАЩИТА ОТ ЗЕМЛЕТРЯСЕНИЯ ФОТОГРАФИЧЕСКОЙ СТАНЦИИ ПРЕДНАЗНАЧЕНА ДЛЯ ОСУЩЕСТВЛЕНИЯ ПОДКЛЮЧЕНИЯ СИСТЕМЫ ОБОРУДОВАНИЯ СТАНЦИИ К УПРАВЛЕНИЮ ЗДАНИЯ (СМ.
- КАЖДЫЙ РЯД СТАНЦИЙ PHV СОЕДИНЯЮТСЯ ОТВОДНЫМИ КОНТУРАМИ 1x4 мм Պ, КОТОРЫЕ ПОДКЛЮЧАЮТСЯ ЧЕРЕЗ КАЖДОЕ ОТВЕРСТИЕ НА ПЕРЕДАЧИ PA-1 и PA-2, УСТАНОВЛЕННЫЕ НА ОПОРЫ, ПОДКЛЮЧАЮТСЯ друг к другу фотоэлектрическим кабелем 1x 1x6 мм. PA-1 СОЕДИНИТЕЛЬ AC 1x10 мм ПВ. AC ПОДКЛЮЧЕНИЕ К AC ПОДКЛЮЧЕНИЕ ПРОВОДА 1x16мм PV, ПОДКЛЮЧЕННОГО К ЗДАНИЮ переменного тока
- МЕТАЛЛИЧЕСКИЕ КОНСТРУКТИВНЫЕ КОРОБКИ, МЕТАЛЛИЧЕСКИЕ ОПОРЫ И ПРЕОБРАЗОВАТЕЛЬ, ПОДКЛЮЧАЕМЫЕ ЧЕРЕЗ КРЕСТОВИНУ 6.
-
- ВСЯ ПРОВОДКА РАБОТАЕТ ПО ПРИНЦИПАМ ДЕЙСТВИЯ СНиП 3.05.06-85, ПУЭ- IN, А ТАКЖЕ СТАНДАРТНАЯ Солнечная фотоэлектрическая установка AST 335-2011 ПОДКЛЮЧЕНИЕ ЭЛЕКТРОЭНЕРГЕТИЧЕСКОЙ СИСТЕМЫ ОБЩИЕ ПОЛОЖЕНИЯ.
-
-
- ВСЕ МАТЕРИАЛЫ, ИСПОЛЬЗУЕМЫЕ В ПРОЕКТЕ, МОГУТ ИЗМЕНИТЬСЯ, ЕСЛИ ЭТО НЕ ПРИНИМАЕТ ТЕХНИЧЕСКИЕ ПОКАЗАТЕЛИ СИСТЕМЫ.

<< ПН	ԱՆՎԱՆՈՒՄԸ ԵՎ ՏԵԽՆԻԿԱԿԱՆ ԲՆՈՒԹԱԳԻՐԸ / НАИМЕНОВАНИЕ И ТЕХ. ХАРАКТЕРИСТИКА	ԱՉԱՓ. Մ. ЕД. ИЗМ.	ՔԱՆԱԿ КОЛ.
	ԱՐԵՎԱՅԻՆ ԿԱՅԱՆ / СОЛНЕЧНАЯ СТАНЦИЯ		
1	ՖՈՏՈՎՈԼՏԱՅԻՆ ՎԱՀԱՆԱԿ 335Վտ ՊԻԿԱՅԻՆ ՀԶՈՐՈՒԹՅԱՄԲ, ՄԵԿ ԶՈՒՅԳ ՄԱԼՈՒԽՆԵՐՈՎ	Հ	40
	СОЛНЕЧНАЯ ПАНЕЛЬ С ПОКОВОЙ МОЩНОСТЬЮ 335Вт, С ПАРА КАБЕЛЕМ СОЕДИНЕНИЯ	ШТ	
2	ԵՌԱՖԱԶ ՓՈԽԱԿԵՐՊԻՉ 12.5կՎտ ՀԶՈՐՈՒԹՅԱՄԲ	Հ	2
	ТРЕХФАЗНЫЙ ИНВЕРТОР МОЩНОСТЬЮ 12.5кВт	ШТ	
3	DB1 ԲԱՇԽԻՉ ՎԱՀԱՆ / РАСПРЕДЕЛИТЕЛЬНЫЙ ЩИТ		
	ՓՈՓՈԽԱԿԱՆ ՀՈՍԱՆՔԻ ԵՌԱՖԱԶ ԱՎՏՈՄԱՏ ԱՆՋԱՏԻՉ 100Ա, ՏԻՊ C	Հ	1
	ТРЕХФАЗНЫЙ АВТОМАТИЧЕСКИЙ ВЫКЛЮЧАТЕЛЬ ПЕРЕМЕННОГО ТОКА 100А ТИП С	ШТ	
4	ՓՈՓՈԽԱԿԱՆ ՀՈՍԱՆՔԻ ԱՐԿՂ / ЯЩИК ПЕРЕМЕННОГО ТОКА IP65 400x300x160 (AC BOX)	Հ / ШТ	1
	ՓՈՓՈԽԱԿԱՆ ՀՈՍԱՆՔԻ, ՔԱՌԱԲԵՎԵՌ ԱՎՏՈՄԱՏ ԱՆՋԱՏԻՉ 100Ա, ՏԻՊ C	Հ	1
	ЧЕТЫРЕХПОЛЮСНЫЙ АВТОМАТИЧЕСКИЙ ВЫКЛЮЧАТЕЛЬ ПЕРЕМЕННОГО ТОКА 100А ТИП С	ШТ	
	ՓՈՓՈԽԱԿԱՆ ՀՈՍԱՆՔԻ, ՔԱՌԱԲԵՎԵՌ ԱՎՏՈՄԱՏ ԱՆՋԱՏԻՉ 40Ա, ՏԻՊ C	Հ	2
	ЧЕТЫРЕХПОЛЮСНЫЙ АВТОМАТИЧЕСКИЙ ВЫКЛЮЧАТЕЛЬ ПЕРЕМЕННОГО ТОКА 40А ТИП С	ШТ	
	ԴԻՖԵՐԵՆՑԻԱԼ ՀՈՍԱՆՔԻ ՔԱՌԱԲԵՎԵՌ ԱՆՋԱՏԻՉ 63Ա 100մԱ (ՍԶՕ)	Հ	2
	ЧЕТЫРЕХПОЛЮСНЫЙ ВЫКЛЮЧАТЕЛЬ ДИФФЕРЕНЦИАЛЬНОГО ТОКА 63А 100мА (УЗО)	ШТ	
	ՓՈՓՈԽԱԿԱՆ ՀՈՍԱՆՔԻ, ՔԱՌԱԲԵՎԵՌ , ԻՄՊՈՒԼՍԱՅԻՆ ԳԵՐԼԱՐՈՒՄՆԵՐԻՑ ՊԱՇՏՊԱՆԻՉ ՍԱՐՔ 20կԱ	Հ	2
	ЧЕТЫРЕХПОЛЮСНЫЙ, УСТРОЙСТВО ЗАЩИТЫ ОТ ИМПУЛЬСНИХ ПЕРЕНЯПРЯЖЕНИЙ ПЕРЕМЕННОГО ТОКА 20кА	ШТ	
5	ՀԱՍՏԱՏՈՒՆ ՀՈՍԱՆՔԻ ԱՐԿՂ / ЯЩИК ПОСТОЯННОГО ТОКА IP65 400x300x160 (AC BOX)	Հ / ШТ	2
	ՀԱՍՏԱՏՈՒՆ ՀՈՍԱՆՔԻ, ԱՎՏՈՄԱՏ ԱՆՋԱՏԻՉ 10Ա	Հ	2
	АВТОМАТИЧЕСКИЙ ВЫКЛЮЧАТЕЛЬ ПОСТОЯННОГО ТОКА 10А	ШТ	
	ՀԱՍՏԱՏՈՒՆ ՀՈՍԱՆՔԻ, ԻՄՊՈՒԼՍԱՅԻՆ ԳԵՐԼԱՐՈՒՄՆԵՐԻՑ ՊԱՇՏՊԱՆԻՉ ՍԱՐՔ (SPD)	Հ	2
	УСТРОЙСТВО ЗАЩИТЫ ОТ ИМПУЛЬСНИХ ПЕРЕНЯПРЯЖЕНИЙ ПОСТОЯННОГО ТОКА (SPD)	ШТ	
	ԱՊԱՀՈՎԻՉ 15Ա	Հ	4
	ПРЕДОХРАНИТЕЛЬ 15А	ШТ	
	ԱՊԱՀՈՎԻՉԻ ՊԱՀՈՒՆԱԿ	Հ	4
	ДЕРЖАТЕЛЬ ПРЕДОХРАНИТЕЛЯ	ШТ	
6	ՀԱՍՏԱՏՈՒՆ ՀՈՍԱՆՔԻ ՊՂՆՁԵ ՄԱԼՈՒԽ SFPV1 - 1x4մմ²	Մ	200
	МЕДНЫЙ КАБЕЛЬ ПОСТОЯННОГО ТОКА SFPV1 - 1x4мм²	М	
7	SFPV1 - 1x4մմ² ՄԱԼՈՒԽԻ ԿՑՈՐԴԻՉ	Հ	52
	SFPV1 - 1x4мм² КАБЕЛЬНЫЙ РАЗЪЕМ	ШТ	
8	ՊՂՆՁԵ ՄԱԼՈՒԽ - ՎՎԳ - 4x6մմ²	Մ	90
	МЕДНЫЙ КАБЕЛЬ - ВВГ - 4x6мм²	М	
9	ՊՂՆՁԵ ՄԱԼՈՒԽ - ՎՎԳ - 4x25մմ²	Մ	30
	МЕДНЫЙ КАБЕЛЬ - ВВГ - 4x25мм²	М	
10	d32 ՄԵՏԱՂԱԿԱՆ ՃԿՈՒՆ ԽՈՂՈՎԱԿ	Մ	15
	d32 МЕТАЛЛОРУКАВ	М	
11	d26 ՄԵՏԱՂԱԿԱՆ ՃԿՈՒՆ ԽՈՂՈՎԱԿ	Մ	90
	d26 МЕТАЛЛОРУКАВ	М	
	ՀՈՂԱՆՑՈՒՄ / ЗАЗЕМЛЕНИЕ		
1	ՀՈՂԱՆՑՄԱՆ ՊՂՆՁԵ ՀԱՂՈՐԴԱԼԱՐ - ՊՎ - 1x4մմ²	Մ	55
	МЕДНЫЙ ПРОВОД ЗАЗЕМЛЕНИЯ - ПВ - 1x4мм²	М	
2	ՀՈՂԱՆՑՄԱՆ ՊՂՆՁԵ ՀԱՂՈՐԴԱԼԱՐ - ՊՎ - 1x6մմ²	Մ	10
	МЕДНЫЙ ПРОВОД ЗАЗЕМЛЕНИЯ - ПВ - 1x6мм²	М	
3	ՀՈՂԱՆՑՄԱՆ ՊՂՆՁԵ ՀԱՂՈՐԴԱԼԱՐ - ՊՎ - 1x10մմ²	Մ	65
	МЕДНЫЙ ПРОВОД ЗАЗЕМЛЕНИЯ - ПВ - 1x10мм²	М	
4	ՀՈՂԱՆՑՄԱՆ ՊՂՆՁԵ ՀԱՂՈՐԴԱԼԱՐ - ՊՎ - 1x35մմ²	Մ	30
	МЕДНЫЙ ПРОВОД ЗАЗЕМЛЕНИЯ - ПВ - 1x35мм²	М	
5	d16 ՄԵՏԱՂԱԿԱՆ ՃԿՈՒՆ ԽՈՂՈՎԱԿ	Մ	65
	d16 МЕТАЛЛОРУКАВ	М	
6	400x250x200մմ ՏՈՒՖԵ ԿԱՄ ԲԵՏՈՆԵ ՔԱՐԵՐ	Հ	3
	400x250x200мм ТУФ ИЛИ БЕТОННЫЕ КАМНИ	ШТ	
7	ՀՈՂԱՆՑՄԱՆ ՀԱՂՈՐԴԱՁՈՂ (Cu 40x4մմ L= 300մմ)	Հ	6
	ЗАЗЕМЛЯЮЩАЯ ШИНА (Cu 40x4мм L= 300мм)	ШТ	
8	50x50 ՑԻՆԿԱՊԱՏ ՄԱԼՈՒԽԱՏԱՐ	Մ	17
	50x50 ОЦИНКОВАННОЙ КАБЕЛЬ КОРОБ	М	
	ՍԱՐՔԱՎՈՐՈՒՄՆԵՐԻ ՄԵՏԱՂԱԿԱՆ ԿԱՆԳՆԱԿ / МЕТАЛЛИЧЕСКАЯ СТОЙКА ОБОРУДОВАНИЯ	Հ / ШТ	3
	ՊՈՂՊԱՏՅԱ ՏԱՐԵՐԻ ԸՆԴՀԱՆՈՒՐ ԾԱԽՍԸ ՄԵԿ ԿԱՆԳՆԱԿԻ ՀԱՄԱՐ	ԿԳ	32.68
	ОБЩИЙ РАСХОД СТАЛИ ДЛЯ ОДНОЙ СТОЙКИ	КГ	
	ՖՈՏՈՎԵԼՏԱՅԻՆ ՎԱՀԱՆԱԿԻ ԱՄՐԱՑՄԱՆ ՀԱՆԳՈՒՅՑՆԵՐ / УЗЛЫ КРЕПЛЕНИЯ СОЛНЕЧНЫХ ПАНЕЛЕЙ		
1	AA - 90x45 ԱԼՅՈՒՄԻՆԵ ՇԵՐՏԱՁՈՂ /АЛЮМИНИЕВАЯ ПЛАНКА	Մ / М	236
2	ԱԼՅՈՒՄԻՆԵ ՇԵՐՏԱՁՈՂԻ ՄԻԱՑՄԱՆ ԴԵՏԱԼ / СОЕДИНИТЕЛЬНАЯ ДЕТАЛЬ АЛЮМИНИЕВОЙ ПЛАНКИ	Հ / ШТ	254
3	H30 - H32 - H40 ՎԱՀԱՆԱԿԻ ԿՈՂԱՅԻՆ ԲՈՆԻՉ / БОКОВОЙ ДЕРЖАТЕЛЬ ПАНЕЛИ	Հ / ШТ	40
4	L 70 - ՎԱՀԱՆԱԿԻ ՄԻՋԱՆԿՅԱԼ ԲՈՆԻՉ / СРЕДНИЕ ДЕРЖАТЕЛЬ ПАНЕЛИ	Հ / ШТ	214

ԹԵՐԹԵՐ ЛИСТЕР	10
ԹԵՐԹ ЛИСТ	3
ՓՈՒL ЭТАП	ԱՆ/ՐՊ

ԻՆԺԵՆԵՐԱԿԱՆ ՄԱՍ /ИНЖЕНЕРНАЯ ЧАСТЬ

Մասնագիր
СПЕЦИФИКАЦИЯ

ՀԱՆՐԱՊԵՏԱԿԱՆ ՇԻՆԱՐԱՐԱԿԱՆ ԿՈՄԻՏԵ ՔԱՂԱՔԱՇԻՆՈՒԹՅԱՆ ԵՎ ՀԵՐԱԿՈՒՂԱԿԱՆ ԾԱՌԱՅՈՒԹՅՈՒՆՆԵՐԻ ՊԵՏԱԿԱՆ ԾԱՌԱՅՈՒԹՅՈՒՆ:
ПРОЕКТНО-СМЕТНАЯ ДОКУМЕНТАЦИЯ НА БЛАГОУСТРОЙСТВО И РЕМОНТНЫЕ РАБОТЫ ОСНОВНОЙ ШКОЛЫ СЕЛА ГОРАЙК, РЕГИОН СЮНИК, РА

ՊԱՏՎԻՐԱՏՈՒ՝ ՀԱՅԱՍՏԱՆԻ ՀԱՆՐԱՊԵՏՈՒԹՅԱՆ ԿՐԹՈՒԹՅԱՆ, ԳԻՏՈՒԹՅԱՆ, ՄՇԱԿՈՒՅԹԻ ԵՎ ՍՊՈՐՏԻ ՆԱԽԱՐԱՐՈՒԹՅՈՒՆ
Заказчик: Министерство образования, науки, культуры и спорта Республики Армения

«ՄԱՍՏԱՐԱ ԱԿ» МАСТАРА ПК

ՊԱՏՎԱՐ.	ԱՌԱՋՆ. ԱՐՏԱԴՐՈՂ.	ԱՆՈՒՆ, ԱԶԳԱՆՈՒՆ	ՍՏՈՐԱԳ.
ՆԱԽԱԳԻԾ	Ա. ԱԼԵՔՍԱՆՅԱՆ	Ռ. ԿԱՐՊԵՏՅԱՆ	
ՆԱԽԱԳԻԾ			

<< ПН	ԱՆՎԱՆՈՒՄԸ ԵՎ ՏԵԽՆԻԿԱԿԱՆ ԲՆՈՒԹԱԳԻՐԸ / НАИМЕНОВАНИЕ И ТЕХ. ХАРАКТЕРИСТИКА	ԱՉԱՓ. Մ. ЕД. ИЗМ.	ՔԱՆԱԿ КОЛ.
	ԱՐԵՎԱՅԻՆ ԿԱՅԱՆ / СОЛНЕЧНАЯ СТАНЦИЯ		
1	ՖՈՏՈՎՈԼՏԱՅԻՆ ՎԱՀԱՆԱԿ 335Վտ ՊԻԿԱՅԻՆ ՀԶՈՐՈՒԹՅԱՄԲ, ՄԵԿ ԶՈՒՅԳ ՄԱԼՈՒԽՆԵՐՈՎ	Հ	40
	СОЛНЕЧНАЯ ПАНЕЛЬ С ПОКОВОЙ МОЩНОСТЬЮ 335Вт, С ПАРА КАБЕЛЕМ СОЕДИНЕНИЯ	ШТ	
2	ԵՌԱՖԱԶ ՓՈԽԱԿԵՐՊԻՉ 12.5կՎտ ՀԶՈՐՈՒԹՅԱՄԲ	Հ	2
	ТРЕХФАЗНЫЙ ИНВЕРТОР МОЩНОСТЬЮ 12.5кВт	ШТ	
3	DB1 ԲԱՇԽԻՉ ՎԱՀԱՆ / РАСПРЕДЕЛИТЕЛЬНЫЙ ЩИТ		
	ՓՈՓՈԽԱԿԱՆ ՀՈՍԱՆՔԻ ԵՌԱՖԱԶ ԱՎՏՈՄԱՏ ԱՆՋԱՏԻՉ 100Ա, ՏԻՊ C	Հ	1
	ТРЕХФАЗНЫЙ АВТОМАТИЧЕСКИЙ ВЫКЛЮЧАТЕЛЬ ПЕРЕМЕННОГО ТОКА 100А ТИП С	ШТ	
4	ՓՈՓՈԽԱԿԱՆ ՀՈՍԱՆՔԻ ԱՐԿՂ / ЯЩИК ПЕРЕМЕННОГО ТОКА IP65 400x300x160 (AC BOX)	Հ / ШТ	1
	ՓՈՓՈԽԱԿԱՆ ՀՈՍԱՆՔԻ, ՔԱՌԱԲԵՎԵՌ ԱՎՏՈՄԱՏ ԱՆՋԱՏԻՉ 100Ա, ՏԻՊ C	Հ	1
	ЧЕТЫРЕХПОЛЮСНЫЙ АВТОМАТИЧЕСКИЙ ВЫКЛЮЧАТЕЛЬ ПЕРЕМЕННОГО ТОКА 100А ТИП С	ШТ	
	ՓՈՓՈԽԱԿԱՆ ՀՈՍԱՆՔԻ, ՔԱՌԱԲԵՎԵՌ ԱՎՏՈՄԱՏ ԱՆՋԱՏԻՉ 40Ա, ՏԻՊ C	Հ	2
	ЧЕТЫРЕХПОЛЮСНЫЙ АВТОМАТИЧЕСКИЙ ВЫКЛЮЧАТЕЛЬ ПЕРЕМЕННОГО ТОКА 40А ТИП С	ШТ	
	ԴԻՖԵՐԵՆՑԻԱԼ ՀՈՍԱՆՔԻ ՔԱՌԱԲԵՎԵՌ ԱՆՋԱՏԻՉ 63Ա 100մԱ (ՍԶՕ)	Հ	2
	ЧЕТЫРЕХПОЛЮСНЫЙ ВЫКЛЮЧАТЕЛЬ ДИФФЕРЕНЦИАЛЬНОГО ТОКА 63А 100мА (УЗО)	ШТ	
	ՓՈՓՈԽԱԿԱՆ ՀՈՍԱՆՔԻ, ՔԱՌԱԲԵՎԵՌ , ԻՄՊՈՒԼՍԱՅԻՆ ԳԵՐԼԱՐՈՒՄՆԵՐԻՑ ՊԱՇՏՊԱՆԻՉ ՍԱՐՔ 20կԱ	Հ	2
	ЧЕТЫРЕХПОЛЮСНЫЙ, УСТРОЙСТВО ЗАЩИТЫ ОТ ИМПУЛЬСНИХ ПЕРЕНЯПРЯЖЕНИЙ ПЕРЕМЕННОГО ТОКА 20кА	ШТ	
5	ՀԱՍՏԱՏՈՒՆ ՀՈՍԱՆՔԻ ԱՐԿՂ / ЯЩИК ПОСТОЯННОГО ТОКА IP65 400x300x160 (AC BOX)	Հ / ШТ	2
	ՀԱՍՏԱՏՈՒՆ ՀՈՍԱՆՔԻ, ԱՎՏՈՄԱՏ ԱՆՋԱՏԻՉ 10Ա	Հ	2
	АВТОМАТИЧЕСКИЙ ВЫКЛЮЧАТЕЛЬ ПОСТОЯННОГО ТОКА 10А	ШТ	
	ՀԱՍՏԱՏՈՒՆ ՀՈՍԱՆՔԻ, ԻՄՊՈՒԼՍԱՅԻՆ ԳԵՐԼԱՐՈՒՄՆԵՐԻՑ ՊԱՇՏՊԱՆԻՉ ՍԱՐՔ (SPD)	Հ	2
	УСТРОЙСТВО ЗАЩИТЫ ОТ ИМПУЛЬСНИХ ПЕРЕНЯПРЯЖЕНИЙ ПОСТОЯННОГО ТОКА (SPD)	ШТ	
	ԱՊԱՀՈՎԻՉ 15Ա	Հ	4
	ПРЕДОХРАНИТЕЛЬ 15А	ШТ	
	ԱՊԱՀՈՎԻՉԻ ՊԱՀՈՒՆԱԿ	Հ	4
	ДЕРЖАТЕЛЬ ПРЕДОХРАНИТЕЛЯ	ШТ	
6	ՀԱՍՏԱՏՈՒՆ ՀՈՍԱՆՔԻ ՊՂՆՁԵ ՄԱԼՈՒԽ SFPV1 - 1x4մմ²	Մ	200
	МЕДНЫЙ КАБЕЛЬ ПОСТОЯННОГО ТОКА SFPV1 - 1x4мм²	М	
7	SFPV1 - 1x4մմ² ՄԱԼՈՒԽԻ ԿՑՈՐԴԻՉ	Հ	52
	SFPV1 - 1x4мм² КАБЕЛЬНЫЙ РАЗЪЕМ	ШТ	
8	ՊՂՆՁԵ ՄԱԼՈՒԽ - ՎՎԳ - 4x6մմ²	Մ	90
	МЕДНЫЙ КАБЕЛЬ - ВВГ - 4x6мм²	М	
9	ՊՂՆՁԵ ՄԱԼՈՒԽ - ՎՎԳ - 4x25մմ²	Մ	30
	МЕДНЫЙ КАБЕЛЬ - ВВГ - 4x25мм²	М	
10	d32 ՄԵՏԱՂԱԿԱՆ ՃԿՈՒՆ ԽՈՂՈՎԱԿ	Մ	15
	d32 МЕТАЛЛОРУКАВ	М	
11	d26 ՄԵՏԱՂԱԿԱՆ ՃԿՈՒՆ ԽՈՂՈՎԱԿ	Մ	90
	d26 МЕТАЛЛОРУКАВ	М	
	ՀՈՂԱՆՑՈՒՄ / ЗАЗЕМЛЕНИЕ		
1	ՀՈՂԱՆՑՄԱՆ ՊՂՆՁԵ ՀԱՂՈՐԴԱԼԱՐ - ՊՎ - 1x4մմ²	Մ	55
	МЕДНЫЙ ПРОВОД ЗАЗЕМЛЕНИЯ - ПВ - 1x4мм²	М	
2	ՀՈՂԱՆՑՄԱՆ ՊՂՆՁԵ ՀԱՂՈՐԴԱԼԱՐ - ՊՎ - 1x6մմ²	Մ	10
	МЕДНЫЙ ПРОВОД ЗАЗЕМЛЕНИЯ - ПВ - 1x6мм²	М	
3	ՀՈՂԱՆՑՄԱՆ ՊՂՆՁԵ ՀԱՂՈՐԴԱԼԱՐ - ՊՎ - 1x10մմ²	Մ	65
	МЕДНЫЙ ПРОВОД ЗАЗЕМЛЕНИЯ - ПВ - 1x10мм²	М	
4	ՀՈՂԱՆՑՄԱՆ ՊՂՆՁԵ ՀԱՂՈՐԴԱԼԱՐ - ՊՎ - 1x35մմ²	Մ	30
	МЕДНЫЙ ПРОВОД ЗАЗЕМЛЕНИЯ - ПВ - 1x35мм²	М	
5	d16 ՄԵՏԱՂԱԿԱՆ ՃԿՈՒՆ ԽՈՂՈՎԱԿ	Մ	65
	d16 МЕТАЛЛОРУКАВ	М	
6	400x250x200մմ ՏՈՒՖԵ ԿԱՄ ԲԵՏՈՆԵ ՔԱՐԵՐ	Հ	3
	400x250x200мм ТУФ ИЛИ БЕТОННЫЕ КАМНИ	ШТ	
7	ՀՈՂԱՆՑՄԱՆ ՀԱՂՈՐԴԱՁՈՂ (Cu 40x4մմ L= 300մմ)	Հ	6
	ЗАЗЕМЛЯЮЩАЯ ШИНА (Cu 40x4мм L= 300мм)	ШТ	
8	50x50 ՑԻՆԿԱՊԱՏ ՄԱԼՈՒԽԱՏԱՐ	Մ	17
	50x50 ОЦИНКОВАННОЙ КАБЕЛЬ КОРОБ	М	
	ՍԱՐՔԱՎՈՐՈՒՄՆԵՐԻ ՄԵՏԱՂԱԿԱՆ ԿԱՆԳՆԱԿ / МЕТАЛЛИЧЕСКАЯ СТОЙКА ОБОРУДОВАНИЯ	Հ / ШТ	3
	ՊՈՂՊԱՏՅԱ ՏԱՐԵՐԻ ԸՆԴՀԱՆՈՒՐ ԾԱԽՍԸ ՄԵԿ ԿԱՆԳՆԱԿԻ ՀԱՄԱՐ	ԿԳ	32.68
	ОБЩИЙ РАСХОД СТАЛИ ДЛЯ ОДНОЙ СТОЙКИ	КГ	
	ՖՈՏՈՎԵԼՏԱՅԻՆ ՎԱՀԱՆԱԿԻ ԱՄՐԱՑՄԱՆ ՀԱՆԳՈՒՅՑՆԵՐ / УЗЛЫ КРЕПЛЕНИЯ СОЛНЕЧНЫХ ПАНЕЛЕЙ		
1	AA - 90x45 ԱԼՅՈՒՄԻՆԵ ՇԵՐՏԱՁՈՂ /АЛЮМИНИЕВАЯ ПЛАНКА	Մ / М	236
2	ԱԼՅՈՒՄԻՆԵ ՇԵՐՏԱՁՈՂԻ ՄԻԱՑՄԱՆ ԴԵՏԱԼ / СОЕДИНИТЕЛЬНАЯ ДЕТАЛЬ АЛЮМИНИЕВОЙ ПЛАНКИ	Հ / ШТ	254
3	H30 - H32 - H40 ՎԱՀԱՆԱԿԻ ԿՈՂԱՅԻՆ ԲՈՆԻՉ / БОКОВОЙ ДЕРЖАТЕЛЬ ПАНЕЛИ	Հ / ШТ	40
4	L 70 - ՎԱՀԱՆԱԿԻ ՄԻՋԱՆԿՅԱԼ ԲՈՆԻՉ / СРЕДНИЕ ДЕРЖАТЕЛЬ ПАНЕЛИ	Հ / ШТ	214

ԹԵՐԹԵՐ ЛИСТЕР	10
ԹԵՐԹ ЛИСТ	4
ՓՈՒL ЭТАП	ԱՆ/ՐՊ

ԻՆԺԵՆԵՐԱԿԱՆ ՄԱՍ /ИНЖЕНЕРНАЯ ЧАСТЬ

Սանմագիր
СПЕЦИФИКАЦИЯ

ՀԱՅԱՍՏԱՆԻ ՀԱՆՐԱՊԵՏՈՒԹՅԱՆ ՔԱՂԱՔԱՇԻՆՈՒԹՅԱՆ ԵՎ ՏԵՂԱԿԱՆ ԻՆՔՆԱԿԱՌԱՎԱՐՄԱՆ ԿՈՄԻՏԵ
ԳԵՐԱՆՈՐՄԱԼ ՍԱՀՄԱՆՄԱՆ ԱՇԽԱՏԱՆՔՆԵՐ:
ПРОЕКТНО-СМЕТНАЯ ДОКУМЕНТАЦИЯ ПО БЛАГОУСТРОЙСТВУ И РЕМОНТНЫЕ РАБОТЫ
ОСНОВНОЙ ШКОЛЫ СЕЛА ГОРАЙК, РЕГИОН СОНИК, РА

ՊՎՀԿ ՀԱՅԱՍՏԱՆԻ ՀԱՆՐԱՊԵՏՈՒԹՅԱՆ, ԿԱՌՈՒՑԱԿԱՆ ԱՇԽԱՏԱՆՔԱՅԻՆ ԿՈՄԻՏԵ
ГКПК РЕСПУБЛИКИ АРМЕНИЯ, КОМИТЕТ ПО ГРАДОСТРОИТЕЛЬСТВУ

«ՄԱՍՏԱՐԱ ԱԿ» ՓԲԸ «МАСТАРА ПК»

ՊԱՏՎԱՐ.	ԱՌԱՋԱԳԱՀ	Ն.ԱԼԵՔՍԱՆՅԱՆ	
	ԱՌԱՋԱՏԵՍ	Ռ. ԿԱՐՊԵՏՅԱՆ	
ՍՏՈՐԳԻՐ.			

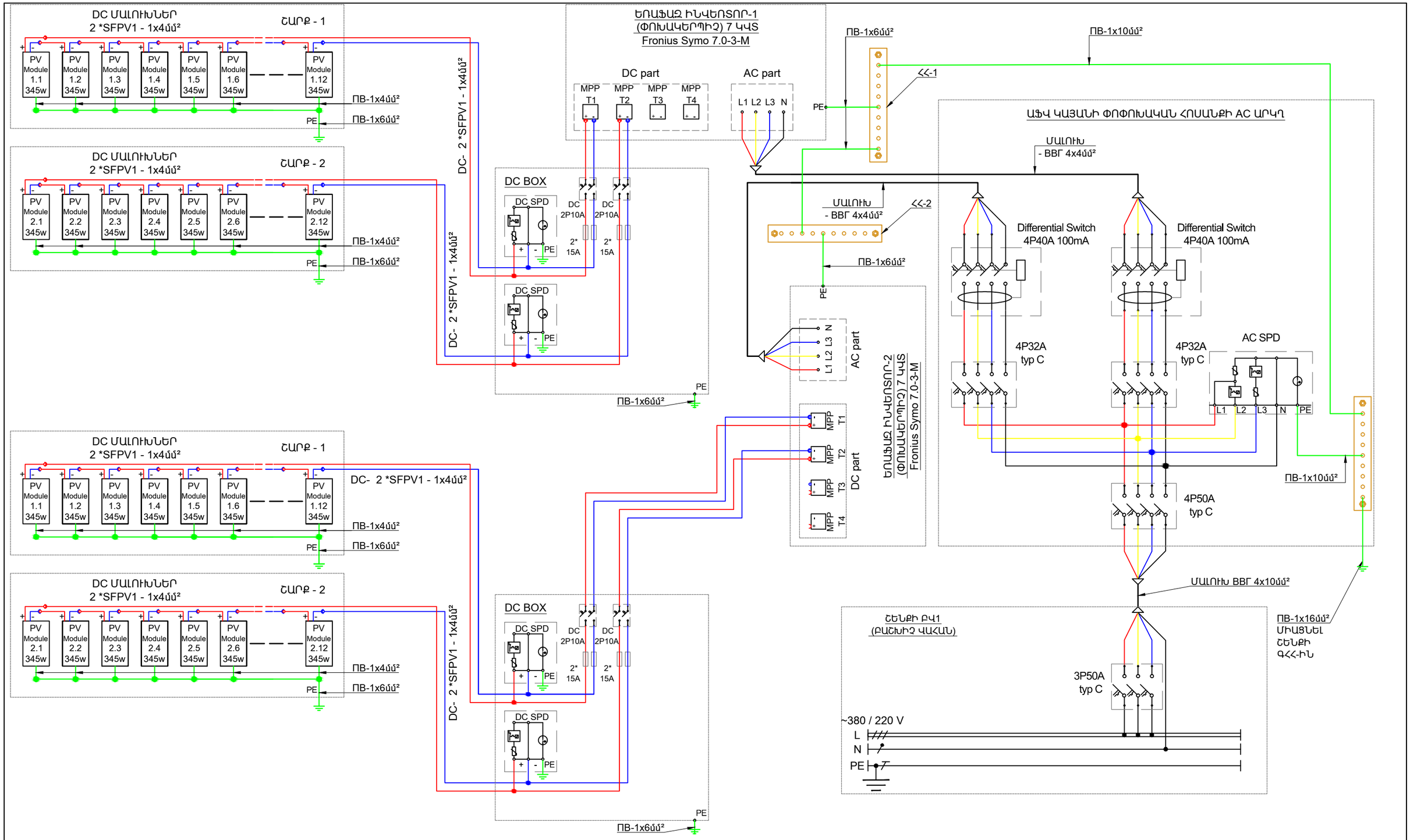

ՊԱՀՏՈՆ	ԱՆՈՒՆ,ԱԶԳԱՆՈՒՆ	ՍՏՈՐԱԳՐ.
ՆԱԽԱԳԱՀ	Ա. ԱԼԵՔՍԱՆՅԱՆ	
ՆԱԽԱԳԾԵՑ	Ռ. ԿԱՐԱՊԵՏՅԱՆ	

ՀՀ ՍՅՈՒՆԻՔԻ ՄԱՐԶԻ ՍԻՍԻԱՆ ՀԱՄԱՅՆՔԻ ԳՈՐԱՅՔ ԳՅՈՒՂԻ ԿՐԹԱՀԱՄԱԼԻՐԻ ՇԵՆՔԻ ԲԱՐԵԼԱՎՄԱՆ ԵՎ ՎԵՐԱՆՈՐՈԳՄԱՆ ՆԱԽԱԳԾԱՆԱԿԱՆ-ՀԱՇՎԱՅԻՆ ՓԱՍՏԱԹՂԹԵՐԻ ՄՇԱԿՄԱՆ ԱՇԽԱՏԱՆՔՆԵՐ՝
ПРОЕКТНО-СМЕТНАЯ ДОКУМЕНТАЦИЯ НА БЛАГОУСТРОЙСТВО И РЕМОНТНЫЕ РАБОТЫ ОСНОВНОЙ ШКОЛЫ СЕЛА ГОРАЙК, РЕГИОН СЮНИК, РА

ՊԱՏՎԻՐԱՏՈՒ՝ ՀՀ ՔԱՂԱՔԱՇԻՆՈՒԹՅԱՆ ԿՈՄԻՏԵ/ КОМИТЕТ ПО ГРАДОСТРОИТЕЛЬСТВУ

«ՄԱՍՏԱՐԱ» ԱԿ МАСТАРА ПК

ԻՆԺԵՆԵՐԱԿԱՆ ՄԱՍ /ИНЖЕНЕРНАЯ ЧАСТЬ

13.8 ԿՎՏ ՖՈՏՈՎՈԼՏԱՅԻՆ ԿԱՅԱՆԻ ՄԻԱՑՄԱՆ ՍԽԵՄԱ
СХЕМА ПОДКЛЮЧЕНИЯ ФОТОЭЛЕКТРОСТАНЦИИ 13.8КВТ

ՓՈՒԼ ЭТАП	ԹԵՐԹ ЛИСТ	ԹԵՐԹԵՐ ЛИСТЕР
ԱՆ/РП	5	10

ԱՐԵՎԱՅԻՆ ՖՈՏՈՎՈԼՏԱՅԻՆ ՎԱՀԱՆԱԿՆԵՐԻ ՀՈՂԱՆՑՄԱՆ ՀԱՆԳՈՒՅՑՆԵՐ

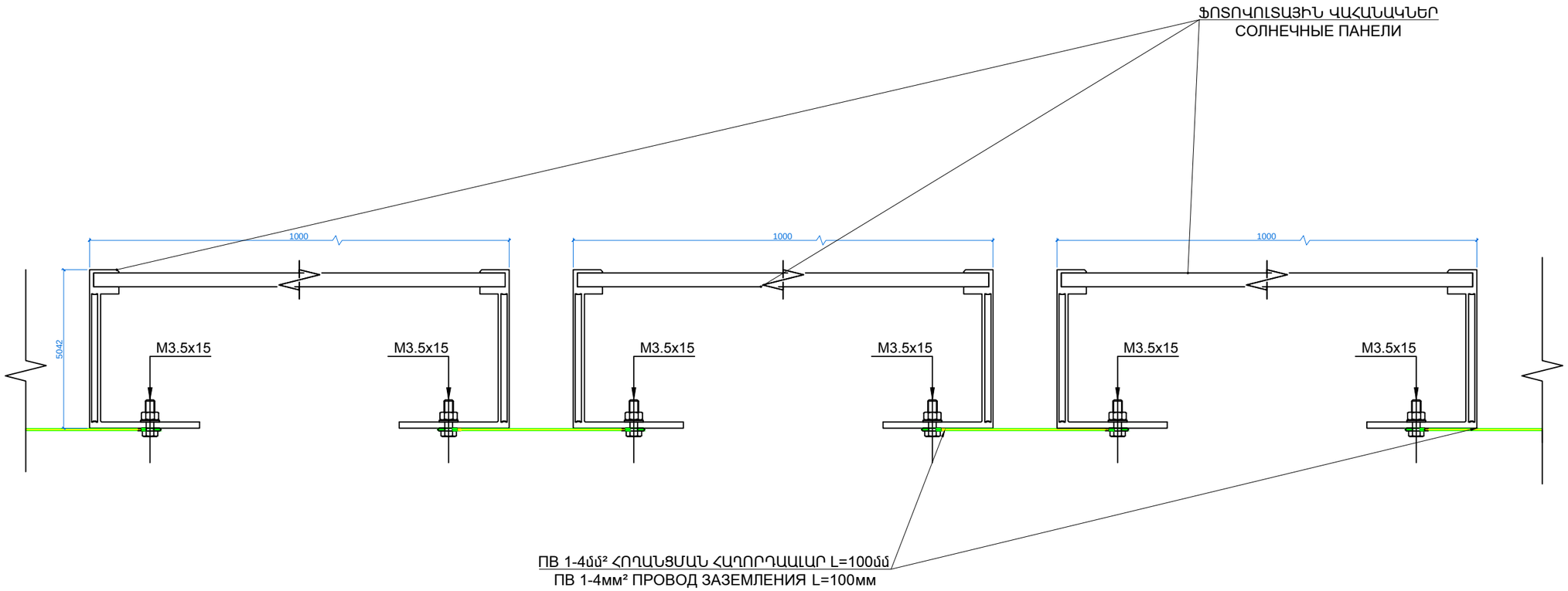

ՊԱՇՏՈՆ	ԱՆՈՒՆ,ԱԶԳԱՆՈՒՆ	ՍՏՈՐԱԳՐ.
ՆԱԽԱԳԱՀ	Ա. ԱԼԵՔՍԱՆՅԱՆ	
ՆԱԽԱԳԾԵՑ	Ռ. ԿԱՐԱՊԵՏՅԱՆ	

ՀՀ ՍՅՈՒՆԻՔԻ ՄԱՐԶԻ ՍԻՍԻԱՆ ՀԱՄԱՅՆՔԻ ԳՈՐԱՅԱՁ ԳՅՈՒՂԻ ԿՐԹԱԿԱՆԱԿԱՆ ՇԵՆՔԻ ԲԱՐԵԼԱՎԱՄԱՆ ԵՎ ՎԵՐԱՆՈՐՈԳՄԱՆ ՆԱԽԱԳԾԱՆԱԽԱՀԱՇՎԱՅԻՆ ՓԱՍՏԱԹՂԹԵՐԻ ՄՇԱԿՄԱՆ ԱՇԽԱՏԱՆՔՆԵՐ:
ПРОЕКТНО-СМЕТНАЯ ДОКУМЕНТАЦИЯ НА БЛАГОУСТРОЙСТВО И РЕМОНТНЫЕ РАБОТЫ ОСНОВНОЙ ШКОЛЫ СЕЛА ГОРАЙК, РЕГИОН СЮНИК, РА

ՊԱՏՎԻՐԱՏՈՒ՝ ՀՀ ՔԱՂԱՔԱՇԻՆՈՒԹՅԱՆ ԿՈՄԻՏԵ/ КОМИТЕТ ПО ГРАДОСТРОИТЕЛЬСТВУ

«ՄԱՍՏԱՐԱ» ԱԿ МАСТАРА ПК

ԻՆԺԵՆԵՐԱԿԱՆ ՄԱՍ /ИНЖЕНЕРНАЯ ЧАСТЬ

ՖՈՏՈՎՈԼՏԱՅԻՆ ՎԱՀԱՆԱԿՆԵՐԻ ՀՈՂԱՆՑՄԱՆ ՀԱՆԳՈՒՅՑՆԵՐ
УЗЛЫ ЗАЗЕМЛЕНИЯ СОЛНЕЧНЫХ ПАНЕЛЕЙ

ՓՈՒԼ ЭТАП	ԹԵՐԹ ЛИСТ	ԹԵՐԹԵՐ ЛИСТЕР
ԱՆ/РП	6	10

ՖՈՏՈՎՈԼՏԱՅԻՆ ՎԱՀԱՆԱԿՆԵՐԻ ԿՏՐՎԱԾՔ

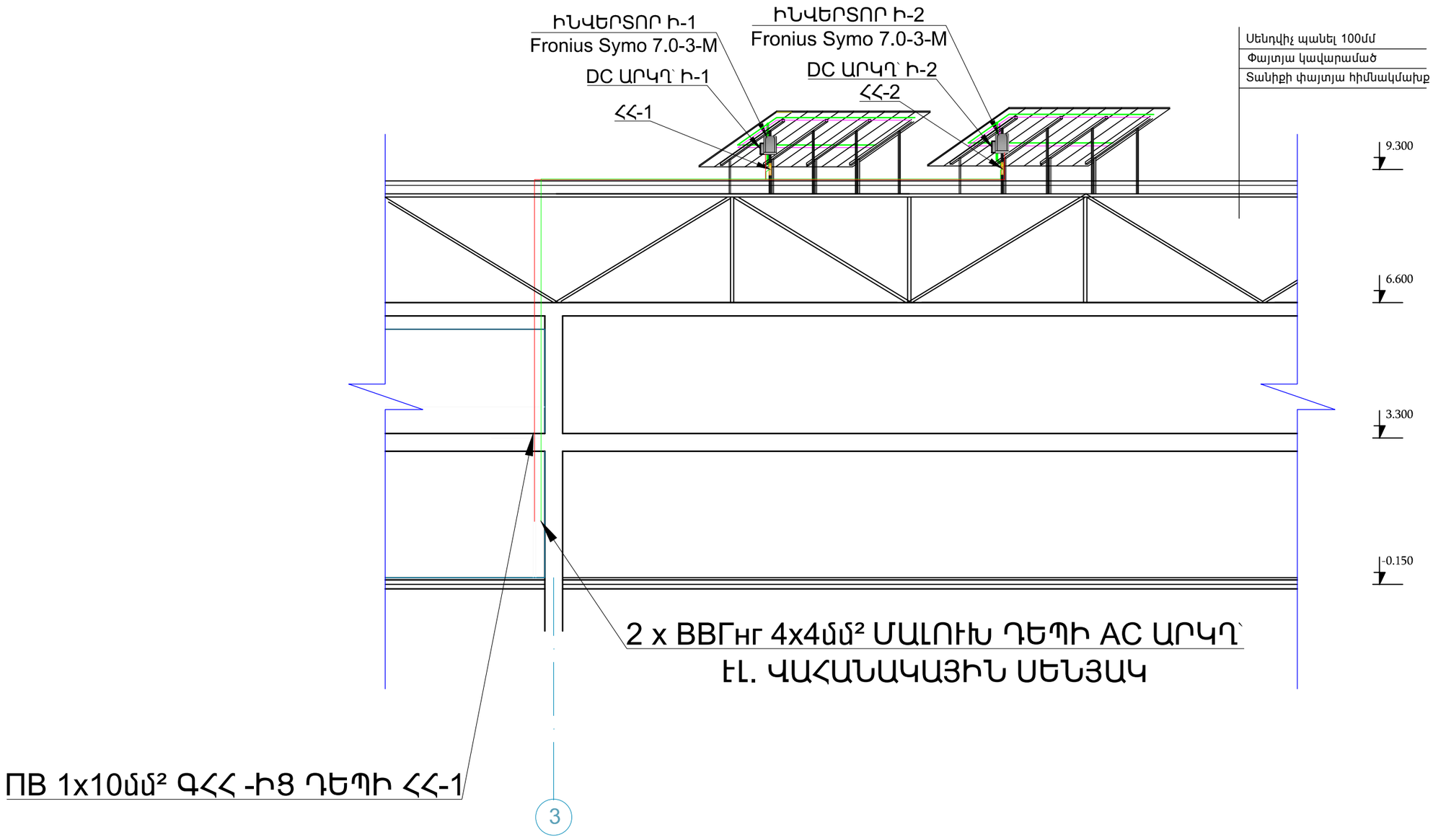

ՊԱՇՏՈՆ	ԱՆՈՒՆ,ԱԶԳԱՆՈՒՆ	ՍՏՈՐԳՐ.
ՆԱԽԱԳԱՀ	Ա. ԱԼԵՔՍԱՆՅԱՆ	
ՆԱԽԱԳԾԵՑ	Ռ. ԿԱՐԱՊԵՏՅԱՆ	

ՀՀ ՍՅՈՒՆԻՔԻ ՄԱՐԶԻ ՍԻՍԻԱՆ ՀԱՄԱՅՆՔԻ ԳՈՐԱՅԻ ԳՅՈՒՂԻ ԿՐԹԱՀԱՄԱԼԻՐԻ ՇԵՆՔԻ ԲԱՐԵԼԱՎԱՄԱՆ ԵՎ ՎԵՐԱԿԱՌՈՒՑՄԱՆ ՆԱԽԱՎԱՏՍԱԿԱՆԱՀԱՇՎԱՅԻՆ ՓԱՍՏԱԹՂԹԵՐԻ ՄՇԱԿՄԱՆ ԱՇԽԱՏԱՆՔՆԵՐ:
ПРОЕКТНО-СМЕТНАЯ ДОКУМЕНТАЦИЯ НА БЛАГОУСТРОЙСТВО И РЕМОНТНЫЕ РАБОТЫ ОСНОВНОЙ ШКОЛЫ СЕЛА ГОРАЙК, РЕГИОН СЮНИК, РА

ՊԱՏՎԻՐԱՏՈՒ՝ ՀՀ ՔԱՂԱՔԱՇԻՆՈՒԹՅԱՆ ԿՈՄԻՏԵ/ КОМИТЕТ ПО ГРАДОСТРОИТЕЛЬСТВУ

«ՄԱՍՏԱՐԱ» ԱԿ MASTARA ПК

ԻՆԺԵՆԵՐԱԿԱՆ ՄԱՍ /ИНЖЕНЕРНАЯ ЧАСТЬ

ՖՈՏՈՎՈԼՏԱՅԻՆ ՎԱՀԱՆԱԿՆԵՐԻ ԿՏՐՎԱԾՔ
ФОТОВОЛЬТАИЯЕСКАЯ ПЕЗКА ШИН

ՓՈՒԼ ЭТАП	ԹԵՐԹ ЛИСТ	ԹԵՐԹԵՐ ЛИСТЕР
ԱՆ/РП	7	10

ՏԱՆԻՔԻ ՀԱՏԱԿԱԳԻԾ ԱՐԵՎԱՅԻՆ ՊԱՆԵԼՆԵՐԻ ՍԽԵՄԱՅՈՎ Մ 1 : 100
ПЛАН КРЫШИ СО СХЕМОЙ СОЛНЕЧНАМИ ПАНЕЛЯМИ М1:100

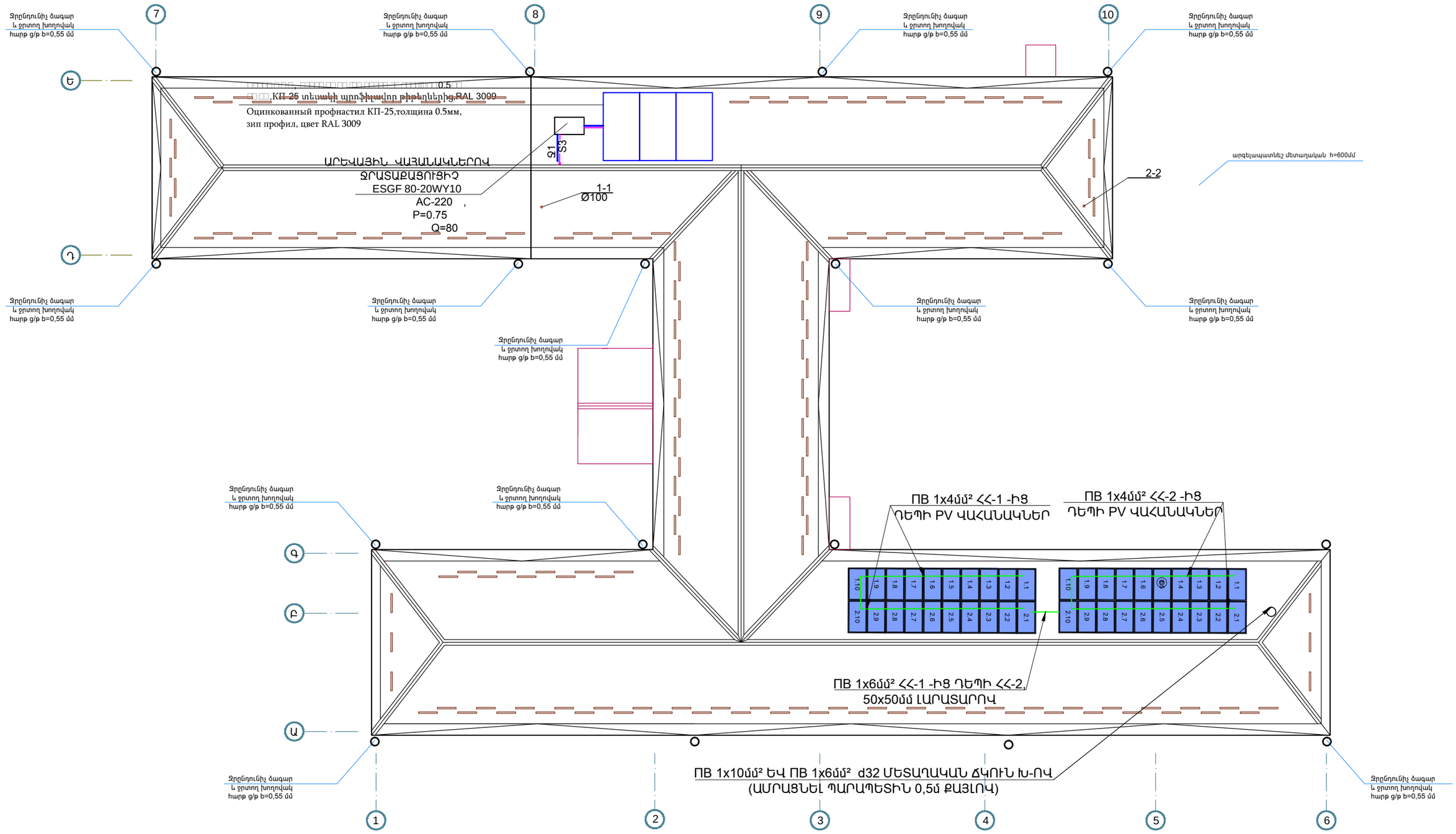

ՊԱՇՏՈՆ	ԱՆՈՒՆ,ԱԶԳԱՆՈՒՆ	ՍՏՈՐԳՐ.	ՀՀ ՍՅՈՒՆԻՔԻ ՄԱՐԶԻ ՍԻՍԻԱՆ ՀԱՄԱՅՆՔԻ ԳՈՐԱՅՔ ԳՅՈՒՂԻ ԿՐԹԱՀԱՄԱԼԻՐԻ ՇԵՆՔԻ ԲԱՐԵԼԱՎԱՄԱՆ ԵՎ ՎԵՐԱՆՈՐՈԳՄԱՆ ՆԱԽԱԳԾԱՆԱՀԱՏԱՀՎԱՅԻՆ ՓԱՍՏԱԹՂԹԵՐԻ ՄՇԱԿՄԱՆ ԱՇԽԱՏԱՆՔՆԵՐ: ПРОЕКТНО-СМЕТНАЯ ДОКУМЕНТАЦИЯ НА БЛАГОУСТРОЙСТВО И РЕМОНТНЫЕ РАБОТЫ ОСНОВНОЙ ШКОЛЫ СЕЛА ГОРАЙК, РЕГИОН СЮНИК, РА	ԻՆԺԵՆԵՐԱԿԱՆ ՄԱՍ /ИНЖЕНЕРНАЯ ЧАСТЬ	ՓՈՒԼ ЭТАП	ԹԵՐԹ ЛИСТ	ԹԵՐԹԵՐ ЛИСТЕР
ՆԱԽԱԳԱՀ	Ա. ԱԼԵՔՍԱՆՅԱՆ			ՏԱՆԻՔԻ ՀԱՏԱԿԱԳԻԾ ԱՐԵՎԱՅԻՆ ՋՐԱՏԱՔԱՅՈՒՑԻՉԻ ՍԽԵՄԱՅՈՎ1:100			
ՆԱԽԱԳԾԵՑ	Ռ. ԿԱՐԱՊԵՏՅԱՆ			ПЛАН КРЫШИ СО СХЕМОЙ СОЛНЕЧНАМИ ПАНЕЛЯМИ М1:100	ԱՆ/РП	8	10
			ՊԱՏՎԻՐԱՏՈՒ՝ ՀՀ ՔԱՂԱՔԱՇԻՆՈՒԹՅԱՆ ԿՈՄԻՏԵ/ КОМИТЕТ ПО ГРАДОСТРОИТЕЛЬСТВУ				
			«ՄԱՍՏԱՐԱ» ԱԿ МАСТАРА ПК				

ՏԱՆԻՔԻ ՀԱՏԱԿԱԳԻԾ ԱՐԵՎԱՅԻՆ ՊԱՆԵԼՆԵՐԻ ՍԽԵՄԱՅՈՎ Մ 1 : 100
ПЛАН КРЫШИ СО СХЕМОЙ СОЛНЕЧНАМИ ПАНЕЛЯМИ М1:100

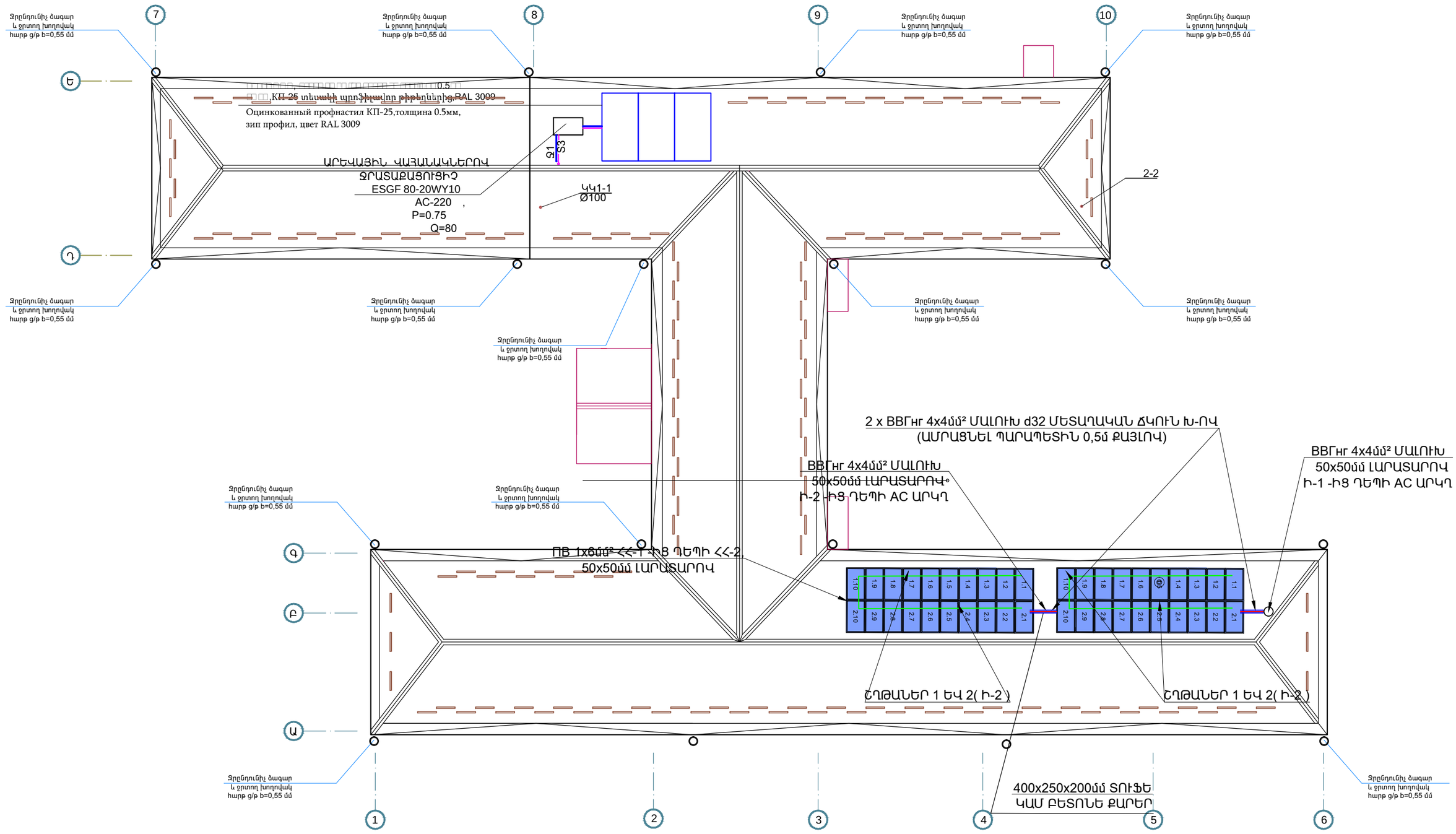

ՊԱՏՏՈՆ	ԱՆՈՒՆ,ԱԶԳԱՆՈՒՆ	ՍՏՈՐԱԳՐ.
ՆԱԽԱԳԱՀ	Ա. ԱԼԵՔՍԱՆՅԱՆ	
ՆԱԽԱԳԾԵՑ	Ռ. ԿԱՐԱՊԵՏՅԱՆ	

ՀՀ ՍՅՈՒՆԻՔԻ ՄԱՐԶԻ ՍԻՍԻԱՆ ՀԱՄԱՅՆՔԻ ԳՈՐԱՁՔ ԳՅՈՒՂԻ ԿՐԹԱՀԱՄԱԼԻՐԻ ՇԵՆՔԻ ԲԱՐԵԼԱՎԱՄԱՆ ԵՎ ՎԵՐԱԿՈՐԳՄԱՆ ՆԱԽԱԳԾԱՆԱԽԱՀԱՇՎԱՅԻՆ ՓԱՍՏԱԹՂԹԵՐԻ ՄՇԱԿՄԱՆ ԱՇԽԱՏԱՆՔՆԵՐ:
ПРОЕКТНО -СМЕТНАЯ ДОКУМЕНТАЦИЯ НА БЛАГОУСТРОЙСТВО И РЕМОНТНЫЕ РАБОТЫ ОСНОВНОЙ ШКОЛЫ СЕЛА ГОРАЙК, РЕГИОН СЮНИК, РА

ՊԱՏՎԻՐԱՏՈՒ՝ ՀՀ ՔԱՂԱՔԱՇԻՆՈՒԹՅԱՆ ԿՈՄԻՏԵ/ КОМИТЕТ ПО ГРАДОСТРОИТЕЛЬСТВУ

«ՄԱՍՏԱՐԱ» ԱԿ МАСТАРА ПК

ԻՆԺԵՆԵՐԱԿԱՆ ՄԱՍ /ИНЖЕНЕРНАЯ ЧАСТЬ

ՏԱՆԻՔԻ ՀԱՏԱԿԱԳԻԾ ԱՐԵՎԱՅԻՆ ՋՐԱՏԱՔԱՑՈՒՑԻՉԻ ՍԽԵՄԱՅՈՎ1:100
ПЛАН КРЫШИ СО СХЕМОЙ СОЛНЕЧНАМИ ПАНЕЛЯМИ М1:100

ՓՈՒԼ ЭТАП	ԹԵՐԹ ЛИСТ	ԹԵՐԹԵՐ ЛИСТЕР
ԱՆ/РП	9	10

ԱՌԱՋԻՆ ՀԱՐԿԻ ԼՈՒՍԱՎՈՐՈՒԹՅԱՆ ՀԱՏԱԿԱԳԻԾԸ, Մ1:100

ПЛАН ОСВЕЩЕНИЯ ПЕРВОГО ЭТАЖА , М1:100

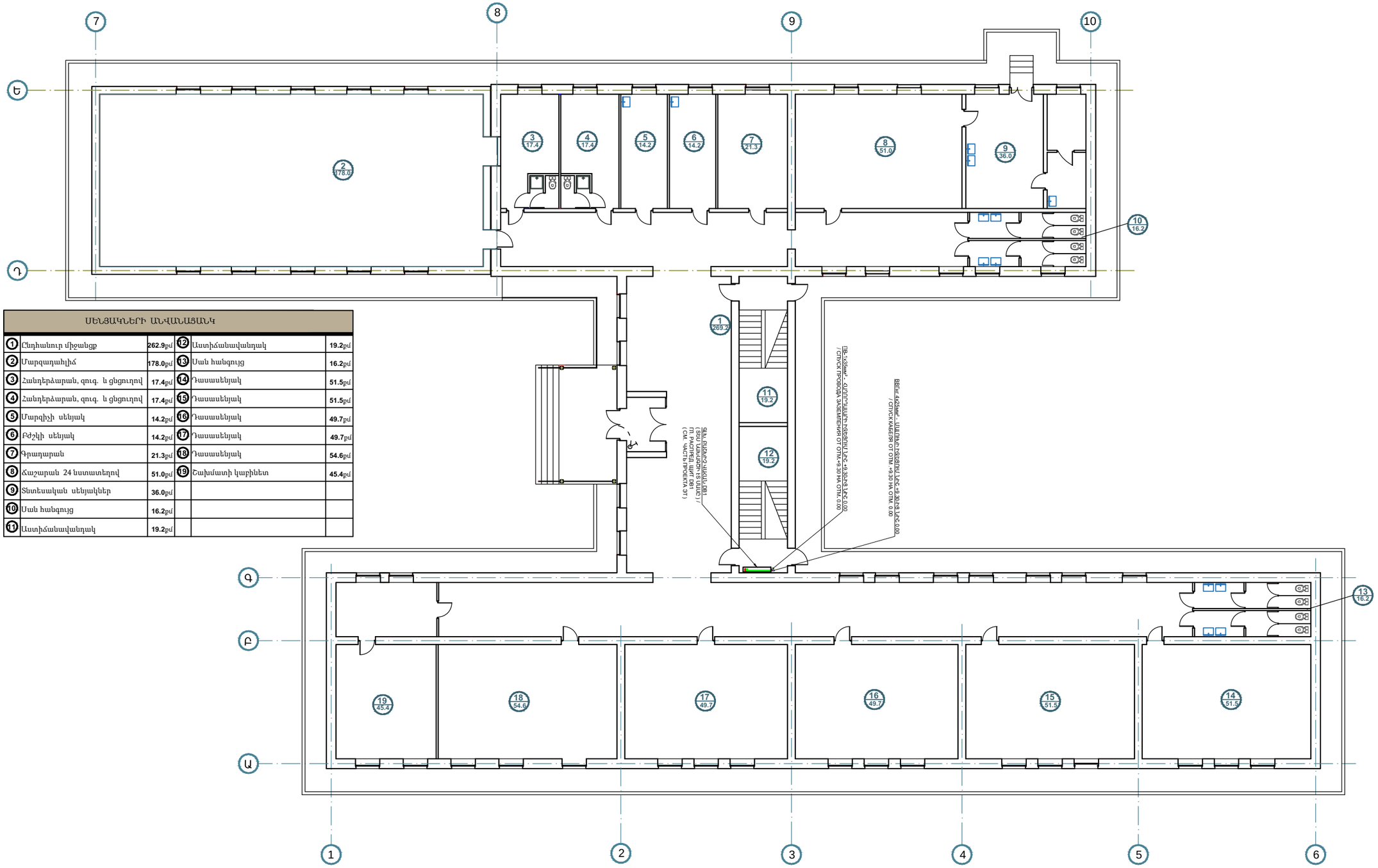

ՍԵՆՅԱԿՆԵՐԻ ԱՆՎԱՆԱՑԱՆԿ					
1	Հագուստի միջանցք	262.9քմ	12	Աստիճանավանդակ	19.2քմ
2	Մարզադահլիճ	178.0քմ	13	Սան հանգույց	16.2քմ
3	Հանդերձարան, զուգ. և ցնցուղով	17.4քմ	14	Դասասենյակ	51.5քմ
4	Հանդերձարան, զուգ. և ցնցուղով	17.4քմ	15	Դասասենյակ	51.5քմ
5	Մարզիչի սենյակ	14.2քմ	16	Դասասենյակ	49.7քմ
6	Բժշկի սենյակ	14.2քմ	17	Դասասենյակ	49.7քմ
7	Գրադարան	21.3քմ	18	Դասասենյակ	54.6քմ
8	Հաշարան 24 նստատեղով	51.0քմ	19	Շախմատի կաբինետ	45.4քմ
9	Տնտեսական սենյակներ	36.0քմ			
10	Սան հանգույց	16.2քմ			
11	Աստիճանավանդակ	19.2քմ			

ՊԱՏՏՈՆ	ԱՆՈՒՆ,ԱԶԳԱՆՈՒՆ	ՍՏՈՐԱԳՐ.
ՆԱԽԱԳԱՀ	Ա. ԱԼԵՔՍԱՆՅԱՆ	
ՆԱԽԱԳԾԵՑ	Ռ. ԿԱՐԱՊԵՏՅԱՆ	

ՀՀ ՍՅՈՒՆԻՔԻ ՄԱՐԶԻ ՍԻՍԻԱՆ ՀԱՄԱՅՆՔԻ ԳՈՐԱՅՔ ԳՅՈՒՂԻ ԿՐԹԱՀԱՍԱՐԱԿԱՆ ԵՎ ՎԵՐԱԿԱՆԳՆՄԱՆ ԵՎԱԿԱՑԱԿԱՆԱՀԱՍՈՒԱՑԻՆ ՇԱՍՏԱՑՈՒԹՅԱՆ ՄՇԱԿՄԱՆ ԱՇԽԱՏԱՆՔՆԵՐ:

ПРОЕКТНО -СМЕТНАЯ ДОКУМЕНТАЦИЯ НА БЛАГОУСТРОЙСТВО И РЕМОНТНЫЕ РАБОТЫ ОСНОВНОЙ ШКОЛЫ СЕЛА ГОРАЙК, РЕГИОН СЮНИК, РА

ՊԱՏՎԻՐԱՏՈՒ՝ ՀՀ ՔԱՂԱՔԱՇԻՆՈՒԹՅԱՆ ԿՈՄԻՏԵ/ КОМИТЕТ ПО ГРАДОСТРОИТЕЛЬСТВУ

«ՄԱՍՏԱՐԱ» ԱԿ МАСТАРА ПК

ԻՆԺԵՆԵՐԱԿԱՆ ՄԱՍ /ИНЖЕНЕРНАЯ ЧАСТЬ

ԱՌԱՋԻՆ ՀԱՐԿԻ ՀԱՏԱԿԱԳԻԾ +0.000 ՆԻՇՈՒՄ Մ 1 : 200
ПЛАН ПЕРВОГО ЭТАЖА НА ОТМЕТКЕ +0.000 М 1 : 200

ՓՈՒԼ ЭТАП	ԹԵՐԹ ЛИСТ	ԹԵՐԹԵՐ ЛИСТЕР
ԱՆ/РП	10	10