Բ Ա Ց Ա Տ Ր Ա Գ Ի Ր

Ք. ԵՐԵՎԱՆ, ԱԶԱՓՆՅԱԿ ԱՐԱ ՍԱՐԳՍՅԱՆ 3 ՇԵՆՔԻ ԱՌԱՋԻՆ ՀԱՐԿԻ ՄԻ ՄԱՍԻ ՎԵՐԱՀԱՏԱԿԱԳԾՄԱՆ ԵՎ ՎԵՐԱՆՈՐՈԳՄԱՆ ԷՔԻԶԱՅԻՆ ԱՌԱՋԱՐԿՈՎ ՆԱԽԱՏԵՍՎՈՒՄ Է՝

- ԱՐԱ ՍԱՐԳՍՅԱՆ 3 ՇԵՆՔԻ ՄՈՒՏՔԱՅԻՆ ՀԱՆԳՈՒՅՑԻ ՀԱՏԱԿԻ ԲԱՁԼՏԵ ՍԱԼԻԿՆԵՐՈՎ ԵՐԵՍԱՊԱՏՄԱՆ, ՄՈՒՏՔԻ ՄԵՏԱՂԱԿԱՆ ԴՌԱՆ ՏԵՂԱԴՐՄԱՆ, ԱՐՏԱՔԻՆ ՊԱՏԵՐԻ ՀԱՐԹԵՑՄԱՆ ԵՎ ՖԱՍԱԴԱՅԻՆ ՆԵՐԿՈՎ ՆԵՐԿՄԱՆ ԱՇԽԱՏԱՆՔՆԵՐ
-ՆԱԽԱՍՐԱՀԻ ԳՈՅՈՒԹՅՈՒՆ ՈՒՆԵՑՈՂ ՓԱՅՏԵ ՀԱՏԱԿԻ ՎՐԱ ԼԱՄԻՆԱՏԵ ՀԱՏԱԿԻ ԻՐԱԿԱՆԱՑՄԱՆ, ՊԱՏԵՐԻ ԼԱՏԵՔՍԱՅԻՆ ՆԵՐԿՈՎ ՆԵՐԿՄԱՆ ԱՇԽԱՏԱՆՔՆԵՐ
-6 ՀԱՄԱՐԻ ՏԱԿ ՆՇՎԱԾ ԸՆԴՀԱՆՈՒՐ ՍԵՆՅԱԿԻ ԳՈՅՈՒԹՅՈՒՆ ՈՒՆԵՑՈՂ ՓԱՅՏԵ ՀԱՏԱԿԻ ՎՐԱ 14 ՍՄ ՀԱՍՏՈՒԹՅԱՄԲ ԵՐԿԱԹ-ԲԵՏՈՆԵ ՄԻԱՁՈՒՅԼ ՍԱԼԻ, ՑԵՄԵՆՏ
- ԱՎԱԶԵ ՀԱՐԹԵՑՆՈՂ ՇԵՐՏԻ ԵՎ ԽԵՑԱՍԱԼԵ ՀԱՏԱԿԻ ԻՐԱԿԱՆԱՑՄԱՆ ԱՇԽԱՏԱՆՔՆԵՐ:

ՆԱԽԱՏԵՍՎՈՒՄ Է ԿԱՆԱՆՑ ԵՎ ՏՂԱՄԱՐԴԿԱՆՑ ՀԱՄԱՐ ԱՌԱՆՁՆԱՑՎԱԾ ԵՐԿՈՒ ՀԱՆԴԵՐՁԱՐԱՆԻ ԵՎ ՍԱՆՀԱՆԳՈՒՑԻ ԿԱՌՈՒՑՈՒՄ:

ԱՆՎԱՆԱՑԱՆԿ

ԷՔԻԶԱՅԻՆ ԱՌԱՋԱՐԿ	
1	ԱՆՎԱՆԱՑԱՆԿ, ԲԱՑԱՏՐԱԳԻՐ
2	ԻՐԱՎԻՃԱԿԱՅԻՆ ՀԱՏԱԿԱԳԻԾ Մ 1:500
3	ԳԼԽԱՎՈՐ ՀԱՏԱԿԱԳԻԾ Մ 1:200
4	ՀԱՏԱԿԱԳԻԾ ԸՍՏ 0.00 ՆԻՇԻ Մ 1:100 «չափագրություն»
5	ՀԱՏԱԿԱԳԻԾ ԸՍՏ 0.00 ՆԻՇԻ Մ 1:100 «նախատեսվող»
6	ՀԱՏԱԿԱԳԻԾ ԸՍՏ 0.00 ՆԻՇԻ Մ 1:100 «հատակներ,պատեր»
7	ՀԱՏԱԿԱԳԻԾ ԸՍՏ 0.00 ՆԻՇԻ Մ 1:100 «կահավորում»
8	ԴՌՆԵՐԻ ԵՎ ՊԱՏՈՒՀԱՆՆԵՐԻ ՄԱՍՆԱԳԻՐ
9	ԵՌԱՉԱՓ ՊԱՏԿԵՐՆԵՐ

ԻՐԱՎԻՃԱԿԱՅԻՆ ՀԱՏԱԿԱԳԻԾ 1:2000, Ս 1:500

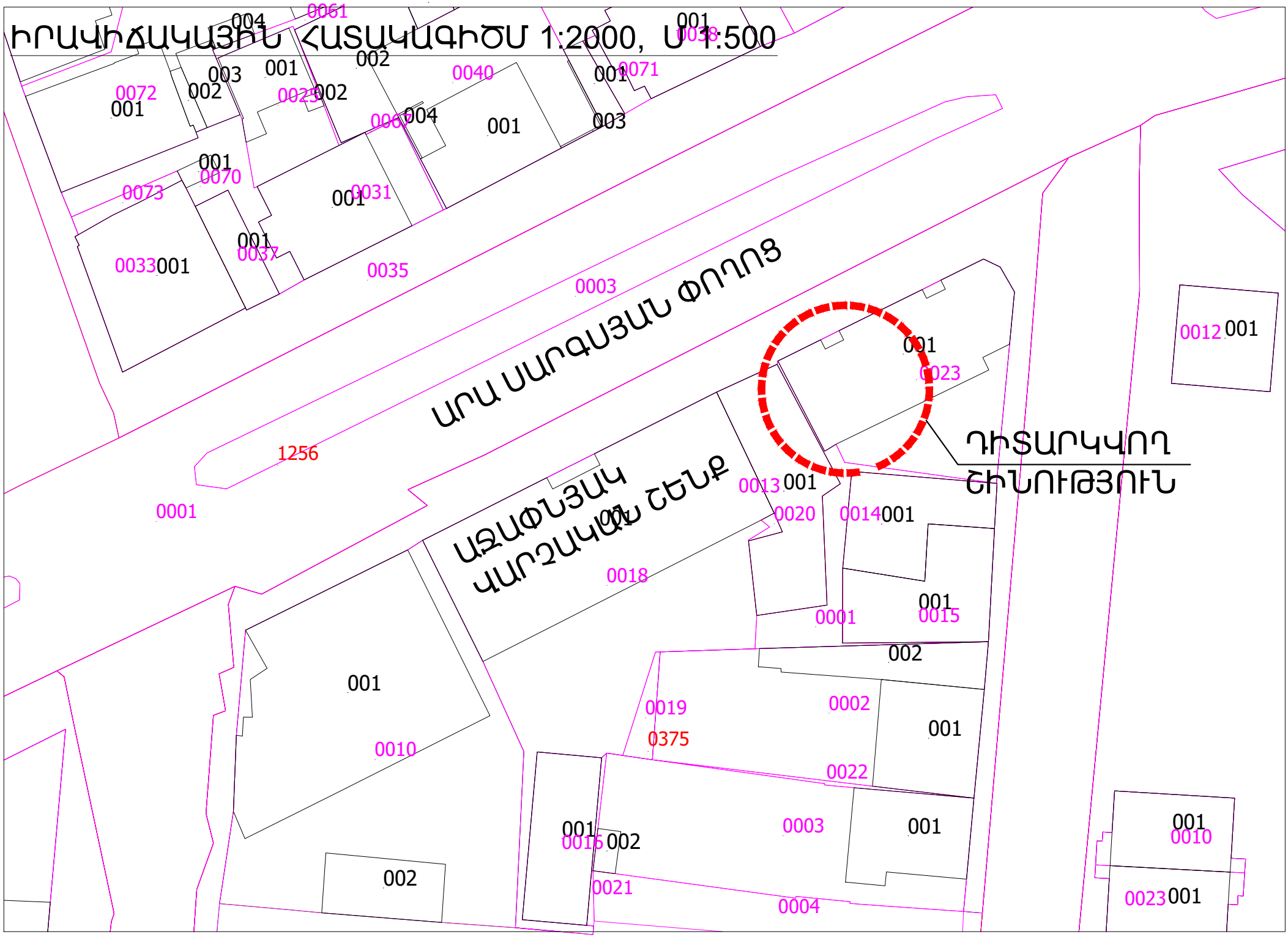

ԳԼԽԱՎՈՐ ՀԱՏԱԿԱԳԻԾՄ 1:200

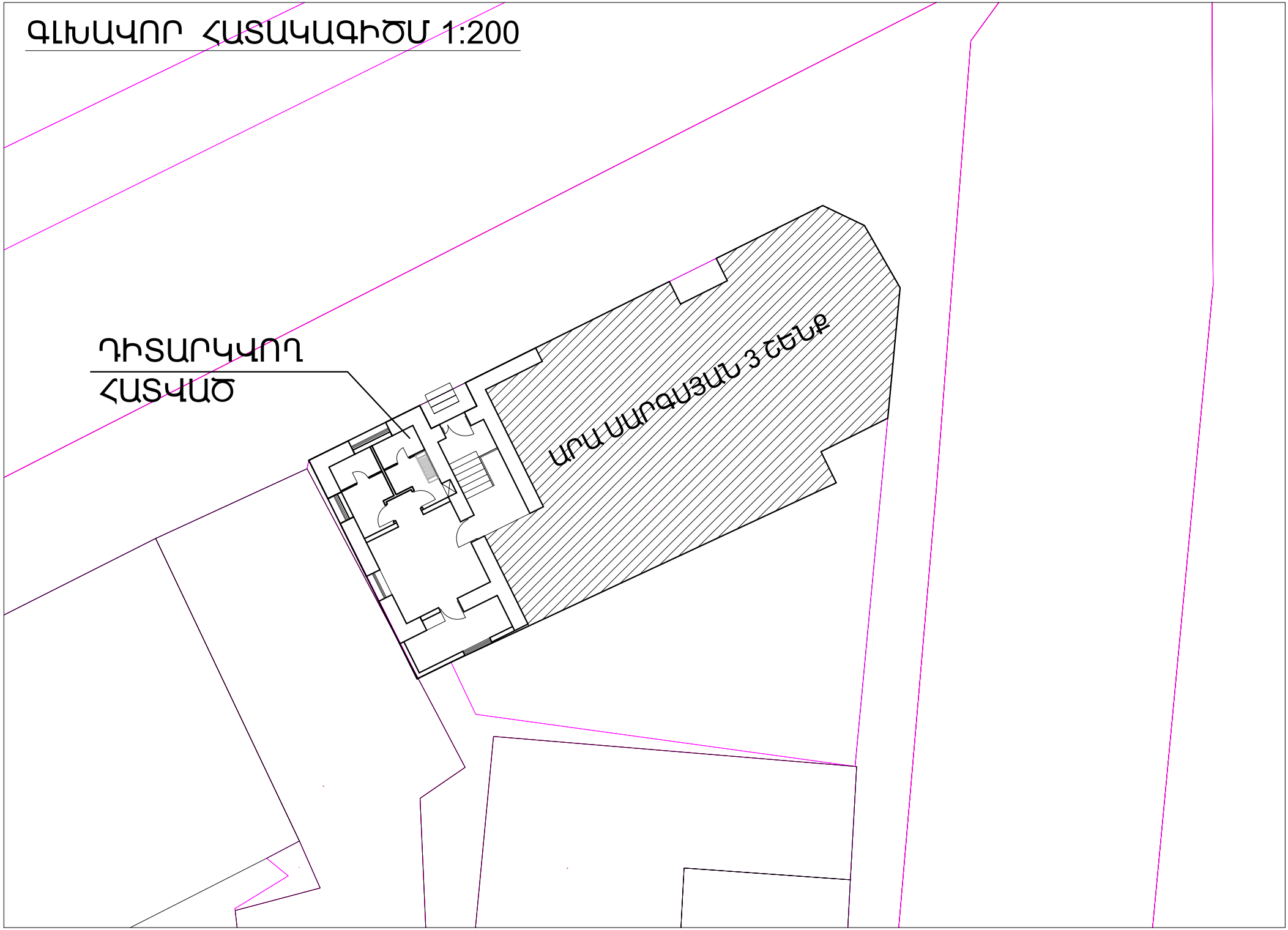

ՀԱՏԱԿԱԳԻԾ ԸՍՏ 0.00 ՆԻՇԻ Մ 1:100
«չափագրություն»

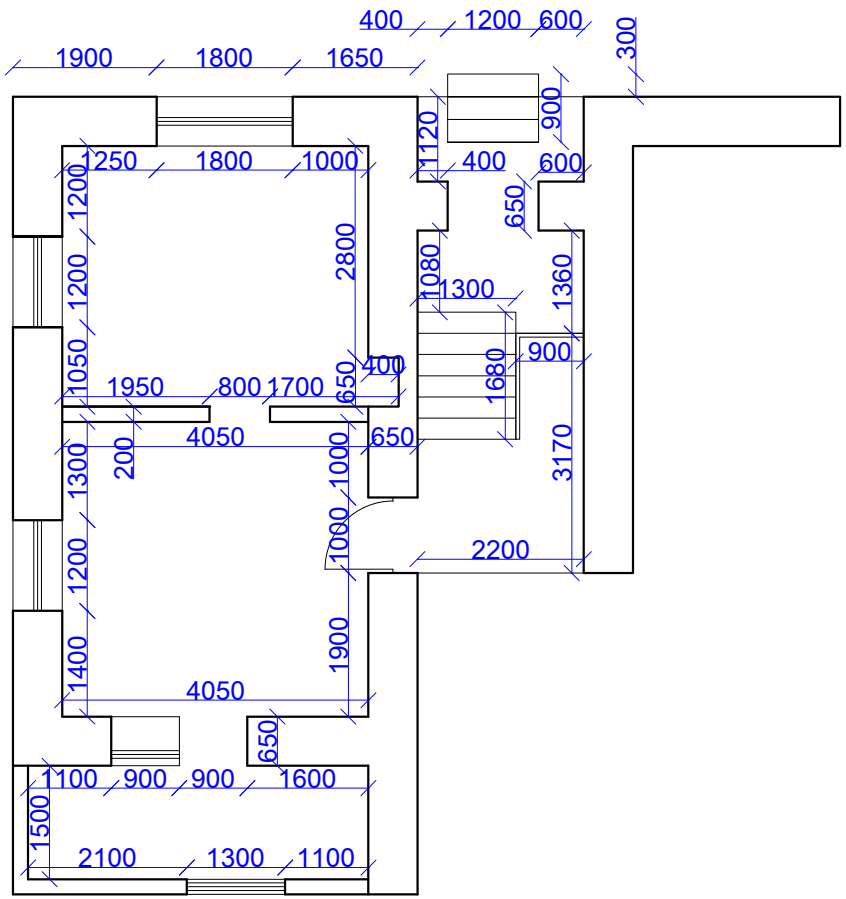

ՀԱՏԱԿԱԳԻԾ ԸՍՏ 0.00 ՆԻՇԻ Մ 1:100
«սենքերի անվանումը»

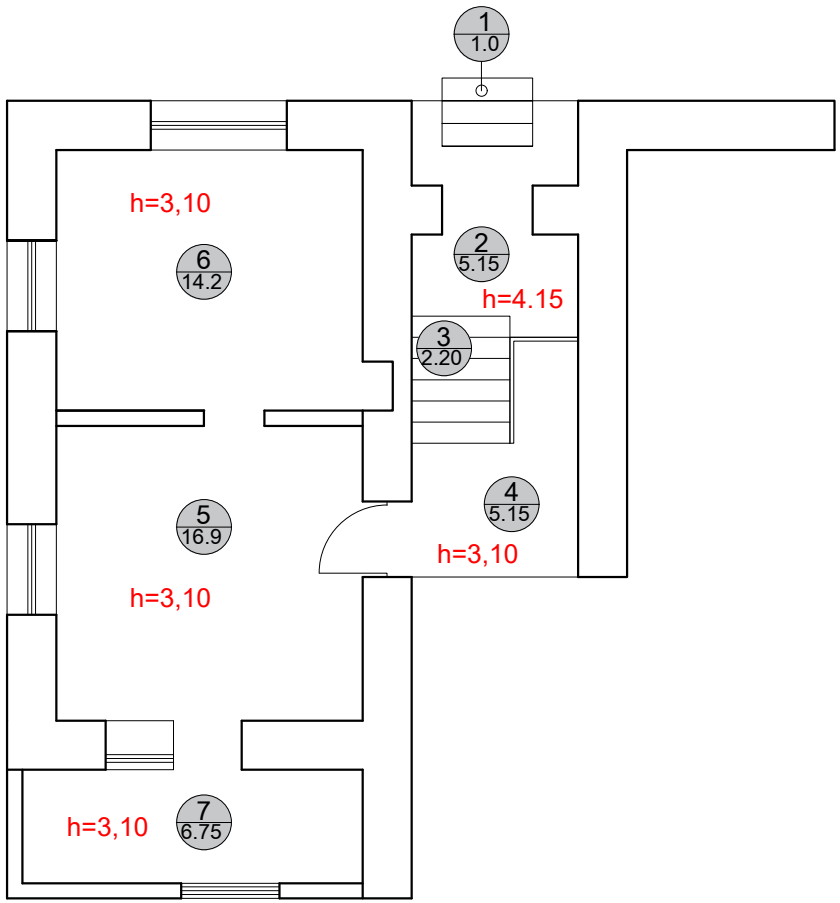

N	ԱՆՎԱՆՈՒՄԸ	Մակերեսը (քառ.մ)	Նյութը
1	Աստիճանավանդակ-1	1.0	բետոն
2	Նախասրահ -1	5.15	բետոն
3	Աստիճանավանդակ-2	2.20	փայտ
4	Նախասրահ -2	5.15	փայտ
5	ընդհանուր սենյակ	16.9	փայտ
6	ընդհանուր սենյակ -1	14.2	փայտ
7	խորդանոց	6.75	փայտ

ՀԱՏԱԿԱԳԻԾ ԸՍՏ 0.00 ՆԻՇԻ Մ 1:100

«քանդման »

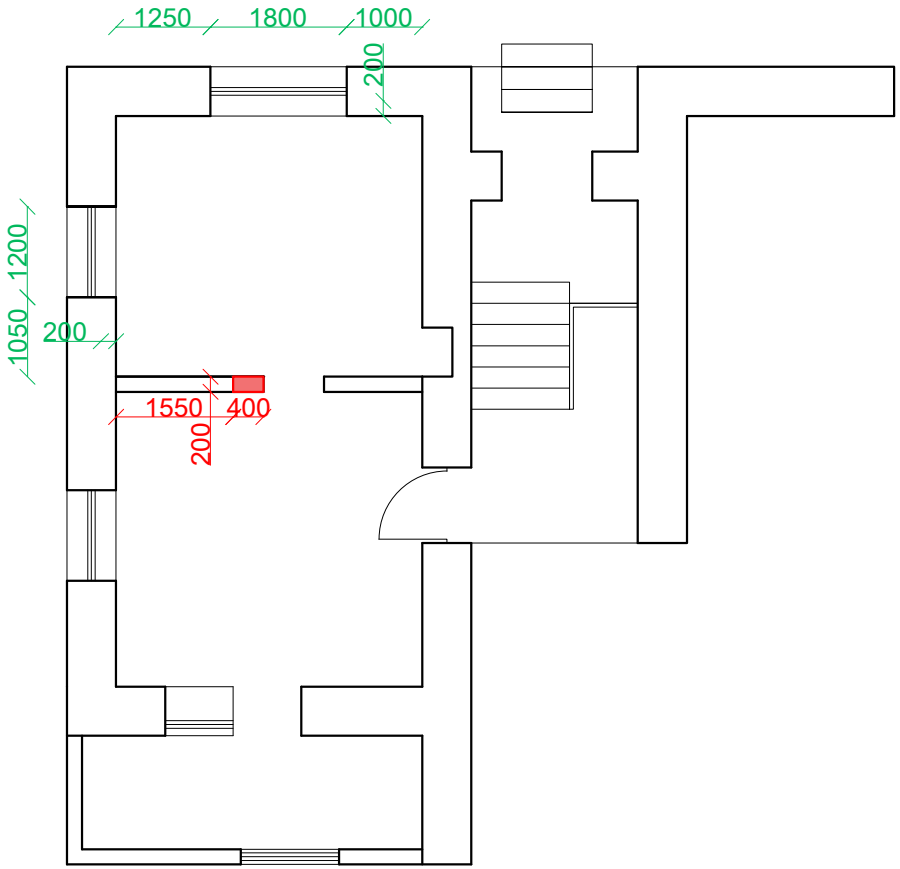

ՀԱՏԱԿԱԳԻԾ ԸՍՏ 0.00 ՆԻՇԻ Մ 1:100

«նախատեսվող»

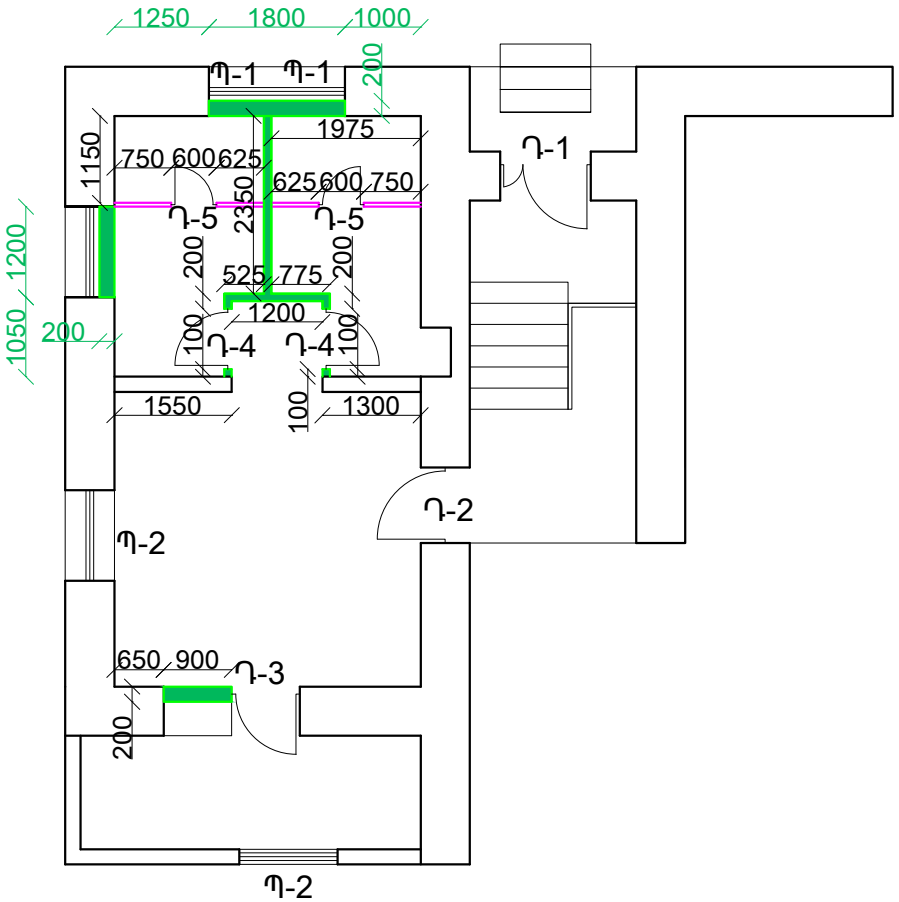

N	պայմ.նշ	անվանում	ծավալ մ³/բ.մ	Նյութը
1		քանդվող	0.25մ³	կանոնավոր տուֆ
2		կառուցվող	2.65մ³	սնամեջ բլոկ
3		կառուցվող	6.2 բ.մ	մետաղապլաստե միջնորմ

ՀԱՏԱԿԱԳԻԾ ԸՍՏ 0.00 ՆԻՇԻ Մ 1:100
«հատակներ»

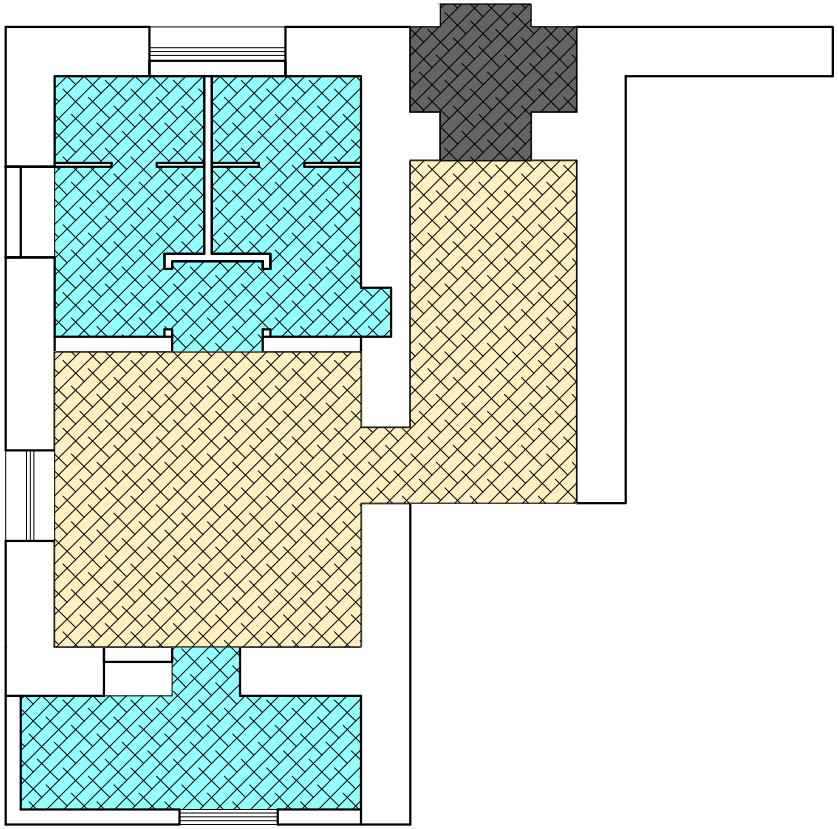

N	պայմ.նշ	անվանում	մակերեսը /ք.մ	Նյութը
1		հատակ	21.3մ^3	խեցասալ
2		հատակ	26.4մ^3	լամինատ
3		հատակ	3.6 ք.մ	բազալտե սալիկ

ՀԱՏԱԿԱԳԻԾ ԸՍՏ 0.00 ՆԻՇԻ Մ 1:100
«պատեր»

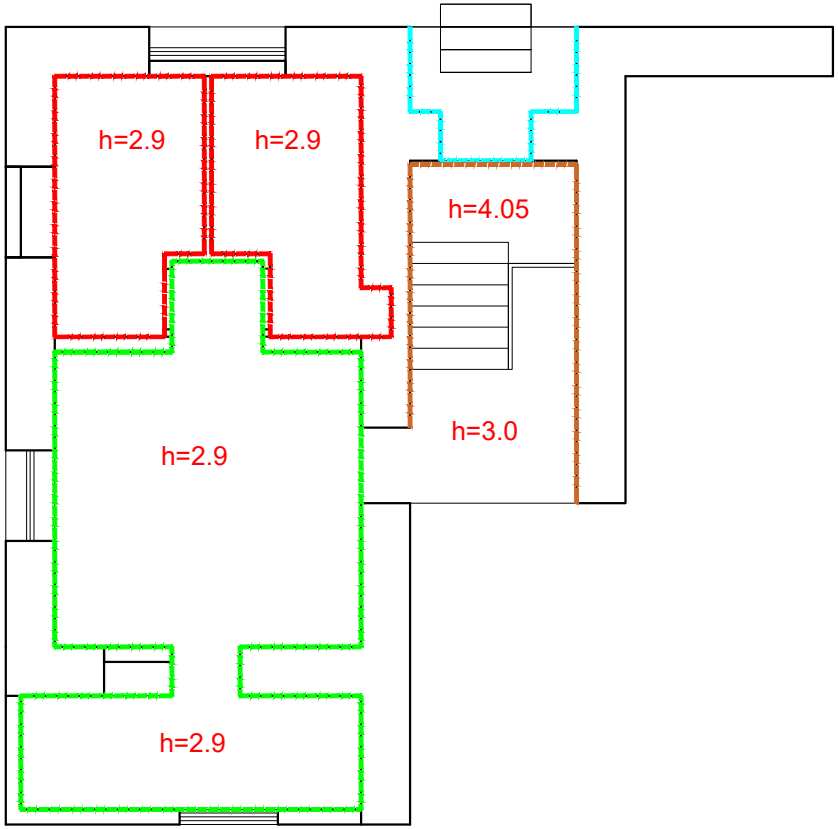

N	պայմ.նշ	անվանում	մակերեսը /ք.մ	Նյութը
1		պատ	65.0 ք.մ	ցեմենտ - ավազե սվաղ, ջրակայուն ներկ
2		պատ	91.0 ք.մ	ծեփամածիկ, լատեքսային ներկ
3		պատ	23.0 ք.մ	հարթեցնող շերտ , ջրակայուն ներկ
4		պատ	30.0 ք.մ	լատեքսային ներկ
5		առաստաղ	38.0 ք.մ	ծգվող առաստաղ

ՀԱՏԱԿԱԳԻԾ ԸՍՏ 0.00 ՆԻՇԻ Մ 1:100

«կահավորում»

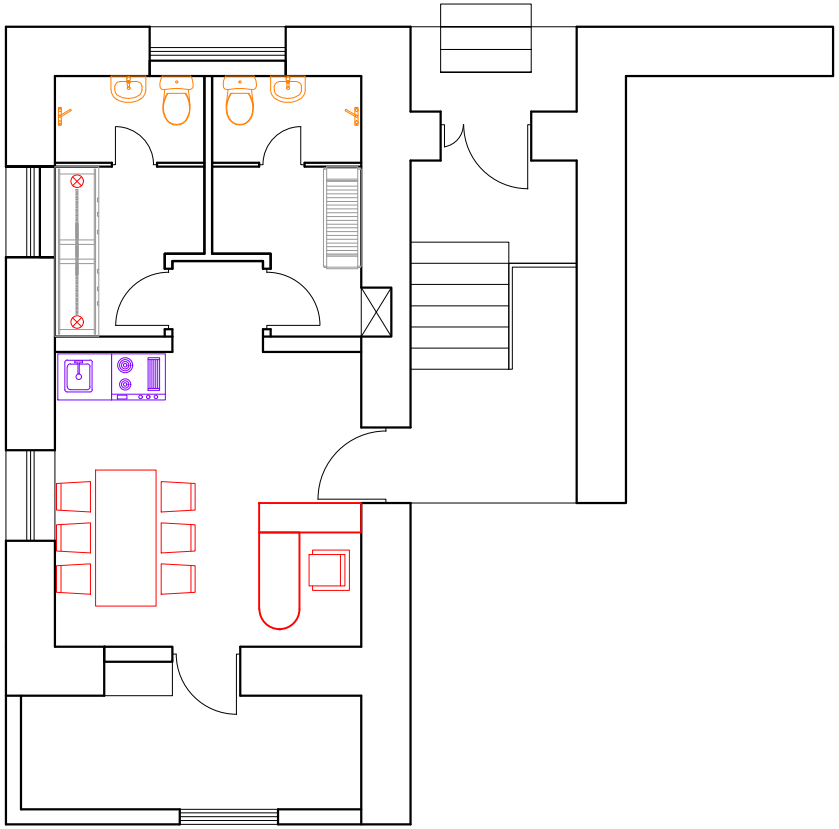

Դուռ-1 «մետաղ»

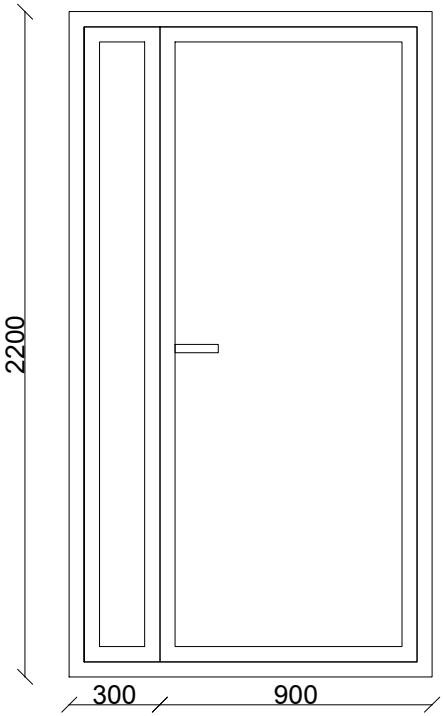

Դուռ-2 «մետաղ»

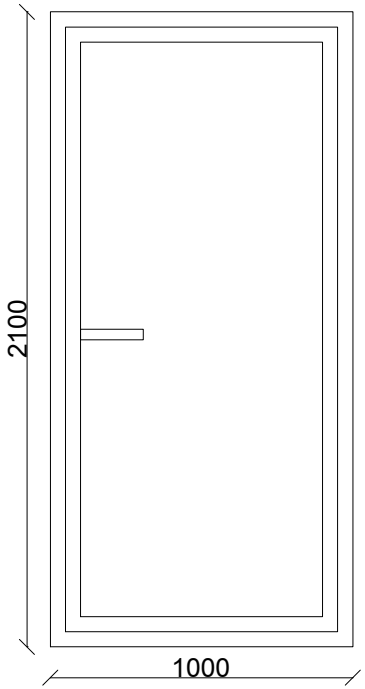

Դուռ-3
«մետաղապլաստ»

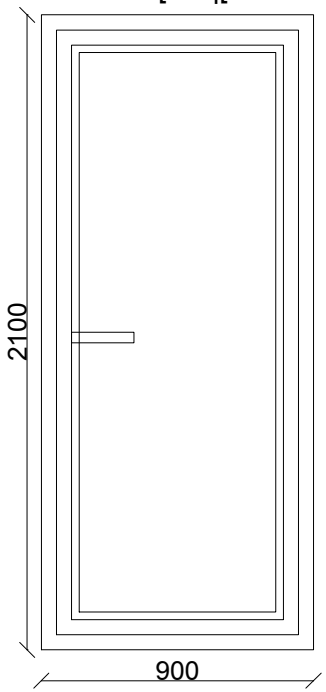

Դուռ-4
«մետաղապլաստ»

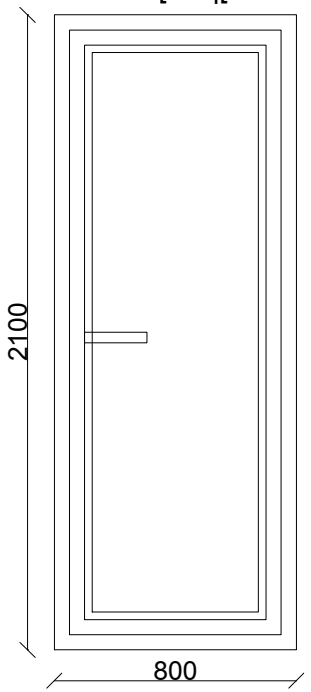

Դուռ-5
«մետաղապլաստ»

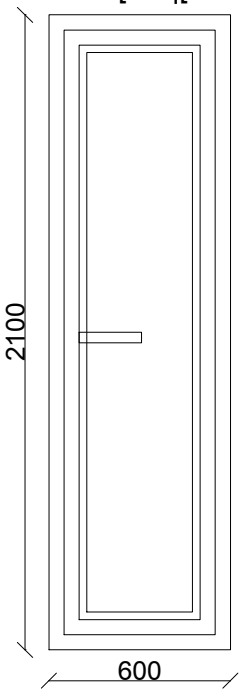

Պատուհան-2
«մետաղապլաստ»

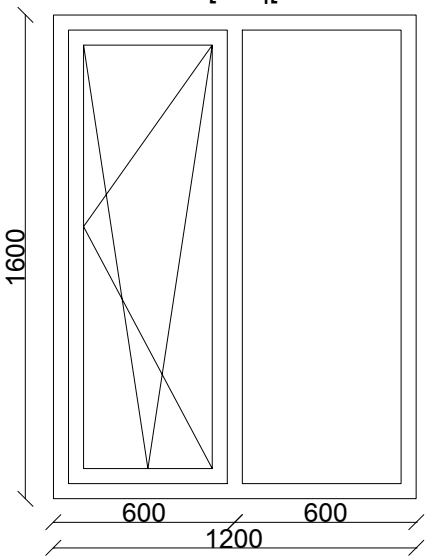

Պատուհան-1
«մետաղապլաստ»

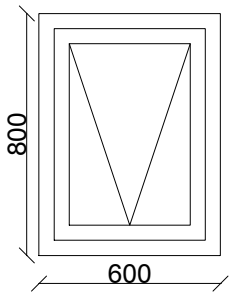

ԵՌԱՉԱՓ ՊԱՏԿԵՐՆԵՐ