«ԽՈՅԱՆՔ» ՍՊԸ

Լից. ՔՊԼ N- 001379-06

ԱՇԽԱՏԱՆՔԱՅԻՆ ՆԱԽԱԳԻԾ

Բյուրեղավան համանյքի Կոտայք փողոց 28/89
հասցեում գտնվող մարզադպրոցի կաթսայատան
գազաֆիկացման նախագծանախահաշվային
փաստաթղթերի կազմման ծառայություն

Պատվիրատու՝ Բյուրեղավանի համայնքապետարան

Պայմանագիր՝ N ԿՄԲՀ-ՄԱԾՁԲ -25/38

«Խոյանք» ՍՊԸ

Տնօրեն՝ Է. Հովսեփյան

ՆԳԻ՝ Վ. Հովսեփյան

նախագծեց Պ. Հովսեփյան

Գիրք - 1 Նախագիծ

ք. Հրազդան 2025թ.

Закрытое акционерное общество
«Газпром Армения»
(ЗАО «Газпром Армения»)

Абовянский Ф Г Г

ул. Севана 16, г. Абовян, Котайкская область,
Республика Армения, 2204
тел.: (374 10) 29-41-55, факс: (374 222) 2-22-32
e-mail: abovyan@gazpromarmenia.am, gazpromarmenia.am.

ГАЗПРОМ АРМЕНИЯ

«Գազպրոմ Արմենիա»
փակ բաժնետիրական ընկերություն
(«Գազպրոմ Արմենիա» ՓԲԸ)

Աբովյանի ԳԳՄ

2204, ՀՀ, Կոտայքի մարզ,
ք.Աբովյան, Սևանի 16,
հեռ.՝ (374 10) 29-41-55, ֆաքս՝ (374 222) 2-22-32
էլ.փոստ՝ abovyan@gazpromarmenia.am, gazpromarmenia.am.

« 02 » 05 2025 г.

№ 01-10/907

Բյուրեղավան համայնքի ղեկավար
պարոն՝ Հ. Բալասյանին

Աբովյանի ԳԳՄ – ն թույլատրում է Ձեր միջոցներով, պայմանագրային կարգով՝ մեր առաջադրած տեխնիկական պայմաններին համապատասխան, արտոնագիր ունեցող կազմակերպությունների միջոցով, կազմել Կոտայքի մարզի Բյուրեղավան համայնքի ք. Բյուրեղավան Կոտայքի փողոց 28/89 հասցեում գտնվող ՀՀ Կոտայքի մարզի Բյուրեղավան համայնքի սեփականությունը հանդիսացող մարզադպրոցի կաթսայատան գազիֆիկացման նախագծային նախահաշվային փաստաթղթերը և իրականացնել շինարարական հավաքակցման աշխատանքները Ձեր կողմից համաձայնեցված և վերահսկողություն իրականացնող իրավասու մարմիններում գրանցված նախագծով:

Առդիր՝ տեխնիկական պայմանները չորս թերթից:

Տնօրեն [signature] *Դ. Ղազախեցյան*

Կատարող՝ Խ. Գևորգյան
(0222)20272(21)

ՀՀ ԿՈՏԱՅՔԻ ՄԱՐԶԻ
ԲՅՈՒՐԵՂԱՎԱՆԻ ՀԱՄԱՅՆՔԱՊԵՏԱՐԱՆ
ՄՏԻՑ N 01-1088/25
« 02 » 05 2025 թ.

«Գազպրոմ Արմենիա» ՓԲԸ
Աբովյանի ԳԳՄ
(ք.Աբովյան, Սևանի փող. 16 (0222)2-30-73)

ԳԱԶԻՖԻԿԱՑՄԱՆ ՏԵԽՆԻԿԱԿԱՆ ՊԱՅՄԱՆՆԵՐ

ՀՀ Կոտայքի մարզ, Բյուրեղավան համայնք, ք.Բյուրեղավան, Կոտայքի փողոց, 28/89 հասցեում գտնվող ՀՀ ԿՈՏԱՅՔԻ ՄԱՐԶԻ ԲՅՈՒՐԵՂԱՎԱՆ ՀԱՄԱՅՆՔ-ի սեփականությունը հանդիսացող (07-003-0025-0123) մարզադպրոցի կաթսայատան

2025 թ.

Հաստատում եմ
«Գազպրոմ Արմենիա» ՓԲԸ
Աբովյանի ԳԳՄ
(անվանումը)
Տնօրենի տեղակալ- Գլխավոր ճարտարագետ

Ա.Եփրեմյան
(ստորագրությունը)
«02» 05 2025թ.

ՏԵԽՆԻԿԱԿԱՆ ՊԱՅՄԱՆՆԵՐ

ՀՀ Կոտայքի մարզ, Բյուրեղավան համայնք, ք.Բյուրեղավան, Կոտայքի փողոց, 28/89 հասցեում գտնվող ՀՀ ԿՈՏԱՅՔԻ ՄԱՐԶԻ ԲՅՈՒՐԵՂԱՎԱՆ ՀԱՄԱՅՆՔԻՆ պատկանող մարզադպրոցի կաթսայատան գազիֆիկացման

Գործող գազատար	Ելակետային տվյալներ
• անվանումը	ք.Բյուրեղավան, Կոտայքի փողոց ներքին ցանց մ/ճ ս/գ գազատար
• միացման կետը (կետերը)	ըստ գծապատկերի
• նվազագույն և առավելագույն ճնշումները միացման կետում (կետերում) (Pmin - Pmax) (կգ/սմ²)	1.2-1.5
• գազատարի տրամագիծը (մմ)	63
• խողովակի նյութը	պոլիէթիլեն
• գործող գազատարի փոփոխության (վերակառուցման, վերատեղադրման, տեղափոխման) անհրաժեշտություն	-
Գազիֆիկացվող Օբյեկտ	-
• օգտագործման նպատակը	ջեռուցում
• առավելագույն հզորությունը (գազի առավելագույն ժամային ծախսը) միացման կետում (կետերում) (մ³/ժամ)	50
• հեռավորությունը միացման կետից (մ)	60
• գազի հաշվառման սարք (համապատասխան էլեկտրոնային ճշտիչով)	Գազի հաշվառման սարք ըստ գազասպառման ծախսերի բարձր ճշտության դասի կահավորված էլ. ճշտիչով
Լրացուցիչ պայմաններ	-
• այլընտրանքային վառելիքի պաշարի նախատեսում	Նախատեսել այլընտրանքային վառելիքի մեկամյա պաշար և օգտագործման հնարավորություն
• գործողության ժամկետը	1 տարի
• Օբյեկտի առանձնահատկությամբ պայմանավորված այլ պայմաններ	Գազի ճնշման կարգավորիչի տեղադրում

Օբյեկտի գազասպառման համակարգը գազամատակարարման ցանցին միացման սխեմա

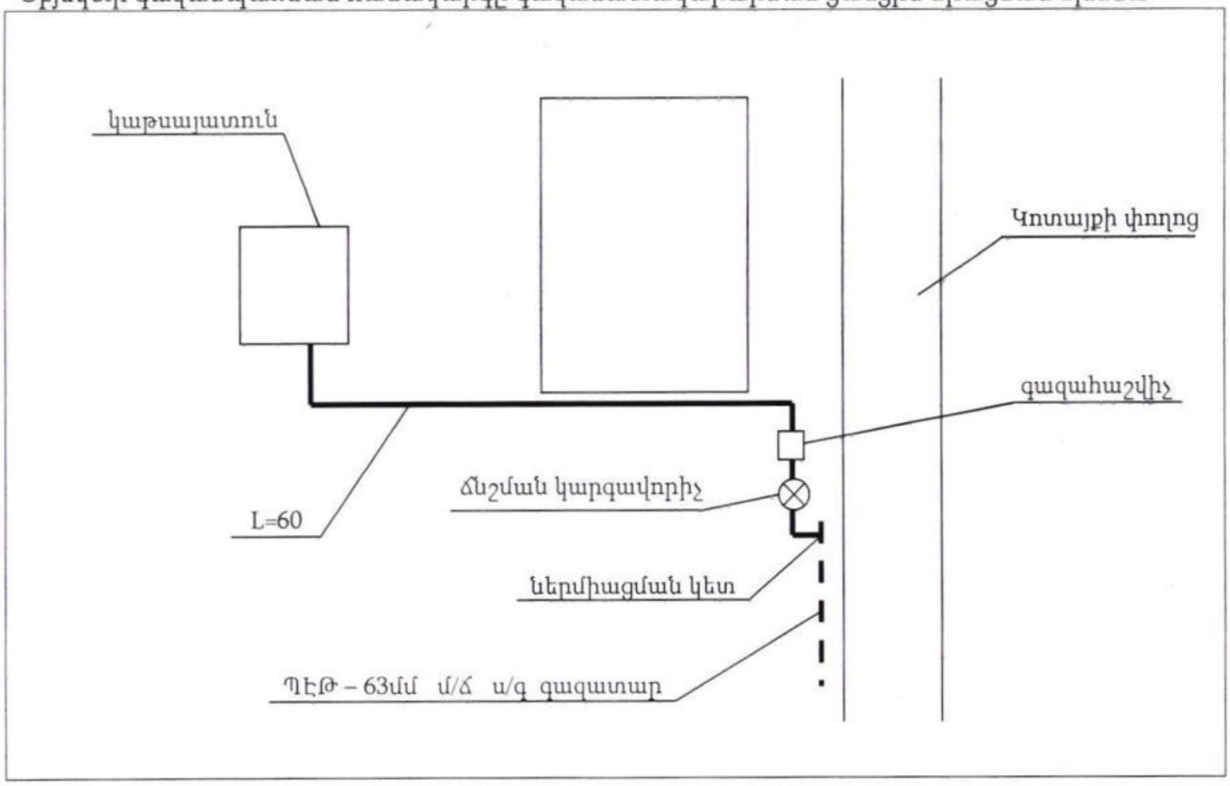

Ծանոթություն

1. Անհատույց օգտագործման պայմանագրերով շահագործվող գազատարներին գազասպառողների (Օբյեկտների) միացման իրավունքը պատկանում է «Գազպրոմ Արմենիա» ՓԲԸ:
2. Էներգետիկայի բնագավառում գործունեություն իրականացնող անձանց և սպառողների միջին ու բարձր ճնշման գազի համակարգերի՝ նոր կառուցվող և վերակառուցվող էներգատեղակայանքների գործարկումն իրականացվում է լիազոր մարմնի կողմից տրված գործարկման եզրակացության՝ գործարկման թույլտվության առկայության դեպքում:
3. Օբյեկտի գազասպառման համակարգի միացումը գազամատակարարման ցանցերին իրականացվում է նախագծանախահաշվային փաստաթղթերին շինհավաքակցման աշխատանքների ամբողջությամբ համապատասխանության դեպքում:
4. ____

ՇՏ բաժնի պետ՝ ____________________ Խ.Գևորգյան
(ստորագրությունը)

Կազմեց՝ ____________________ Ռ.Սարգսյան
(ստորագրությունը)

Ջերմատեխնիկական ցուցանիշներ
գազիֆիկացվող օբյեկտում գազասպառող սարքավորումների

NN	Սարքավորումների		Այրիչի				Գազասպառման օրեկան ծախսը (ժամ)	Գազի ծախսը (մ³)						Անհրաժեշտ ճնշումը (կգ/սմ²)
	Անվանումը	Քանակը (հատ)	Տիպը	Քանակը (հատ)	Ժամային ծախսը (մ3)			Ժամային		Օրեկան		Ամսեկան		
					Q_{max}	Q_{min}		Q_{max}	Q_{min}	Q_{max}	Q_{min}	Q_{max}	Q_{min}	
1	*2*	*3*	*4*	*5*	*6*	*7*	*8*	*9*	*10*	*11*	*12*	*13*	*14*	*15*
1	Ջեռուցման կաթսա	2	ծխատարով	1	25	4	16	50	8	800	128	24000	3840	0.05
2														
3														
4														

«Գազպրոմ Արմենիա» ՓԲԸ ԳԳՄ
(անվանումը)

Տնօրենի տեղակալ – Գլխավոր ճարտարագետ

(ստորագրությունը) Ա.Եփրեմյան

Կ.Տ.

ՇՏ բաժնի պետ

(ստորագրությունը) Խ.Գևորգյան

«02» 05 2025թ.

Դիմող անձ

(կազմակերպության անվանումը) (պաշտոնը)

(ստորագրությունը) (անունը, ազգանունը)

Կ Տ

<……> ………………..2025թ.

ՀԱՅԱՍՏԱՆԻ ՀԱՆՐԱՊԵՏՈՒԹՅԱՆ ՔԱՂԱՔԱՇԻՆՈՒԹՅԱՆ ԿՈՄԻՏԵ

ԼԻՑԵՆԶԻԱ

ՔՊԼ-001379, 1-ին դաս

(սերիան, համարը, դասը)

ՔԱՂԱՔԱՇԻՆԱԿԱՆ ՓԱՍՏԱԹՂԹԵՐԻ ԿԱԶՄՈՒՄ՝ ԲԱՑԱՌՈՒԹՅԱՄԲ ԿՈՆՍՏՐՈՒԿՏՈՐԱԿԱՆ ԵՎ ՃԱՐՏԱՐԱՊԵՏԱԿԱՆ ՄԱՍԵՐԻ

(քաղաքաշինության բնագավառում գործունեության տեսակը)

ՏՐՎԱԾ Է

2024-10-10, «ԽՈՅԱՆՔ» ՍՊԸ

(լիցենզիան տալու տարեթիվը, ամիսը, օրը, քաղաքաշինության գործունեության սուբյեկտի անվանումը,

ՀՀ, ԿՈՏԱՅՔ, ՀՐԱԶԴԱՆ, ՀՐԱԶԴԱՆ, ՄԱՔՐԱՎԱՆ ԹԱՂ. Ն.ՇՆՈՐՀԱԼՈՒ Փ., 19

գտնվելու վայրը՝ այդ թվում, անհատ ձեռնարկատիրոջ դեպքում՝ անունը, ազգանունը և բնակության վայրը)

Գործողության ժամկետը՝ 10.10.2029թ.

(օրը, ամիսը, տարեթիվը)

ՀՍԿԻՉ ՀԱՄԱՐ՝ **UG94-3416-D2A4-F6A6**

Սույն փաստաթուղթը տրված է բացառապես էլեկտրոնային եղանակով: Փաստաթղթի վավերականության ստուգումն ու էլեկտրոնային բնօրինակի ներբեռնումը հնարավոր է իրականացնել https://verify.e-gov.am Հայաստանի Հանրապետության պաշտոնական փաստաթղթերի վավերականության ստուգման միասնական համակարգի կայքում մուտքագրելով հսկիչ համարը կամ սքանավորելով արագ արձագանքման ծածկագիրը (QR Code):

ՀԱՅԱՍՏԱՆԻ ՀԱՆՐԱՊԵՏՈՒԹՅԱՆ ՔԱՂԱՔԱՇԻՆՈՒԹՅԱՆ ԿՈՄԻՏԵ

ԼԻՑԵՆԶԻԱՅԻ ՆԵՐԴԻՐ

ՔՊՆ-001379-06

(ներդիրի սերիան, համարը)

«ԽՈՅԱՆՔ» ՍՊԸ

(լիցենզավորված քաղաքաշինության գործունեության սուբյեկտի անվանումը)

ՋԵՐՄԱԳԱԶԱՄԱՏԱԿԱՐԱՐՈՒՄ ԵՎ ՕԴԱՓՈԽՈՒԹՅՈՒՆ (ՕԴԱՓՈԽՈՒԹՅԱՆ, ՋԵՌՈՒՑՄԱՆ ԵՎ ՕԴԻ ԼԱՎՈՐԱԿՄԱՆ ՀԱՄԱԿԱՐԳԵՐ, ՋԵՐՄԱՄԱՏԱԿԱՐԱՐՄԱՆ ԵՎ ԳԱԶԱՄԱՏԱԿԱՐԱՐՄԱՆ ՀԱՄԱԿԱՐԳԵՐ)

(քաղաքաշինության բնագավառում գործունեության ենթատեսակը)

11.10.2024թ.

(ներդիրը տալու օրը, ամիսը, տարեթիվը)

Գործողության ժամկետը՝ 10.10.2029թ.

(օրը, ամիսը, տարեթիվը)

Ներդիրը վավերական է լիցենզիայի առկայության դեպքում

ՀՍԿԻՉ ՀԱՄԱՐ՝ **UGF2-1BCA-1C3B-F5D4**

Սույն փաստաթուղթը տրված է բացառապես էլեկտրոնային եղանակով: Փաստաթղթի վավերականության ստուգումն ու էլեկտրոնային բնօրինակի ներբեռնումը հնարավոր է իրականացնել https://verify.e-gov.am Հայաստանի Հանրապետության պաշտոնական փաստաթղթերի վավերականության ստուգման միասնական համակարգի կայքում մուտքագրելով հսկիչ համարը կամ սքանավորելով արագ արձագանքման ծածկագիրը (QR Code):

Պատասխանատու մասնագետի/ների անձնագրային տվյալներ	հավաստագրի սերիա	հավաստագրի համար	ստանալու օր, ամիս, տարեթիվ
ՎԱՐԴԱՆ ՀՈՎՍԵՓՅԱՆ	Հ	001969	2024-09-13

ՀՍԿԻՉ ՀԱՄԱՐ՝ **UGF2-1BCA-1C3B-F5D4**
Սույն փաստաթուղթը տրված է բացառապես էլեկտրոնային եղանակով: Փաստաթղթի վավերականության ստուգումն ու էլեկտրոնային բնօրինակի ներբեռնումը հնարավոր է իրականացնել https://verify.e-gov.am Հայաստանի Հանրապետության պաշտոնական փաստաթղթերի վավերականության ստուգման միասնական համակարգի կայքում մուտքագրելով հսկիչ համարը կամ սքանավորելով արագ արձագանքման ծածկագիրը (QR Code):

Շինարարության կազմակերպում

1. Ընդհանուր տեղեկություններ

Շինարարության կազմակերպման սույն նախագիծը կազմված է համաձայն Պատվիրատու` Բյուրեղավանի համայնքապետարանի պատվերի, տեխնիկական առաջադրանքի, տեխնիկական պայմանի պահանջների և ՀՀ գործող շինարարական նորմերի և ստանդարտների համաձայն:

Շինարարության տևողությունը որոշված է գործող նորմատիվային փաստաթղթերով, բայց կարող է ճշտվել Պատվիրատուի հետ:

Կապալառուն պետք է օգտագործի շինարարության իրականացման ժամանակ այն նյութերը, որոնք նշված են նախագծում և տեղադրի այն սարքավորումները, որոնք տրված են նախագծով: Կապալառուն կարող է առաջարկել այլընտրանքային նյութեր պայմանով, որ այդ նյութերի որակը համապատասխանի (կամ լինի ավելի բարձր) նախագծով տրվածներին: Այդ նյութերի կիրառումը պետք է համաձայնեցվի Պատվիրատուի և նախագծի գլխավոր ճարտարագետի հետ: Սարքավորումները ձեռք բերելուց առաջ, Կապալառուն դրանց ցանկը պետք է համաձայնեցնի Պատվիրատուի հետ և ներկայացնի համապատասխան սերտիֆիկատները:

Կապալառուն պարտավոր է օբյեկտը շահագործման հանձնելուց առաջ անցկացնել համապատասխան մոնիթորինգ և ստուգում` Պատվիրատուի և նախագծի գլխավոր ճարտարագետի հետ համատեղ` համոզվելու համար կատարված աշխատանքների համապատասխանությանը նախագծային չափանիշների հետ:

2. Հիմնական աշխատանքների իրականացում

Շինարարական աշխատանքները իրականացնելիս անհրաժեշտ է ղեկավարվել հետևյալ դրույթներով (բայց չսահմանափակվել այդքանով).

Նախապատրաստական շրջանում`

- կատարել բոլոր այն աշխատանքները, որոնք կապված են շինարարությանը խանգարող առկա ինժեներական կոմունիկացիաների ժամանակավորապես կամ մշտական տեղափոխման հետ,

- համաձայնեցնել շինհրապարակի շուրջ գտնվող հիմնարկությունների ղեկավարների և բնակելի տների բնակիչների հետ ինժեներական կոմունիկացիաների անջատման ժամանակը և աշխատանքի կատարման եղանակները, որպեսզի քաղաքացիներին հասցրած անհարմարությունները լինեն փոքրագույն:

- շինարարական աղբի հեռացումը կատարել արկղանման բաքերով, փոշին քչացնելու նպատակով` շուրջը ջրելով,

- շինարարական աղբը տեղափոխել տեղական իշխանությունների հետ համաձայնեցված տեղամաս,

Մասնավորապես Կապալառուն պարտավոր է.

- շինհրապարակի, շինարարական տեղամասերի, բանվորական տեղերի, տրանսպորտային միջոցների ու շինարարական մեքենաների երթևեկությունը, մարդկանց անցատեղը կազմակերպելիս, ճշտել մարդկանց համար վտանգավոր գոտիները, որտեղ մշտապես առկա են կամ կարող են լինել վտանգավոր արտադրական գործոններ:

- մշտապես առկա վտանգավոր արտադրական գործոնների գոտիներում կողմնակի մարդկանց մուտքը կանխելու նպատակով պետք է տեղադրվի շրջափակիչներ (վտանգազերծող):

Բանվորական այն տեղամասերը, որտեղ կիրառվում է կամ պատրաստվում է սոսինձ, մածիկ, ներկեր և այլ նյութեր, որոնք անջատում են պայթունավտանգ կամ թունավոր նյութեր, չի թույլատրվում իրականացնել կրկնակի կիրառմամբ աշխատանքներ կամ կայծ առաջացնող գործողություններ:

Այդպիսի գոտիներում էլեկտրասարքավորումները պետք է կատարված լինեն պայթունաանվտանգ եղանակով: Բացի այդ, պետք է ձեռնարկվի միջոցառումներ, որոնք կկանխեն ստատիկ էլեկտրական լիցքերի առաջացումը և կուտակումը:

3. Շինարարության տևողությունը

Շինարարական աշխատանքների ընդհանուր նորմատիվային տևողությունը որոշվում է հաշվարկով և կազմում է 1 ամիս:

Այն կարող է ճշտվել Պատվիրատուի կողմից` Կապալառուի հետ պայմանագիր կնքելիս, հիմք ընդունելով Հայաստանի շուկայում ձևավորված նման ծրագրի իրականացման իրատեսական ժամկետները:

Շինարարության նախապատրաստական ժամկետը նախատեսված է մեկ շաբաթ:

Շինարարության ժամանակացույցը տրված է ներքևի աղյուսակով:

4. Շրջակա միջավայրի պահպանություն

Շինարարության ընթացքում շրջակա միջավայրի վրա ազդեցության աստիճանը որոշելու և մեղմացնող միջոցառումներ կիրառելու նպատակով իրականացվել է ուղղակի պարզ հետազոտություն: Շրջակա միջավայրի ազդեցության հիմնական ռիսկերը հետևյալն են.

Շինարարության և վերակառուցման ժամանակ

- ճանապարհից, շին հրապարակից և բեռնատար ավտոմեքենաներից բարձրացող փոշի,

- շին. հրապարակում օգտագործված ջուր,

- թափոնների վերացում,

- նյութերի օգտագործում և տեղափոխում, որոնք վնաս են առողջությանը (կապար պարունակող ներկեր, ասբեստ պարունակող նյութեր և այլն),

- շին աղբի տեղափոխում,

- քարային աշխատանքներ,

Շրջակա միջավայրի վրա ազդեցության մեղմացումը և մոնիտորինգի պարտականությունները տվյալ շին հրապարակում դրվում է տեխնիկական հսկիչի վրա:

Իրականացվող շինարարական աշխատանքները պետք է համապատասխանեն Հայաստանում գործող շրջակա միջավայրի մասին կանոններին:

5. Կապալառուի առաջնահերթ խնդիրները

1. Մանրակրկիտ ձևով ծանոթանալ նախագծային փաստաթղթերին, նրանցով նախատեսվող աշխատանքների ցանկին և ծավալներին, տեխնիկական մասնագրերին, մրցութային փաթեթի ողջ բովանդակությանը:

2. Ճշտել կառույցի գտնվելու վայրը և տեղում խորապես ուսումնասիրել պահանջվող աշխատանքների ծավալները, նրանց կատարման համար անհրաժեշտ միջոցառումների իրականացման ռեալ հնարավորությունները սեփական կամ ներգրավվելիք ուժերով, ելնելով արտադրական հզորություններից և առաջադրանքի կատարման ժամկետից:

3. Պարզել, աշխատանքները կատարելու տեսակետից, տեղի առանձնահատկությունները, հնարավոր դժվարությունները, որոնց առկայությունը կարող է անդրադառնալ աշխատանքների կատարման ժամկետների և գնի վրա:

4. Պարզել շինարարական օբյեկտներին մոտենալու, շինհրապարակի կազմակերպելու հնարավորությունները, պահեստային տնտեսության և այլ անհրաժեշտությունների համար գոյություն ունեցող շինությունների օգտագործման հնարավորությունները, ջրամատակարարման և էլեկտրամատակարարման աղբյուրները:

5. Պարզել ժամանակավոր կառույցների անհրաժեշտության ցանկը, այդ թվում ճանապարհներ, էլեկտրահաղորդագծեր, ջրագծեր, կենցաղային պայմանների համար շինություններ և այլն:

6. Հաշվի առնել, որ աշխատանքների գնի մեջ մտնում է նաև ՀՀ օրենսդրությամբ սահմանված հարկերի, տուրքերի և այլ պարտադիր վճարումները, ինչպես նաև ապահովագրական վճարումները:

7. Վերը նշված ուսումնասիրությունների և նրանց վերլուծությունների արդյունքում առաջացած լրացուցիչ ծախսերը հաշվի առնել նախահաշվի միավոր գները և ընդհանուր արժեքը որոշելիս:

6. Շինհրապարակի նախապատրաստում

Կապալառուի պարտականությունների մեջ է մտնում, Պատվիրատուի կողմից համաձայնեցված սահմաններում, շինարարության համար հատկացված տարածքի մաքրումը արմատներից, կենցաղային աղբից և այլ նյութերից:

Պատվիրատուն իրավունք ունի անարգել մուտք գործել ցանկացած ժամանակավոր կառույց և անհրաժեշտության դեպքում կատարել ստուգումներ:

Ժամանակավոր կառույցների շահագործումից և շինարարության ավարտից հետո, Կապալառուն պարտավոր է իր միջոցների հաշվին անհապաղորեն վերացնել ցանկացած

ժամանակավոր կառույց (կամ բոլոր ժամանակավոր կառույցները) Պատվիրատուի պահանջով:

7. Կլիմայական գործոնը

Իրականացվող շինարարական աշխատանքների վրա մթնոլորտային ազդեցությունները բացառելու նպատակով Կապալառուն պարտավոր է շինհրապարակում պատշաճ մակարդակով կազմակերպել մակերևութային ջրերի հեռացում:

Կապալառուն պետք է կազմակերպի աշխատանքները այնպիսի հերթականությամբ և ժամկետներում, որպեսզի հնարավոր չափով բացառվի մթնոլորտային տեղումների (կամ ջերմաստիճանի) հետևանքով կատարված աշխատանքներին հասցված վնասները:

Կլիմայական անբարենպաստ պայմանները հիմք չեն կարող հանդիսանալ աշխատանքների իրականացման համար նախատեսված տևողությունը և գինը վերանայելու:

Բացառիկ դեպքերում Պատվիրատուն իրավասու է սահմանված կարգով որոշում ընդունել աշխատանքների ժամանակավոր ընդհատման մասին, կապված աշխատանքների անհրաժեշտ որակի ապահովման անհնարինության հետ:

8. Անվտանգության պայմաններ

Կապալառուն պարտավոր է ապահովել շինհրապարակում գտնվող իր աշխատողների համար անհրաժեշտ սանիտարական և հիգիենիկ պայմաններ համաձայն ՀՀ օրենսդրության:

Կապալառուն իր միջոցներով պետք է կառուցի և սարքավորի ժամանակավոր հակահրդեհային կետեր, ինչպես նաև կազմակերպի հակահրդեհային պաշտպանության ծառայություն:

Կապալառուն տեղական ինքնակառավարման մարմինների համաձայնությամբ իր միջոցներով պետք է իրականացնի ժամանակավոր ցանկապատ, որը պետք է ընդգրկի շինարարական աշխատանքների իրականացման ամբողջ տարածքը: Հասարակական վայրերում գտնվող ցանկապատների տեսքը պետք է համաձայնեցվի տեղական մարմինների հետ: Այն պետք է բացառի այլ անձանց մուտքը շինհրապարակ:

Շինարարության ամբողջ ժամանակամիջոցում, մեկնարկի օրվանից մինչև նախնական ակտի ստորագրումը, Կապալառուն պատասխանատու է իրականացված աշխատանքների, շինարարական նյութերի, սարքերի ու սարքավորումների և այլ արժեքների պահպանության համար: Շինարարության նշված ժամանակամիջոցում տարբեր պատճառներով նրա կրած վնասը ծածկվում է սեփական միջոցների հաշվին, բացառությամբ պայմանագրով նախատեսված դեպքերի:

9. Օգտագործվող նյութերը և սարքերը

Շինարարության ընթացքում օգտագործվող բոլոր նյութերը և սարքերը պետք է համապատասխանեն ՀՀ տարածքում գործող նորմերին և ստանդարտներին և ապահովեն աշխատանքների բարձր որակ:

Կապալառուն պետք է նախապես ծանոթանա Տեխնիկական մասնագրերում և ցուցադրական նյութերում ներկայացված պահանջներին:

Կապալառուին Պատվիրատուն է ներկայացնում տվյալ աշխատանքներում օգտագործվող նյութերի և սարքերի ցանկ, որոնց նմուշները մինչև օգտագործումը պարտադիր պետք է ներկայացվեն Պատվիրատուին: Պատվիրատուն, ըստ իր հայեցողության, կարող է պահանջել նաև ցանկում չընդգրկված նյութերի և սարքերի նմուշները և Կապալառուն պարտավոր է դրանք ներկայացնել Պատվիրատուին: Ներկայացվող նյութերի որակը, գույնը և արտաքին տեսքը պետք է համաձայնեցվի Պատվիրատուի և նախագծի հեղինակի հետ:

Նյութերի կամ սարքի վերաբերյալ համաձայնությունը ձևակերպվում է փաստաթղթով, որտեղ նշվում են նրանց բնութագրող բոլոր տվյալները (արտադրողը, չափերը, տեխնիկական հատկանիշները և այլն):

Եթե առաջարկվող նյութերն ու սարքերը չեն համապատասխանում Տեխնիկական մասնագրերով սահմանված պահանջներին, Պատվիրատուն իրավունք ունի մերժել Կապալառուի առաջարկը: Կապալառուն պարտավոր է ներկայացնել Պատվիրատուին նոր առաջարկներ, մինչև նրանից հավանություն ստանալը:

Կապալառուի կողմից նախահաշվում տվյալ նյութի համար հայտարարած ցածր գինը կամ անտեղյակությունը պահանջներին չի կարող հիմք հանդիսանալ ցածրորակ և Պատվիրատուի կողմից հավանության չարժանացած նյութի օգտագործման համար:

Պատվիրատուին ներկայացված նյութերի ու սարքերի նմուշները պահպանվում են նրա մոտ մինչև համապատասխան աշխատանքների ավարտը և նրանց ընդունումը Պատվիրատուի կողմից: Պատվիրատուն, անհրաժեշտության դեպքում, կարող է պահել նմուշները մինչև աշխատանքների ավարտը և նրա ընդունման վերջնական ակտի ստորագրումը:

Հնարավոր թյուրիմացություններից խուսափելու համար պահվող նմուշները Պատվիրատուի և Կապալառուի կողմից հաստատագրվում են երկկողմանի կնքմամբ (ստորագրությամբ, փաթեթավորված թափանցիկ էթիլենային տոպրակում և այլն):

Պատվիրատուն կարող է պահանջել Կապալառուից շինարարության ընթացքում օգտագործվող ցանկացած նյութերի կամ սարքերի փորձարկումներ: Կապալառուն պարտավոր է անվերապահորեն կատարել այդ պահանջները: Պատվիրատուն կարող է նաև, սեփական հայեցողությամբ, ինքնուրույն կատարել նման փորձարկումներ: Այդ դեպքում, Կապալառուն պարտավոր է տրամադրել Պատվիրատուին համապատասխան նմուշները, ինչպես նաև անհրաժեշտ սարքավորումներ, աշխատուժ և այլ պարագաներ ու աջակցել այդ նմուշների փորձարկման իրականացմանը:

Փորձարկման վայրի հեռավորությունը չի ազատում կապալառուին անվերապահորեն կատարելու իր պարտականությունները սեփական միջոցների հաշվին:

Պատվիրատուն իրավունք ունի պահանջել, իսկ Կապալառուն պարտավոր է ստանալ մատակարարից նրա կողմից առաքվող նյութերի և սարքերի փորձարկումների

արձանագրությունները ու դրանց պատճենները: Հանրապետության տարածքում կատարվող փորձարկումները պետք է իրականացվեն հավատարմագրված կազմակերպություններում, արձանագրությունները համապատասխանեն ՀՀ տարածքում գործող նորմերին:

Շինանյութերի և սարքերի փորձարկումներ անցկացնելու համար հանրապետությունում հավատարմագրված են "Հայսեյսմշին" ԳՀԻ ՓԲԸ, "Ճանշին" ԲԲԸ-ի լաբարատորիան, "Ուկրշին" ԲԲԸ (Վանաձոր), Սեյսմիկ պաշտպանության ազգային ծառայության "Հյուսիսային բաժանմունք" (Գյումրի), "Արցախ" ՍՊԸ (Գյումրի) և այլն:

10. Աշխատանքների ընդունումը

Յուրաքանչյուր փուլում իրականացված աշխատանքները Պատվիրատուի կողմից ընդունվում և վճարվում են ըստ փաստացի կատարված ծավալի, Պայմանագրով սահմանված կարգով, բայց ոչ ավել, քան նախատեսված է նախագծով և նախահաշվով: Նախագծում և նախահաշվում չընդգրկված ծավալների և աշխատանքների կատարումը պետք է նախապես գրավոր համաձայնեցվի Պատվիրատուի հետ՝ Պայմանագրում սահմանված կարգով:

Բոլոր այն աշխատանքները, որոնք կատարվել են Կապալառուի կողմից պայմանագրային նախահաշվից և նախագծից դուրս, առանց Պատվիրատուի հետ նախապես գրավոր համաձայնեցման և Պայմանագրի փոփոխման, Պատվիրատուի կողմից չեն ուսումնասիրվի և չեն վճարվի:

Կապալառուն կարող է ներկայացնել պատվիրատուին իրականացված աշխատանքների համար վճարում կատարելու. եթե՝

- վճարման ներկայացվող կատարված աշխատանքների տեսակները և ծավալները լրիվ համապատասխանում են նախագծային տվյալներին,
- այդ աշխատանքները համապատասխանում են երկկողմանի հաստատված գրաֆիկներով նախատեսված վճարման փուլերին,
- կատարված աշխատանքների որակը համապատասխանում է տեխնիկական մասնագրերի պահանջներին. գործող նորմերին,
- համապատասխան փուլի բոլոր թաքնված աշխատանքները ստուգված են պատվիրատուի կողմից և հաստատված են համապատասխան ակտերով:
- առկա են տվյալ փուլում օգտագործված նյութերի և սարքավորումների համար ՀՀ Օրենքով սահմանված և (կամ) Պատվիրատուի պահանջով կատարված բոլոր փորձարկման ակտերը, լաբորատոր հետազոտությունների եզրակացությունները, սերտիֆիկատները, տեխնիկական անձնագրերը:

Նշված պայմանների բավարարման դեպքում կազմվում է համապատասխան փուլի աշխատանքների ընդունման ակտ Պատվիրատուի կողմից սահմանված ձևով:

Եթե Պատվիրատուն հիմնավորված պատճառաբանմամբ մերժում է աշխատանքների ընդունումը, ապա Պատվիրատուի կողմից առաջադրված պահանջները հայտնաբերված թերությունների վերաբերյալ Կապալառուն պարտավոր է անվերապահորեն կատարել, ինչպես նաև հեռացնել շինհրապարակից անորակ և վնասված նյութերն ու

կոնստրուկցիաները: Թերությունների վերացման հետ կապված լրացուցիչ ծախսերը կատարվում են Կապալառուի հաշվին:

Անորակ կատարված աշխատանքների ծավալները չեն կարող հանվել նախահաշվից չվճարելու պայմանով, կամ փոխարինել այլ աշխատանքների ծավալներով ու նրանց գներով:

Շինարարության ընթացքում շրջակա միջավայրին հասցված վնասները հատուցվում են Կապալառուի կողմից, իսկ չկատարելու դեպքում Կապալառուն պատասխանատվություն է կրում ՀՀ օրենսդրությամբ սահմանված կարգով:

Ծածկման ենթակա աշխատանքները նախորք պետք է ներկայացվեն Պատվիրատուին, կամ նրա ներկայացուցչին, դրանց կատարման որակի համար հավանություն ստանալու նպատակով: Պատվիրատուի հավանության դեպքում այդ աշխատանքների որակի ընդունումը ձևակերպվում է Կապալառուի կողմից կազմված թաքնված աշխատանքների ակտով, երկկողմանի ստորագրությամբ, համաձայն ՀՀ Քաղաքաշինության նախարարության 28.04.98թ. դ 4 հրամանի: Ակտը կազմվում է 3 օրինակից, որոնցից 2 օրինակը պատկանում է Պատվիրատուին, իսկ 1 օրինակը՝ Կապալառուին: Կապալառուի կողմից կատարված աշխատանքների փուլերը վճարվում են միայն այդ փուլերում կատարված բոլոր թաքնված աշխատանքների համար սահմանված կարգով կազմված ակտերի առկայության դեպքում:

Ծրագրի կատարման ավարտից հետո, Պատվիրատուի կողմից աշխատանքների ընդունումը իրականացվում է պայմանագրով նախատեսված կարգով:

11. Աշխատանքների երաշխիքը

Կապալառուն պարտավոր է իր հաշվին վերացնել այն թերությունները, որոնք ի հայտ կգան պայմանագրում նշված երաշխիքային ժամկետներում կառույցների շահագործման ընթացքում (աշխատանքների ցանկը և երաշխիքային ժամկետները որոշում է Պատվիրատուն, որոնք զետեղվում են Պայմանագրում):

Երաշխիքային ժամանակամիջոցում հայտնաբերված թերությունների մասին Պատվիրատուի և Կապալառուի կողմից կազմվում է համապատասխան երկկողմանի ակտ, որում նշվում են թերությունները, նրանց չափերն ու ծավալները, վերացման ժամկետները:

Աշխատանքների կատարման համար պահանջվող տեխնիկական միջոցներ

Հ/Հ	Անվանումը	Պահանջվող հզորության մեքենամեխանիզմներ	Պահաջվող քանակը
1	Մարդատար ավտոմեքենա	-	1
2	Վերամբարձ ավտոմեքենա	-	1
3	Ավտոինքնաթափ	10տն	1
4	Էքսկավատոր	մինչև 0.8մ³	1
5	Զոդման սարք	-	2
6	Օդամղիչ սարք	-	1

Աշխատանքների կատարման համար պահանջվող աշխատանքային ռեսուրսներ

Հ/Հ	Մասնագետներ	Քանակ	Կարգ	Փաստաթղթերի առկայություն	Այլ փաստաթղթեր
1	Ճարտարագետ	1	բարձ. կրթություն	Դիպլոմ	
2	Աշխղեկ	1	բարձ. կրթություն	Դիպլոմ	
3	Գազակտրող	1	-		
4	Բանվոր	3	-	-	
5	Մոնտաժող	2	-	-	
6	Վարորդ	2	-	-	
7	Էլ. եռակցող	2	-	վկայական	
8	Խողով.մեկուսացնող	1	-	-	

Կապալառու կազմակերպությանից շինարարական աշխատանքների իրականացման համար պահանջվող լիցենզիաները:

ըստ « Քաղաքաշինության բնագավառում շինարարության իրականացում» հետևյալ ոլորտների՝

Հ/Հ	*Պահանջվող լիցենզիայի(ների) տեսակը(ները).*
1	*2*
1	Ջերմագազամատակարարում և օդափոխություն (օդափոխության, ջեռուցման և օդի լավորակման համակարգեր, ջերմամատակարարման և գազամատակարարման համակարգեր)

Շինարարության տեղնիկական հսկողություն իրականացնող կազմակերպությանից պահանջվող լիցենզիաները՝

ըստ « Քաղաքաշինության Շինարարության տեղնիկական հսկողության *իրականացում» հետևյալ ոլորտների՝*

Հ/Հ	*Պահանջվող լիցենզիայի(ների) տեսակը(ները).*
1	*2*
1	Ջերմագազամատակարարում և օդափոխություն (օդափոխության, ջեռուցման և օդի լավորակման համակարգեր, ջերմամատակարարման և գազամատակարարման համակարգեր)

Կազմեց՝ Պ. Հովսեփյան

Օրացուցային գրաֆիկ շինարարության արտադրության կազմակերպման

Բյուրեղավան համայնքի Կոտայք փողոց 28/89 հասցեում գտնվող մարզադպրոցի կաթսայատան գազաֆիկացում

№ ը/կ	Աշխատանքների անվանումը	Օր						
		1	2	3	4	5	6	7
1	Նախապարաստական աշխատանքներ							
2	Խրամուղու փորում							
3	Քանդված գրունտի տեղափոխում 3կմ							
4	Պոլիէթիլենե գազատար խողովակների տեղադրում							
5	Պոլիէթիլենե գազատար խողովակների փչամաքրում և փորձարկում							
6	Խրամուղու ետլիցք ավազով տոփանումով							
7	ՊԳԿԿ, հաշվիչ հանգույցի և սարքավորումների տեղադրում							
8	Պողպատե խողովակների տեղադրում							
9	Պողպատե խողովակների փչամաքրում և փորձարկում							
10	Խողովակների յուղաներկում 2 անգամ							
11	Աշխատանքների փաստագրում և հանձնում							

«Խոյանքե ՍՊԸ Տնօրեն Է. Հովսեփյան

Քարտեզի դիտում

Можно не печатать, установите Яндекс Карты на телефон

Ընդհանուր տվյալներ

Բյուրեղավան համանքի Կոտայք փողոց 28/89 հասցեում գտնվող մարզադպրոցի կաթսայատան գազաֆիկացման նախագծանախահաշվային փաստաթղթերի կազմման ծառայություն նախագիծը մշակվել է «Խոյանք» ՍՊԸ-ի կողմից պատվիրատու Բյուրեղավանի համայնքապետարանի պատվերի համաձայն:

Գազատարի կառուցում նախագիծը կատարված է նախագծային առաջադրանքի հիման վրա, համաձայն տեխնիկական պայմանի և ըստ գործող շինարարական նորմերի և կանոնների:

Նախագծվող գազատարը նախատեսվում է միացնել Կոտայքի փողոցով անցնող Φ63մմ մ/ճ ստորգետնյա պ/էթ գազատարին: Ներմիացման կետում ՆԿ 0+00 նախատեսվում է գոտի միացում Φ63/63: Կառուցվող գազատարը նախատեսվում է PE100 SDR 11 ԳՈՍՏ P50838-95 Φ63x5.8 ստորգետնյա եղանակով L=70մ: ՆԿ 0+10 նախատեսվում է հաշվիչ հանգույց Գազահաշվիչ GSA40 տիպի, ճնշման կարգավորիչ, էլ ճշտիչ կահավորված պահարանով (ՊԳԿԿ):
Ելնելով տրված աշխատանքային շահագործման պայմաններից և ճնշումից, խողովակների նյութը ընտրում ենք համաձայն ԳՈՍՏ P50838-95, ԳՕՍՏ 10704-91 և ԳՕՍՏ 3262-85: Պողպատյա գազատարների և ձևավոր մասերի միացումները նախատեսված են էլեկտրաաղեղնավոր կամ գազային եռակցմամբ: Գազատարները տեղադրումից հետո ենթակա են փչամաքրման և փորձարկման:

Գազատարների փորձարկումը Շինարարության ավարտից հետո պետք է կատարվեն գազատարների կիպության փորձարկում օդով: Կիպության փորձրկումը կատարվում է գազատարի մեջ սեղմված օդի մատուցմամբ, որի ճմշումը հասցվում է փորձարկման ճնշմանը: Վերգետնյա պողպատյա գազատարների փորձարկման նորմաները ընդունել համաձայն ՀՀՇՆ 42-01-2023 աղյուսակ-1-ին համապատասխան: Փորձարկման ընթացքում հայտնաբերված արատները պետք է վերացվեն գազատարում ճնշումը մինչև մթնոլորտայինի իջեցնելուց հետո: Արատները վերացնելուց հետո գազատարի կիպության փորձարկումը պետք է կրկնվի: Բոլոր եռակցակարերը, որոնք կատարվել են փորձարկումներից հետո, պետք է ստուգվեն ֆիզիկական մեթոդով:

Նախագծում գազատարի տեղադրումը նախատեսված է ստորգետնյա և վերգետնյա եղանակով: Վերգետնյա գազատարները շրջակա միջավայրի ազդեցությունից պաշտպանելու համար նախատեսված է կրկնակի յուղաներկում:

Պոլիէթիլենե գազատարի տեղադրումը կատարվում է բաց խրամուղում: Գազատարը տեղադրվում է խողովակի վերևից 1,0մ-ից ոչ պակաս խորությամբ: Գազատարը տեղադրվում է գրունտի սառեցման գոտուց ցածր, խողովակի վերևից 1.0 մ-ից ոչ պակաս: Գազատարի տեղադրումը պետք է կատարել -15°C +30°C ջերմաստիճանի պայմաններում, ընդ որում ձմռանը՝ օրվա ամենատաք ժամերին, իսկ ամռանը՝ ամենացուրտ ժամերին: Երկարաչափ խողովակների տեղադրումը պետք է կատարել շրջապատի օդի +5°C-ից +30°C ջերմաստիճանի պայմաններում: Խրամուղիներում և փոսերում թույլատրվում է կատարել պոլիէթիլենային խողովակների շրջադարձ բնական ճկվածքով 25 արտաքին տրամագծի չափից ոչ պակաս շառավիղի թեքությամբ: Տեղադրվող գազատարի տակ նախատեսված է ավազե նստաշերտ 10 սմ հաստությամբ և ծածկում ավազե շերտով: ՊԷ գազատարի ուղեգծի տեղը որոշելու համար նախատեսվում է գազատարի երկայնքով 20 սմ բարձրության վրա գազ-ըի վերին եզրից տեղադրել պոլիմերային ազդանշանային ժապավեն դեղին գույնի 20սմ-ից ոչ պակաս լայնությամբ և պղնձե 2,5մ2 հախորդալար իսկ այլ ստորգետնյա կոմունիկացիաների հետ հատման տեղերում ժապավենը փռել երկու շերտով, իրարից 20 սմ-ից ոչ պակաս հեռավորության վրա և երկուական մետր հատվող կառույցի երկու կողմից: Ծածկումից և ազդանշանային ժապավենի տեղադրումից հետո թույլատրվում է կատարել ետլիցք ավազով: Ստորգետնյա հաղորդակցուղիների հետ հատման տեղամասերում նախատեսվում է ազդանշանային ժապավենի լրացուցիչ տեղադրում 25 սմ խորությամբ հաշված հողի մակերեսից: Պոլիէթիլենային խողովակների միացումը միմյանց նախատեսվում է կցվանքային եռակցմամբ՝ միջին աստիճանի ավտոմատացված մեքենաներով և 100% ստուգմամբ ֆիզիկական մեթոդով (УЗК): Եռակցման աշխատանքները թույլատրվում է կատարել շրջապատի օդի -15°C մինչև +45°C ջերմաստիճանի պայմաններում: -15°C-ից ցածր ջերմաստիճանի դեպքում եռակցումը կատարվում է հատուկ ծածկի տակ՝ ջերմաստիճանը հասցնելով տեխնոլոգիականին: Պոլիէթիլենային խողովակների միացումը միմյանց նախատեսվում է նաև կցորդչային եռակցմամբ՝ միջին աստիճանի ավտոմատացված մեքենաներով և ուլտրաձայնային մեթոդով (УЗК)100% ստուգմամբ: Ստորգետնյա ՊԷ գազատարի հատվածը լրացուցիչ նշվում է ազդանշանային պղնձյա մեկուսացված լարի տեղադրմամբ, գազի հոսքի ուղղությամբ 20սմ դեպի աջ՝ շահագործման ընթացքում գազատարի ուղեգիծը գտնելու համար: Լարի ծայրերը դուրս են բերվում հողից գազատարի «մուտք» և «ելք» կետերում պատյանի մեջ: Նախագծվող վերգետնյա գազատարների մոնտաժումն իրականացվում է պողպատյա էլեկտրաեռակցված խողովակներից համաձայն ԳՕՍՏ 10704-91: Պոլիէթիլենից-պողպատ անցման տեղերում նախատեսված են գործարանային արտադրության ''ՊԷ/Պող.'' չկազմատվող միացումներ: ''Ելք հողից'' և ''Մուտք հող'' կետերում նույնպես նախատեսված են պողպատյա պատյաններ: Պողպատյա գազատարների և ձևավոր մասերի միացումները նախատեսված են էլեկտրաաղեղնավոր կամ գազային եռակցմամբ: Կոռոզիայից պաշտպանելու համար պողպատե վերգետնյա գազատարը յուղաներկվում է 2 անգամ: Գազատարները տեղադրումից հետո ենթակա են փչամաքրման և փորձարկման

Նախագիծը մշակված է համաձայն գործող ՀՀՇՆ 42-01-2023 «Գազաբաշխիչ համակարգեր» «Անվտանգության կանոնները գազի տնտեսությունում» տեխնիկական կանոնակարգի պահանջների:

Նախագծից բոլոր շեղումները պետք է համաձայնեցվեն պատվիրատուի, շահագործող կազմակերպության և նախագծի հեղինակի հետ:

Շրջակա միջավայրի պահպանության միջոցառումները Նախագծով ընդունված բոլոր տեխնիկական լուծումները բացառում են շրջակա միջավայրի աղտոտումը գազատարների նորմալ շահագործման պայմաններում: Շրջակա միջավայրի ախտոտումը հնարավոր է միայն վթարների ժամանակ: Վթարները բացառելու համար գազատարը ենթարկվում է փորձարկման համաձայն ՀՀՇՆ 42-01-2023 <<Գազաբաշխիչ համակարգեր>>: Խողովակների միացման մասերում քայքայումը կանխելու համար նախատեսվում է եռակցակարերի ստուգում ֆիզիկական մեթոդներով: Բնության պահպանության նպատակով անհրաժեշտ է պահպանել հետևյալ պայմանները - շինարարության համար հատկացված տարածքի սահմանների պարտադիր պահպանություն - շին. հրապարակի աշխատանքային տեղերի կենցաղային և շինարարական թափոնների համար բեռնարկղերով հագեցվածություն - դյուրավառ և քսայուղերի դատարկումը միայն հատուկ առանձնացված տեղերում - ամբողջ ծավալով հողերի վերականգնման միջոցառումների իրականցում - բնապահպանական տեղական մարմինների պահանջների ապահովում:

Աշխատանքայինն թերթերի լրակազմ

Հ/h	Անվանումը	Ծանոթություն
1	Ընդհանուր տվյալներ	
2	Գլխավոր հատակագիծ Մ 1:500	
3	Երկայնական կտրվածք	
4	Կաթսայատան հատակագիծ, տարածական սխեմա	

Աշխատանքային ծավալներ

Հ/h	Անվանում	Չափման միավոր	Քանակ	Ծանոթ.
1	2	3	4	5
	1. Հողային աշխատանքներ			
1	Խրամուղու մշակում էքսկավատորով II կարգի գրունտներում, բարձելով ա/մեքենա	մ^3	17,81	
2	Խրամուղու մշակում էքսկավատորով III կարգի գրունտներում, բարձելով ա/մեքենա	մ^3	35,62	
3	Խրամուղու մշակում ձեռքով IVp կարգի գրունտներում, կողալիցքով	մ^3	1,78	
4	Խրամուղու մշակում էքսկավատորով IV կարգի գրունտներում, բարձելով ա/մեքենա	մ^3	33,84	
5	Ավազի նախապատրաստական շերտի իրականացում h=10սմ հաստությամբ	մ^3	8,91	
6	Ետլիցք ավազով ձեռքով տոփանումով	մ^3	4,45	
7	Ետլիցք ավազով մեխ. Տոփանումով	մ^3	84,60	
8	Քանդված գրունտի տեղափոխում 3կմ	տ	160,29	
	2. Տեխնոլոգիական աշխատանքներ			
1	Pe 100 SDR 11 Φ63x5,8 Պոլիէթիլենե խողովակների տեղադրում խրամուղում	գծմ	68,50	ԳՕՍՏ P50838-95
2	ՆՍ անցում Φ57x3,5(St)/Φ63x5,8(Pe)	հատ	3,0	
3	Պ/էթ եռաբաշխիչ Φ63x63x63 SDR 11 PE100	հատ	1,0	
4	Պ/էթ անկյունակ Φ63 SDR 11 PE100	հատ	1,0	
5	Պողպատյա գազատար խողովակի մոնտաժում Ø108x4,0մմ Ø57x3,5մմ Ø25x2,0մմ	մ	3 10,5 3	ԳՕՍՏ 10704-91
6	Պողպատե պատյան Φ133x4մմ Φ108x3,5մմ	գծմ	11 7	
7	Գազատար խողովակի ուժեղացված հակակոռոզիոն մեկուսացում Φ57x3,5մմ	մ	6,50	
8	Պատյան խողովակի ուժեղացված հակակոռոզիոն մեկուսացում Φ133x4,0մմ Φ108x3,5մմ	մ	11,00 6,50	
9	Պատյանի ծայրերի հերմետիկացում բիտումով	տեղ	10	
10	Բացահայտիչ ժապավեն	մ	68,50	
11	Պղնձե լար 2x2,5մմ2	մ	73,50	
12	Խցափակիչ Ø108x6,3մմ	հատ/կգ	2 / 2,4	
13	Փական Φ50մմ	հատ	3	
14	Փական Φ20մմ	հատ	2	
15	Անկյունակ Φ57x4մմ	հատ/կգ	7 / 4,7	
16	Գազատար խողովակների ներկում 2 անգամ գրունտ ГФ-021 յուղաներկ	մ^2	3,90	ԳՕՍՏ 28129-82 8292-85
17	Պահարանային գազակարգավորիչ կայան գազահաշվիչ հանգույցով Հաշվիչ հանգույց, GSA-40, 6 bar, 0.4-65մ³/ժ, էլեկտրոնային ճշտիչ	կ-տ	1,00	
18	Խճի շերտ 10սմ	մ3	0,10	
19	Բետոնից հիմքեր B 12,5	մ3	0,30	
20	Ապահովիչ կափույր Φ50	հատ	1,00	
21	Ազդանշանային սարք	հատ	1,00	
22	Պողպատե գազատարի փչամաքրում	մ	85,00	
23	Պողպատե գազատարի փորձարկում	մ	85,00	

Տնօրեն	Է. Հովսեփյան	Պատվիրատու՝ Բյուրեղավանի համայնքապետարան Պայմանագիր՝ N ԿՄԲՀ-ՄԱԾՁԲ -25/38	
ՆԳՃ	Վ. Հովսեփյան	Բյուրեղավան համանքի Կոտայք փողոց 28/89 հասցեում գտնվող մարզադպրոցի կաթսայատան գազաֆիկացման նախագծանախահաշվային փաստաթղթերի կազմման ծառայություն	Փուլ: ԱՆ; Թերթ: Գ-1; Թերթեր: 4
նախագծեց	Պ. Հովսեփյան	Ընդհանուր տվյալներ	«Խոյանք» ՍՊԸ լից N-001379-06

Գլխավոր հատակագիծ Մ 1:500

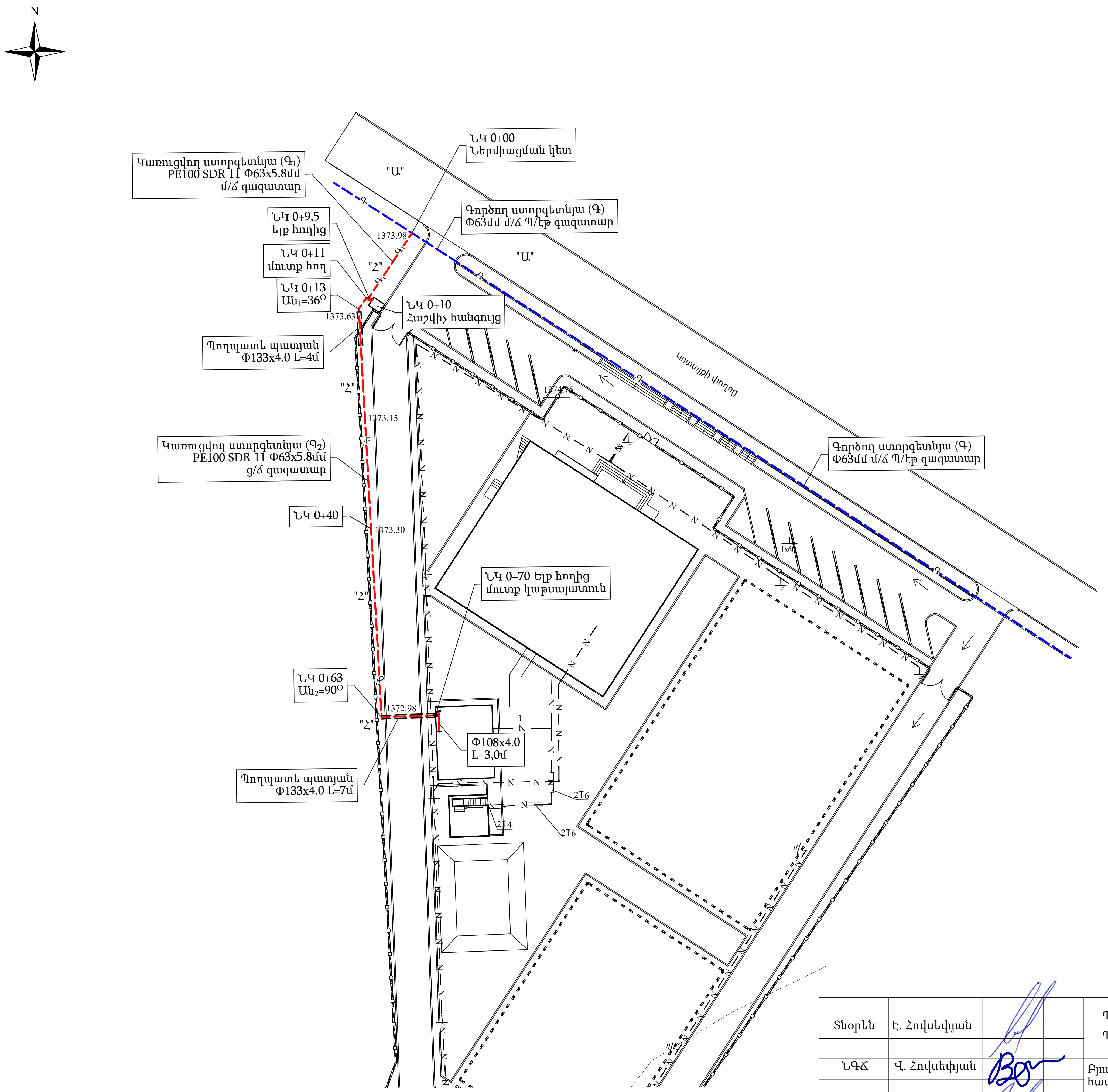

ՊԱՅՄԱՆԱԿԱՆ ՆՇԱՆՆԵՐ

"Ա"	Ասֆալտապատ ճանապարհ
"Հ"	Հողային ճանապարհ կամ պատառ
- - Գ - - Գ - -	Գործող գազատար
—Գ1—Գ1—	Կառուցվող վերգետնյա գազատար
- - Գ1 - - Գ1 - -	Կառուցվող ստորգետնյա գազատար
— —Ջ— —Ջ— —	Գործող ջրագիծ
— —Կ— —Կ— —	Գործող կոյուղագիծ
— — —ԿԱՊ— — —	Կապի մալուխագիծ
- - N - - - N - -	Էլ. մալուխագիծ

*Հողային աշխատանքերի ժամանակ կոմունիկացիաների ի հայտ գալու դեպքում, անհապաղ կանգնեցնել աշխատանքները և տեղյակ պահել շահագործող կազմակերպության աշխատակիցներին:

Տնօրեն	Է. Հովսեփյան		Պատվիրատու՝ Բյուրեղավանի համայնքապետարան Պայմանագիր՝ N ԿՄԲՀ-ՄԱԾՁԲ -25/38
ՆԳՃ	Վ. Հովսեփյան		Բյուրեղավան համայնքի Կոտայք փողոց 28/89 հասցեում գտնվող մարզադպրոցի կաթսայատան գազաֆիկացման նախագծանախահաշվային փաստաթղթերի կազմման ծառայություն
նախագծեց	Պ. Հովսեփյան		Գլխավոր հատակագիծ Մ 1:500

Փուլ	Թերթ	Թերթեր
ԱՆ	Գ-2	4

«Խոյանք» ՍՊԸ
լից N-001379-06

Երկայնական կտրվածք

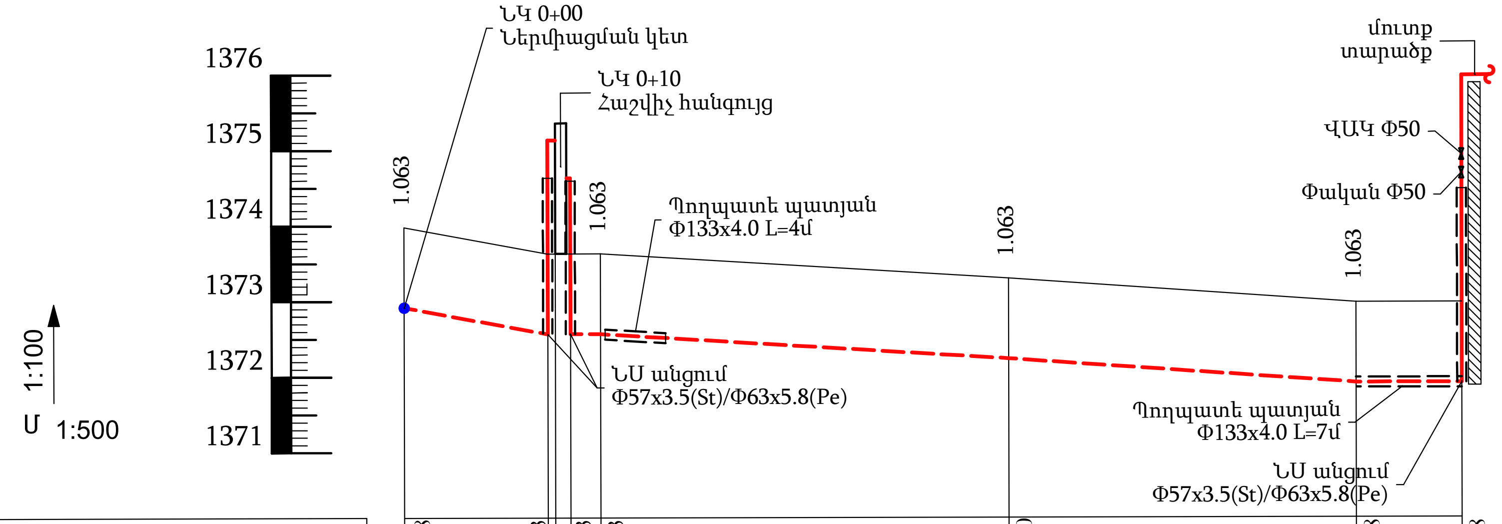

	ՆԿ 0+00	ՆԿ 0+9,5	ՆԿ 0+10	ՆԿ 0+11	ՆԿ 0+13	ՆԿ 0+40	ՆԿ 0+63	ՆԿ 0+70
Հողի նախագծային նիշը, մ	1373.98 1373.98	1373.63		1373.63	1373.63	1373.30	1372.98 1372.98	1372.98
Փաստացի հողի նիշը, մ	1373.98	1373.63		1373.63	1373.63	1373.30	1372.98	1372.98
Խրամուղու հատակի նիշը, մ	1373.98	1373.63		1373.63	1373.63	1373.30	1372.98	1372.98
Գազատարի ներքևի նիշը, մ	1372.917	1372.567		1372.567	1372.567	1372.237	1371.917	1371.917
Գազատարի վերևի նիշը, մ		1374.63		1374.13				1375.98
Խրամուղու խորությունը, մ	1.163	1.163		1.163	1.163	1.163	1.163	1.163
Գազատարի տեսակը, մեկուսացման տիպը	PE100 SDR 11 Φ63x5.8 ավազի նախ. շերտ 10սմ							
Թեքություն/հեռավորություն	0,036 / 9.5	0,000 / 3.5			0,012 / 27	0,013 / 23	0,000 / 7	
Հեռավորություն, մ	9.5	0.5	1	2	27	23	7	
Ցցանշում	ՆԿ 0+00	ՆԿ 0+9,5	ՆԿ 0+10	ՆԿ 0+11	ՆԿ 0+13	ՆԿ 0+40	ՆԿ 0+63	ՆԿ 0+70
Գազատարի հատակագիծ								

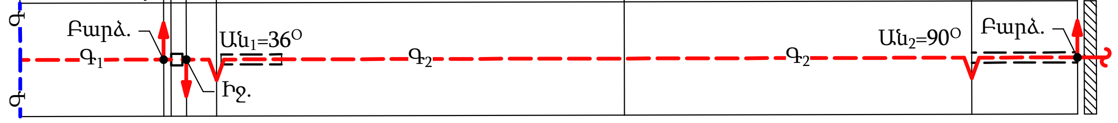

Հաշվիչ հանգույց

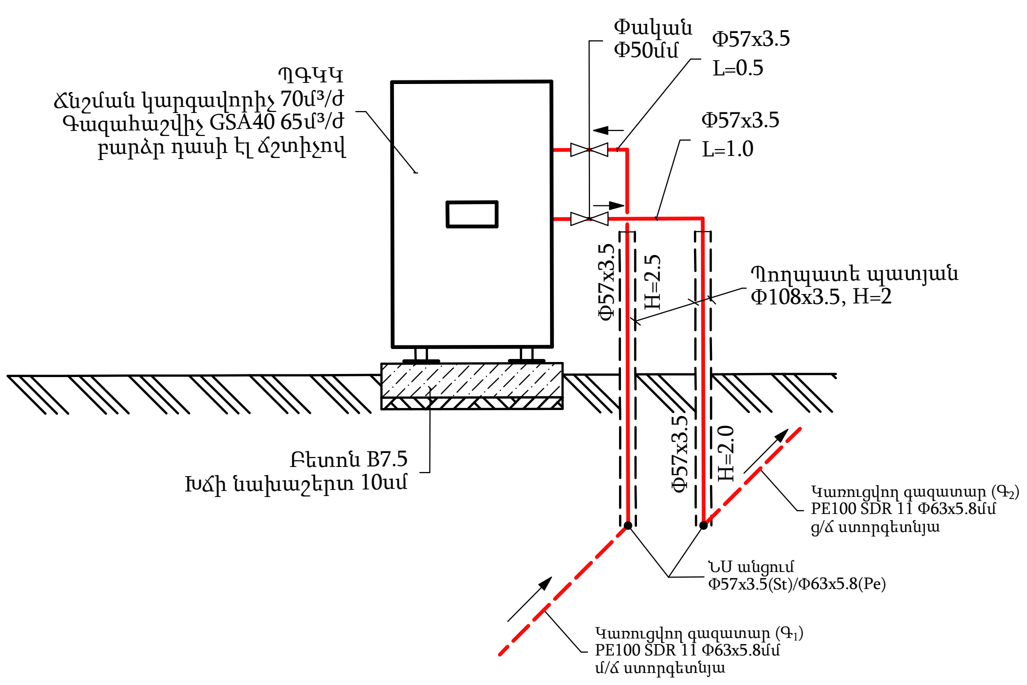

Կտրվածք 3-3

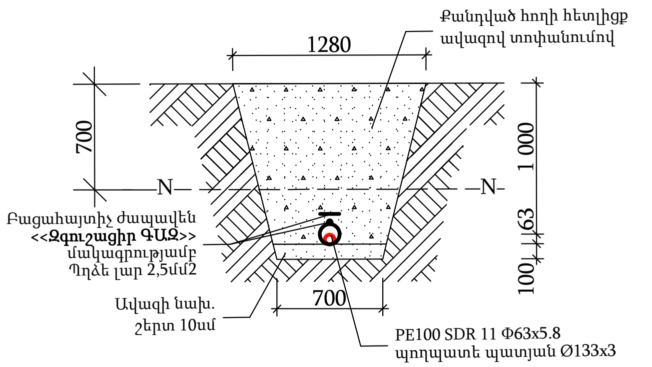

ՆԿ 0+70
Ելք հողից

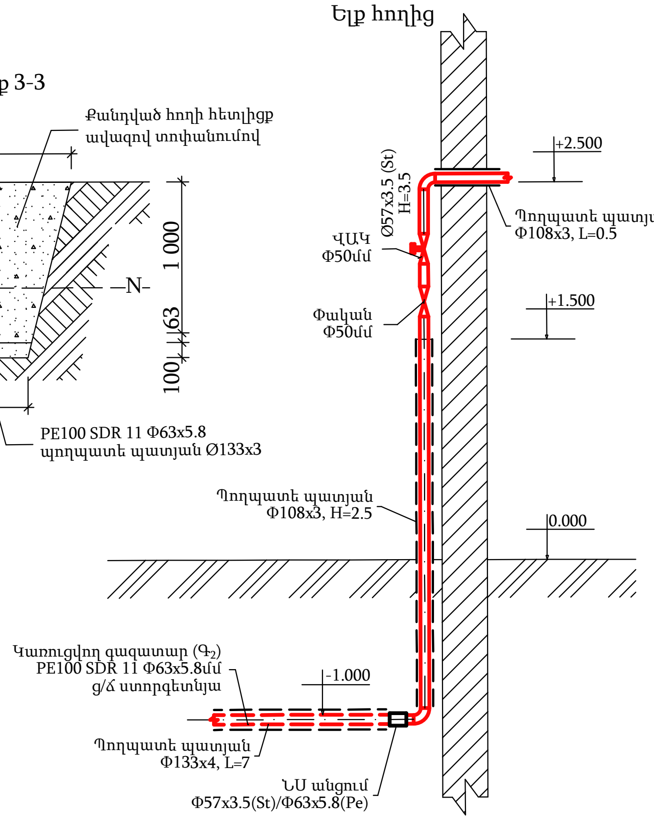

Կտրվածք 1-1

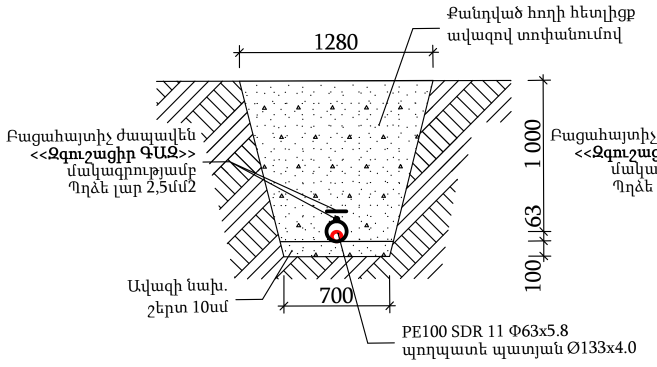

Կտրվածք 2-2

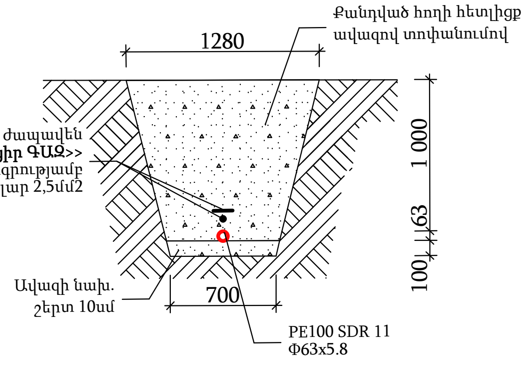

			Պատվիրատու՝ Բյուրեղավանի համայնքապետարան Պայմանագիր՝ N ԿՄԲՀ-ՄԱԾՁԲ -25/38			
Տնօրեն	Է. Հովսեփյան					
ՆԳՃ	Վ. Հովսեփյան		Բյուրեղավան համայնքի Կոտայք փողոց 28/89 հասցեում գտնվող մարզադաշտի կաթսայատան գազաֆիկացման նախագծանախահաշվային փաստաթղթերի կազմման ծառայություն	Փուլ	Թերթ	Թերթեր
				ԱՆ	Գ-3	4
նախագծեց	Պ. Հովսեփյան			«Խոյանք» ՍՊԸ lից N-001379-06		
			Երկայնական կտրվածք			

Կաթսայատան հատակագիծ, տարածական սխեմա

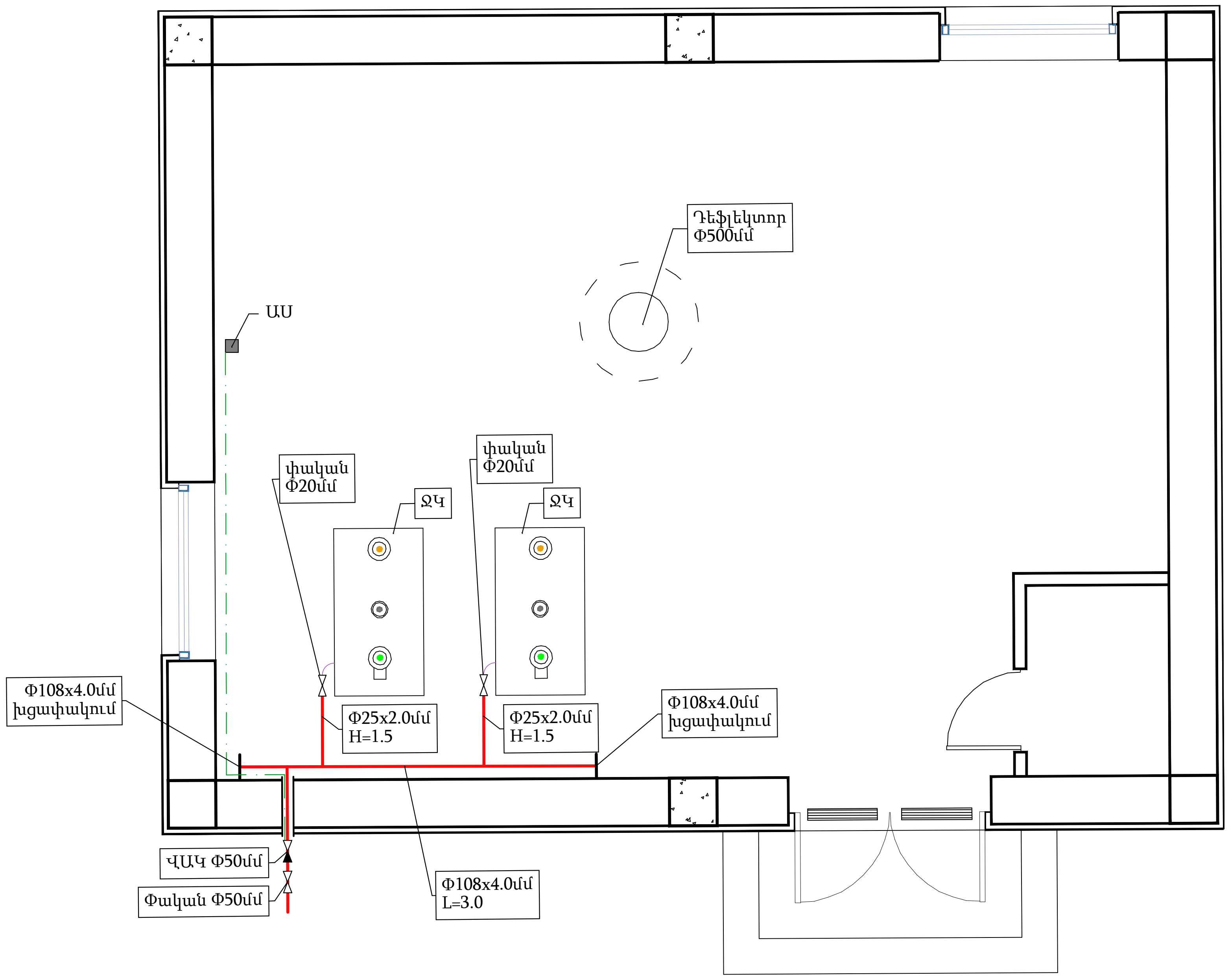

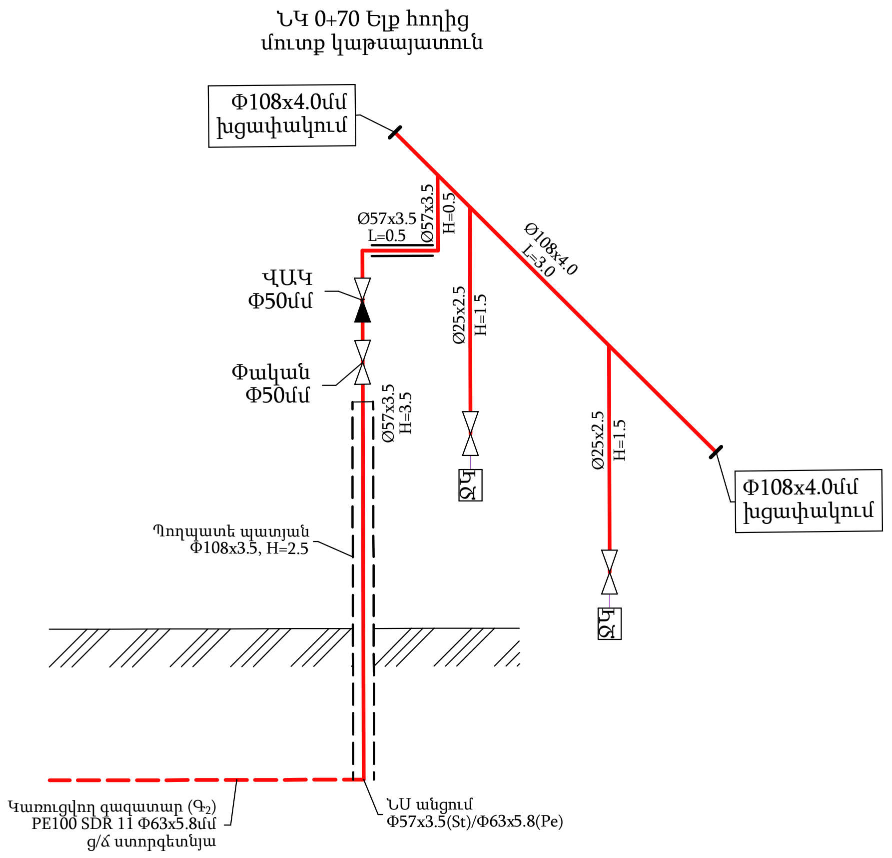

ՋԿ		— Ջեռուցման կաթսա Q=150կվտ
■	ԱՍ	— Ազդանշանային սարք
▶◁	ՎԱԿ	— Վթարային անջատիչ կափույր Փ50մմ
— · — · —		— պղձե լար 2x2.5մմ^2 ԱՍ-ի համար L=5մ

Տնօրեն	Է. Հովսեփյան			Պատվիրատու՝ Բյուրեղավանի համայնքապետարան Պայմանագիր՝ N ԿՄԲՀ-ՄԱԾՁԲ -25/38			
ՆԳՃ	Վ. Հովսեփյան			Բյուրեղավան համանքի Կոտայք փողոց 28/89 հասցեում գտնվող մարզադպրոցի կաթսայատան գազաֆիկացման նախագծանախահաշվային փաստաթղթերի կազմման ծառայություն	Փուլ ԱՆ	Թերթ Գ-4	Թերթեր 4
նախագծեց	Պ. Հովսեփյան			Կաթսայատան հատակագիծ, տարածական սխեմա	«Խոյանք» ՍՊԸ լից N-001379-06		