<< ՌԱԶ - ԲԻԼԴԻՆԳ >> ՍՊԸ

# ԱՇԽԱՏԱՆՔԱՅԻՆ ՆԱԽԱԳԻԾ

ՀԱՍՑԵ `

ՀՀ ՍՅՈՒՆԻՔԻ ՄԱՐԶ, ԿԱՊԱՆ ՀԱՄԱՅՆՔ,
ԳՅՈՒՂ ՏԱՎՐՈՒՍ

ՕԲՅԵԿՏԻ ԱՆՎԱՆՈՒՄԸ `

ՎԱՐՉԱԿԱՆ ՇԵՆՔԻ ԿԱՌՈՒՑՈՒՄ

ՀԱՏՈՐ 2. ՆԱԽԱՀԱՇՎԱՅԻՆ ՄԱՍ

ք. ԿԱՊԱՆ
2023 թ.

<< ՌԱԶ - ԲԻԼԴԻՆԳ >> ՍՊԸ

# ԱՇԽԱՏԱՆՔԱՅԻՆ ՆԱԽԱԳԻԾ

ՀԱՍՑԵ `

ՀՀ ՍՅՈՒՆԻՔԻ ՄԱՐԶ, ԿԱՊԱՆ ՀԱՄԱՅՆՔ,
ԳՅՈՒՂ ՏԱՎՐՈՒՍ

ՕԲՅԵԿՏԻ ԱՆՎԱՆՈՒՄԸ `

ՎԱՐՉԱԿԱՆ ՇԵՆՔԻ ԿԱՌՈՒՑՈՒՄ

ՀԱՏՈՐ 1. ՃԱՐՏԱՐԱՊԵՏԱՇԻՆԱՐԱՐԱԿԱՆ ՄԱՍ

ք. ԿԱՊԱՆ
2023 թ.

« ՀԱՍՏԱՏՈՒՄ ԵՄ »

ԿԱՊԱՆԻ ՀԱՄԱՅՆՔԻ ՂԵԿԱՎԱՐ

_____Գ. ՓԱՐՍՅԱՆ

«_____» _____2023 թ.

# ԱՇԽԱՏԱՆՔԱՅԻՆ ՆԱԽԱԳԻԾ

ՀԱՍՑԵ՝

ՀՀ ՍՅՈՒՆԻՔԻ ՄԱՐԶ, ԿԱՊԱՆ ՀԱՄԱՅՆՔ,
ԳՅՈՒՂ ՏԱՎՐՈՒՍ

ՕԲՅԵԿՏԻ ԱՆՎԱՆՈՒՄԸ՝

ՎԱՐՉԱԿԱՆ ՇԵՆՔԻ ԿԱՌՈՒՑՈՒՄ

## ՀԱՏՈՐ 1. ՃԱՐՏԱՐԱՊԵՏԱՇԻՆԱՐԱՐԱԿԱՆ ՄԱՍ

| | |
|---|---|
| ՏՆՕՐԵՆ | Ա. ԹԵՎԱՏՐՈՍՅԱՆ |
| Ն. Գ. Ճ. | Վ. ԳՐԻԳՈՐՅԱՆ |
| ԿՈՆՍՏՐՈՒԿՏՈՐ | Մ. ԳՐԻԳՈՐՅԱՆ |
| Ն. Ճ. | Ն. ԲԱԲԱՅԱՆ |
| ԿՈՆՍՏՐՈՒԿՏՈՐ | Ա. ԹԵՎԱՏՐՈՍՅԱՆ |

« ՀԱՍՏԱՏՈՒՄ ԵՄ »

ԿԱՊԱՆԻ ՀԱՄԱՅՆՔԻ ՂԵԿԱՎԱՐ

_____Գ. ՓԱՐՍՅԱՆ

«_____» _____2023 թ.

ԱՇԽԱՏԱՆՔԱՅԻՆ ՆԱԽԱԳԻԾ

ՀԱՍՑԵ՝

ՀՀ ՍՅՈՒՆԻՔԻ ՄԱՐԶ, ԿԱՊԱՆ ՀԱՄԱՅՆՔ,
ԳՅՈՒՂ ՏԱՎՐՈՒՍ

ՕԲՅԵԿՏԻ ԱՆՎԱՆՈՒՄԸ՝

ՎԱՐՉԱԿԱՆ ՇԵՆՔԻ ԿԱՌՈՒՑՈՒՄ

ՀԱՏՈՐ 2. ՆԱԽԱՀԱՇՎԱՅԻՆ ՄԱՍ

| | |
|---|---|
| ՏՆՕՐԵՆ | Ա. ԹԵՎԱՏՐՈՍՅԱՆ |
| Ն. Գ. Ճ. | Վ. ԳՐԻԳՈՐՅԱՆ |
| ԿՈՆՍՏՐՈՒԿՏՈՐ | Մ. ԳՐԻԳՈՐՅԱՆ |
| Ն. Ճ. | Ն. ԲԱԲԱՅԱՆ |
| ԿՈՆՍՏՐՈՒԿՏՈՐ | Ա. ԹԵՎԱՏՐՈՍՅԱՆ |

# ՏԻՏՂՈՍԱԹԵՐԹ

| | |
|---|---|
| 1 | ԳԼԽԱՎՈՐ ՀԱՏԱԿԱԳԻԾ |
| 2 | ԱՌԱՋԻՆ ՀԱՐԿԻ ՀԱՏԱԿԱԳԻԾ 0,000 ՆԻՇՈՒՄ |
| 3 | ՀԱՏԱԿԱԳԻԾ -2,40 ՆԻՇՈՒՄ |
| 4 | ՃԱԿԱՏ 1-3 |
| 5 | ՃԱԿԱՏ 3-1 |
| 6 | ՃԱԿԱՏ Ա-Գ |
| 7 | ՃԱԿԱՏ Գ-Ա |
| 8 | ԿՏՐՎԱԾՔ 1-1 |
| 9 | ԿՏՐՎԱԾՔ 2-2 |
| 10 | ԿՏՐՎԱԾՔ 3-3 |
| 11 | ԿՏՐՎԱԾՔ 4-4 |
| 12 | ՀԻՄՔԵՐԻ ՀԱՏԱԿԱԳԻԾ |
| 13 | ՇՐՋԱՆԱԿ 1-3 ՇՐՋԱՆԱԿ Ա-Գ |
| 14 | Ե/Բ ԳՈՏՈՒ ՀԱՏԱԿԱԳԻԾ |
| 15 | Ե/Բ ՄԱՍՆԱԳԻՐ |
| 16 | Ե/Բ ԾԱԾԿ |
| 17 | ՏԱՆԻՔԻ ՀԱՏԱԿԱԳԻԾ |
| 18 | ՏԱՆԻՔԻ ԿՈՆՍՏՐՈՒԿՏԱՎՈՐՈՒՄԸ |
| 19 | ՏԱՆԻՔԻ ՄԵՏԱՂԱԿԱՆ ԿԱՌՈՒՑՎԱԾՔ |
| 20 | ՄԵՏԱՂԱԿԱՆ ՖԵՐՄԱ 1 ՄԵՏԱՂԱԿԱՆ ՖԵՐՄԱ 2 |
| 21 | ՀԱՏԱԿՆԵՐԻ ՀԱՏԱԿԱԳԻԾ |
| 22 | ԱՐՏԱՔԻՆ ՊԱՏԻ ԱՄՐԱՑՄԱՆ ՍԽԵՄԱ |
| 23 | ՆՈՐ ԿԱՌՈՒՑՎՈՂ ՊԱՏԵՐԻ ԱՄՐԱՑՄԱՆ ՍԽԵՄԱ |
| 24 | ԴՌՆԵՐԻ ԵՎ ՊԱՏՈՒՀԱՆՆԵՐԻ ԱՄՐԱՑՄԱՆ ՍԽԵՄԱ |
| 25 | ԲԱՐԱՎՈՐՆԵՐԻ ՄԵՏԱՂԱԿԱՆ ՇԻՆՎԱԾՔՆԵՐ |
| 26 | ԿՈՅՈՒՂԱԳԻԾ |
| 27 | ԱՐՏԱՔԻՆ ՋՐԱՀԵՌԱՑՈՒՄ |
| 28 | ՍԵՊՏԻԿ ՀՈՐ |
| 29 | 1 - ԻՆ ՀԱՐԿԻ ԷԼ. ԼՈՒՍԱՎՈՐՈՒԹՅԱՆ ՀԱՏԱԿԱԳԻԾ |
| 30 | -2,40 ՆԻՇՈՒՄ ԷԼԼՈՒՍԱՎՈՐՈՒԹՅԱՆ ՀԱՏԱԿԱԳԻԾ |
| 31 | ՋՐԱԳԻԾ |
| 32 | ՀԱԿԱՀՐԴԵՀԱՅԻՆ ՀԱՄԱԿԱՐԳ |
| 33 | 1 - ԻՆ ՀԱՐԿԻ ՋԵՌՈՒՑՄԱՆ ՀԱՄԱԿԱՐԳ |
| 34 | ՀԵՆԱՊԱՏ - 1 ԿՈՆՍՏՐՈՒԿՏԱՎՈՐՈՒՄ |
| 35 | ՀԵՆԱՊԱՏ - 1 |
| 36 | ՀԵՆԱՊԱՏ - 2 ԿՈՆՍՏՐՈՒԿՏԱՎՈՐՈՒՄ |
| 37 | ՀԵՆԱՊԱՏ - 3,ՀԵՆԱՊԱՏ - 4 ԿՈՆՍՏՐՈՒԿՏԱՎՈՐՈՒՄ |
| 38 | ՄԵՏԱՂԱԿԱՆ ԲԱՁՐԻՔ |

# ԳԼԽԱՎՈՐ ՀԱՏԱԿԱԳԻԾ ՀԱՏԱԿԱԳԻԾ Մ 1:500

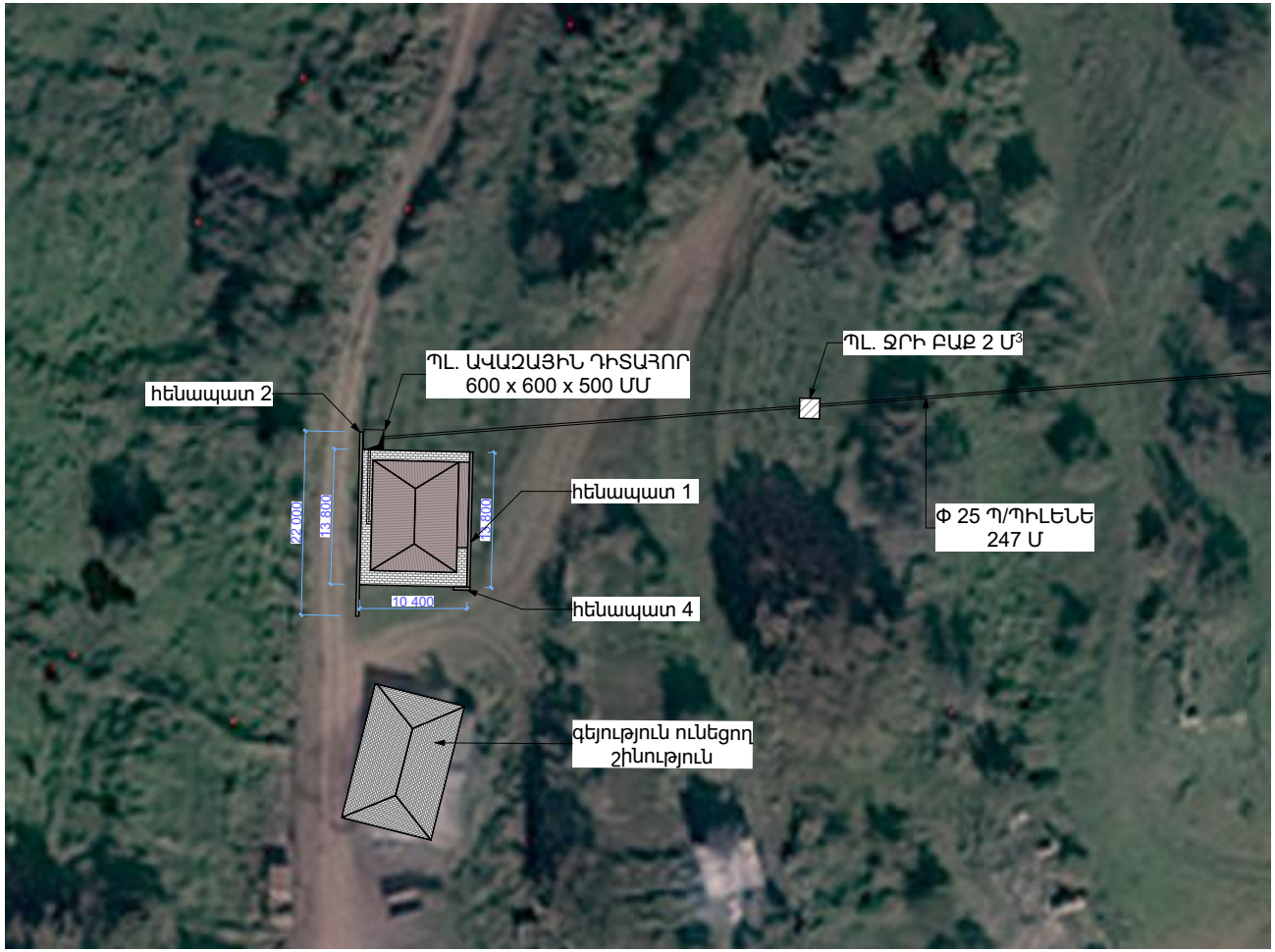


| | | | | | | |
|---|---|---|---|---|---|---|
| ՏՆՕՐԵՆ | Ա. ԹԵՎԱՏՐՈՍՅԱՆ | | | Վարչական շենքի կառուցում | | |
| Ն. Գ. Ճ. | Վ. ԳՐԻԳՈՐՅԱՆ | | | | | |
| ԿՈՆՍՏՐՈՒԿՏՈՐ | Մ. ԳՐԻԳՈՐՅԱՆ | | | ԳԼԽԱՎՈՐ ՀԱՏԱԿԱԳԻԾ | ՓՈՒԼ | ԹԵՐԹ | ԹԵՐԹ |
| | | | | | ԱՆ | 1 | 38 |
| Ն. Ճ. | Ն. ԲԱԲԱՅԱՆ | | | | << Ռազ - Բիլդինգ >> ՍՊԸ ԼԻՑ. N 14944 | | |
| ԿՈՆՍՏՐՈՒԿՏՈՐ | Ա. ԹԵՎԱՏՐՈՍՅԱՆ | | | | | | |

# ԱՌԱՋԻՆ ՀԱՐԿԻ ՀԱՏԱԿԱԳԻԾ + 0,00 ՆԻՇՈՒՄ Մ 1:70

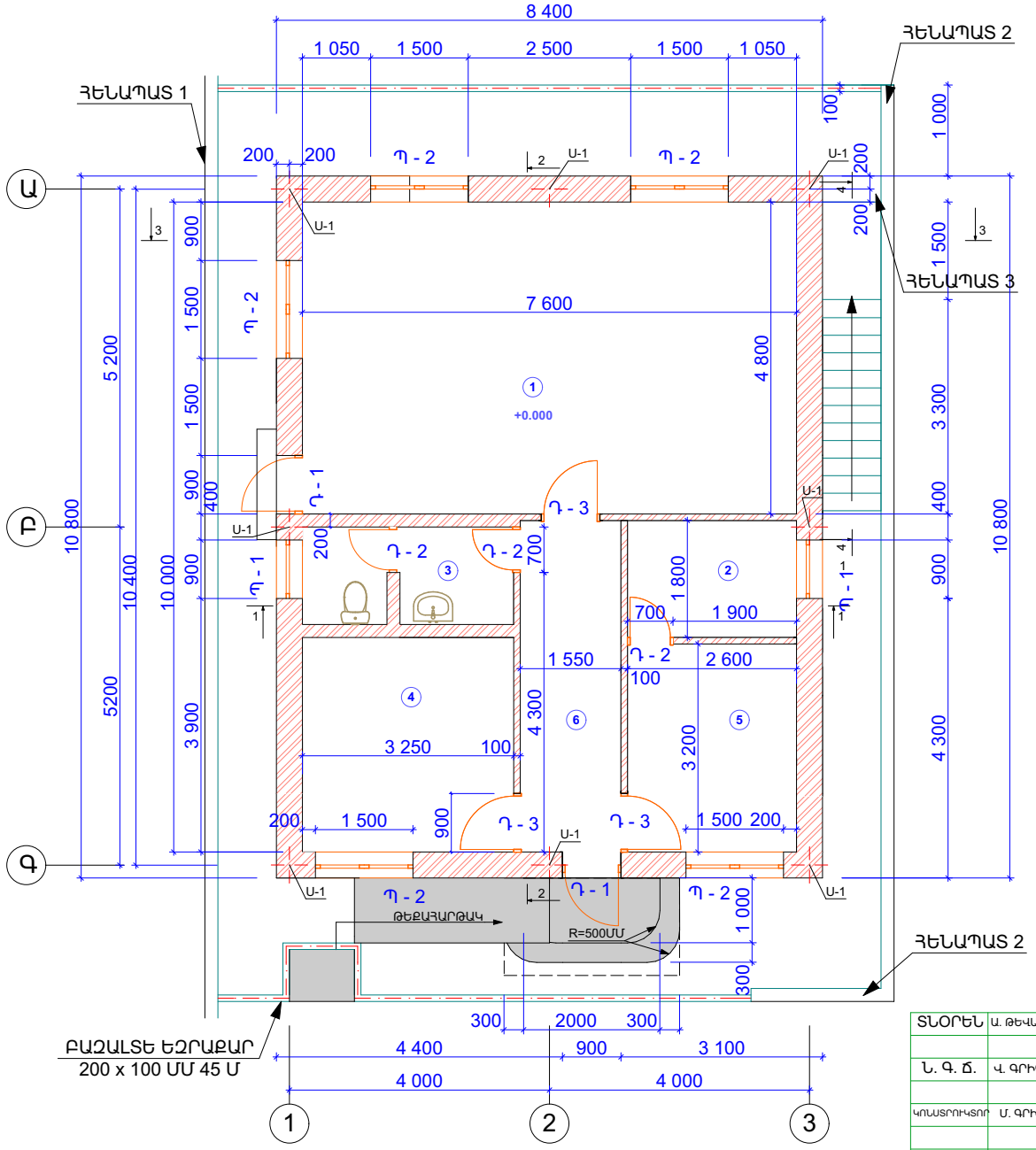


| N | ԱՆՎԱՆՈՒՄԸ | ՄԱԿԵՐԵՍԸ |
|---|---|---|
| 1. | ԴԱՀԼԻՃ | 36,48 Մ² |
| 2. | ԱՐԽԻՎ | 4,68 Մ² |
| 3. | ՍԱՆՀԱՆԳՈՒՅՑ | 4,72 Մ² |
| 4. | ՎԱՐՉԱԿԱՆ ԼԻԱԶՈՐԻ ՍԵՆՅԱԿ | 11,05 Մ² |
| 5. | ԳՈՐԾԱՎԱՐԻ ՍԵՆՅԱԿ | 8,32Մ² |
| 6. | ՄԻՋԱՆՑՔ | 8,61 Մ² |
| | ԸՆԴԱՄԵՆԸ | 73,86 Մ² |

ԹԵՔԱՀԱՐԹԱԿ Մ 1:50

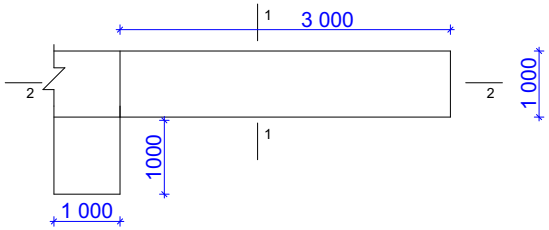


ԸՍ 1-1

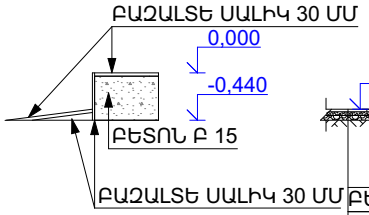


ԸՍ 2-2

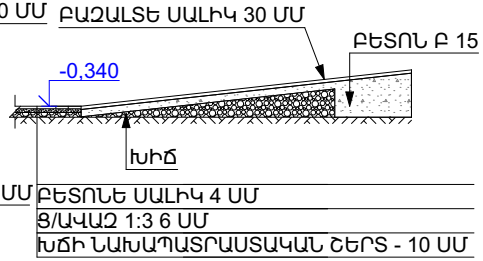


ԹԵՔԱՀԱՐԹԱԿԻ ՄԱՍՆԱԳԻՐ

| N | ԱՇԽԱՏԱՆՔԻ ԱՆՎԱՆՈՒՄԸ | Չ/Մ | ԾԱՎԱԼ |
|---|---|---|---|
| 1 | ԽՃԻ ՆԱԽԱՊԱՏՐԱՍՏԱԿԱՆ ՇԵՐՏ | Մ³ | 0,78 |
| 2 | ԲԵՏՈՆ Բ 15 10 ՍՄ | Մ³ | 0,78 |
| 3 | ԲԱԶԱԼՏԵ ՍԱԼԻԿ 30 ՄՄ | Մ² | 4.8 |
| 4 | ԲԱԶԱԼՏԵ ՍԱԼԻԿ 20 ՄՄ | Մ² | 1,07 |

| | | | |
|---|---|---|---|
| ՏՆՕՐԵՆ | Ա. ԹԵՎԱՏՐՈՍՅԱՆ | | Վարչական շենքի կառուցում |
| Ն. Գ. Ճ. | Վ. ԳՐԻԳՈՐՅԱՆ | | |
| ԿՈՆՍՏՐՈՒԿՏՈՐ | Մ. ԳՐԻԳՈՐՅԱՆ | | ԱՌԱՋԻՆ ՀԱՐԿԻ ՀԱՏԱԿԱԳԻԾ 0,000 ՆԻՇՈՒՄ |
| Ն. Ճ. | Ն. ԲԱԲԱՅԱՆ | | |
| ԿՈՆՍՏՐՈՒԿՏՈՐ | Ա. ԹԵՎԱՏՐՈՍՅԱՆ | | |

| ՓՈՒԼ | ԹԵՐԹ | ԹԵՐԹ |
|---|---|---|
| ԱՆ | 2 | 38 |

<< Ռազ - Բիլդինգ >> ՍՊԸ
ԼԻՑ. N 14944

# ՀԱՏԱԿԱԳԻԾ -2,40 ՆԻՇՈՒՄ Մ 1:70

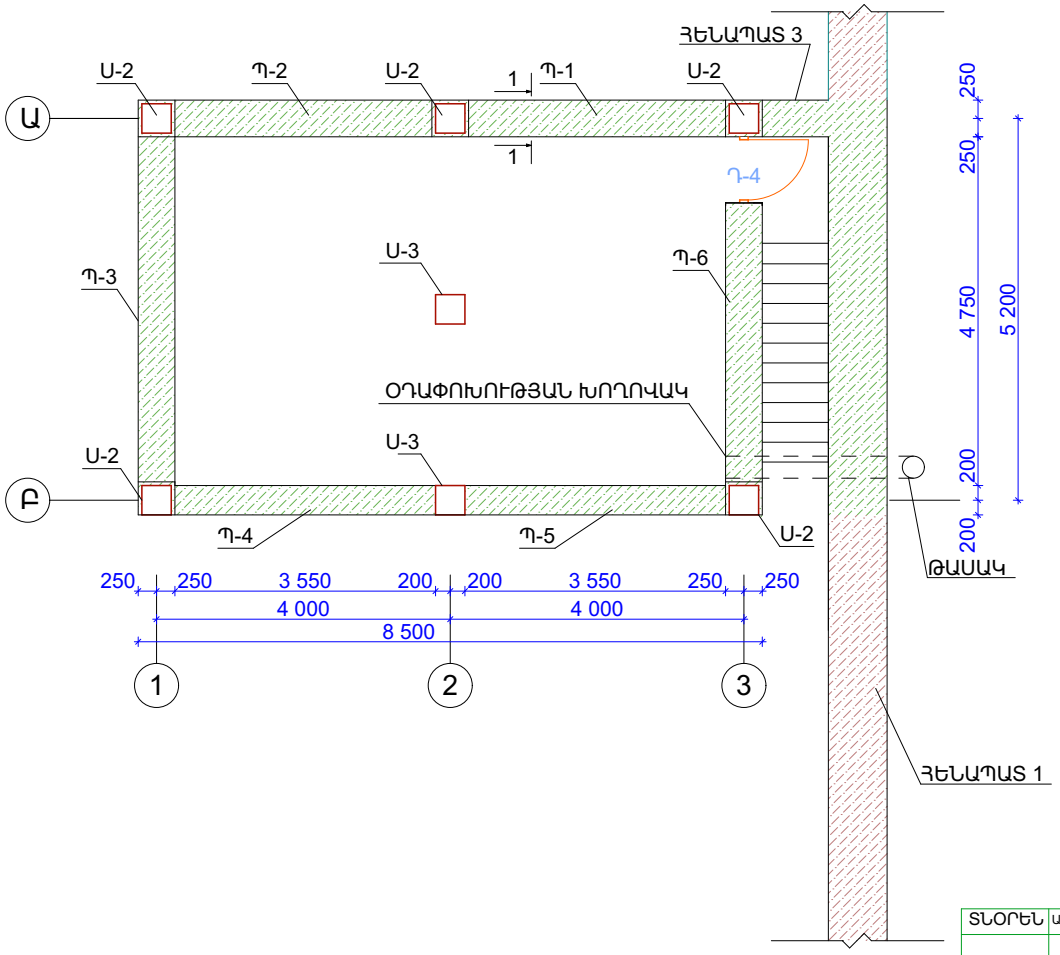


ԸՍ 1-1 Մ 1:40

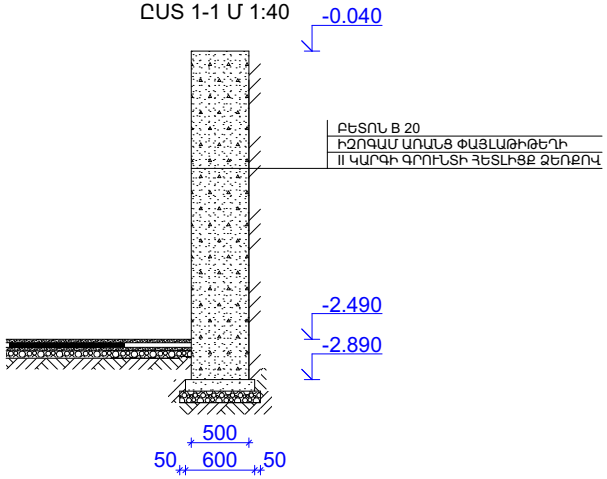


| ԲԵՏՈՆԵ ՊԱՏԵՐԻ ՄԱՍՆԱԳԻՐ | | | |
|---|---|---|---|
| N | ԱՆՎԱՆՈՒՄԸ | ՄԱՍՆԱԳԻՐ | ՔԱՆԱԿԸ |
| 1 | Պ-1 ԲԵՏՈՆ Բ20 | Մ³ | 3,58 |
| 2 | Պ-2 ԲԵՏՈՆ Բ20 | Մ³ | 3,58 |
| 3 | Պ-3 ԲԵՏՈՆ Բ20 | Մ³ | 4,68 |
| 4 | Պ-4 ԲԵՏՈՆ Բ20 | Մ³ | 2,92 |
| 5 | Պ-5 ԲԵՏՈՆ Բ20 | Մ³ | 2,92 |
| 6 | Պ-5 ԲԵՏՈՆ Բ20 | Մ³ | 3,42 |
| 7 | ԻԶՈԳԱՄ | Մ² | 79,1 |
| ՕԴԱՓՈԽՈՒԹՅԱՆ ԽՈՂՈՎԱԿ | | | |
| 8 | ՄԵՏ, ԽՈՂ, | Մ | 7,3 |
| 9 | ԹԱՍԱԿ ԳՈՒՆԱՎԵՐ ՑԻՆԿԱՊԱՏ ԹԻԹԵՂԻՑ 0,55ՄՄ | Մ² | 0.5 |

| | | | |
|---|---|---|---|
| ՏՆՕՐԵՆ | Ա. ԹԵՎԱՏՐՈՍՅԱՆ | | |
| Ն. Գ. Ճ. | Վ. ԳՐԻԳՈՐՅԱՆ | | |
| ԿՈՆՍՏՐՈՒԿՏՈՐ | Մ. ԳՐԻԳՈՐՅԱՆ | | |
| Ն. Ճ. | Ն. ԲԱԲԱՅԱՆ | | |
| ԿՈՆՍՏՐՈՒԿՏՈՐ | Ա. ԹԵՎԱՏՐՈՍՅԱՆ | | |

Վարչական շենքի կառուցում

ՀԱՏԱԿԱԳԻԾ -2,40 ՆԻՇՈՒՄ

| ՓՈՒԼ | ԹԵՐԹ | ԹԵՐԹ |
|---|---|---|
| ԱՆ | 3 | 38 |

<< Ռազ - Բիլդինգ >>
ՍՊԸ
ԼԻՑ. N 14944

## ՆԵՐՔԻՆ ԵՐԵՍՊԱՏՄԱՆ ՄԱՍՆԱԳԻՐ

| N | ՍԵՆՅԱԿԻ ԱՆՎԱՆՈՒՄԸ | ՊԱՏԵՐԻ ՍՎԱՂՈՒՄ ԳԱՋԵ ՇՂԱԼԽՈՎ | ՇԵՊԵՐԻ ՍՎԱՂՈՒՄ ԳԱՋԵ ՇՂԱԼԽՈՎ | ՊԱՏՈՒՀԱՆԱԳՈՂ 30ՄՄ ՊԱՆԱՏՈՒՆԱՅԻ ՄԻՏՔԱԿ | ԳԻՐՈՒՆԿՐՈՒՆԵՐ ԱՌԱՍՏԱՂ | ՊԱՏԵՐԻ ՆԵՐԿՈՒՄ ԼԱՏԵՔՈՒԱՅԻՆ ՆԵՐԿ | ԱՌԱՍՏՂԻ ՆԵՐԿՈՒՄ ԼԱՏԵՔՈՒԱՅԻՆ ՆԵՐԿ | ԱՌԱՍՏՂԻ ՊԵՏՈՂԱԼԱՏԵ ՔԻԼ 120ՄՄ | ՊԱՏԵՐԻ ՍՎԱՂՈՒՄ Ց/ԼԱՆՋԱՅԻՆ ՇՐՋԱԿՈՎ | ՀԱԽՄՑԱԼԼ ՊԱՏԻ | ԵՐԻԶ 1ՄՄ | ՊԱՏԵՐԻ ՍՎԱՂՈՒՄ Ց/ԼԱՆՋԱՅԻՆ ՇՐՋԱԿՈՎ |
|---|---|---|---|---|---|---|---|---|---|---|---|---|
| Չ/Մ | | Մ² | Մ² | Մ | Մ² | Մ² | Մ² | Մ | Մ² | Մ² | Մ | Մ² |
| 1 | ԴԱՀԼԻՃ | 61,71 | 5,1 | 6 | 36.48 | 66,81 | 36.48 | 24,8 | | | | |
| 2 | ԱՇԽԱՏԱՍԵՆՅԱԿ | 35,31 | 1.27 | 1.5 | 11.05 | 36,58 | 11.05 | 13.3 | | | | |
| 3 | ԳՈՐԾԱՎԱՐԻ ՍԵՆՅԱԿ | 30,21 | 1.7 | 1.5 | 8.32 | 31,91 | 8.32 | 11.6 | | | | |
| 4 | ԱՐԽԻՎ | 18,03 | 1.25 | 0,9 | 4.48 | 19,28 | 4.48 | 7.4 | | | | |
| 5 | ՄԻՋԱՆՑՔ | 30.87 | 2.18 | | 8.61 | 33,05 | 8.61 | 13.3 | | | | |
| 6 | ՍԱՆՀԱՆԳՈՒՅՑ | | | | 4.58 | 15.87 | 4.58 | | 32.57 | 16.7 | 20,1 | 16,7 |
| | ԸՆԴԱՄԵՆԸ | 176,13 | 11,5 | 9,9 | 73,52 | 187,63 | | 70,4 | 32.57 | 16.7 | 20,1 | 16,7 |

## ՃԱԿԱՏ 1 - 3 Մ 1: 40

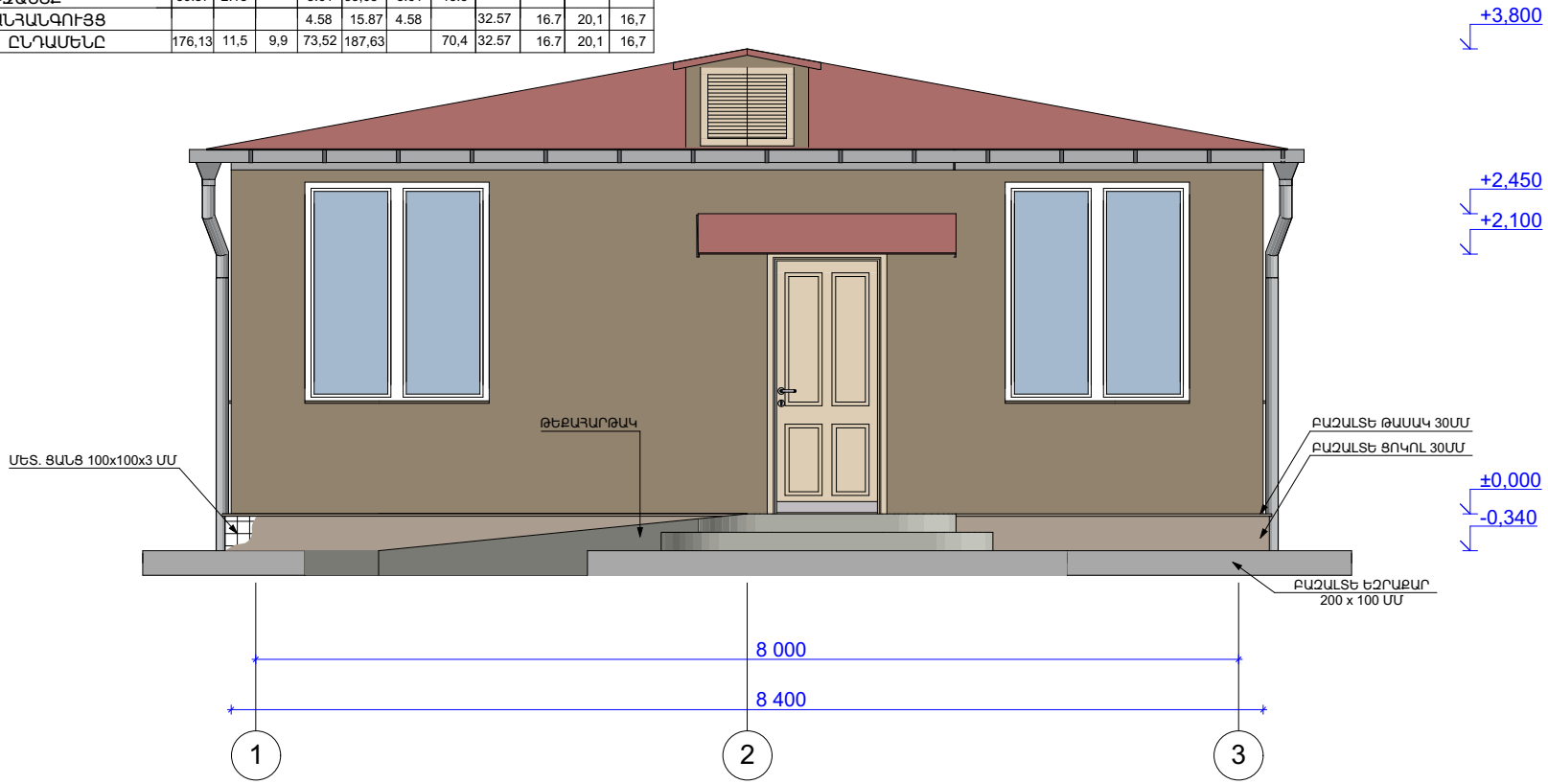


## ԱՐՏԱՔԻՆ ՊԱՏԵՐԻ ԵՐԵՍՊԱՏՄԱՆ ՄԱՍՆԱԳԻՐ

| N | ԱՇԽԱՏԱՆՔԻ ԱՆՎԱՆՈՒՄԸ | Չ/Մ | ԾԱՎԱԼ |
|---|---|---|---|
| 1 | ԱՐՏԱՔԻՆ ՊԱՏԵՐԻ ԴԵԿՈՐԱՏԻՎ ՍՎԱՂ | Մ² | 93,70 |
| 2 | ԱՐՏԱՔԻՆ ՇԵՊԵՐԻ ՍՎԱՂՈՒՄ | Մ² | 5,64 |
| 3 | ԲԱՁԱԼՏԵ ՑՈԿՈԼ 30ՄՄ | Մ² | 10,40 |
| 4 | ԲԱՁԱԼՏԵ ԹԱՍԱԿ 100x30 ՄՄ | Մ | 37,7 |
| 5 | ՊԱՏՈՒՀԱՆԱԳՈԳԻ ԲԱՁԱԼՏ 170x30 ՄՄ | Մ² | 1,84 |
| 6 | ՄԵՏ. ՑԱՆՑ 100x100x3 ՄՄ | Մ² | 10,40 |

| | | | |
|---|---|---|---|
| ՏՆՕՐԵՆ | Ա. ԹԵՎԱՏՐՈՍՅԱՆ | | |
| Ն. Գ. Ճ. | Վ. ԳՐԻԳՈՐՅԱՆ | | |
| ԿՈՆՍՏՐՈՒԿՏՈՐ | Մ. ԳՐԻԳՈՐՅԱՆ | | |
| Ն. Ճ. | Ն. ԲԱԲԱՅԱՆ | | |
| ԿՈՆՍՏՐՈՒԿՏՈՐ | Ա. ԹԵՎԱՏՐՈՍՅԱՆ | | |

Վարչական շենքի կառուցում

ՃԱԿԱՏ 1-3

| ՓՈՒԼ | ԹԵՐԹ | ԹԵՐԹ |
|---|---|---|
| ԱՆ | 4 | 38 |

<< Ռազ - Բիլդինգ >>
ՍՊԸ
ԼԻՑ. N 14944

# ՃԱԿԱՏ 3 - 1 Մ 1: 40

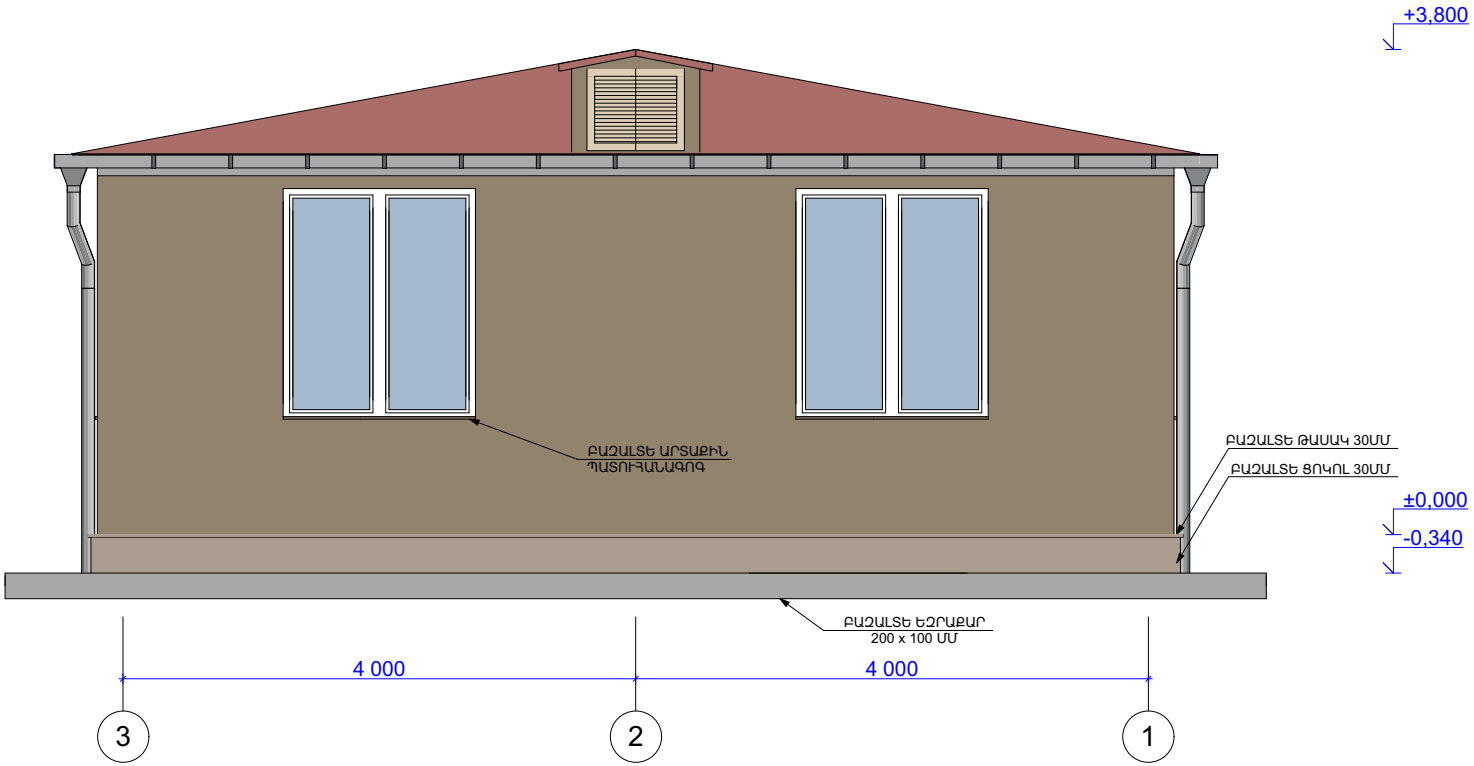


| | | | | | | |
|---|---|---|---|---|---|---|
| ՏՆՕՐԵՆ | Ա. ԹԵՎԱՏՐՈՍՅԱՆ | | | Վարչական շենքի կառուցում | | |
| Ն. Գ. Ճ. | Վ. ԳՐԻԳՈՐՅԱՆ | | | | | |
| ԿՈՆՍՏՐՈՒԿՏՈՐ | Մ. ԳՐԻԳՈՐՅԱՆ | | | ՃԱԿԱՏ 3-1 | ՓՈՒԼ ԱՆ | ԹԵՐԹ 5 / ԹԵՐԹ 38 |
| Ն. Ճ. | Ն. ԲԱԲԱՅԱՆ | | | | << Ռազ - Բիլդինգ >> ՍՊԸ ԼԻՑ. N 14944 | |
| ԿՈՆՍՏՐՈՒԿՏՈՐ | Ա. ԹԵՎԱՏՐՈՍՅԱՆ | | | | | |

# ՃԱԿԱՏ Ա - Գ Մ 1: 40

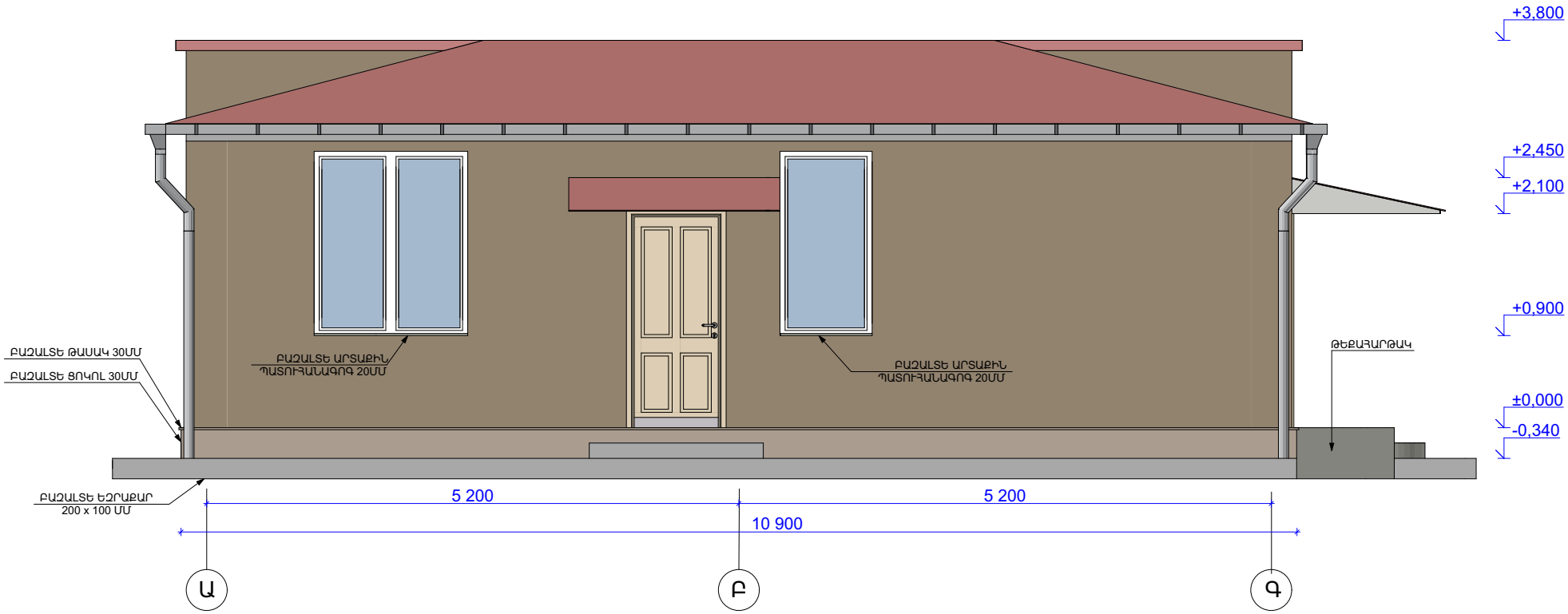


| | | | | | | |
|---|---|---|---|---|---|---|
| ՏՆՕՐԵՆ | Ա. ԹԵՎԱՏՐՈՍՅԱՆ | | | Վարչական շենքի կառուցում | | |
| | | | | | | |
| Ն. Գ. Ճ. | Վ. ԳՐԻԳՈՐՅԱՆ | | | | | |
| | | | | ՃԱԿԱՏ Ա-Գ | ՓՈՒԼ | ԹԵՐԹ | ԹԵՐԹ |
| ԿՈՆՍՏՐՈՒԿՏՈՐ | Մ. ԳՐԻԳՈՐՅԱՆ | | | | ԱՆ | 6 | 38 |
| | | | | | << Ռազ - Բիլդինգ >> ՍՊԸ ԼԻՑ. N 14944 | | |
| Ն. Ճ. | Ն. ԲԱԲԱՅԱՆ | | | | | | |
| ԿՈՆՍՏՐՈՒԿՏՈՐ | Ա. ԹԵՎԱՏՐՈՍՅԱՆ | | | | | | |

# ՃԱԿԱՏ Գ - Ա Մ 1:40

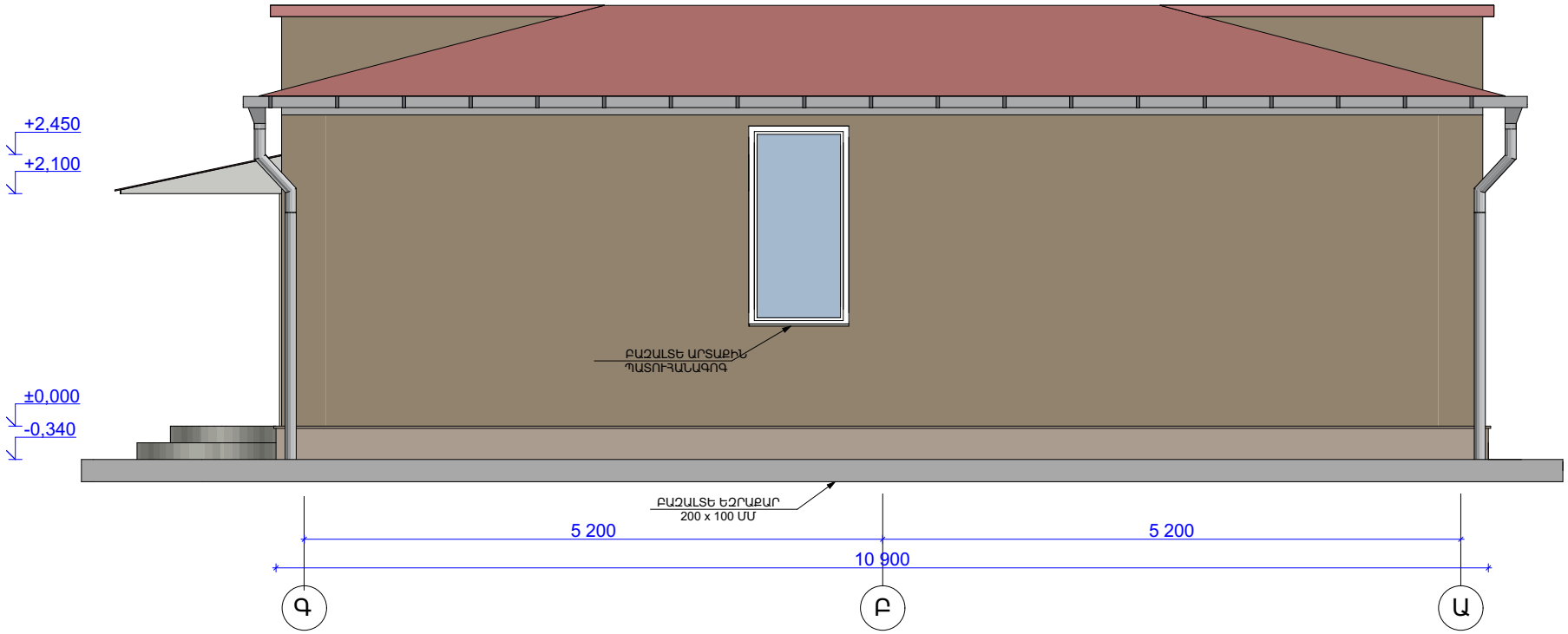


| | | | | | | | |
|---|---|---|---|---|---|---|---|
| ՏՆՕՐԵՆ | Ա. ԹԵՎԱՏՐՈՍՅԱՆ | | | Վարչական շենքի կառուցում | | | |
| | | | | | | | |
| Ն. Գ. Ճ. | Վ. ԳՐԻԳՈՐՅԱՆ | | | | | | |
| | | | | ՃԱԿԱՏ Գ-Ա | ՓՈՒԼ | ԹԵՐԹ | ԹԵՐԹ |
| ԿՈՆՍՏՐՈՒԿՏՈՐ | Մ. ԳՐԻԳՈՐՅԱՆ | | | | ԱՆ | 7 | 38 |
| | | | | | << Ռազ - Բիլդինգ >> ՍՊԸ ԼԻՑ. N 14944 | | |
| Ն. Ճ. | Ն. ԲԱԲԱՅԱՆ | | | | | | |
| ԿՈՆՍՏՐՈՒԿՏՈՐ | Ա. ԹԵՎԱՏՐՈՍՅԱՆ | | | | | | |

# ԿՏՐՎԱԾՔ 1-1 Մ 1:40

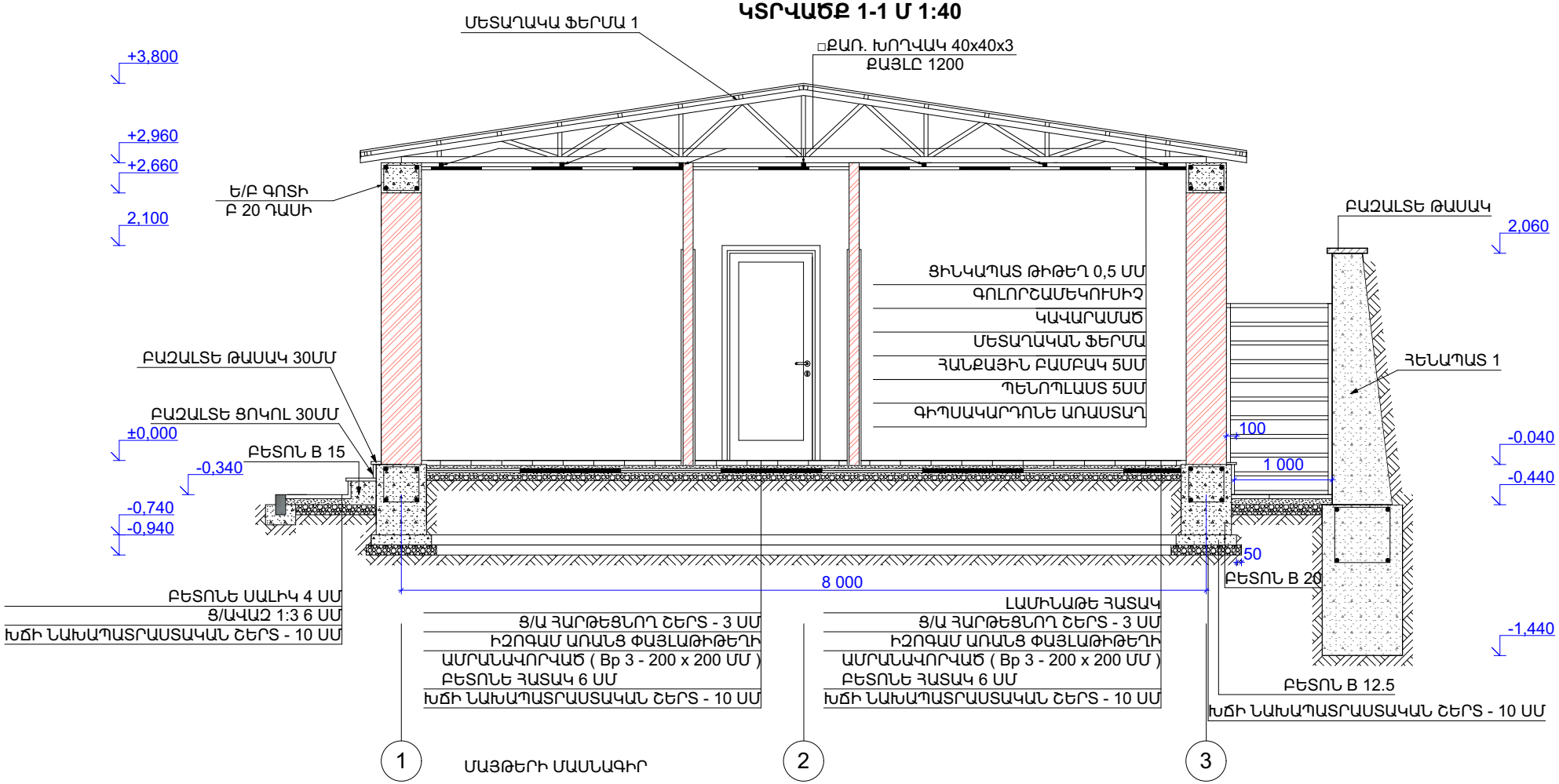


## ՄԱՅԹԵՐԻ ՄԱՍՆԱԳԻՐ

| N | ԱՇԽԱՏԱՆՔԻ ԱՆՎԱՆՈՒՄԸ | Չ/Մ | ԾԱՎԱԼ |
|---|---|---|---|
| 1 | ԽՃԻ ՆԱԽԱՊԱՏՐԱՍՏԱԿԱՆ ՇԵՐՏ 10 ՍՄ | Մ³ | 3.94 |
| 2 | Ց/ԱՎԱԶԱՅԻՆ 1:3-6ՍՄ | Մ² | 39.4 |
| 3 | ԲԵՏՈՆԵ ՍԱԼԻԿ-4 ՍՄ | Մ² | 39.4 |
| 4 | ԵԶՐԱՄԱՅԹ 200 x 100 | Մ | 20.5 |

## ԾԱՆՈԹՈՒԹՅՈՒՆ

- Կառուցումը կատարվում է СНиП-III մասի պահանջներին համապատասխան:
- Սալվածքների և շենքի արտաքին պատերի կցման տեղում նախատեսել ջրամեկուսիչ շերտ:
- Մետաղական կոնստրուկցիաները ներկել հակակորոզիուն ներկով:
- Եռակցումը կատարել Э-42 էլեկտրոդով:
- Սալվածքներին տալ թեքություն դեպի դուրս՝ 1%-ից ոչ պակաս:
- Եզրաքարերը տեղադրել բետոնե հիմքի վրա:

| | | | | |
|---|---|---|---|---|
| ՏՆՕՐԵՆ | Ա. ԹԵՎԱՏՐՈՍՅԱՆ | | | Վարչական շենքի կառուցում |
| Ն. Գ. Ճ. | Վ. ԳՐԻԳՈՐՅԱՆ | | | |
| ԿՈՆՍՏՐՈՒԿՏՈՐ | Մ. ԳՐԻԳՈՐՅԱՆ | | | ԿՏՐՎԱԾՔ 1-1 |
| Ն. Ճ. | Ն. ԲԱԲԱՅԱՆ | | | |
| ԿՈՆՍՏՐՈՒԿՏՈՐ | Ա. ԹԵՎԱՏՐՈՍՅԱՆ | | | |

| ՓՈՒԼ | ԹԵՐԹ | ԹԵՐԹ |
|---|---|---|
| ԱՆ | 8 | 38 |

<< Ռազ - Բիլդինգ >>
ՍՊԸ
ԼԻՑ. N 14944

# ԿՏՐՎԱԾՔ 2-2 Մ 1: 40

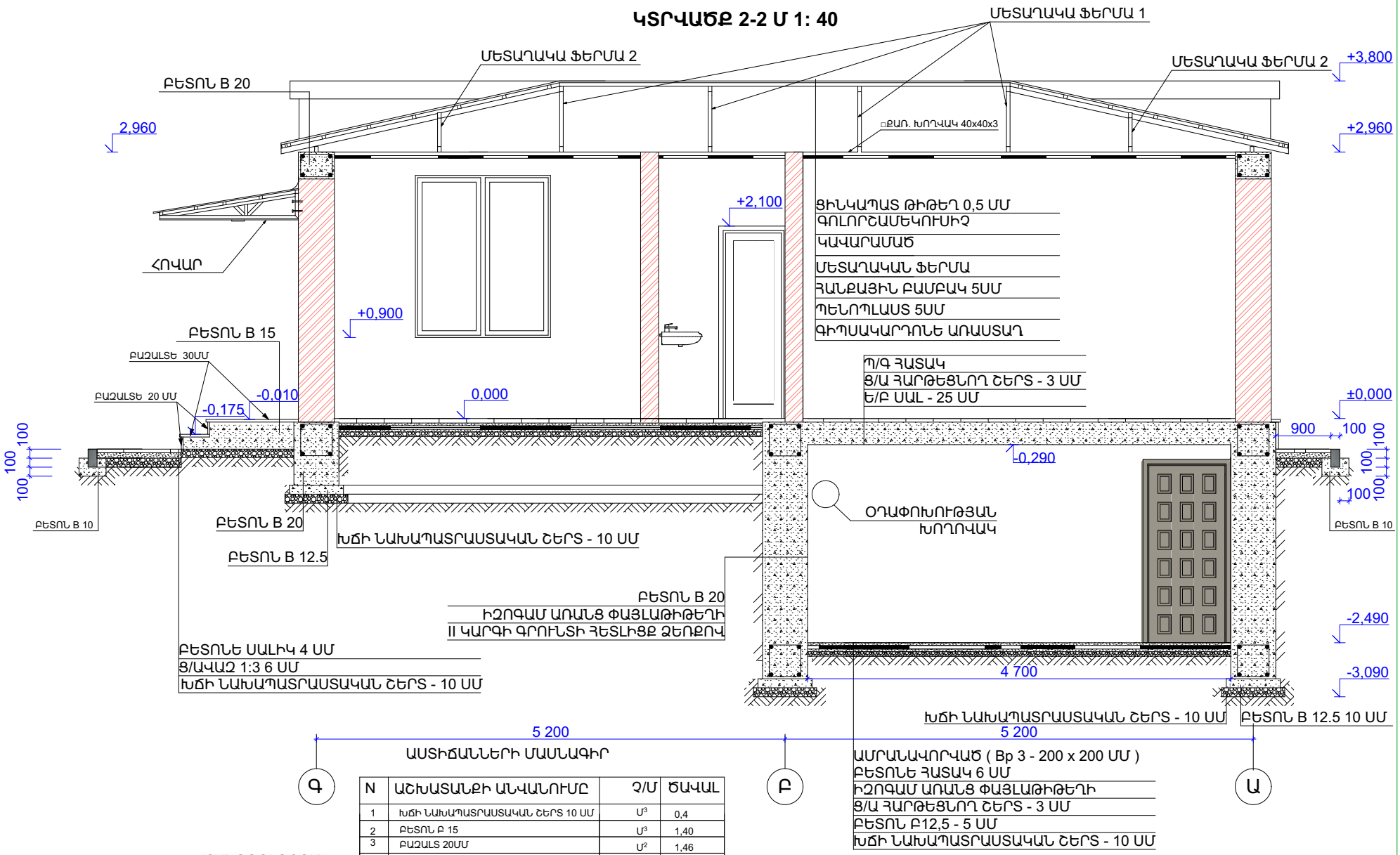


## ԱՍՏԻՃԱՆՆԵՐԻ ՄԱՍՆԱԳԻՐ

| N | ԱՇԽԱՏԱՆՔԻ ԱՆՎԱՆՈՒՄԸ | Չ/Մ | ԾԱՎԱԼ |
|---|---|---|---|
| 1 | ԽՃԻ ՆԱԽԱՊԱՏՐԱՍՏԱԿԱՆ ՇԵՐՏ 10 ՍՄ | $Մ^3$ | 0,4 |
| 2 | ԲԵՏՈՆ Բ 15 | $Մ^3$ | 1,40 |
| 3 | ԲԱՁԱԼՏ 20ՄՄ | $Մ^2$ | 1,46 |
| 4 | ԲԱՁԱԼՏ 30ՄՄ | $Մ^2$ | 8,8 |

## ԾԱՆՈԹՈՒԹՅՈՒՆ

- Կառուցումը կատարվում է ՀՇՈՊ-III մասի պահանջներին համապատասխան:
- Մետաղական կոնստրուկցիաները ներկել հակակորոզիուն ներկով:
- Եռակցումը կատարել Э-42 էլեկտրոդով:
- Սալվածքներին տալ թեքություն դեպի դուրս՝ 1%-ից ոչ պակաս:
- Եզրաքարերը տեղադրել բետոնե հիմքի վրա:

| | | | |
|---|---|---|---|
| ՏՆՕՐԵՆ | Ա. ԹԵՎԱՏՐՈՍՅԱՆ | | |
| Ն. Գ. ճ. | Վ. ԳՐԻԳՈՐՅԱՆ | | |
| ԿՈՆՍՏՐՈՒԿՏՈՐ | Մ. ԳՐԻԳՈՐՅԱՆ | | |
| Ն. ճ. | Ն. ԲԱԲԱՅԱՆ | | |
| ԿՈՆՍՏՐՈՒԿՏՈՐ | Ա. ԹԵՎԱՏՐՈՍՅԱՆ | | |

Վարչական շենքի կառուցում

ԿՏՐՎԱԾՔ 2-2

| ՓՈՒԼ | ԹԵՐԹ | ԹԵՐԹ |
|---|---|---|
| ԱՆ | 9 | 38 |


<< Ռազ - Բիլդինգ >>
ՍՊԸ
ԼԻՑ. N 14944

# ԿՏՐՎԱԾՔ 3-3 Մ 1:40

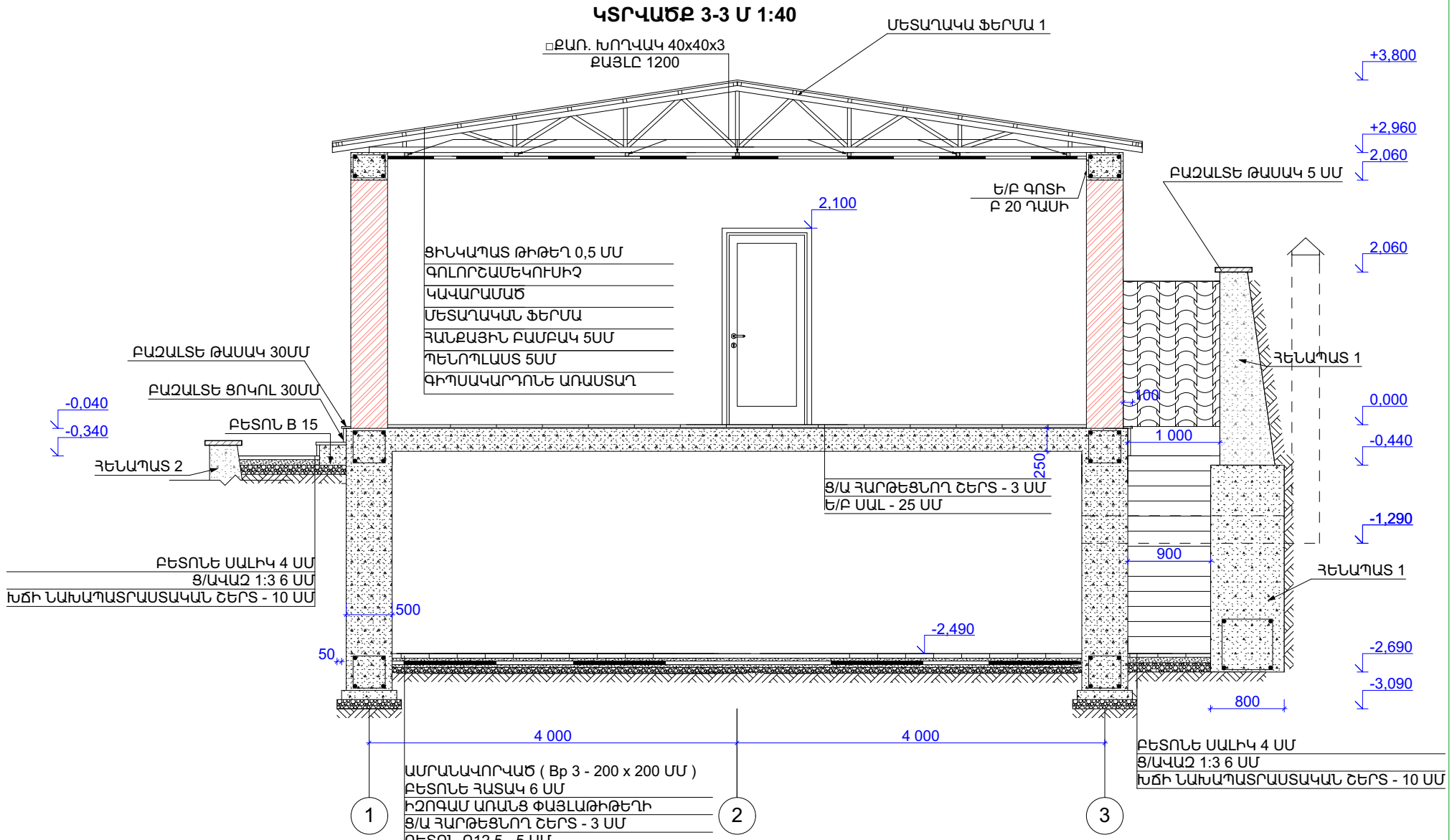


## ԾԱՆՈԹՈՒԹՅՈՒՆ

- Կառուցումը կատարվում է ՀՇՄ-III մասի պահանջներին համապատասխան:
- Սալվածքների և շենքի արտաքին պատերի կցման տեղում նախատեսել ջրամեկուսիչ շերտ:
- Մետաղական կոնստրուկցիաները ներկել հակակորոզիուն ներկով:
- Եռակցումը կատարել Э-42 էլեկտրոդով:
- Սալվածքներին տալ թեքություն դեպի դուրս՝ 1%-ից ոչ պակաս:
- Եզրաքարերը տեղադրել բետոնե հիմքի վրա:

| | | | | |
|---|---|---|---|---|
| ՏՆՕՐԵՆ | Ա. ԹԵՎԱՏՐՈՍՅԱՆ | | | Վարչական շենքի կառուցում |
| Ն. Գ. Ճ. | Վ. ԳՐԻԳՈՐՅԱՆ | | | |
| ԿՈՆՍՏՐՈՒԿՏՈՐ | Մ. ԳՐԻԳՈՐՅԱՆ | | | ԿՏՐՎԱԾՔ 3-3 |
| Ն. Ճ. | Ն. ԲԱԲԱՅԱՆ | | | |
| ԿՈՆՍՏՐՈՒԿՏՈՐ | Ա. ԹԵՎԱՏՐՈՍՅԱՆ | | | |

| ՓՈՒԼ | ԹԵՐԹ | ԹԵՐԹ |
|---|---|---|
| ԱՆ | 10 | 38 |

<< Ռազ - Բիլդինգ >>
ՍՊԸ
ԼԻՑ. N 14944

# ԿՏՐՎԱԾՔ 4-4 Մ 1: 40

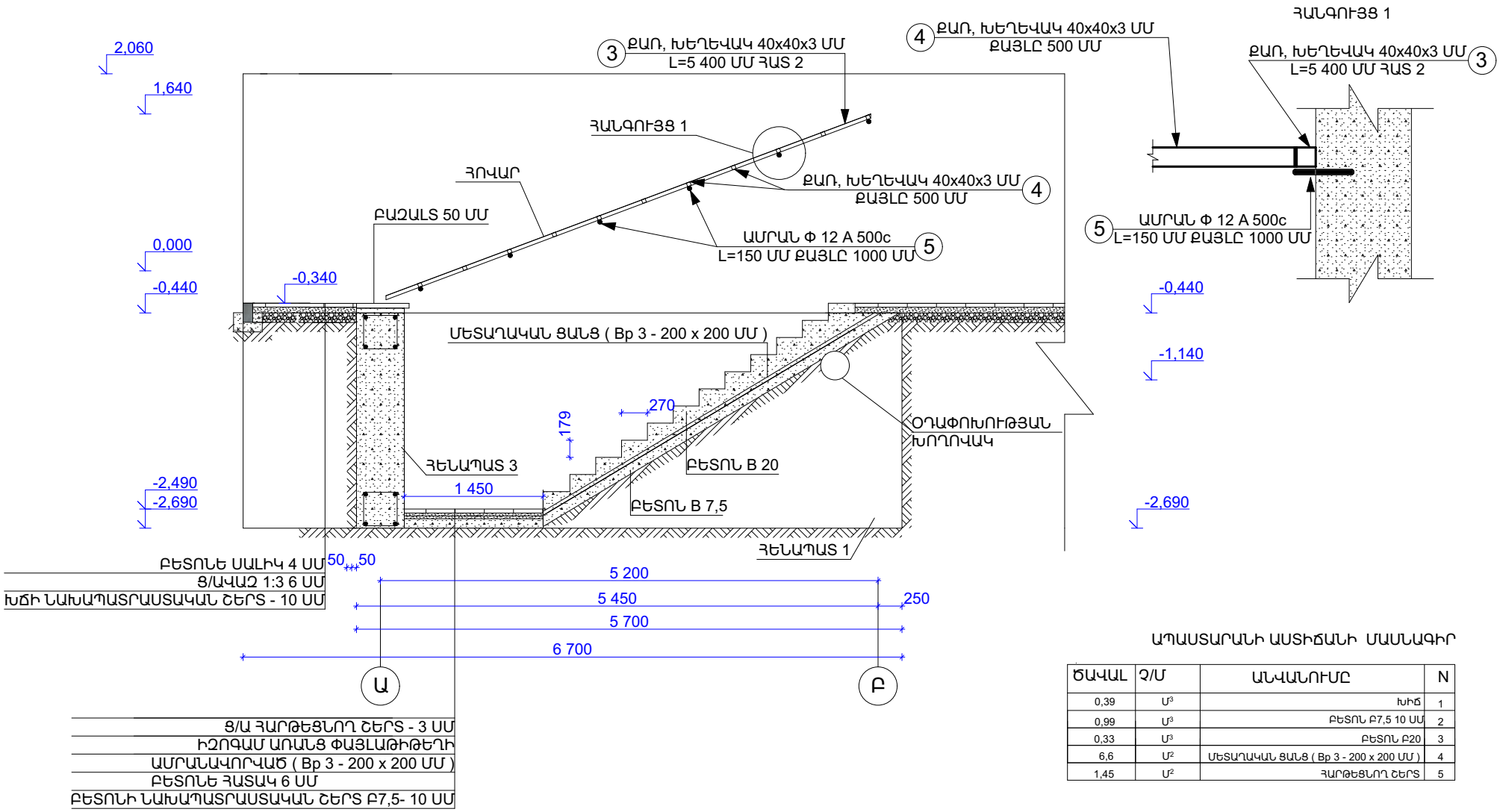





## ԱՊԱՍՏԱՐԱՆԻ ԱՍՏԻՃԱՆԻ ՄԱՍՆԱԳԻՐ

| ԾԱՎԱԼ | Չ/Մ | ԱՆՎԱՆՈՒՄԸ | N |
|---|---|---|---|
| 0,39 | Մ³ | ԽԻՃ | 1 |
| 0,99 | Մ³ | ԲԵՏՈՆ Բ7,5 10 ՍՄ | 2 |
| 0,33 | Մ³ | ԲԵՏՈՆ Բ20 | 3 |
| 6,6 | Մ² | ՄԵՏԱՂԱԿԱՆ ՑԱՆՑ ( Bp 3 - 200 x 200 ՄՄ ) | 4 |
| 1,45 | Մ² | ՀԱՐԹԵՑՆՈՂ ՇԵՐՏ | 5 |

## ՀՈՎԱՐԻ ՄԱՍՆԱԳԻՐ

| ՔԱՇԸ ԿԳ | | ԸՆԴ. ԵՐԿ. Մ | ՔԱՆԱԿԸ ՀԱՏ | ԷՍՔԻԶ | N |
|---|---|---|---|---|---|
| ԸՆԴ. | ՄԻԱՎՈՐԻ ՀԱՄԱՐ | | | | |
| 36.29 | 3.36 | 5.4 | 2 | ՔԱՌ, ԽՈՂՈՎԱԿ 40x40x3 | 3 |
| 38.8 | 3.36 | 1,05 | 11 | ՔԱՌ, ԽՈՂՈՎԱԿ 40x40x3 | 4 |
| 0.80 | 0.888 | 0.15 | 6 | Φ 12 A 500c ԱՄՐԱՆ | 5 |
| 75.89 | ԸՆԴԱՄԵՆԸ | | | | |

| | | | | |
|---|---|---|---|---|
| ՏՆՕՐԵՆ | Ա. ԹԵՎԱՏՐՈՍՅԱՆ | | | Վարչական շենքի կառուցում |
| Ն. Գ. Ճ. | Վ. ԳՐԻԳՈՐՅԱՆ | | | |
| ԿՈՆՍՏՐՈՒԿՏՈՐ | Մ. ԳՐԻԳՈՐՅԱՆ | | | ԿՏՐՎԱԾՔ 4-4 |
| Ն. Ճ. | Ն. ԲԱԲԱՅԱՆ | | | |
| ԿՈՆՍՏՐՈՒԿՏՈՐ | Ա. ԹԵՎԱՏՐՈՍՅԱՆ | | | |

| ՓՈՒԼ | ԹԵՐԹ | ԹԵՐԹ |
|---|---|---|
| ԱՆ | 11 | 38 |


<< Ռազ - Բիլդինգ >>
ՍՊԸ
ԼԻՑ. N 14944

# ՀԻՄՔԵՐԻ ՀԱՏԱԿԱԳԻԾ Մ 1:70

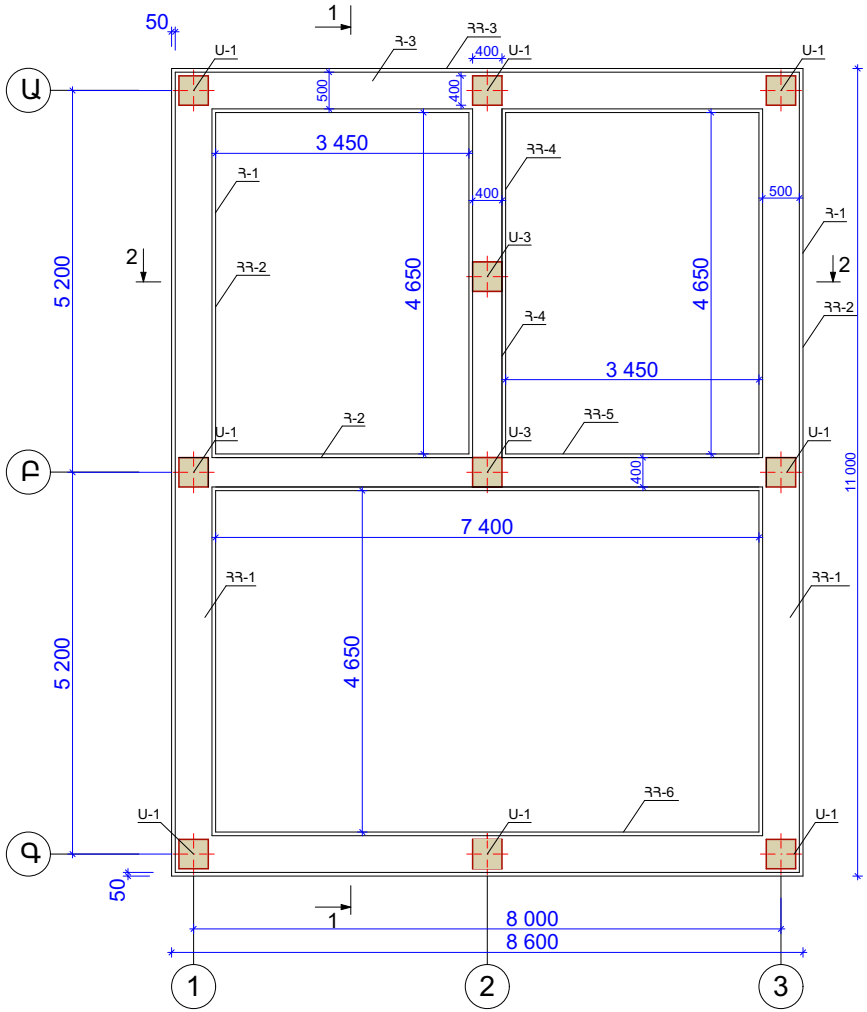


ՀԻՄՔԵՐԻ ՆԱԽԱՊԱՏՐԱՍՏԱԿԱՆ ՇԵՐՏԻ ՄԱՍՆԱԳԻՐ

| N | ԱՇԽԱՏԱՆՔԻ ԱՆՎԱՆՈՒՄԸ | Չ/Մ | ԾԱՎԱԼ |
|---|---|---|---|
| 1 | ԽՃԻ ՆԱԽԱՊԱՏՐԱՍՏԱԿԱՆ ՇԵՐՏ 10 ՍՄ | $Մ^3$ | 3,33 |
| 2 | ԲԵՏՈՆ Բ 12,5 | $Մ^3$ | 2,84 |

| | | | | |
|---|---|---|---|---|
| ՏՆՕՐԵՆ | Ա. ԹԵՎԱՏՐՈՍՅԱՆ | | | Վարչական շենքի կառուցում |
| Ն. Գ. Ճ. | Վ. ԳՐԻԳՈՐՅԱՆ | | | |
| ԿՈՆՍՏՐՈՒԿՏՈՐ | Մ. ԳՐԻԳՈՐՅԱՆ | | | ՀԻՄՔԵՐԻ ՀԱՏԱԿԱԳԻԾ |
| Ն. Ճ. | Ն. ԲԱԲԱՅԱՆ | | | |
| ԿՈՆՍՏՐՈՒԿՏՈՐ | Ա. ԹԵՎԱՏՐՈՍՅԱՆ | | | |

| ՓՈՒԼ | ԹԵՐԹ | ԹԵՐԹ |
|---|---|---|
| ԱՆ | 12 | 38 |

<< Ռազ - Բիլդինգ >>
ՍՊԸ
ԼԻՑ. N 14944

# ՇՐՋԱՆԱԿ 1-3 , Ա-Գ Մ 1:70

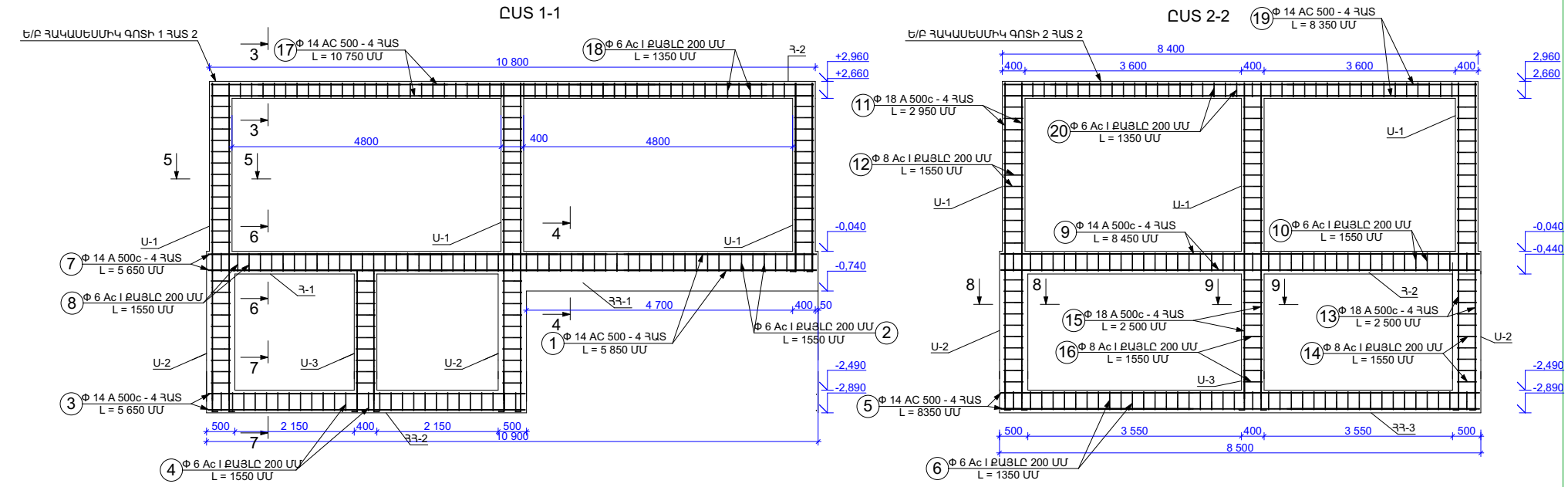


ՀԻՄՆԱՅԻՆ ՀԵԾԱՆ ԸՍ 7-7

Ե/Բ ԳՈՏԻ ԸՍ 3-3 Մ 1:15

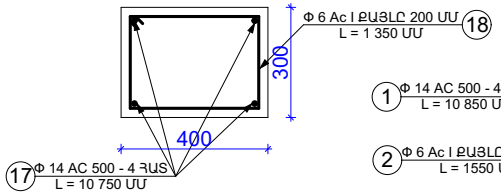


ՀԻՄՆԱՅԻՆ ՀԵԾԱՆ ԸՍ 4-4 Մ 1:15

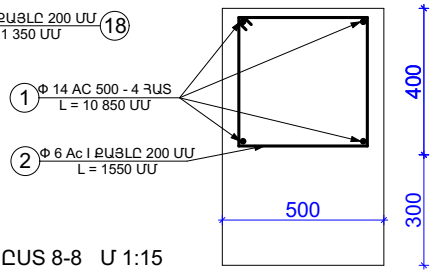


ՍՅՈՒՆԵՐ ԸՍ 5-5 Մ 1:15

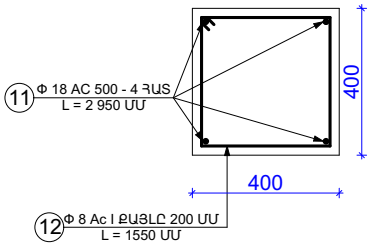


ՀԵԾԱՆ ԸՍ 6-6 Մ 1:15

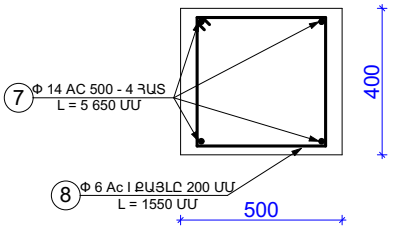


Մ 1:15

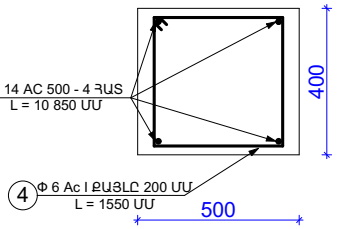


ՍՅՈՒՆԵՐ ԸՍ 8-8 Մ 1:15

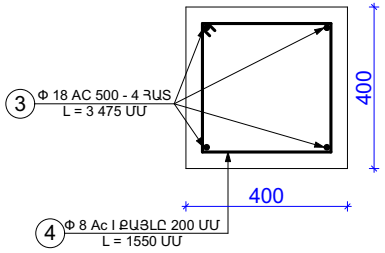


ՍՅՈՒՆԵՐ ԸՍ 9-9 Մ 1:15

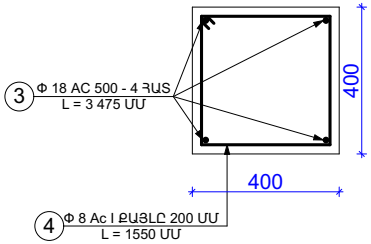


| | | | | |
|---|---|---|---|---|
| ՏՆՕՐԵՆ | Ա. ԹԵՎԱՏՐՈՍՅԱՆ | | | Վարչական շենքի կառուցում |
| Ն. Գ. Ճ. | Վ. ԳՐԻԳՈՐՅԱՆ | | | |
| ԿՈՆՍՏՐՈՒԿՏՈՐ | Մ. ԳՐԻԳՈՐՅԱՆ | | | ՇՐՋԱՆԱԿ 1-3<br>ՇՐՋԱՆԱԿ Ա-Գ |
| Ն. Ճ. | Ն. ԲԱԲԱՅԱՆ | | | |
| ԿՈՆՍՏՐՈՒԿՏՈՐ | Ա. ԹԵՎԱՏՐՈՍՅԱՆ | | | |

| ՓՈՒԼ | ԹԵՐԹ | ԹԵՐԹ |
|---|---|---|
| ԱՆ | 13 | 38 |

<< Ռազ - Բիլդինգ >>
ՍՊԸ
ԼԻՑ. N 14944

# Ե/Բ ԳՈՏՈՒ ՀԱՏԱԿԱԳԻԾ +3,00 Մ 1:70

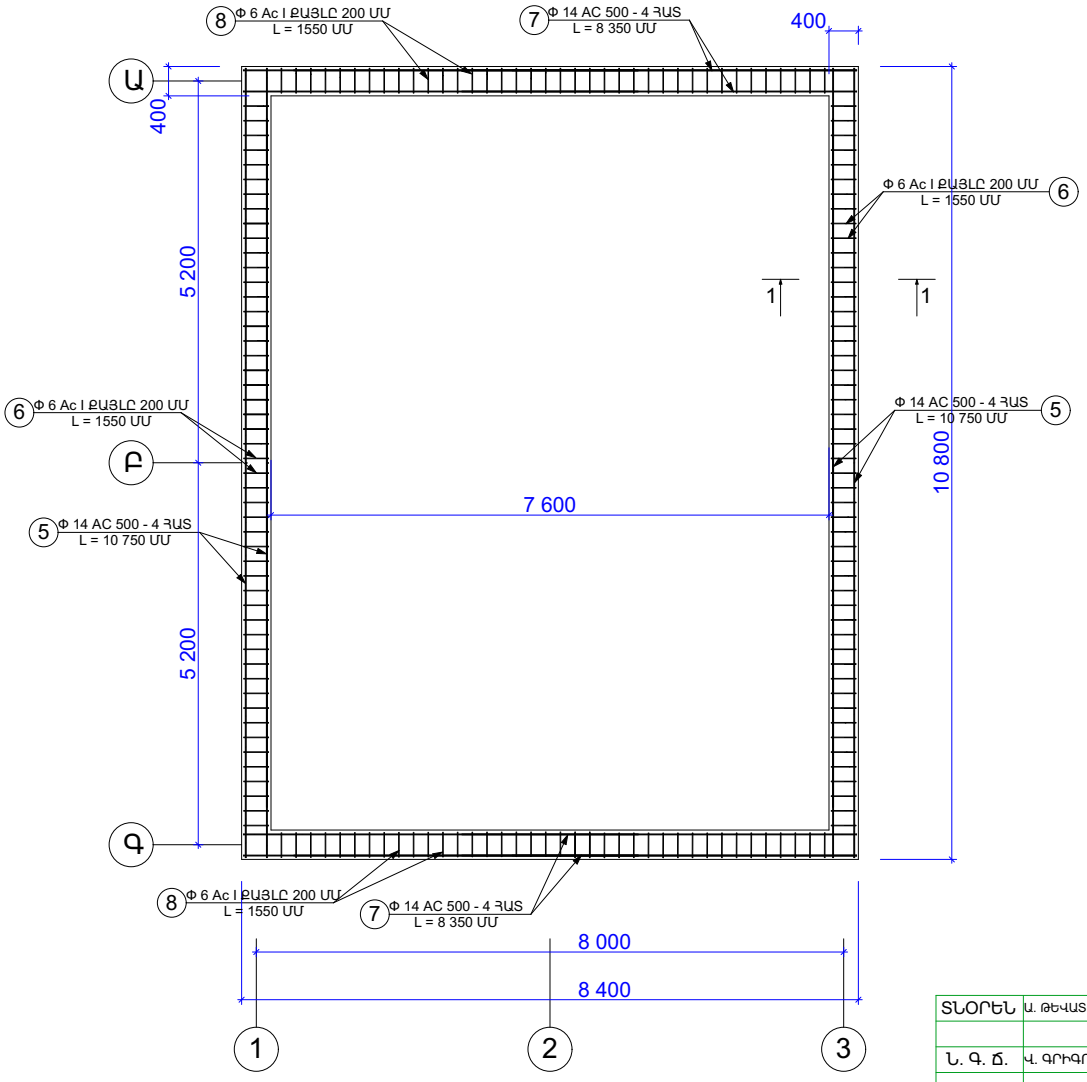


ԸՍ 1 - 1

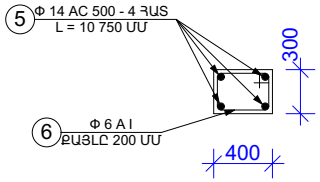


| | | | | | | |
|---|---|---|---|---|---|---|
| ՏՆՕՐԵՆ | Ա. ԹԵՎԱՏՐՈՍՅԱՆ | | | Վարչական շենքի կառուցում | | |
| Ն. Գ. Ճ. | Վ. ԳՐԻԳՈՐՅԱՆ | | | | | |
| ԿՈՆՍՏՐՈՒԿՏՈՐ | Մ. ԳՐԻԳՈՐՅԱՆ | | | Ե/Բ ԳՈՏՈՒ ՀԱՏԱԿԱԳԻԾ | ՓՈՒԼ | ԹԵՐԹ | ԹԵՐԹ |
| | | | | | ԱՆ | 14 | 38 |
| Ն. Ճ. | Ն. ԲԱԲԱՅԱՆ | | | | << Ռազ - Բիլդինգ >> ՍՊԸ ԼԻՑ. N 14944 | | |
| ԿՈՆՍՏՐՈՒԿՏՈՐ | Ա. ԹԵՎԱՏՐՈՍՅԱՆ | | | | | | |

## Ե/Բ ՀԻՄՆԱՅԻՆ ՀԵԾԱՆՆԵՐԻ ՄԱՍՆԱԳԻՐ ՄԵԿ ԷԼԵՄԵՆՏԻ ՀԱՄԱՐ

| N | ԷՍՔԻԶ | ՔԱՆԱԿԸ ՄԱՍՆԱԳԻՐ | ԸՆԴ. ԵՐԿ. Մ | ՔԱՇԸ ԿԳ | |
|---|---|---|---|---|---|
| | | | | ՄԻԱՎՈՐԻ ՀԱՄԱՐ | ԸՆԴ. |
| | Ե/Բ ՀԻՄՆԱՅԻՆ ՀԵԾԱՆ ՀՀ-1 ՀԱՏ-2 | | | | |
| 1 | ԱՄՐԱՆ Φ 14 A 500c | 4 | 5.85 | 1.21 | 33,6 |
| 2 | ԱՄՐԱԼԱՐ Φ 6 Ac I | 30 | 1,55 | 0.222 | 10.93 |
| | ԲԵՏՈՆ Բ20-3 Մ³ | | | | |
| | ԸՆԴԱՄԵՆԸ | | | | 44,53 |
| | Ե/Բ ՀԻՄՆԱՅԻՆ ՀԵԾԱՆ ՀՀ-2 ՀԱՏ-2 | | | | |
| 3 | ԱՄՐԱՆ Φ 14 A 500c | 4 | 5.65 | 1.21 | 32,55 |
| 4 | ԱՄՐԱԼԱՐ Φ 6 Ac I | 29 | 1,55 | 0,222 | 10,6 |
| | ԲԵՏՈՆ Բ20-2 Մ³ | | | | |
| | ԸՆԴԱՄԵՆԸ | | | | 43,15 |
| | Ե/Բ ՀԻՄՆԱՅԻՆ ՀԵԾԱՆ ՀՀ-3 ՀԱՏ-1 | | | | |
| 5 | ԱՄՐԱՆ Φ 14 A 500c | 4 | 8.45 | 1.21 | 46,1 |
| 6 | ԱՄՐԱԼԱՐ Φ 6 Ac I | 43 | 1,55 | 0,222 | 15,4 |
| | ԲԵՏՈՆ Բ20-2,5 Մ³ | | | | |
| | ԸՆԴԱՄԵՆԸ | | | | 61,5 |
| | Ե/Բ ՀԻՄՆԱՅԻՆ ՀԵԾԱՆ ՀՀ-4 ՀԱՏ-1 | | | | |
| 3 | ԱՄՐԱՆ Φ 14 A 500c | 4 | 5.65 | 1.21 | 32,55 |
| 4 | ԱՄՐԱԼԱՐ Φ 6 Ac I | 54 | 1.55 | 0,222 | 19,2 |
| | ԲԵՏՈՆ Բ20-1,1 Մ³ | | | | |
| | ԸՆԴԱՄԵՆԸ | | | | 51,75 |
| | Ե/Բ ՀԻՄՆԱՅԻՆ ՀԵԾԱՆ ՀՀ-5 ՀԱՏ-1 | | | | |
| 5 | ԱՄՐԱՆ Φ 14 A 500c | 4 | 8,45 | 1.21 | 46,9 |
| 6 | ԱՄՐԱԼԱՐ Φ 6 Ac I | 42 | 1,55 | 0,222 | 15,06 |
| | ԲԵՏՈՆ Բ20-1.69 Մ³ | | | | |
| | ԸՆԴԱՄԵՆԸ | | | | 61,96 |
| | Ե/Բ ՀԻՄՆԱՅԻՆ ՀԵԾԱՆ ՀՀ-6 ՀԱՏ-1 | | | | |
| 5 | ԱՄՐԱՆ Φ 14 A 500c | 4 | 8,45 | 1.21 | 46,9 |
| 6 | ԱՄՐԱԼԱՐ Φ 6 Ac I | 42 | 1,55 | 0,222 | 15,06 |
| | ԲԵՏՈՆ Բ20-3 Մ³ - 1,69 | | | | |
| | ԸՆԴԱՄԵՆԸ | | | | 61,96 |
| | ԸՆԴՀԱՆՈՒՐ ԷԼԵՄԵՆՏՆԵՐԻ ՀԱՄԱՐ-ԱՄՐԱՆ | | | | 316,2 |

## Ե/Բ ԳՈՏՈՒ ՄԱՍՆԱԳԻՐ ՄԵԿ ԷԼԵՄԵՆՏԻ ՀԱՄԱՐ

| N | ԷՍՔԻԶ | ՔԱՆԱԿԸ ՄԱՍՆԱԳԻՐ | ԸՆԴ. ԵՐԿ. Մ | ՔԱՇԸ ԿԳ | |
|---|---|---|---|---|---|
| | | | | ՄԻԱՎՈՐԻ ՀԱՄԱՐ | ԸՆԴ. |
| | Ե/Բ ՀԱԿԱՍԵՍՄԻԿ ԳՈՏԻ 1-ՀԱՏ 2 | | | | |
| 17 | ԱՄՐԱՆ Φ 14 A 500c | 4 | 10,75 | 1.21 | 52.03 |
| 18 | ԱՄՐԱԼԱՐ Φ 6 Ac I | 54 | 1,35 | 0,222 | 16,18 |
| | ԲԵՏՈՆ Բ20-1,3 Մ³ | | | | |
| | ԸՆԴԱՄԵՆԸ | | | | 68,21 |
| | Ե/Բ ՀԱԿԱՍԵՍՄԻԿ ԳՈՏԻ 2-ՀԱՏ 2 | | | | |
| 7 | ԱՄՐԱՆ Φ 14 A 500c | 4 | 8,35 | 1.21 | 40.50 |
| 8 | ԱՄՐԱԼԱՐ Φ 6 Ac I | 42 | 1,35 | 0,222 | 12,59 |
| | ԲԵՏՈՆ Բ20-0,91 Մ³ | | | | |
| | ԸՆԴԱՄԵՆԸ | | | | 53,09 |
| | ԸՆԴՀԱՆՈՒՐ ԷԼԵՄԵՆՏՆԵՐԻ ՀԱՄԱՐ-ԱՄՐԱՆ | | | | 242,6 |

## Ե/Բ ՀԵԾԱՆՆԵՐԻ ՄԱՍՆԱԳԻՐ ՄԵԿ ԷԼԵՄԵՆՏԻ ՀԱՄԱՐ

| N | ԷՍՔԻԶ | ՔԱՆԱԿԸ ՄԱՍՆԱԳԻՐ | ԸՆԴ. ԵՐԿ. Մ | ՔԱՇԸ ԿԳ | |
|---|---|---|---|---|---|
| | | | | ՄԻԱՎՈՐԻ ՀԱՄԱՐ | ԸՆԴ. |
| | Ե/Բ ՀԵԾԱՆ Հ-1 ՀԱՏ-2 | | | | |
| 7 | ԱՄՐԱՆ Φ 14 A 500c | 4 | 5.65 | 1.21 | 27,35 |
| 8 | ԱՄՐԱԼԱՐ Φ 6 Ac I | 29 | 1,55 | 0,222 | 9,98 |
| | ԲԵՏՈՆ Բ20-1,1 Մ³ | | | | |
| | ԸՆԴԱՄԵՆԸ | | | | 37,33 |
| | Ե/Բ ՀԵԾԱՆ Հ-2 ՀԱՏ-1 | | | | |
| 9 | ԱՄՐԱՆ Φ 14 A 500c | 4 | 8,45 | 1.21 | 40,90 |
| 10 | ԱՄՐԱԼԱՐ Φ 6 Ac I | 42 | 1,55 | 0,222 | 14,45 |
| | ԲԵՏՈՆ Բ20-1.1 Մ³ | | | | |
| | ԸՆԴԱՄԵՆԸ | | | | 55,35 |
| | Ե/Բ ՀԵԾԱՆ Հ-3 ՀԱՏ-1 | | | | |
| 9 | ԱՄՐԱՆ Φ 14 A 500c | 4 | 8.45 | 1.21 | 40,90 |
| 10 | ԱՄՐԱԼԱՐ Φ 6 Ac I | 43 | 1,55 | 0,222 | 14,80 |
| | ԲԵՏՈՆ Բ20-1.6 Մ³ | | | | |
| | ԸՆԴԱՄԵՆԸ | | | | 55,70 |
| | Ե/Բ ՀԵԾԱՆ Հ-4 ՀԱՏ-1 | | | | |
| 7 | ԱՄՐԱՆ Φ 14 A 500c | 4 | 5.65 | 1.21 | 27,35 |
| 8 | ԱՄՐԱԼԱՐ Φ 6 Ac I | 54 | 1.55 | 0,222 | 18,58 |
| | ԲԵՏՈՆ Բ20-0.8 Մ³ | | | | |
| | ԸՆԴԱՄԵՆԸ | | | | 45,94 |
| | ԸՆԴՀԱՆՈՒՐ ԷԼԵՄԵՆՏՆԵՐԻ ՀԱՄԱՐ-ԱՄՐԱՆ | | | | 231,65 |

## Ե/Բ ՍՅՈՒՆԵՐԻ ՄԱՍՆԱԳԻՐ ՄԵԿ ԷԼԵՄԵՆՏԻ ՀԱՄԱՐ

| N | ԷՍՔԻԶ | ՔԱՆԱԿԸ ՄԱՍՆԱԳԻՐ | ԸՆԴ. ԵՐԿ. Մ | ՔԱՇԸ ԿԳ | |
|---|---|---|---|---|---|
| | | | | ՄԻԱՎՈՐԻ ՀԱՄԱՐ | ԸՆԴ. |
| | Ե/Բ ՍՅՈՒՆ Ս-1 ՀԱՏ-8 | | | | |
| 11 | ԱՄՐԱՆ Φ 18 A 500c | 4 | 2.95 | 2 | 23,60 |
| 12 | ԱՄՐԱԼԱՐ Φ 8 Ac I | 14 | 1,55 | 0,395 | 8,58 |
| | ԲԵՏՈՆ Բ20-0.6 Մ³ | | | | |
| | ԸՆԴԱՄԵՆԸ | | | | 32,18 |
| | Ե/Բ ՍՅՈՒՆ Ս-2 ՀԱՏ-5 | | | | |
| 13 | ԱՄՐԱՆ Φ 18 A 500c | 4 | 2.70 | 2 | 21,6 |
| 14 | ԱՄՐԱԼԱՐ Φ 8 Ac I | 13 | 1,55 | 0,395 | 7,96 |
| | ԲԵՏՈՆ Բ15-0.6 Մ³ | | | | |
| | ԸՆԴԱՄԵՆԸ | | | | 29,56 |
| | Ե/Բ ՍՅՈՒՆ Ս-3 ՀԱՏ-2 | | | | |
| 15 | ԱՄՐԱՆ Φ 18 A 500c | 4 | 2.70 | 2 | 21,6 |
| 16 | ԱՄՐԱԼԱՐ Φ Ac I | 13 | 1,55 | 0.395 | 7,96 |
| | ԲԵՏՈՆ Բ20-0.45 Մ³ | | | | |
| | ԸՆԴԱՄԵՆԸ | | | | 29,56 |
| | ԸՆԴՀԱՆՈՒՐ-ԱՄՐԱՆ | | | | 464,36 |

| | | | | |
|---|---|---|---|---|
| ՏՆՕՐԵՆ | Ա. ԹԵՎԱՏՐՈՍՅԱՆ | | | Վարչական շենքի կառուցում |
| Ն. Գ. Ճ. | Վ. ԳՐԻԳՈՐՅԱՆ | | | |
| ԿՈՆՍՏՐՈՒԿՏՈՐ | Մ. ԳՐԻԳՈՐՅԱՆ | | | Ե/Բ ՄԱՍՆԱԳԻՐ |
| Ն. Ճ. | Ն. ԲԱԲԱՅԱՆ | | | |
| ԿՈՆՍՏՐՈՒԿՏՈՐ | Ա. ԹԵՎԱՏՐՈՍՅԱՆ | | | |

| ՓՈՒԼ | ԹԵՐԹ | ԹԵՐԹ |
|---|---|---|
| ԱՆ | 15 | 38 |

<< Ռազ - Բիլդինգ >>
ՍՊԸ
ԼԻՑ. N 14944

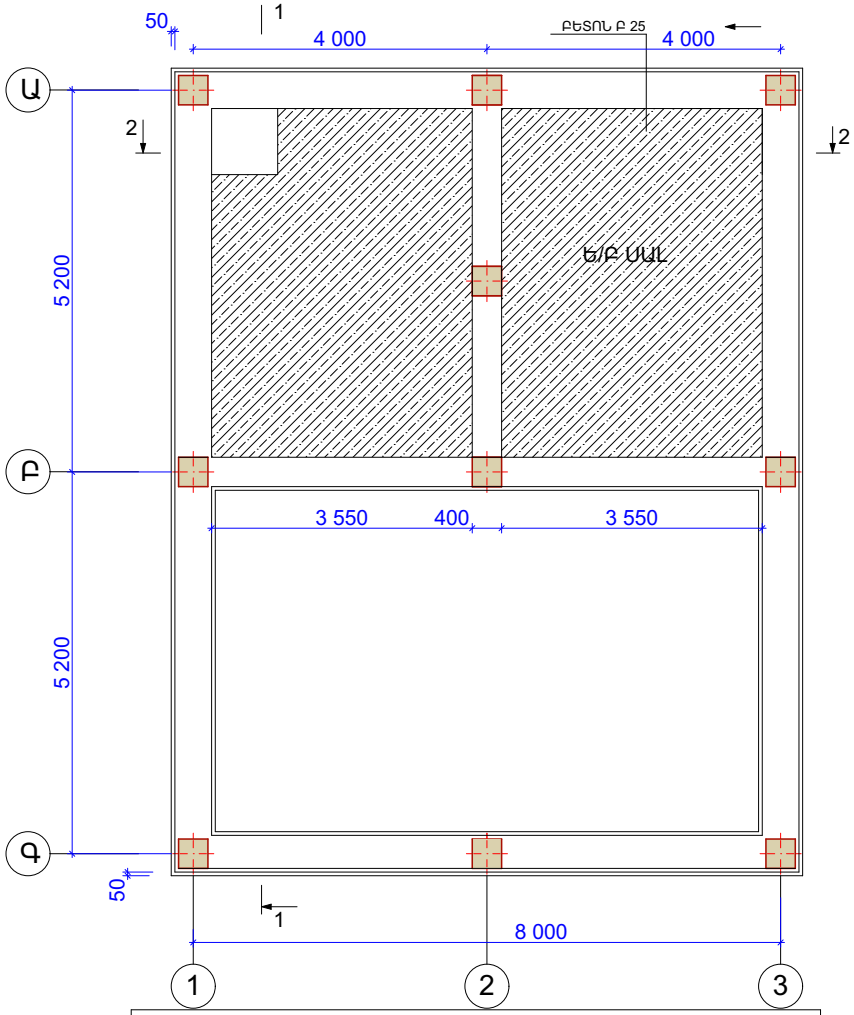


## Ե/Բ ԾԱԾԿ Մ 1:70

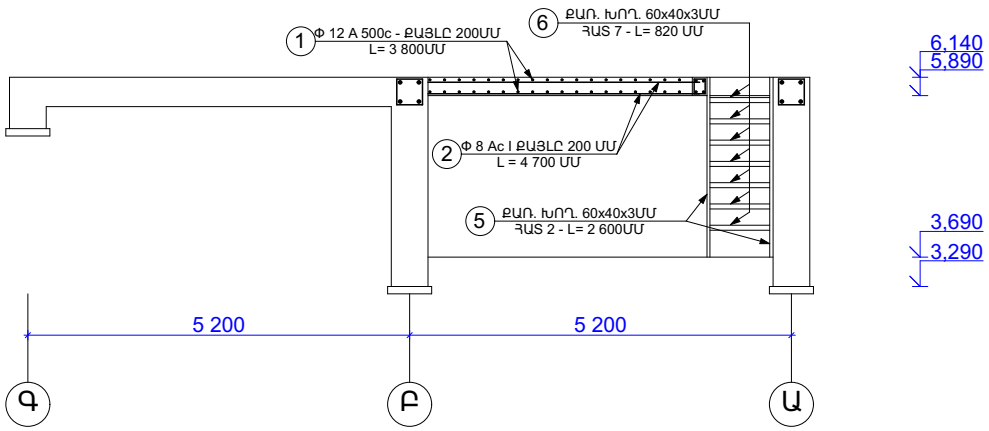


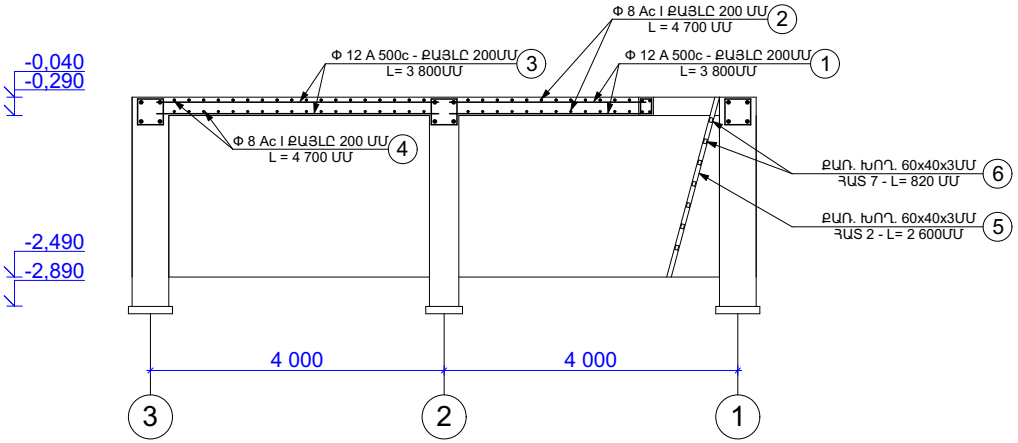


### ՄՈՆՈԼԻՏ Ե/Բ ԾԱԾԿԻ ՍԱԼԻ ՄԱՍՆԱԳԻՐ

| N | ԷՍՔԻԶ | ՔԱՆԱԿԸ ՄԱՍՆԱԳԻՐ | ԸՆԴ. ԵՐԿ. Մ | ՔԱՇԸ ԿԳ | |
|---|---|---|---|---|---|
| | | | | ՄԻԱՎՈՐԻ ՀԱՄԱՐ | ԸՆԴ. |
| 1 | ԱՄՐԱՆ Φ 12 A 500c | 48 | 3,8 | 0,888 | 162 |
| 2 | ԱՄՐԱՎԱՐ Φ 8 Ac I | 36 | 4,7 | 0,395 | 67 |
| 3 | ԱՄՐԱՆ Φ 12 A 500c | 48 | 3,8 | 0,888 | 162 |
| 4 | ԱՄՐԱՎԱՐ Φ 8 Ac I | 36 | 4,7 | 0,395 | 67 |
| | ԲԵՏՈՆ Բ 25-8,11 Մ³ | | | | |
| | ԸՆԴԱՄԵՆԸ | | | | 458 |
| | ՄԵՏԱՂԱԿԱՆ ԱՍՏԻՃԱՆԻ ՄԱՍՆԱԳԻՐ | | | | |
| 5 | ՔԱՌ, ԽՈՂ, 60x40x3ՄՄ | 2 | 2,6 | 4,44 | 23,10 |
| 6 | ՔԱՌ, ԽՈՂ, 60x40x3ՄՄ | 7 | 0,82 | 4,44 | 25,50 |
| | ԱԼՅՈՒՄԻՆԵ ՄՏՈՑ 0,9x0.9 Մ /ՀԱՏ/ | | | | 1 |
| | ԸՆԴԱՄԵՆԸ | | | | 48,60 |

| | | | | |
|---|---|---|---|---|
| ՏՆՕՐԵՆ | Ա. ԹԵՎԱՏՐՈՍՅԱՆ | | | Վարչական շենքի կառուցում |
| Ն. Գ. Ճ. | Վ. ԳՐԻԳՈՐՅԱՆ | | | |
| ԿՈՆՍՏՐՈՒԿՏՈՐ | Մ. ԳՐԻԳՈՐՅԱՆ | | | Ե/Բ ԾԱԾԿ |
| Ն. Ճ. | Ն. ԲԱԲԱՅԱՆ | | | |
| ԿՈՆՍՏՐՈՒԿՏՈՐ | Ա. ԹԵՎԱՏՐՈՍՅԱՆ | | | |

| ՓՈՒԼ | ԹԵՐԹ | ԹԵՐԹ |
|---|---|---|
| ԱՆ | 16 | 38 |

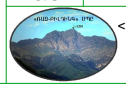

<< Ռազ - Բիլդինգ >>
ՍՊԸ
ԼԻՑ. N 14944

# ՏԱՆԻՔԻ ՀԱՏԱԿԱԳԻԾ Մ 1:70

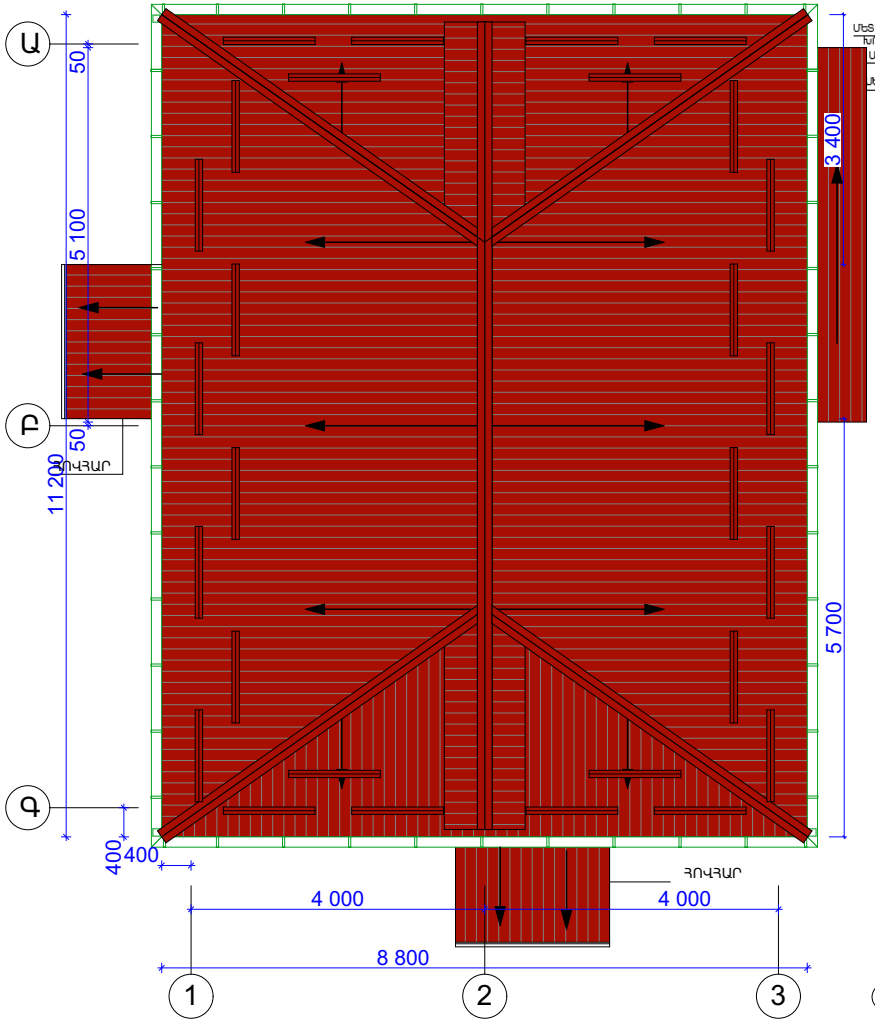


ՀԱՆԳՈՒՅՑ 1 Մ 1:25

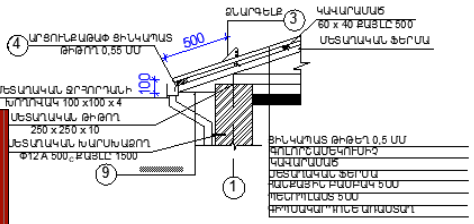


ՀԱՆԳՈՒՅՑ - 2 Մ 1:25

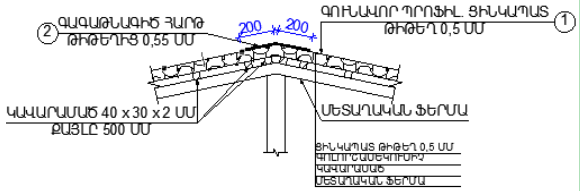


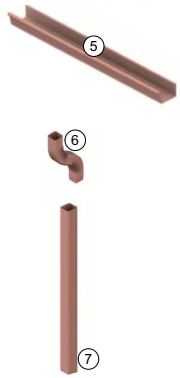


## ՏԱՆԻՔԻ ՄԱՍՆԱԳԻՐ

| N | ԱՇԽԱՏԱՆՔԻ ԱՆՎԱՆՈՒՄԸ | Չ/Մ | ԾԱՎԱԼ |
|---|---|---|---|
| 1 | ԳՈՒՆԱՎՈՐ ՊՐՈՖԻԼԱՎՈՐ ՑԻՆԿԱՊԱՏ ԹԻԹԵՂ 0,5 ՄՄ | Մ² | 104,19 |
| 2 | ԳԱԳԱԹՆԱԳԾԻ ՀԱՐԹ ԹԻԹԵՂ 0,55 ՄՄ | Մ² | 11.53 |
| 3 | ԶՆԱՐԳԵԼԷ | Մ² | 11,53 |
| 4 | ԱՐՑՈՒԼՔԱԹԱՓ ԳՈՒՆԱՎՈՐ ՑԻՆԿԱՊԱՏ ԹԻԹԵՂԻՑ 0,55 ՄՄ | Մ² | 16.4 |
| 5 | ԿԱԽՈՎԻ ՃՈՌ ԳՈՒՆԱՎՈՐ ՑԻՆԿԱՊԱՏ ԹԻԹԵՂԻՑ 0,55 ՄՄ | Մ | 40 |
| 6 | ԾՈՒՆԿ ԳՈՒՆԱՎՈՐ ՑԻՆԿԱՊԱՏ ԹԻԹԵՂԻՑ 0,55 ՄՄ | ՀԱՏ | 3 |
| 7 | ԶՐՀՈՐԴԱՆ ԳՈՒՆԱՎՈՐ ՑԻՆԿԱՊԱՏ ԹԻԹԵՂԻՑ 0,55 ՄՄ | Մ | 7.5 |
| 8 | ԶԱԳԱՐ ԳՈՒՆԱՎՈՐ ՑԻՆԿԱՊԱՏ ԹԻԹԵՂԻՑ 0,55 ՄՄ | ՀԱՏ | 3 |
| 9 | ԱԼԻԿԱԲՈՆԴ | Մ² | 7,84 |
| 10 | ԶՐԱՄԵԿՈՒՍԻՉ | Մ² | 104,9 |
| 11 | ՀԱՆՔԱՅԻՆ ԲԱՆԲԱԿ 5 ՄՄ | Մ² | 98,56 |
| 12 | ՊԵՆՈՊԼԱՍՏ 5 ՄՄ | Մ² | 98,56 |
| 13 | □ ՔԱՌ, ԽՈՂ, 60 x 40 x 3 ՄՄ | Մ | 9,0 |
| 14 | □ ՔԱՌ, ԽՈՂ, 40 x 40 x 3 ՄՄ | Մ | 6,12 |
| 15 | □ ՔԱՌ, ԽՈՂ, 60 x 40 x 3 ՄՄ | Մ | 6,2 |
| 16 | □ ՔԱՌ, ԽՈՂ, 40 x 40 x 3 ՄՄ | Մ | 8,20 |
| 17 | □ ՔԱՌ, ԽՈՂ, 60 x 40 x 3 ՄՄ | Մ | 3,04 |
| 18 | ՕԴԱՊՈԽՈՒԹՅԱՆ ՊԱՏՈՒՀԱՆ - ՓԱՅՏԵ | Մ² | 0,64 |

ՕԴԱՓՈԽՈՒԹՅԱՆ ՊԱՏՈՒՀԱՆ ՀԱՏ 2

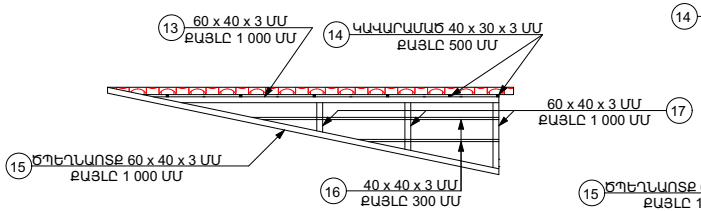


ՕԴԱՓՈԽՈՒԹՅԱՆ ՊԱՏՈՒՀԱՆ ՀԱՏ 2

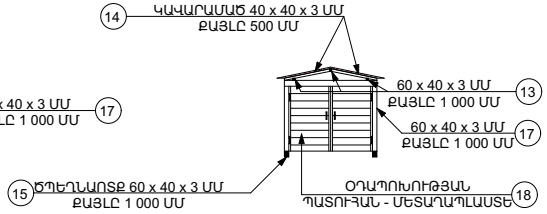


| | | | | |
|---|---|---|---|---|
| ՏՆՕՐԵՆ | Ա. ԹԵՎԱՏՐՈՍՅԱՆ | | | Վարչական շենքի կառուցում |
| Ն. Գ. Ճ. | Վ. ԳՐԻԳՈՐՅԱՆ | | | |
| ԿՈՆՍՏՐՈՒԿՏՈՐ | Մ. ԳՐԻԳՈՐՅԱՆ | | | ՏԱՆԻՔԻ ՀԱՏԱԿԱԳԻԾ |
| Ն. Ճ. | Ն. ԲԱԲԱՅԱՆ | | | |
| ԿՈՆՍՏՐՈՒԿՏՈՐ | Ա. ԹԵՎԱՏՐՈՍՅԱՆ | | | |

| ՓՈՒԼ | ԹԵՐԹ | ԹԵՐԹ |
|---|---|---|
| ԱՆ | 17 | 38 |

<< Ռազ - Բիլդինգ >>
ՍՊԸ
ԼԻՑ. N 14944

## ՏԱՆԻՔԻ ՀԻՄՆԱԿՄԱԽՔ Մ 1:70

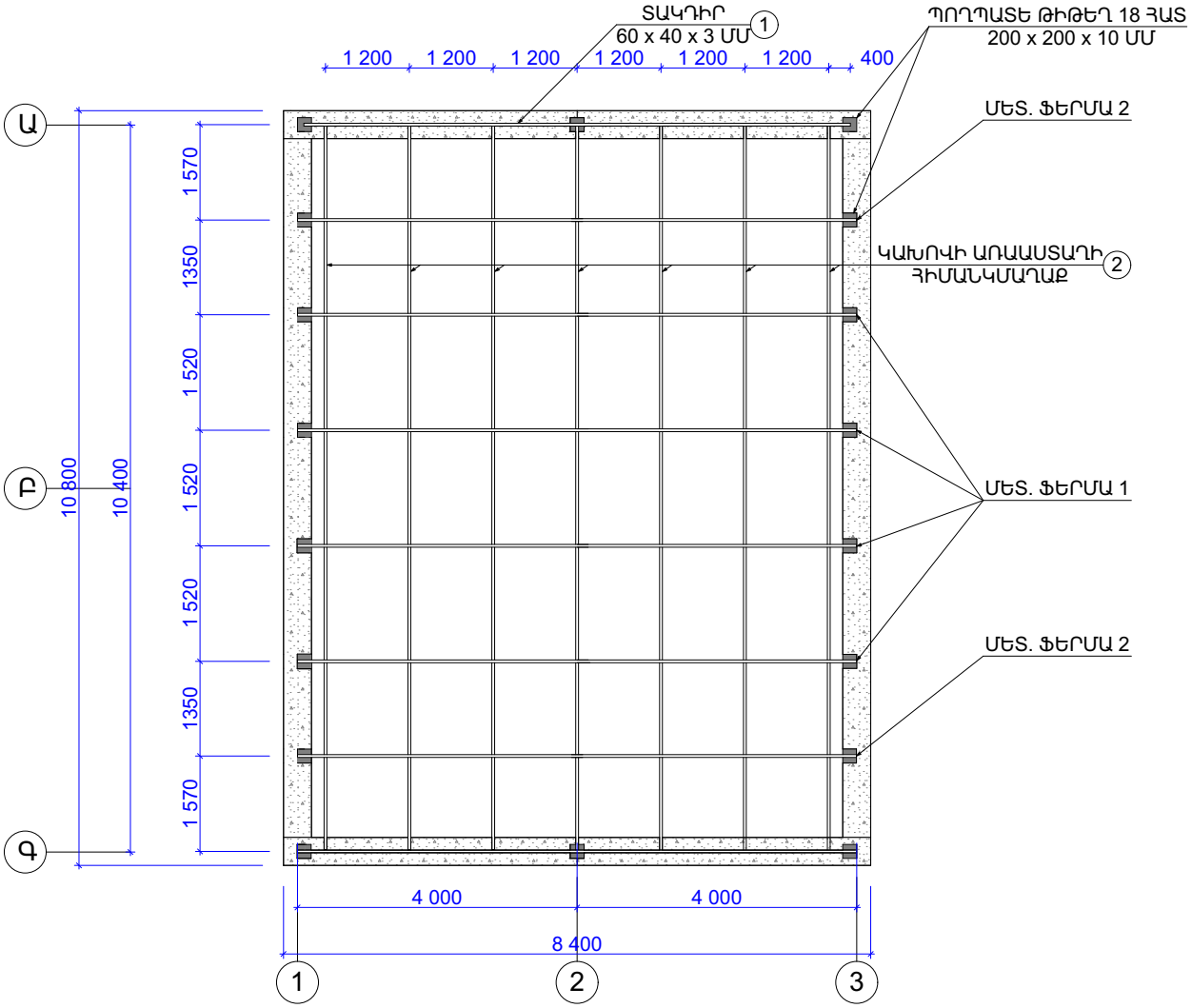


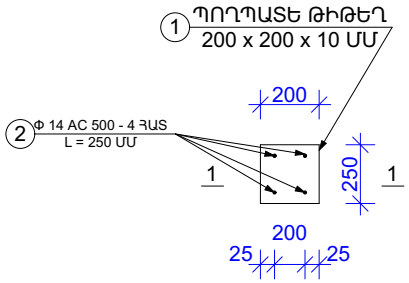


ԸՍՏ 1 - 1

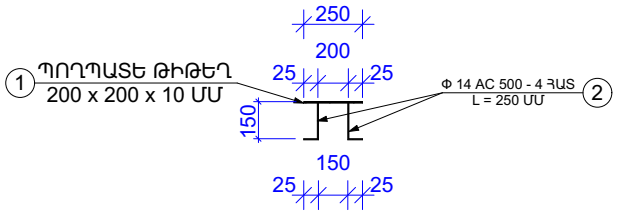


### ՆԵՐԴԻՐ ԷԼԵՄԵՆՏՆԵՐԻ ՄԱՍՆԱԳԻՐ

| N | ԷՍՔԻԶ | ՄԱՍՆԱԳԻՐ ՔԱՆԱԿԸ | ԸՆԴ. ԵՐԿ. Մ | ՔԱՇԸ ԿԳ | |
|---|---|---|---|---|---|
| | | | | ՄԵԿ ԷԼԵՄԵՆՏԻ ՔԱՇԸ | ԸՆԴ. |
| 1 | ՊՈՂՊԱՏԵ ԹԻԹԵՂ 200 x 200 x 10 ՄՄ | 18 | | 3,14 | 56,52 |
| 2 | ԱՄՐԱՆ Φ 14 A 500c | 72 | 0,25 | 1.21 | 21.80 |
| | ԸՆԴԱՄԵՆԸ | | | | 78,30 |

### ԿԱԽՈՎԻ ԱՌԱՍՏԱՂԻ ՀԻՄՆԱԿՄԱԽՔԻ ՄԱՍՆԱԳԻՐ

| N | ԷՍՔԻԶ | ՄԱՍՆԱԳԻՐ ՔԱՆԱԿԸ | ԸՆԴ. ԵՐԿ. Մ | ՔԱՇԸ ԿԳ | |
|---|---|---|---|---|---|
| | | | | ՄԻԱՎՈՐԻ ՀԱՄԱՐ | ԸՆԴ. |
| 1 | ՏԱԿԴԻՐ □ ՔԱՌ.ԽՈՂ. 60 x 40 x 3 ՄՄ | 2 | 8 | 4.44 | 71.10 |
| 2 | □ ՔԱՌ.ԽՈՂ. 40 x 40 x 3 ՄՄ | 7 | 10,4 | 3.36 | 244.65 |
| | ԸՆԴԱՄԵՆԸ | | | | 315.65 |

### ԾԱՆՈԹՈՒԹՅՈՒՆ

- Կառուցումը կատարվում է ՀՇՍՊ-III մասի պահանջներին համապատասխան:
- Բետոնե կոնստրուկցիաների կաղապարամածի տախտակների խոնավությունը պետք է լինի 18 %-ից ոչ պակաս:
- Կաղապարամածների քանդումը կատարել բետոնի 70 % ամրություն ձեռք բերելուց հետո:

| | | | |
|---|---|---|---|
| ՏՆՕՐԵՆ | Ա. ԹԵՎԱՏՐՈՍՅԱՆ | | |
| Ն. Գ. Ճ. | Վ. ԳՐԻԳՈՐՅԱՆ | | |
| ԿՈՆՍՏՐՈՒԿՏՈՐ | Մ. ԳՐԻԳՈՐՅԱՆ | | |
| Ն. Ճ. | Ն. ԲԱԲԱՅԱՆ | | |
| ԿՈՆՍՏՐՈՒԿՏՈՐ | Ա. ԹԵՎԱՏՐՈՍՅԱՆ | | |

Վարչական շենքի կառուցում

ՏԱՆԻՔԻ ԿՈՆՍՏՐՈՒԿՏԱՎՈՐՈՒՄԸ

| ՓՈՒԼ | ԹԵՐԹ | ԹԵՐԹ |
|---|---|---|
| ԱՆ | 18 | 38 |

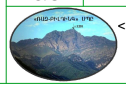

<< Ռազ - Բիլդինգ >>
ՍՊԸ
ԼԻՑ. N 14944

# ՏԱՆԻՔԻ ՄԵՏԱՂԱԿԱՆ ԿԱՌՈՒՑՎԱԾՔ Մ 1:70

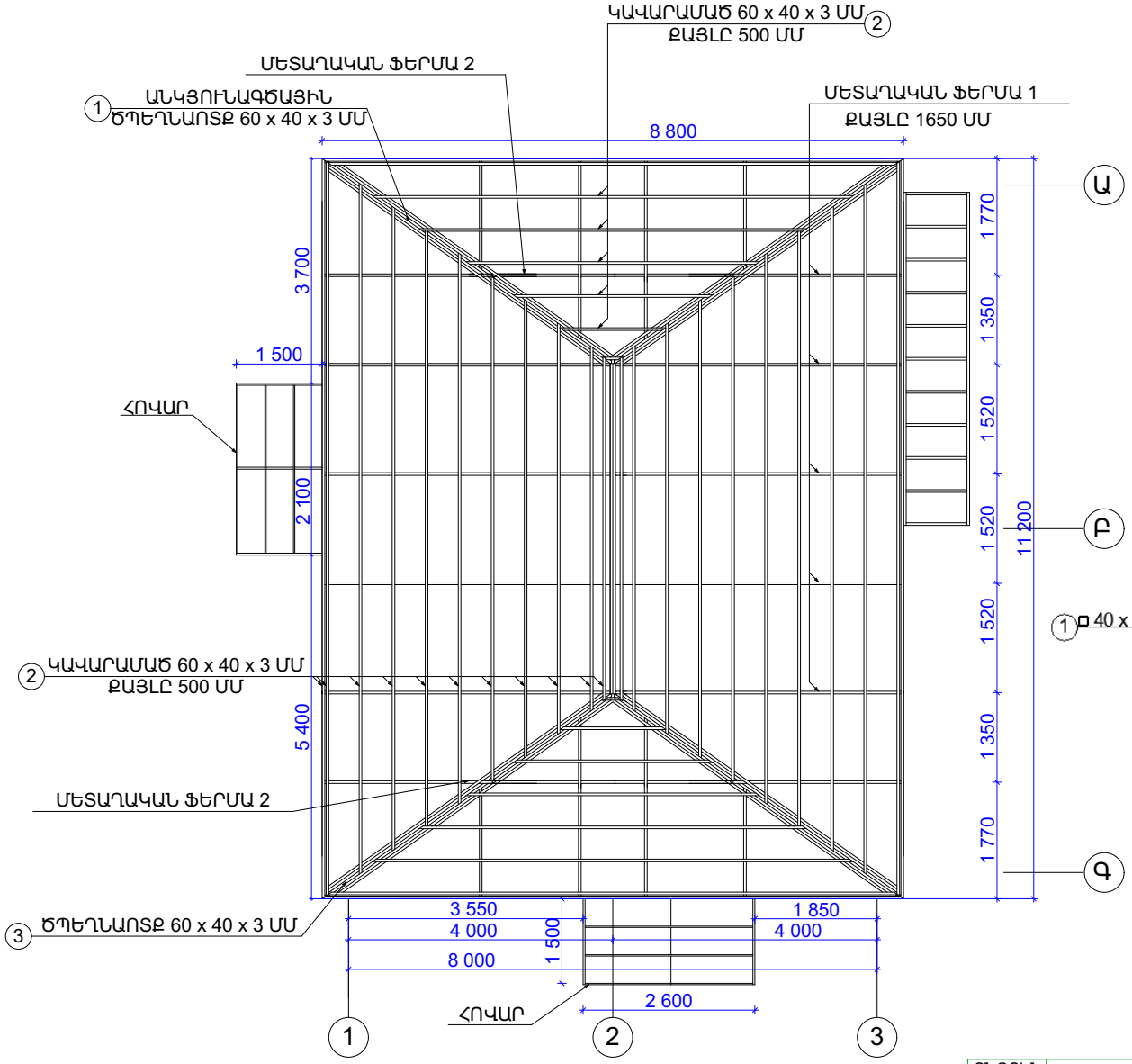


## ՏԱՆԻՔԻ ՄԵՏԱՂԱԿԱՆ ՇԻՆՎԱԾՔՆԵՐԻ ՄԱՍՆԱԳԻՐ

| N | ԷՍՔԻԶ | ՔԱՆԱԿԸ ՄԱՍՆԱԳԻՐ | ԸՆԴ. ԵՐԿ. Մ | ՔԱՇԸ ԿԳ | |
|---|---|---|---|---|---|
| | | | | ՄԻԱՎՈՐԻ ՀԱՄԱՐ | ԸՆԴ. |
| 1 | ԱՆԿՅՈՒՆԱԳԾԱՅԻՆ ԾՊԵՂՆԱՈՏՔ 60 x 40 x 3 ՄՄ | 4 | 5,38 | 4,44 | 95,60 |
| 2 | ԿԱՎԱՐԱՄԱԾ 40 x 40 x 3 ՄՄ | | 272,8 | 3,36 | 915,94 |
| 3 | ԾՊԵՂՆԱՈՏՔ 60 x 40 x 3 ՄՄ | 2 | 3,1 | 4.44 | 27.6 |
| ԸՆԴԱՄԵՆԸ | | | | | 1039,14 |

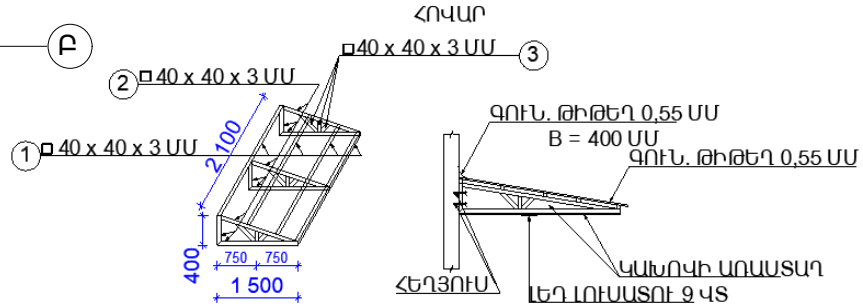


## ՀՈՎԱՐԻ ՄԵՏԱՂԱԿԱՆ ՇԻՆՎԱԾՔՆԵՐԻ ՄԱՍՆԱԳԻՐ 1 ԷԼ, ՀԱՄԱՐ

| N | ԷՍՔԻԶ | ՔԱՆԱԿԸ ՄԱՍՆԱԳԻՐ | ԸՆԴ. ԵՐԿ. Մ | ՔԱՇԸ ԿԳ | |
|---|---|---|---|---|---|
| | | | | ՄԻԱՎՈՐԻ ՀԱՄԱՐ | ԸՆԴ. |
| 1 | 40 x 40 x 3 ՄՄ | 4 | 2.1 | 3,36 | 34,95 |
| 2 | 40 x 40 x 3 ՄՄ | | 10.7 | 3,36 | 36.00 |
| 3 | 40 x 40 x 3 ՄՄ | | 2.1 | 3,36 | 7.10 |
| ԸՆԴԱՄԵՆԸ | | | | | 79.45 |
| ԸՆԴՀԱՆՈՒՐ | | | | | 158,9 |

## ԾԱՆՈԹՈՒԹՅՈՒՆ

- Կառուցումը կատարվում է СНиП-III մասի պահանջներին համապատասխան:
- Եռակցումը կատարել Э-42 էլեկտրոդով:
- Մետաղական կոնստրուկցիաները ներկել հակակորոզիուն ներկով:

| | | |
|---|---|---|
| ՏՆՕՐԵՆ | Ա. ԹԵՎԱՏՐՈՍՅԱՆ | |
| Ն. Գ. Ճ. | Վ. ԳՐԻԳՈՐՅԱՆ | |
| ԿՈՆՍՏՐՈՒԿՏՈՐ | Մ. ԳՐԻԳՈՐՅԱՆ | |
| Ն. Ճ. | Ն. ԲԱԲԱՅԱՆ | |
| ԿՈՆՍՏՐՈՒԿՏՈՐ | Ա. ԹԵՎԱՏՐՈՍՅԱՆ | |

Վարչական շենքի կառուցում

ՏԱՆԻՔԻ ՄԵՏԱՂԱԿԱՆ ԿԱՌՈՒՑՎԱԾՔ

| ՓՈՒԼ | ԹԵՐԹ | ԹԵՐԹ |
|---|---|---|
| ԱՆ | 19 | 38 |


<< Ռազ - Բիլդինգ >> ՍՊԸ
ԼԻՑ. N 14944

## ՄԵՏԱՂԱԿԱՆ ՖԵՐՄԱ 1 Մ 1:70

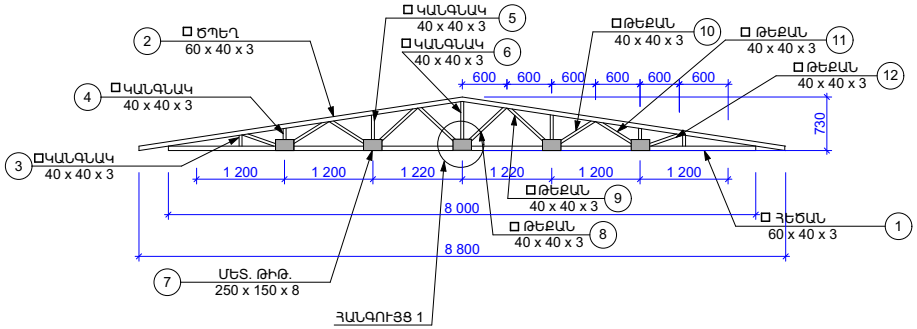


## ՄԵՏԱՂԱԿԱՆ ՖԵՐՄԱ 2 Մ 1:70

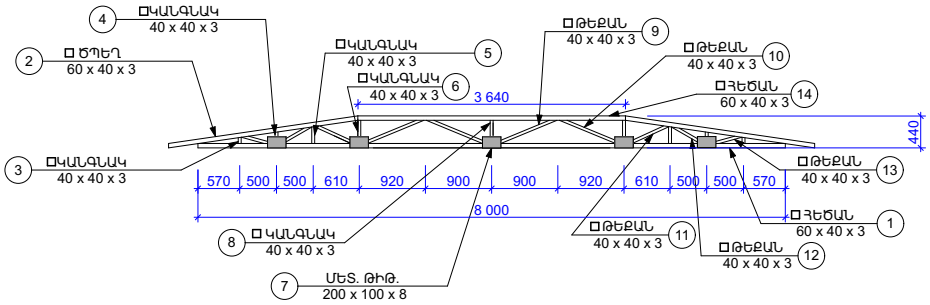


## ՀԱՆԳՈՒՅՑ 1

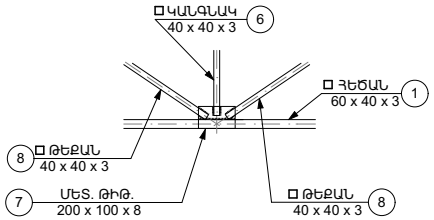


## ՄԵՏԱՂԱԿԱՆ ՇԻՆՎԱԾՔՆԵՐԻ ՄԱՍՆԱԳԻՐ ՖԵՐՄԱ 1 ՀԱՄԱՐ - ՀԱՏ 4

| N | ԷՍՔԻԶ | ՄԱՍՆԱԳԻՐ ՔԱՆԱԿԸ | ԸՆԴ. ԵՐԿ. Մ | ՔԱՇԸ ԿԳ | |
|---|---|---|---|---|---|
| | | | | ՄԻԱՎՈՐԻ ՀԱՄԱՐ | ԸՆԴ. |
| 1 | ◻ՀԵԾԱՆ 60 x 40 x 3 | 1 | 8 | 4,44 | 35,52 |
| 2 | ◻ԾՊԵՂ 60 x 40 x 3 | 2 | 4,46 | 4,44 | 39,61 |
| 3 | ◻ԿԱՆԳՆԱԿ 40 x 40 x 3 | 2 | 0,15 | 3,36 | 1,01 |
| 4 | ◻ԿԱՆԳՆԱԿ 40 x 40 x 3 | 2 | 0.25 | 3,36 | 1,68 |
| 5 | ◻ԿԱՆԳՆԱԿ 40 x 40 x 3 | 2 | 0,43 | 3,36 | 2,90 |
| 6 | ◻ԿԱՆԳՆԱԿ 40 x 40 x 3 | 1 | 0,61 | 3,36 | 2,10 |
| 7 | –ՄԵՏ. ԹԻԹ. 200 x 100 x 5 | 5 | | 1,26 | 6,3 |
| 8 | ◻ԹԵՔԱՆ 40 x 40 x 3 | 2 | 0,77 | 3,36 | 5,15 |
| 9 | ◻ԹԵՔԱՆ 40 x 40 x 3 | 2 | 0,79 | 3,36 | 5,40 |
| 10 | ◻ԹԵՔԱՆ 40 x 40 x 3 | 2 | 0,65 | 3,36 | 4,50 |
| 11 | ◻ԹԵՔԱՆ 40 x 40 x 3 | 2 | 0,67 | 3,36 | 4,60 |
| 12 | ◻ԹԵՔԱՆ 40 x 40 x 3 | 2 | 0,56 | 3,36 | 3,80 |
| ԸՆԴԱՄԵՆԸ | | | | | 112,57 |
| ԸՆԴՀԱՆՈՒՐ 4 ՀԱՏԻ ՀԱՄԱՐ | | | | | 450,28 |

## ՄԵՏԱՂԱԿԱՆ ՇԻՆՎԱԾՔՆԵՐԻ ՄԱՍՆԱԳԻՐ ՖԵՐՄԱ 2 ՀԱՄԱՐ - ՀԱՏ 2

| N | ԷՍՔԻԶ | ՄԱՍՆԱԳԻՐ ՔԱՆԱԿԸ | ԸՆԴ. ԵՐԿ. Մ | ՔԱՇԸ ԿԳ | |
|---|---|---|---|---|---|
| | | | | ՄԻԱՎՈՐԻ ՀԱՄԱՐ | ԸՆԴ. |
| 1 | ◻ՀԵԾԱՆ 60 x 40 x 3 | 1 | 8 | 4,44 | 35,52 |
| 2 | ◻ԾՊԵՂ 60 x 40 x 3 | 2 | 2,65 | 4,44 | 23,60 |
| 3 | ◻ԿԱՆԳՆԱԿ 40 x 40 x 3 | 2 | 0,09 | 3,36 | 0,58 |
| 4 | ◻ԿԱՆԳՆԱԿ 40 x 40 x 3 | 2 | 0,16 | 3,36 | 1,10 |
| 5 | ◻ԿԱՆԳՆԱԿ 40 x 40 x 3 | 2 | 0,23 | 3,36 | 1,55 |
| 6 | ◻ԿԱՆԳՆԱԿ 40 x 40 x 3 | 2 | 0,32 | 3,36 | 2,20 |
| 7 | –ՄԵՏ. ԹԻԹ. 200 x 100 x 5 | 5 | | 1,26 | 6,30 |
| 8 | ◻ԿԱՆԳՆԱԿ 40 x 40 x 3 | 2 | 0.32 | 3,36 | 2,20 |
| 9 | ◻ԹԵՔԱՆ 40 x 40 x 3 | 2 | 0,93 | 3,36 | 6,25 |
| 10 | ◻ԹԵՔԱՆ 40 x 40 x 3 | 2 | 0,93 | 3,36 | 6,25 |
| 11 | ◻ԹԵՔԱՆ 40 x 40 x 3 | 2 | 0,63 | 3,36 | 4,24 |
| 12 | ◻ԹԵՔԱՆ 40 x 40 x 3 | 2 | 0,52 | 3,36 | 3,50 |
| 13 | ◻ԹԵՔԱՆ 40 x 40 x 3 | 2 | 0,47 | 3,36 | 3,20 |
| 14 | ◻ՀԵԾԱՆ 60 x 40 x 3 | 1 | 3,64 | 4,44 | 3,50 |
| ԸՆԴԱՄԵՆԸ | | | | | 99,99 |
| ԸՆԴՀԱՆՈՒՐ 2 ՀԱՏԻ ՀԱՄԱՐ | | | | | 199,98 |

## ԾԱՆՈԹՈՒԹՅՈՒՆ

- Կառուցումը կատարվում է ՀՈՒՊ-III մասի պահանջներին համապատասխան:
- Եռակցումը կատարել Э-42 էլեկտրոդով:
- Մետաղական կոնստրուկցիաները ներկել հակակոռոզիուն ներկով:

| | | | | |
|---|---|---|---|---|
| ՏՆՕՐԵՆ | Ա. ԹԵՎԱՏՐՈՍՅԱՆ | | | Վարչական շենքի կառուցում |
| Ն. Գ. Ճ. | Վ. ԳՐԻԳՈՐՅԱՆ | | | |
| ԿՈՆՍՏՐՈՒԿՏՈՐ | Մ. ԳՐԻԳՈՐՅԱՆ | | | ՄԵՏԱՂԱԿԱՆ ՖԵՐՄԱ 1<br>ՄԵՏԱՂԱԿԱՆ ՖԵՐՄԱ 2 |
| Ն. Ճ. | Ն. ԲԱԲԱՅԱՆ | | | << Ռազ - Բիլդինգ >> ՍՊԸ<br>ԼԻՑ. N 14944 |
| ԿՈՆՍՏՐՈՒԿՏՈՐ | Ա. ԹԵՎԱՏՐՈՍՅԱՆ | | | |

| ՓՈՒԼ | ԹԵՐԹ | ԹԵՐԹ |
|---|---|---|
| ԱՆ | 20 | 38 |

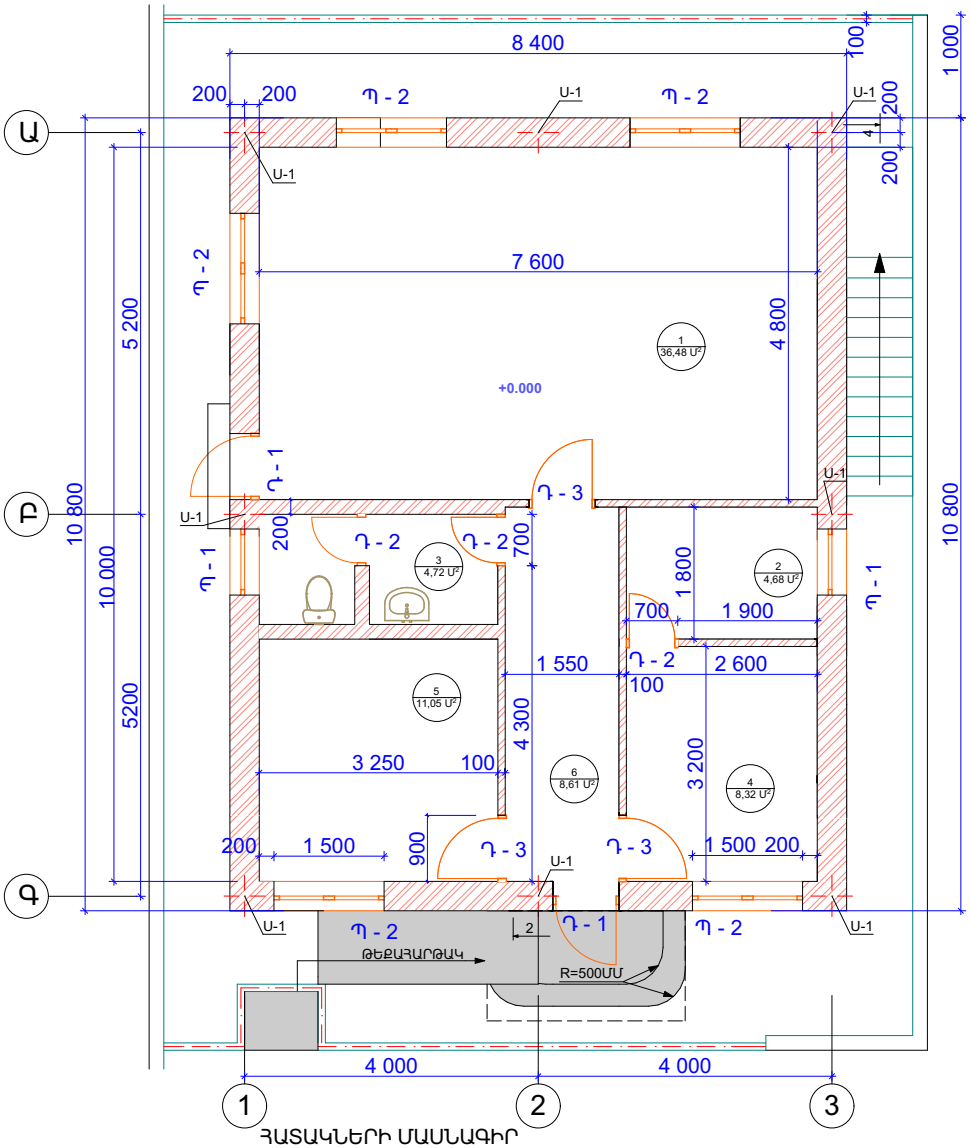


ՀԱՏԱԿՆԵՐԻ ՄԱՍՆԱԳԻՐ

| N | ԱՇԽԱՏԱՆՔԻ ԱՆՎԱՆՈՒՄԸ | Չ/Մ | ԾԱՎԱԼ |
|---|---|---|---|
| 1 | ԽՃԻ ՆԱԽԱՊԱՏՐԱՍՏԱԿԱՆ ՇԵՐՏ - 10 ՍՄ | Մ³ | 6,86 |
| 2 | ԱՄՐԱՆԱՎՈՐՎԱԾ ( Bp 3 - 200 x 200 ՄՄ ) ԲԵՏՈՆԵ ՀԱՏԱԿ Բ 12,5 6 ՍՄ | Մ² | 70,5 |
| 3 | ԻԶՈԳԱՄ ԱՌԱՆՑ ՓԱՅԼԱԹԻԹԵՂԻ | Մ² | 76,0 |
| 4 | Ց/Ա ՀԱՐԹԵՑՆՈՂ ՇԵՐՏ - 3 ՍՄ | Մ² | 105,8 |
| 5 | Պ/ԳՐԱՆԻՏԵ ՀԱՏԱԿ 600 x 600 ՄՄ | Մ² | 45,09 |
| 6 | ԼԱՄԻՆԱԹԵ ՀԱՏԱԿ 8ՄՄ | Մ² | 24,05 |
| 7 | ԿԵՐԱՄԻԿԱԿԱՆ ՍԱԼԻԿԻՑ ՀԱՏԱԿ | Մ² | 4,72 |
| 8 | Պ/ԳՐԱՆԻՏԵ ՇՐԻՇԱԿ | ԳԾՄ | 33,8 |

# ՀԱՏԱԿՆԵՐԻ ՀԱՏԱԿԱԳԻԾ Մ 1:70

### 1 ԴԱՀԼԻՃ

Պ/ԳՐԱՆԻՏԵ ՀԱՏԱԿ 600 x 600 ՄՄ 36,48Մ²

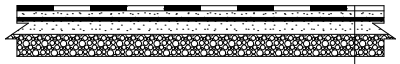

Պ/ԳՐԱՆԻՏԵ ՀԱՏԱԿ
Ց/Ա ՀԱՐԹԵՑՆՈՂ ՇԵՐՏ - 3 ՍՄ
ԻԶՈԳԱՄ ԱՌԱՆՑ ՓԱՅԼԱԹԻԹԵՂԻ
ԱՄՐԱՆԱՎՈՐՎԱԾ ( Bp 3 - 200 x 200 ՄՄ )
ԲԵՏՈՆԵ ՀԱՏԱԿ 6 ՍՄ
ԽՃԻ ՆԱԽԱՊԱՏՐԱՍՏԱԿԱՆ ՇԵՐՏ - 10 ՍՄ

### 4 ԳՈՐԾԱՎԱՐԻ ՍԵՆՅԱԿ

ԼԱՄԻՆԱԹԵ ՀԱՏԱԿ 8,32Մ²

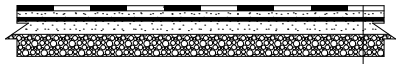

ԼԱՄԻՆԱԹԵ ՀԱՏԱԿ 8ՄՄ
Ց/Ա ՀԱՐԹԵՑՆՈՂ ՇԵՐՏ - 3 ՍՄ
ԻԶՈԳԱՄ ԱՌԱՆՑ ՓԱՅԼԱԹԻԹԵՂԻ
ԱՄՐԱՆԱՎՈՐՎԱԾ ( Bp 3 - 200 x 200 ՄՄ )
ԲԵՏՈՆԵ ՀԱՏԱԿ 6 ՍՄ
ԽՃԻ ՆԱԽԱՊԱՏՐԱՍՏԱԿԱՆ ՇԵՐՏ - 10 ՍՄ

### 2 ԱՐԽԻՎ

ԼԱՄԻՆԱԹԵ ՀԱՏԱԿ 4,68Մ²

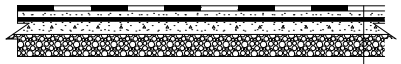

ԼԱՄԻՆԱԹԵ ՀԱՏԱԿ 8 ՄՄ
Ց/Ա ՀԱՐԹԵՑՆՈՂ ՇԵՐՏ - 3 ՍՄ
ԻԶՈԳԱՄ ԱՌԱՆՑ ՓԱՅԼԱԹԻԹԵՂԻ
ԱՄՐԱՆԱՎՈՐՎԱԾ ( Bp 3 - 200 x 200 ՄՄ )
ԲԵՏՈՆԵ ՀԱՏԱԿ 6 ՍՄ
ԽՃԻ ՆԱԽԱՊԱՏՐԱՍՏԱԿԱՆ ՇԵՐՏ - 10 ՍՄ

### 5 ՎԱՐՉԱԿԱՆ ԼԻԱԶՈՐԻ ՍԵՆՅԱԿ

ԼԱՄԻՆԱԹԵ ՀԱՏԱԿ 11,05Մ²

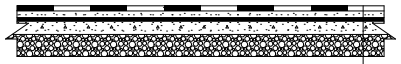

ԼԱՄԻՆԱԹԵ ՀԱՏԱԿ 8 ՄՄ
Ց/Ա ՀԱՐԹԵՑՆՈՂ ՇԵՐՏ - 3 ՍՄ
ԻԶՈԳԱՄ ԱՌԱՆՑ ՓԱՅԼԱԹԻԹԵՂԻ
ԱՄՐԱՆԱՎՈՐՎԱԾ ( Bp 3 - 200 x 200 ՄՄ )
ԲԵՏՈՆԵ ՀԱՏԱԿ 6 ՍՄ
ԽՃԻ ՆԱԽԱՊԱՏՐԱՍՏԱԿԱՆ ՇԵՐՏ - 10 ՍՄ

### 3 ՍԱՆՀԱՆԳՈՒՅՑ

ԿԵՐԱՄԻԿԱԿԱՆ ՍԱԼԻԿԻՑ ՀԱՏԱԿ 4.72 Մ²

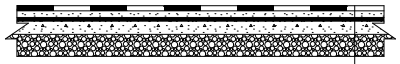

ԿԵՐԱՄԻԿԱԿԱՆ ՍԱԼԻԿԻՑ ՀԱՏԱԿ
Ց/Ա ՀԱՐԹԵՑՆՈՂ ՇԵՐՏ - 3 ՍՄ
ԻԶՈԳԱՄ ԱՌԱՆՑ ՓԱՅԼԱԹԻԹԵՂԻ
ԱՄՐԱՆԱՎՈՐՎԱԾ ( Bp 3 - 200 x 200 ՄՄ )
ԲԵՏՈՆԵ ՀԱՏԱԿ 6 ՍՄ
ԽՃԻ ՆԱԽԱՊԱՏՐԱՍՏԱԿԱՆ ՇԵՐՏ - 10 ՍՄ

### 6 ՄԻԶԱՆՑՔ

Պ/ԳՐԱՆԻՏԵ ՀԱՏԱԿ 600 x 600 ՄՄ 8.61Մ²

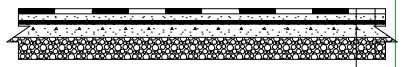

Պ/ԳՐԱՆԻՏԵ ՀԱՏԱԿ
Ց/Ա ՀԱՐԹԵՑՆՈՂ ՇԵՐՏ - 3 ՍՄ
ԻԶՈԳԱՄ ԱՌԱՆՑ ՓԱՅԼԱԹԻԹԵՂԻ
ԱՄՐԱՆԱՎՈՐՎԱԾ ( Bp 3 - 200 x 200 ՄՄ )
ԲԵՏՈՆԵ ՀԱՏԱԿ 6 ՍՄ
ԽՃԻ ՆԱԽԱՊԱՏՐԱՍՏԱԿԱՆ ՇԵՐՏ - 10 ՍՄ

| | | | | |
|---|---|---|---|---|
| ՏՆՕՐԵՆ | Ա. ԹԵՎԱՏՐՈՍՅԱՆ | | | Վարչական շենքի կառուցում |
| Ն. Գ. Ճ. | Վ. ԳՐԻԳՈՐՅԱՆ | | | |
| ԿՈՆՍՏՐՈՒԿՏՈՐ | Մ. ԳՐԻԳՈՐՅԱՆ | | | ՀԱՏԱԿՆԵՐԻ ՀԱՏԱԿԱԳԻԾ |
| Ն. Ճ. | Ն. ԲԱԲԱՅԱՆ | | | |
| ԿՈՆՍՏՐՈՒԿՏՈՐ | Ա. ԹԵՎԱՏՐՈՍՅԱՆ | | | |

| ՓՈՒԼ | ԹԵՐԹ | ԹԵՐԹ |
|---|---|---|
| ԱՆ | 21 | 38 |

<< Ռազ - Բիլդինգ >>
ՍՊԸ
Լից. N 14944

# ԱՐՏԱՔԻՆ ՊԱՏԻ ԱՄՐԱՑՄԱՆ ՍԽԵՄԱ Մ 1:70

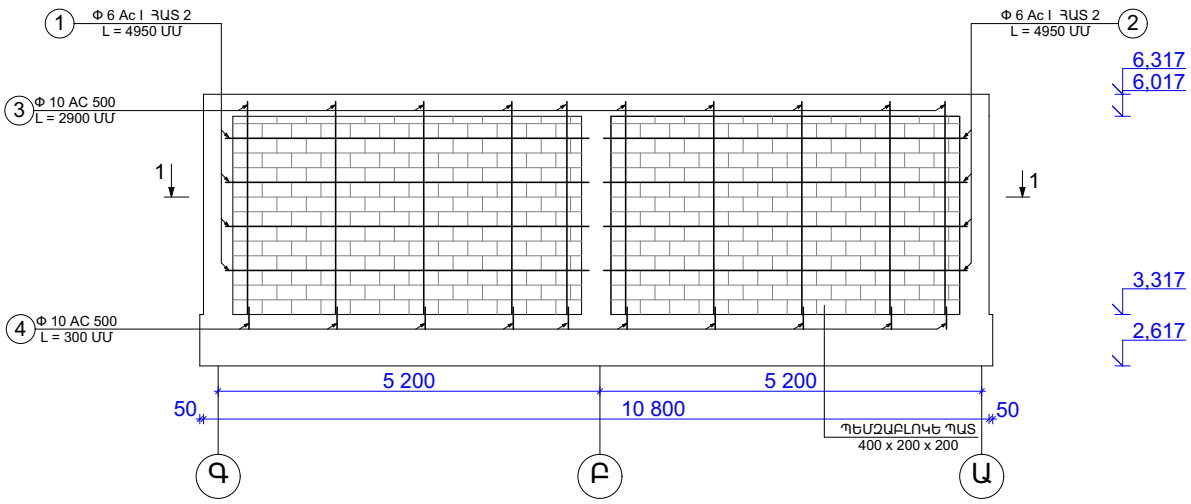


ԸՍ 1-1

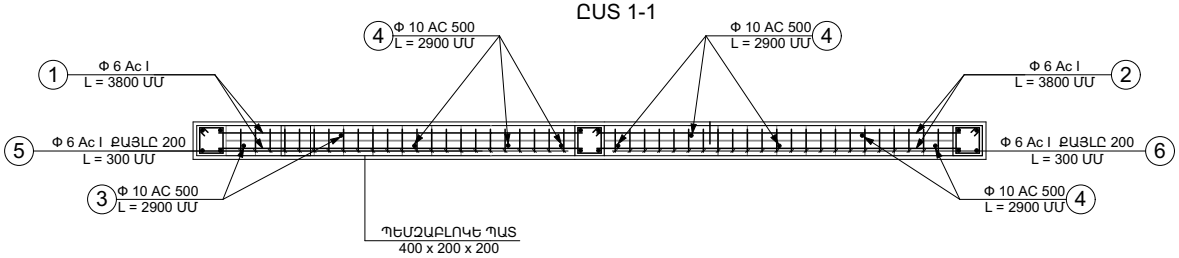


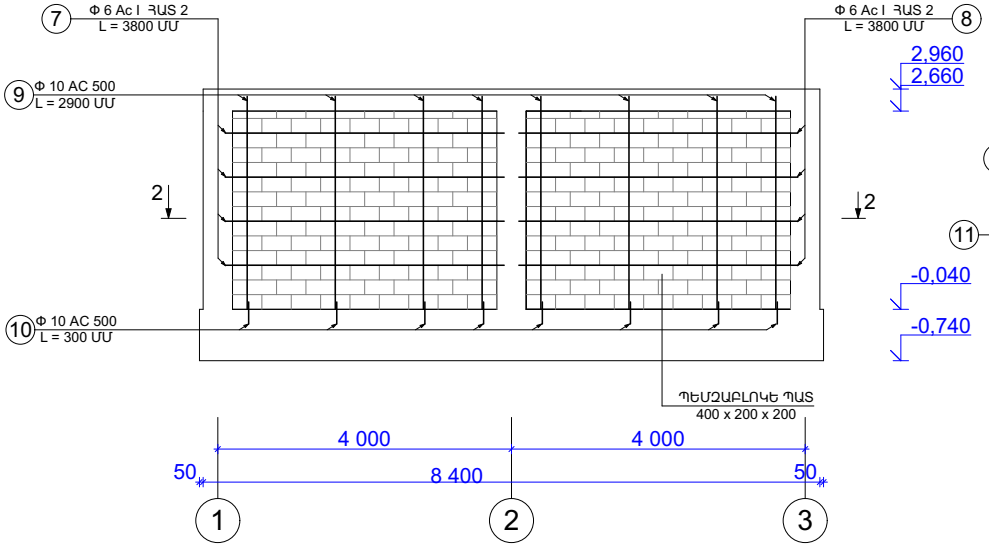


ԸՍ 2-2

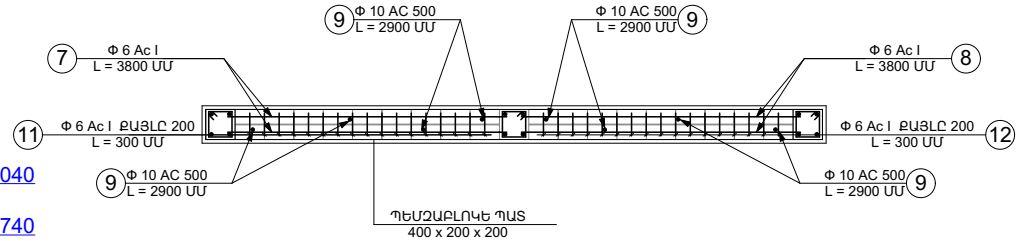


## ԱՐՏԱՔԻՆ ՊԱՏԻ ՄԵՏԱՂԱԿԱՆ ՇԻՆՎԱԾՔՆԵՐԻ ՄԱՍՆԱԳԻՐ 2 ՀԱՏ

| N | ԷՍՔԻԶ | ՔԱՆԱԿԸ ՄԱՍՆԱԳԻՐ | ԸՆԴ. ԵՐԿ. Մ | ՔԱՇԸ ԿԳ | |
|---|---|---|---|---|---|
| | | | | ՄԻԱՎՈՐԻ ՀԱՄԱՐ | ԸՆԴ. |
| 1 | ԱՄՐԱԼԱՐ Φ 6 Ac I | 8 | 4,95 | 0,222 | 9.10 |
| 2 | ԱՄՐԱԼԱՐ Φ 6 Ac I | 8 | 4,95 | 0,222 | 9.10 |
| 3 | ԱՄՐԱՆ Φ 10 AC 500 | 10 | 2,9 | 0,616 | 17.90 |
| 4 | ԱՄՐԱՆ Φ 10 AC 500 | 10 | 0,3 | 0,616 | 1,85 |
| 5 | ԱՄՐԱԼԱՐ Φ 6 Ac I | 23 | 0,3 | 0,222 | 1.54 |
| 6 | ԱՄՐԱԼԱՐ Φ 6 Ac I | 23 | 0,3 | 0,222 | 1.54 |
| 7 | ԱՄՐԱԼԱՐ Φ 6 Ac I | 8 | 3,8 | 0,222 | 6.80 |
| 8 | ԱՄՐԱԼԱՐ Φ 6 Ac I | 8 | 3,8 | 0,222 | 6.80 |
| 9 | ԱՄՐԱՆ Φ 10 AC 500 | 8 | 2,9 | 0,616 | 14.3 |
| 10 | ԱՄՐԱՆ Φ 10 AC 500 | 8 | 0,3 | 0,616 | 1,50 |
| 11 | ԱՄՐԱԼԱՐ Φ 6 Ac I | 17 | 0,3 | 0,222 | 1.15 |
| 12 | ԱՄՐԱԼԱՐ Φ 6 Ac I | 17 | 0,3 | 0,222 | 1.15 |
| ԸՆԴԱՄԵՆԸ | | | | | 72.73 |
| ԸՆԴՀԱՆՈՒՐ ԱՐՏԱՔԻՆ ՊԱՏԻ ՀԱՄԱՐ | | | | | 145,46 |

ՊԵՄՁԱԲԼՈԿ-28,16 $Մ^3$

| | | | |
|---|---|---|---|
| ՏՆՕՐԵՆ | Ա. ԹԵՎԱՏՐՈՍՅԱՆ | | |
| Ն. Գ. Ճ. | Վ. ԳՐԻԳՈՐՅԱՆ | | |
| ԿՈՆՍՏՐՈՒԿՏՈՐ | Մ. ԳՐԻԳՈՐՅԱՆ | | |
| Ն. Ճ. | Ն. ԲԱԲԱՅԱՆ | | |
| ԿՈՆՍՏՐՈՒԿՏՈՐ | Ա. ԹԵՎԱՏՐՈՍՅԱՆ | | |

Վարչական շենքի կառուցում

ԱՐՏԱՔԻՆ ՊԱՏԻ ԱՄՐԱՑՄԱՆ ՍԽԵՄԱ

| ՓՈՒԼ | ԹԵՐԹ | ԹԵՐԹ |
|---|---|---|
| ԱՆ | 22 | 38 |

<< Ռազ - Բիլդինգ >>
ՍՊԸ
ԼԻՑ. N 14944

ՈՒՂՂԱՁԻԳ ԿՏՐՎԱԾՔ

# ՆՈՐ ԿԱՌՈՒՑՎՈՂ ՆԵՐՔԻՆ ՊԱՏԵՐԻ ԱՄՐԱՑՄԱՆ ՍԽԵՄԱ Մ 1:50

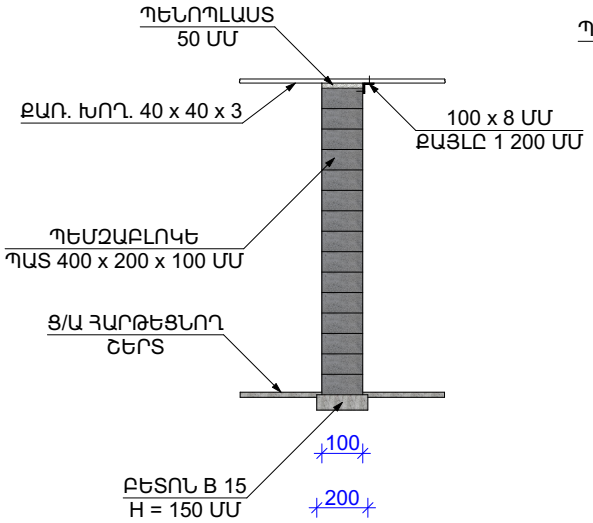


ԸՍՏ 1 - 1

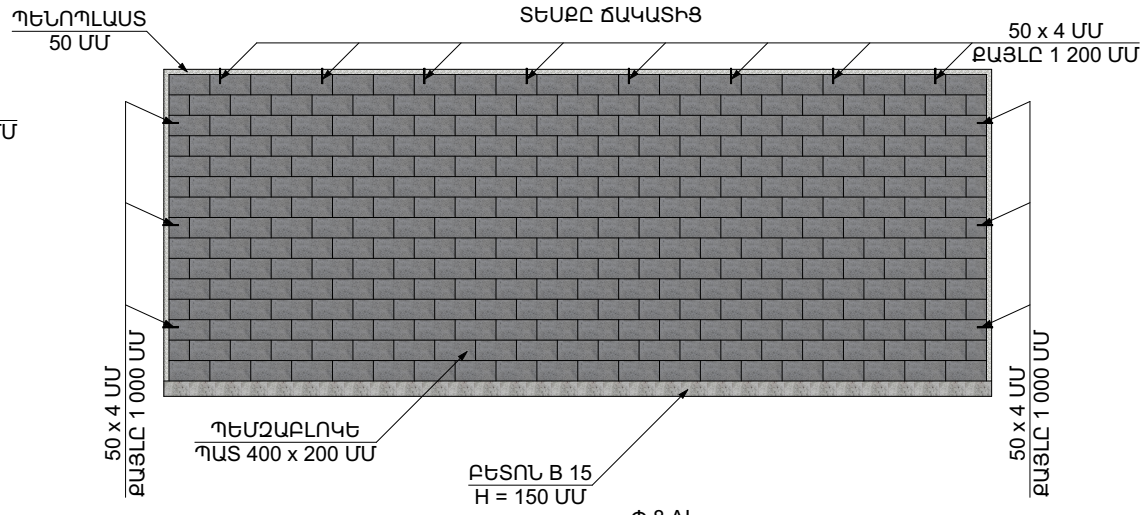


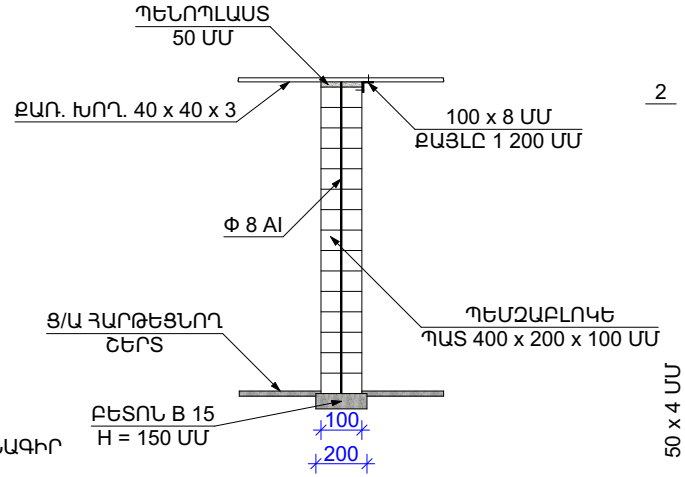


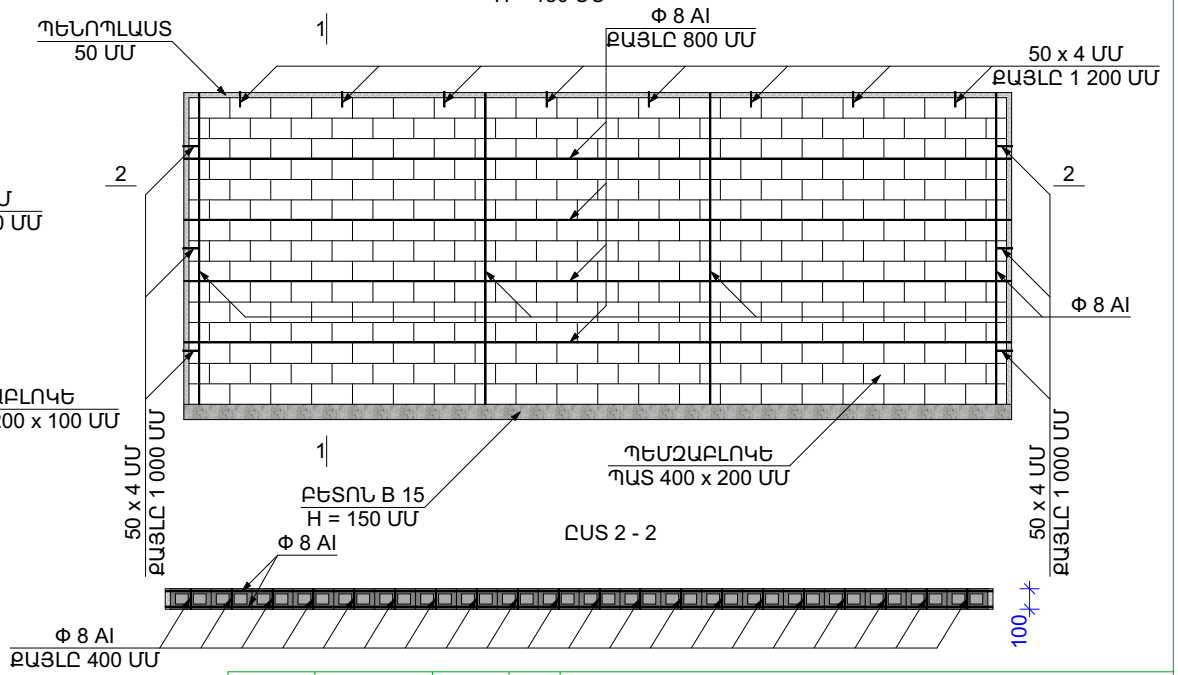


ԸՍՏ 2 - 2

## ՄԻՋՆԱՊԱՏԵՐԻ ՄԱՍՆԱԳԻՐ

| N | ԷՍՔԻԶ | ՔԱՆԱԿԸ ՀԱՄԱՐ | ԸՆԴ. ԵՐԿ. ՄԱՍՆԱԳԻՐ | ՔԱՇԸ ԿԳ | |
|---|---|---|---|---|---|
| | | | | ՄԻԱՎՈՐԻ ՀԱՄԱՐ | ԸՆԴ. |
| 1 | ԱՄՐԱՎԱՐ Φ8 $A_C$ I | 1 | 164 | 0.395 | 65.20 |
| 2 | ԱՆԿՅՈՒՆԱԿ 50x4 | 1 | 5.8 | 12.25 | 72.50 |
| 3 | ՊԵՆՈՊԼԱՍՏ 50 ՄՄ | 1 | 7 $Մ^2$ | | |
| 4 | ԲԵՏՈՆ Բ 15 | 1 | 0,46 $Մ^3$ | | |
| | ԸՆԴԱՄԵՆԸ | | | | 137.7 |

ՊԵՄԶԱԲԼՈԿԵ ՊԱՏ 10 ՍՄ ՀԱՍՏՈՒԹՅԱՄԲ - 38,29 $Մ^2$
ՊԵՄԶԱԲԼՈԿԵ ՊԱՏ 20 ՍՄ ՀԱՍՏՈՒԹՅԱՄԲ - 4,26 $Մ^3$

| | | | |
|---|---|---|---|
| ՏՆՕՐԵՆ | Ա. ԹԵՎԱՏՐՈՍՅԱՆ | | |
| Ն. Գ. Ճ. | Վ. ԳՐԻԳՈՐՅԱՆ | | |
| ԿՈՆՍՏՐՈՒԿՏՈՐ | Մ. ԳՐԻԳՈՐՅԱՆ | | |
| Ն. Ճ. | Տ. ԹԵՎԱՆՅԱՆ | | |
| ԿՈՆՍՏՐՈՒԿՏՈՐ | Ա. ԹԵՎԱՏՐՈՍՅԱՆ | | |

Վարչական շենքի կառուցում

ՆՈՐ ԿԱՌՈՒՑՎՈՂ ՊԱՏԵՐԻ ԱՄՐԱՑՄԱՆ ՍԽԵՄԱ

| ՓՈՒԼ | ԹԵՐԹ | ԹԵՐԹ |
|---|---|---|
| ԱՆ | 23 | 38 |


<< Ռազ - Բիլդինգ >>
ՍՊԸ
ԼԻՑ. N 14944

# ԴՌՆԵՐԻ ԵՎ ՊԱՏՈՒՀԱՆՆԵՐԻ ԱՄՐԱՑՄԱՆ ՍԽԵՄԱ

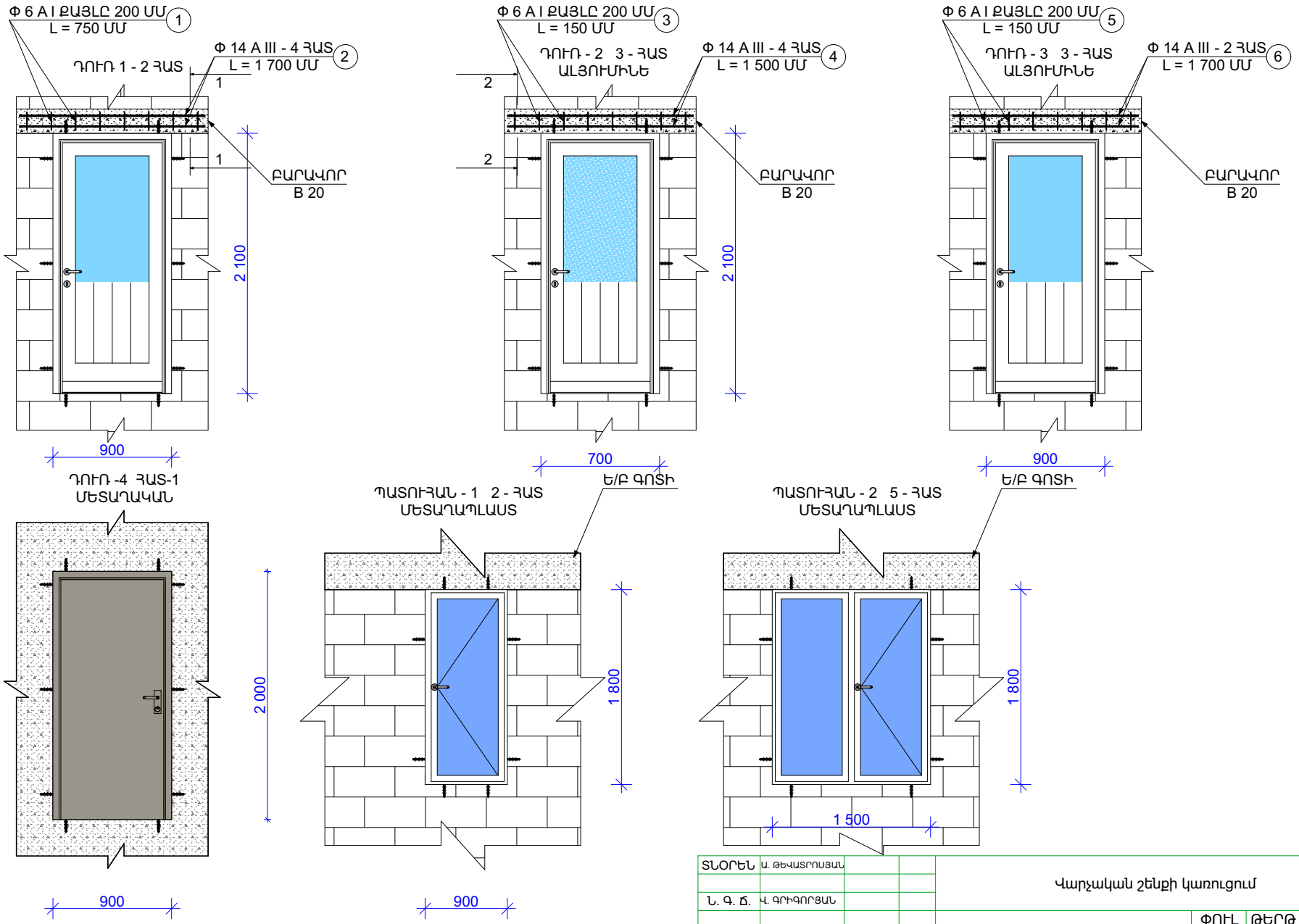


| | | | |
|---|---|---|---|
| ՏՆՕՐԵՆ | Ա. ԹԵՎԱՏՐՈՍՅԱՆ | | |
| | | | |
| Ն. Գ. Ճ. | Վ. ԳՐԻԳՈՐՅԱՆ | | |
| | | | |
| ԿՈՆՍՏՐՈՒԿՏՈՐ | Մ. ԳՐԻԳՈՐՅԱՆ | | |
| | | | |
| Ն. Ճ. | Ն. ԲԱԲԱՅԱՆ | | |
| ԿՈՆՍՏՐՈՒԿՏՈՐ | Ա. ԹԵՎԱՏՐՈՍՅԱՆ | | |

Վարչական շենքի կառուցում

ԴՌՆԵՐԻ ԵՎ ՊԱՏՈՒՀԱՆՆԵՐԻ ԱՄՐԱՑՄԱՆ ՍԽԵՄԱ

| ՓՈՒԼ | ԹԵՐԹ | ԹԵՐԹ |
|---|---|---|
| ԱՆ | 24 | 38 |

<< Ռազ - Բիլդինգ>>
ՍՊԸ
ԼԻՑ. N 14944

# ԲԱՐԱՎՈՐՆԵՐԻ ՄԵՏԱՂԱԿԱՆ ՇԻՆՎԱԾՔՆԵՐ Մ 1:15

ԸՍ 1-1

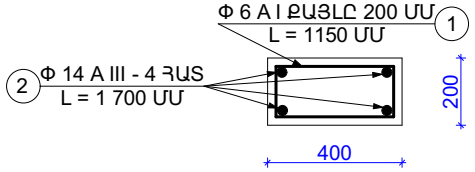


ԸՍ 2-2

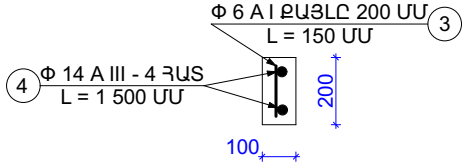


ԸՍ 3-3

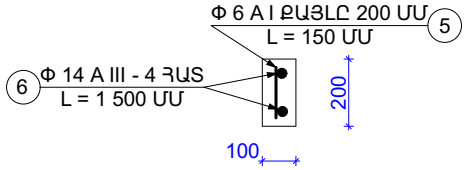


ԲԱՐԱՎՈՐԻ ՄԵՏԱՂԱԿԱՆ ՇԻՆՎԱԾՔՆԵՐԻ ՄԱՍՆԱԳԻՐ 1 ԷԼԵՄԵՆՏԻ ՀԱՄԱՐ

| N | ԷՍՔԻԶ | ՔԱՆԱԿԸ ՀԱՏ | ԸՆԴ. ԵՐԿ. Մ | ՔԱՇԸ ԿԳ | |
|---|---|---|---|---|---|
| | | | | ՄԻԱՎՈՐԻ ՀԱՄԱՐ | ԸՆԴ. |
| | ԲԱՐԱՎՈՐ 1 ՀԱՏ 2 | | | | |
| 1 | ԱՄՐԱԼԱՐ Φ 6 Ac I | 8 | 1.15 | 0,222 | 2.04 |
| 2 | ԱՄՐԱՆ Φ 14 Ac500 | 4 | 1,7 | 1,21 | 8.23 |
| | ԲԵՏՔՆ Բ20 -0,14 Մ³ | | | | |
| | ԸՆԴԱՄԵՆԸ | | | | 10.27 |
| | ԲԱՐԱՎՈՐ 2 ՀԱՏ 3 | | | | |
| 3 | ԱՄՐԱԼԱՐ Φ 6 Ac I | 7 | 0,15 | 0,222 | 0,24 |
| 4 | ԱՄՐԱՆ Φ 14 Ac500 | 2 | 1,5 | 1,21 | 3,63 |
| | ԲԵՏՔՆ Բ20 -0,03 Մ³ | | | | |
| | ԸՆԴԱՄԵՆԸ | | | | 3.87 |
| | ԲԱՐԱՎՈՐ 3 ՀԱՏ 3 | | | | |
| 5 | ԱՄՐԱԼԱՐ Φ 6 Ac I | 8 | 0,15 | 0,222 | 0.27 |
| 6 | ԱՄՐԱՆ Φ 14 Ac500 | 2 | 1,7 | 1,21 | 4,12 |
| | ԲԵՏՔՆ Բ20 -0,06 Մ³ | | | | |
| | ԸՆԴԱՄԵՆԸ | | | | 4.39 |
| | ԸՆԴՀԱՆՈՒՐ | | | | 18,53 |

| | | | | | | | |
|---|---|---|---|---|---|---|---|
| ՏՆՕՐԵՆ | Ա. ԹԵՎԱՏՐՈՍՅԱՆ | | | Վարչական շենքի կառուցում | | | |
| Ն. Գ. Ճ. | Վ. ԳՐԻԳՈՐՅԱՆ | | | | | | |
| ԿՈՆՍՏՐՈՒԿՏՈՐ | Մ. ԳՐԻԳՈՐՅԱՆ | | | ԲԱՐԱՎՈՐՆԵՐԻ ՄԵՏԱՂԱԿԱՆ ՇԻՆՎԱԾՔՆԵՐ | ՓՈՒԼ | ԹԵՐԹ | ԹԵՐԹ |
| | | | | | ԱՆ | 25 | 38 |
| Ն. Ճ. | Ն. ԲԱԲԱՅԱՆ | | | | << Ռազ - Բիլդինգ>> ՍՊԸ ԼԻՑ. N 14944 | | |
| ԿՈՆՍՏՐՈՒԿՏՈՐ | Ա. ԹԵՎԱՏՐՈՍՅԱՆ | | | | | | |

# ԿՈՅՈՒՂԱԳԻԾ Մ 1:70

Φ 50 / Φ 110 — Φ 110 ԵՌԱԲԱՇԽԻՉ - 1 ՀԱՏ

Φ 50 / Φ 110 — Φ 110 ԵՌԱԲԱՇԽԻՉ - 1 ՀԱՏ

Φ 110 / Φ 110 ԱՆԿՅՈՒՆ 90° - 1 ՀԱՏ

Φ 50 / Φ 50 ԱՆԿՅՈՒՆ 90° - 1 ՀԱՏ

Φ110 ՊՎՔ ԽՈՂՈՎԱԿ-40 Մ

Φ50 ՊՎՔ ԽՈՂՈՎԱԿ-2 Մ

ԷԿՍՑԵՆՏՐԻԿ - 1 ՀԱՏ

○ ՀՈՍԱԿ - 1 ՀԱՏ

Φ 110 Պ/ՔԼՈՐԻԴԵ
40 Մ ԴԵՊԻ ՍԵՊՏԻԿ ՀՈՐ

Ե/Բ ՀԱՎԱՔՈՎԻ
ԴԻՏԱՀՈՐ

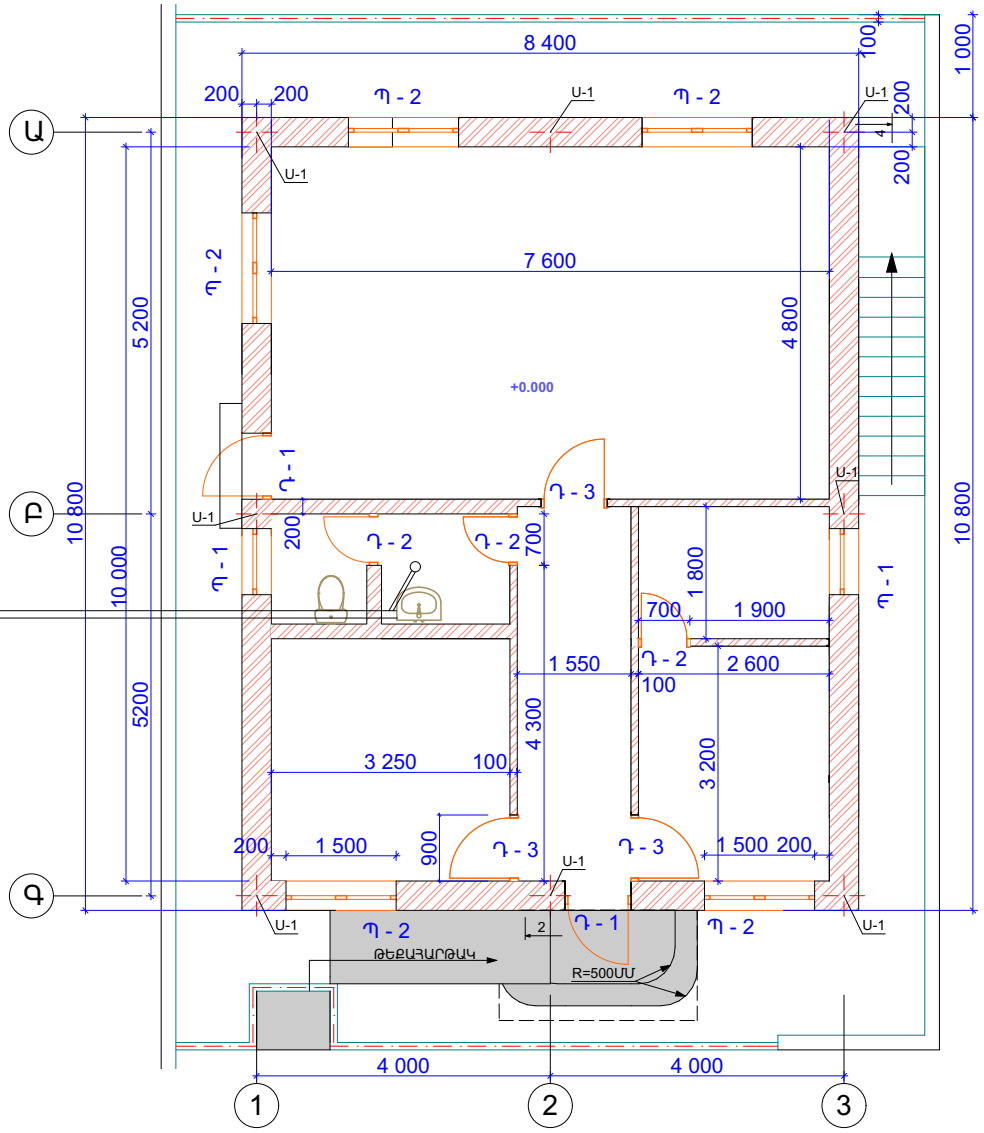


| | | | | |
|---|---|---|---|---|
| ՏՆՕՐԵՆ | Ա. ԹԵՎԱՏՐՈՍՅԱՆ | | | Վարչական շենքի կառուցում |
| Ն. Գ. Ճ. | Ս. ՀԱԽՅԱՆ | | | |
| ԿՈՆՍՏՐՈՒԿՏՈՐ | Մ. ԳՐԻԳՈՐՅԱՆ | | | ԿՈՅՈՒՂԱԳԻԾ |
| Ն. Ճ. | Ն. ԲԱԲԱՅԱՆ | | | |
| ԿՈՆՍՏՐՈՒԿՏՈՐ | Ա. ԹԵՎԱՏՐՈՍՅԱՆ | | | |

| ՓՈՒԼ | ԹԵՐԹ | ԹԵՐԹ |
|---|---|---|
| ԱՆ | 26 | 38 |

<< Ռազ - Բիլդինգ >>
ՍՊԸ
ԼԻՑ. N 14944

# ԱՐՏԱՔԻՆ ՋՐԱՀԵՌԱՑՈՒՄ

**Ե/Բ ՀԱՎԱՔՈՎԻ**
**ԴԻՏԱՀՈՐ H = 600 ՄՄ Մ 1:40**

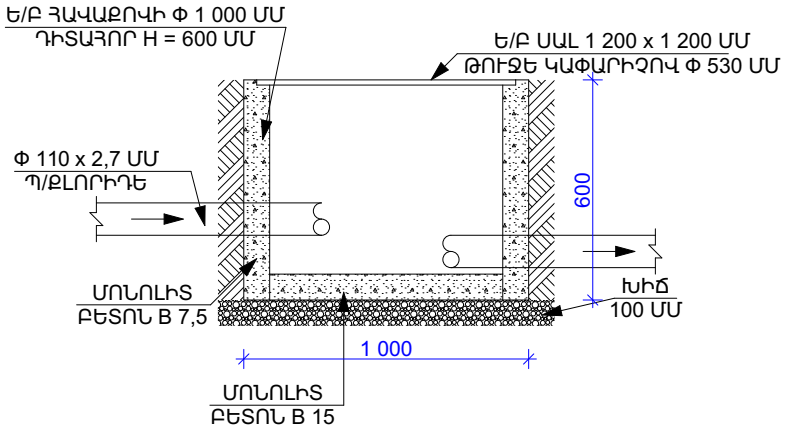


**ԽՐԱՄՈՒՂՈՒ ԿՏՐՎԱԾՔ Մ 1:50**

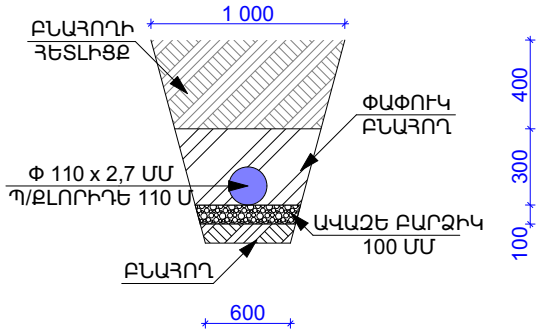


ԿՈՅՈՒՂՈՒ ՄԱՍՆԱԳԻՐ

| N | ԱՆՎԱՆՈՒՄԸ | ՄԱՍՆԱԳԻՐ | ՔԱՆԱԿԸ |
|---|---|---|---|
| 1 | ԵՌԱԲԱՇԽԻՉ Φ110 x Φ50 x Φ110 $90^0$ | ՀԱՏ | 1 |
| 2 | ԵՌԱԲԱՇԽԻՉ Φ110 x Φ50 x Φ110 $45^0$ | ՀԱՏ | 1 |
| 3 | ԱՆԿՅՈՒՆ Φ 110 90° | ՀԱՏ | 1 |
| 4 | ԱՆԿՅՈՒՆ Φ 50 90° | ՀԱՏ | 1 |
| 5 | Φ110 ՊՎՔ ԽՈՂՈՎԱԿ | Մ | 40 |
| 6 | Φ50 ՊՎՔ ԽՈՂՈՎԱԿ | Մ | 2 |
| 7 | ԷԿՍՑԵՆՏՐԻԿ | ՀԱՏ | 1 |
| 8 | ԴԻՏԱՀՈՐԻ ՕՂԱԿ Φ-1000 H-600 | ՀԱՏ | 1 |
| 9 | Ե/Բ ՍԱԼ 1200 x 1200 ՄՄ | ՀԱՏ | 1 |
| 10 | ԹՈՒՋԵ ԿԱՓԱՐԻՉ Φ 530 ՄՄ | ՀԱՏ | 1 |
| 11 | ԲԵՏՈՆ Բ 15 | $Մ^3$ | 0,25 |
| 12 | ՀՈՍԱԿ | ՀԱՏ | 1 |

| | | | | | | | |
|---|---|---|---|---|---|---|---|
| ՏՆՕՐԵՆ | Ա. ԹԵՎԱՏՐՈՍՅԱՆ | | | Վարչական շենքի կառուցում | | | |
| Ն. Գ. Ճ. | Վ. ԳՐԻԳՈՐՅԱՆ | | | | | | |
| ԿՈՆՍՏՐՈՒԿՏՈՐ | Մ. ԳՐԻԳՈՐՅԱՆ | | | ԱՐՏԱՔԻՆ ՋՐԱՀԵՌԱՑՈՒՄ | ՓՈՒԼ | ԹԵՐԹ | ԹԵՐԹ |
| | | | | | ԱՆ | 27 | 38 |
| Ն. Ճ. | Ն. ԲԱԲԱՅԱՆ | | | | << Ռազ - Բիլդինգ >> ՍՊԸ ԼԻՑ. N 14944 | | |
| ԿՈՆՍՏՐՈՒԿՏՈՐ | Ա. ԹԵՎԱՏՐՈՍՅԱՆ | | | | | | |

# ՍԵՊՏԻԿ ՀՈՐ

## ՀԱՏԱԿԱՊԻԾ 1:50

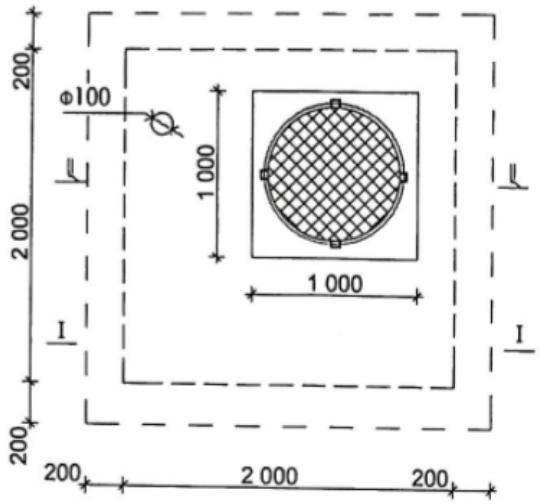


## ԽՐԱՄՈՒՂԻՆԵՐԻ ԿՏՐՎԱԾՔ

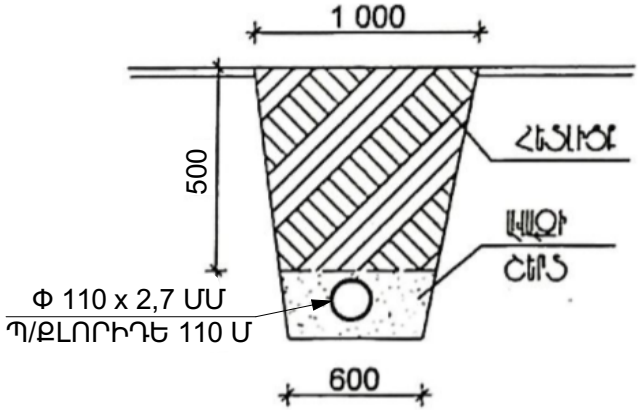


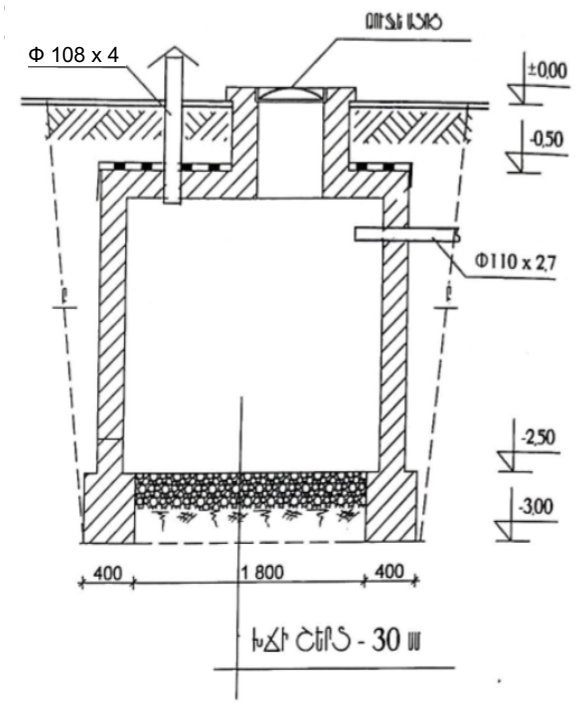


## ԸՍՏ «Բ-Բ»

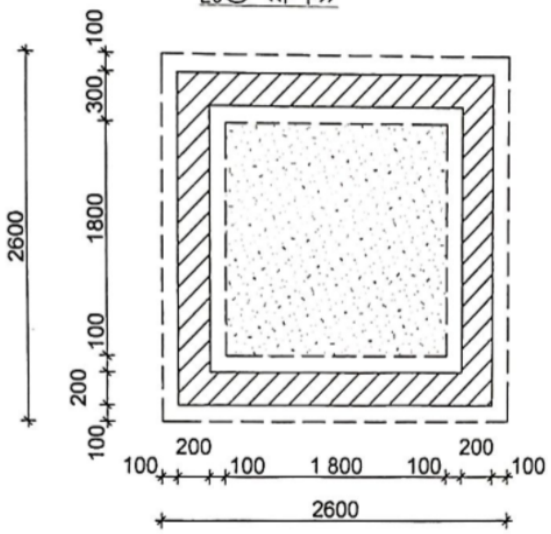


## ԸՍՏ «I-I»

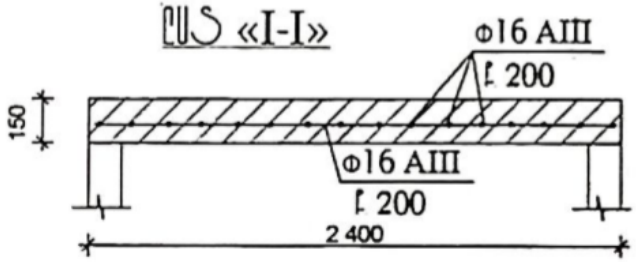


## ՄԱՍՆԱԳԻՐ

| N° | ԼՐԻԽԼԱԼԵԻ ԱՎԱՆՈՒՄ | ՉԱՓ. ՄԻԱՎՈՐ | ԾԱՎԱԼ |
|---|---|---|---|
| 1 | IV ԿԱՐԳԻ ՊՈՒՆՏԻ ՓՈՐՈՒՄ ԷՔՍԿԱՎԱՏՈՐՈՎ | Մ³ | 14,5 |
| 2 | B-12,5 ՊԱՅՄԱՆԱՎՈՐ ՀԻՄՔԵՐԻ ԿԱՌՈՒՑՈՒՄ 40 մմ | Մ³ | 1,6 |
| 3 | d= 20 մմ ՀԱՄՏՈՒՌՅԱԼԻ ՊԼՏԵՐԻ ԿԱՌՈՒՑՈՒՄ B-12,5 | Մ³ | 4,8 |
| 4 | B-20 ՊԱՅՄԱՆ Ե/Բ ԾԼԾԿ | Մ³ | 1,15 |
| 5 | ԱՄՐԱՆ Φ 16 A III | կգ | 76,5 |
| 6 | ՌՈՐՏԵ ԼՅՈԾ | ՀԱՏ | 1 |
| 7 | ՀԱՏԱԿԻ ԽՀԻ ՇԵՐՏ 1,8 x 1,8 x 0,3 | Մ³ | 1,0 |
| 8 | ՏԵՐՄԱԹԵԿՈՒՄԻՉ ԻԶՈՂԱԿ | Մ² | 4,0 |
| 9 | ՀԵՏԼԻԾՔԻ ՊՈՒՆՏԻԾ | Մ³ | 4,9 |

| | | | | |
|---|---|---|---|---|
| ՏՆՕՐԵՆ | Ա. ԹԵՎԱՏՐՈՍՅԱՆ | | | Վարչական շենքի կառուցում |
| Ն. Գ. Ճ. | Վ. ԳՐԻԳՈՐՅԱՆ | | | |
| ԿՈՆՍՏՐՈՒԿՏՈՐ | Մ. ԳՐԻԳՈՐՅԱՆ | | | ՍԵՊՏԻԿ ՀՈՐ |
| Ն. Ճ. | Ն. ԲԱԲԱՅԱՆ | | | |
| ԿՈՆՍՏՐՈՒԿՏՈՐ | Ա. ԹԵՎԱՏՐՈՍՅԱՆ | | | |

| ՓՈՒԼ | ԹԵՐԹ | ԹԵՐԹ |
|---|---|---|
| ԱՆ | 28 | 38 |

<< Ռազ - Բիլդինգ >>
ՍՊԸ
ԼԻՑ. N 14944

# 1 - ԻՆ ՀԱՐԿԻ ԷԼ. ԼՈՒՍԱՎՈՐՈՒԹՅՈՒՆ ՀԱՏԱԿԱԳԻԾ Մ 1:70

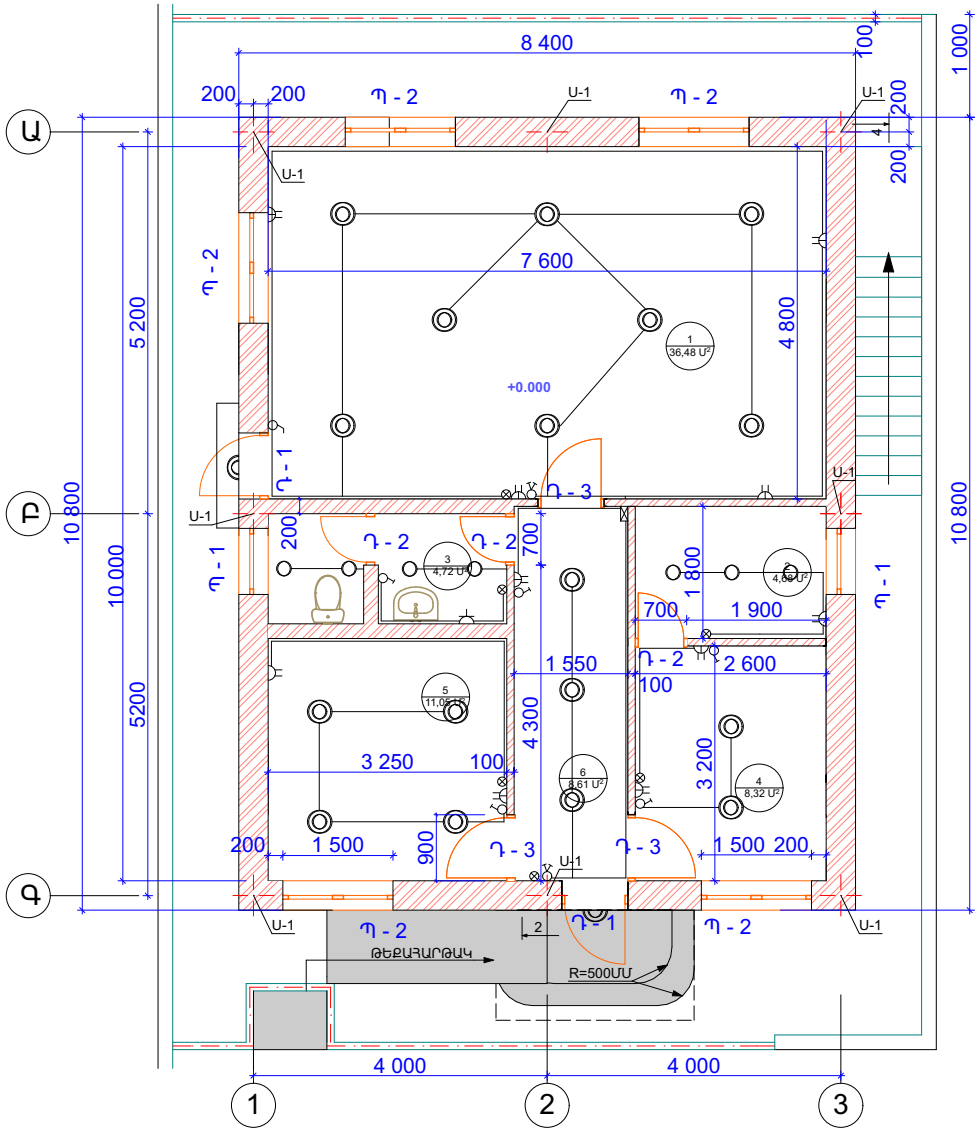


## ՊԱՅՄԱՆԱԿԱՆ ՆՇԱՆՆԵՐ

- ԷԼ, ՎԱՀԱՆԱԿ - 1 ՀԱՏ
- ԲԱԺԱՆՄԱՆ ՏՈՒՓ - 6 ՀԱՏ
- ՎԱՐԴԱԿ 2 ԿԵՏ - 10 ՀԱՏ
- ԱՆՋԱՏԻՉ - 6 ՀԱՏ
- ԱՆՋԱՏԻՉ ԵՐԿՍՏԵՂ - 2 ՀԱՏ
- ԼՈՒՍԱՏՈՒ Ø100 - 7 ՀԱՏ
- ԼՈՒՍԱՏՈՒ Ø300 - 17 ՀԱՏ
- ՎԱՐԴԱԿ ԿԱՓԱՐԻՉՈՎ - 1 ՀԱՏ
- ԱՐՏԱՔԻՆ ԼՈՒՍԱՎՈՐՈՒԹՅԱՆ ԼՈՒՍԱՏՈՒ - 2 ՀԱՏ

## ԾԱՆՈԹՈՒԹՅՈՒՆ

- Պահպանել էլեկտրական սարքավորումների տեղադրման կանոնները:

| | | | | | | |
|---|---|---|---|---|---|---|
| ՏՆՕՐԵՆ | Ա. ԹԵՎԱՏՐՈՍՅԱՆ | | | Վարչական շենքի կառուցում | | |
| Ն. Գ. Ճ. | Վ. ԳՐԻԳՈՐՅԱՆ | | | | | |
| ԿՈՆՍՏՐՈՒԿՏՈՐ | Մ. ԳՐԻԳՈՐՅԱՆ | | | 1 - ԻՆ ՀԱՐԿԻ ԷԼ. ԼՈՒՍԱՎՈՐՈՒԹՅԱՆ ՀԱՏԱԿԱԳԻԾ | ՓՈՒԼ | ԹԵՐԹ | ԹԵՐԹ |
| Ն. Ճ. | Ն. ԲԱԲԱՅԱՆ | | | | ԱՆ | 29 | 38 |
| ԿՈՆՍՏՐՈՒԿՏՈՐ | Ա. ԹԵՎԱՏՐՈՍՅԱՆ | | | | << Ռազ - Բիլդինգ >> ՍՊԸ ԼԻՑ. N 14944 | | |

# -2,40 ՆԻՇՈՒՄ ԷԼԼՈՒՍԱՎՈՐՈՒԹՅԱՆ ՀԱՏԱԿԱԳԻԾ Մ 1:70

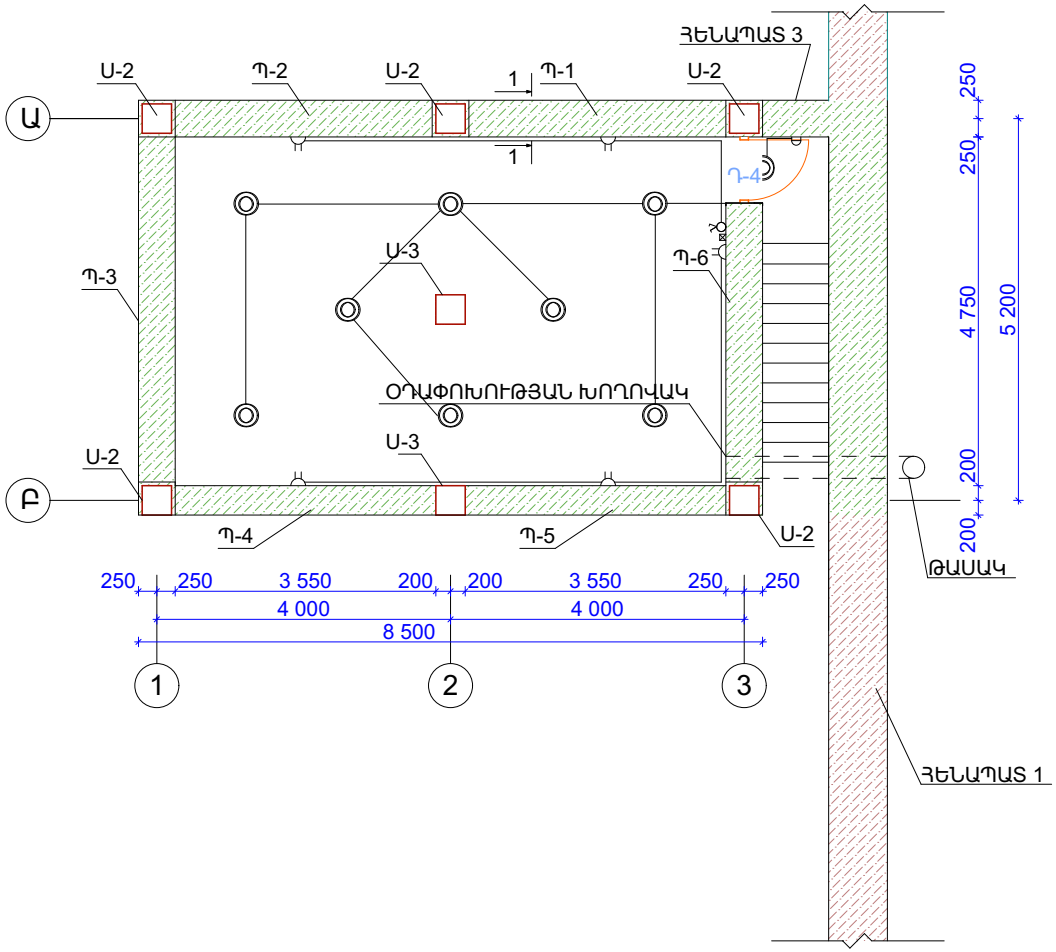


## ԷԼ, ԼՈՒՍԱՎՈՐՈՒԹՅԱՆ ՄԱՍՆԱԳԻՐ

| N | ԱՆՎԱՆՈՒՄԸ | ՄԱՍՇԱԳԻՐ | ՔԱՆԱԿԸ |
|---|---|---|---|
| 1 | ԳՈՖՐԱ Φ 20 | Մ | 112 |
| 2 | ԼԱՐ 4 x 10 ԱՊԲ | Մ | 30 |
| 3 | ԼԱՐ 2 x 1,5 ՊՊԲԳ | Մ | 296 |
| 4 | ԼԱՐ 2 x 2,5 ՊՊԲԳ | Մ | 123 |
| 5 | ԼԱՐ 2 x 4 ՊՊԲԳ | Մ | 68 |
| 6 | ԱՖՏՈՄԱՏ ԱՆՋԱՏԻՉ 63 A | ՀԱՏ | 1 |
| 7 | ԱՖՏՈՄԱՏ ԱՆՋԱՏԻՉ 50 A | ՀԱՏ | 1 |
| 8 | ԱՖՏՈՄԱՏ ԱՆՋԱՏԻՉ 40 A | ՀԱՏ | 1 |
| 9 | ԱՖՏՈՄԱՏ ԱՆՋԱՏԻՉ 32 A | ՀԱՏ | 1 |
| 10 | ԱՖՏՈՄԱՏ ԱՆՋԱՏԻՉ 25 A | ՀԱՏ | 5 |
| 11 | ԷԼ, ՎԱՀԱՆԱԿԻ ԱՐԿՂ | ՀԱՏ | 1 |
| 12 | ԲԱԺԱՆՄԱՆ ՏՈՒՓ | ՀԱՏ | 6 |
| 13 | ՎԱՐԴԱԿ 2 ԿԵՏ | ՀԱՏ | 10 |
| 14 | ԱՆՋԱՏԻՉ | ՀԱՏ | 6 |
| 15 | ԱՆՋԱՏԻՉ ԵՐԿՍՏԵՂ | ՀԱՏ | 2 |
| 16 | ԼՈՒՍԱՏՈՒ Φ 100 | ՀԱՏ | 7 |
| 17 | ԼՈՒՍԱՏՈՒ Φ 300 | ՀԱՏ | 25 |
| 18 | ՎԱՐԴԱԿ ԿԱՓԱՐԻՉՈՎ | ՀԱՏ | 1 |
| 19 | ԱՐՏԱՔԻՆ ՊԱՏԻ ԼՈՒՍԱՏՈՒ | ՀԱՏ | 3 |
| 20 | ԲԱՇԺԱՆՄԱՆ ՏՈՒՓ ԱՐՏԱՔԻՆ | ՀԱՏ | 1 |
| 21 | ԱՐՏԱՔԻՆ ՎԱՐԴԱԿ 2 ԿԵՏ | ՀԱՏ | 5 |
| 22 | ԱՐՏԱՔԻՆ ԱՆՋԱՏԻՉ ԵՐԿՍՏԵՂ | ՀԱՏ | 1 |
| 23 | ՍԱԿԱՌ 15x15 ՄՄ | Մ | 71 |

## ՊԱՅՄԱՆԱԿԱՆ ՆՇԱՆՆԵՐ

- ԷԼ, ՎԱՀԱՆԱԿ - 1 ՀԱՏ
- ԲԱԺԱՆՄԱՆ ՏՈՒՓ ԱՐՏԱՔԻՆ - 1 ՀԱՏ
- ԱՐՏԱՔԻՆ ՎԱՐԴԱԿ 2 ԿԵՏ - 5 ՀԱՏ
- ՏՎԻՉ - 1 ՀԱՏ
- ԱՐՏԱՔԻՆ ԱՆՋԱՏԻՉ ԵՐԿՍՏԵՂ - 1 ՀԱՏ
- ԼՈՒՍԱՏՈՒ Ø300  - 8 ՀԱՏ
- ԱՐՏԱՔԻՆ ԼՈՒՍԱՎՈՐՈՒԹՅԱՆ ԼՈՒՍԱՏՈՒ - 1 ՀԱՏ

## ԾԱՆՈԹՈՒԹՅՈՒՆ

- Պահպանել էլեկտրական սարքավորումների տեղադրման կանոնները:
- Նկուղում իրականացվում է հաղորդալարերի արտաքին մոնտաժ սակառների միջոցով

| | | | | |
|---|---|---|---|---|
| ՏՆՕՐԵՆ | Ա. ԹԵՎԱՏՐՈՍՅԱՆ | | | Վարչական շենքի կառուցում |
| Ն. Գ. Ճ. | Վ. ԳՐԻԳՈՐՅԱՆ | | | |
| ԿՈՆՍՏՐՈՒԿՏՈՐ | Մ. ԳՐԻԳՈՐՅԱՆ | | | -2,40 ՆԻՇՈՒՄ ԷԼ ԼՈՒՍԱՎՈՐՈՒԹՅԱՆ ՀԱՏԱԿԱԳԻԾ |
| Ն. Ճ. | Ն. ԲԱԲԱՅԱՆ | | | |
| ԿՈՆՍՏՐՈՒԿՏՈՐ | Ա. ԹԵՎԱՏՐՈՍՅԱՆ | | | |

| ՓՈՒԼ | ԹԵՐԹ | ԹԵՐԹ |
|---|---|---|
| ԱՆ | 30 | 38 |

<< Ռազ - Բիլդինգ >> ՍՊԸ
ԼԻՑ. N 14944

# ՁՐԱԳԻԾ Մ 1:70

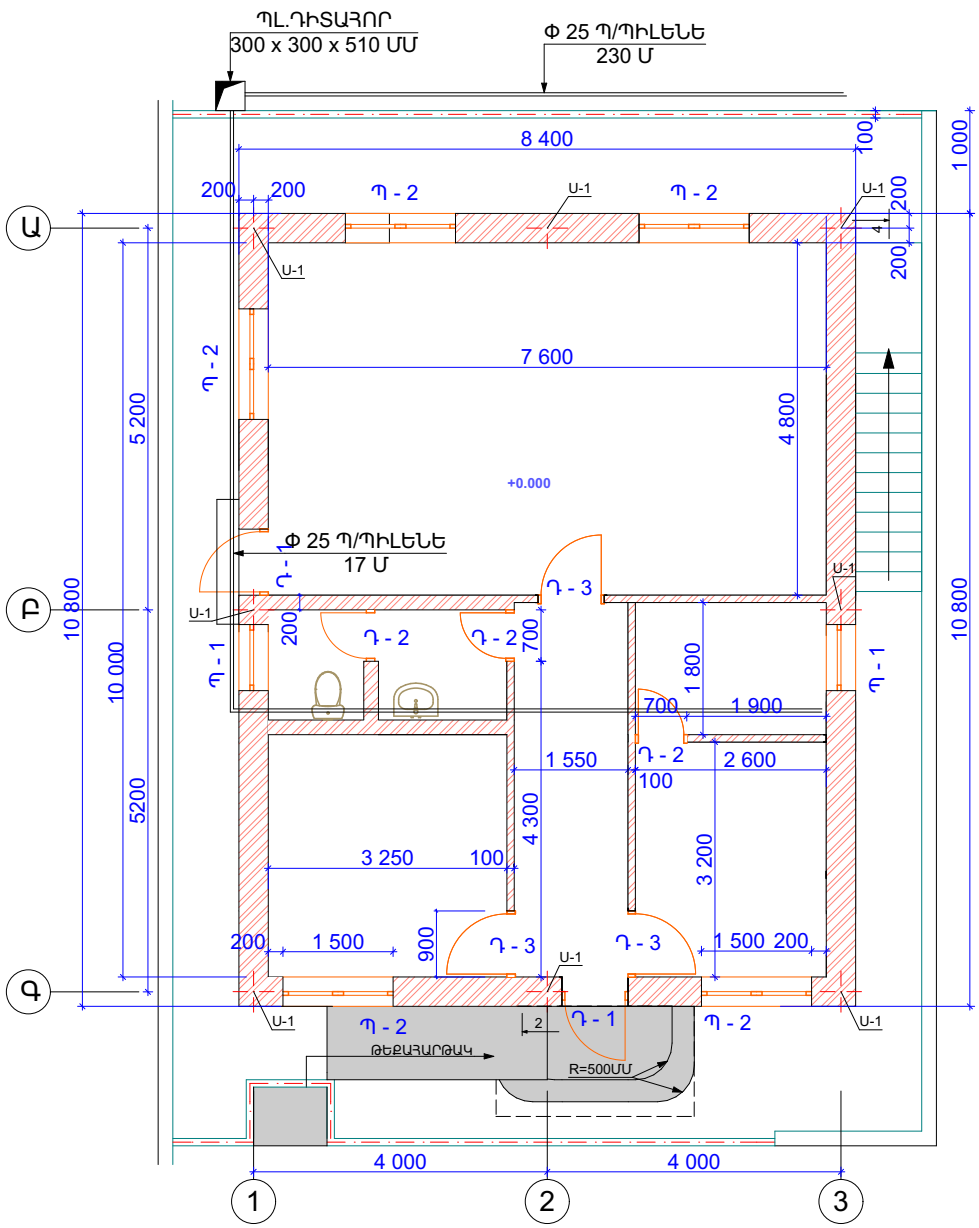


## ՁՐԱԳԾԻ ՄԱՍՆԱԳԻՐ

| N | ԱՆՎԱՆՈՒՄԸ | ՄԱՍՏ/ԱԳԻՐ | ՔԱՆԱԿԸ |
|---|---|---|---|
| 1 | Պ/ՊԼԵՆԵ ԽՈՂՈՎԱԿ Փ 25 ՄՄ | Մ | 247 |
| 2 | Պ/ՊԼԵՆԵ ԿՑԱՄԱՍ Փ 25 ՄՄ | ՀԱՏ | 55 |
| 3 | Պ/ՊԼԵՆԵ ՓԱԿԱՆ Փ 25 ՄՄ | ՀԱՏ | 3 |
| 4 | ՁՐԱՀՅԱՓ Փ 25 | ՀԱՏ | 1 |
| 5 | ԱՄԵՐԻԿԱՆԿԱ Փ 25 | ՀԱՏ | 4 |
| 6 | Պ/ՊԼԵՆԵ ԱՆԿՅՈՒՆ Փ 25 ՄՄ 90° | ՀԱՏ | 7 |
| 7 | Պ/ՊԼԵՆԵ ԱՆԿՅՈՒՆ Փ 25 x 25 x 25 | ՀԱՏ | 2 |
| 8 | ԾՈՐԱԿ | ՀԱՏ | 1 |
| 9 | ՊԼ. ԱՎԱԶԵ ԴԻՏԱՀՈՐ 600x600x500 ՄՄ | ՀԱՏ | 2 |
| 10 | ՊԼ. ԲԱՔ 2 Մ³ | ՀԱՏ | 1 |

| | | | | |
|---|---|---|---|---|
| ՏՆՕՐԵՆ | Ա. ԹԵՎԱՍՐՈՍՅԱՆ | | | Վարչական շենքի կառուցում |
| Ն. Գ. Ճ. | Վ. ԳՐԻԳՈՐՅԱՆ | | | |
| ԿՈՆՍՏՐՈՒԿՏՈՐ | Մ. ԳՐԻԳՈՐՅԱՆ | | | ՁՐԱԳԻԾ |
| Ն. Ճ. | Ն. ԲԱԲԱՅԱՆ | | | |
| ԿՈՆՍՏՐՈՒԿՏՈՐ | Ա. ԹԵՎԱՍՐՈՍՅԱՆ | | | |

| ՓՈՒԼ | ԹԵՐԹ | ԹԵՐԹ |
|---|---|---|
| ԱՆ | 31 | 38 |

<< Ռազ - Բիլդինգ >>
ՍՊԸ
ԼԻՑ. N 14944

# ՀԱԿԱՀՐԴԵՀԱՅԻՆ ՀԱՄԱԿԱՐԳ Մ 1:70

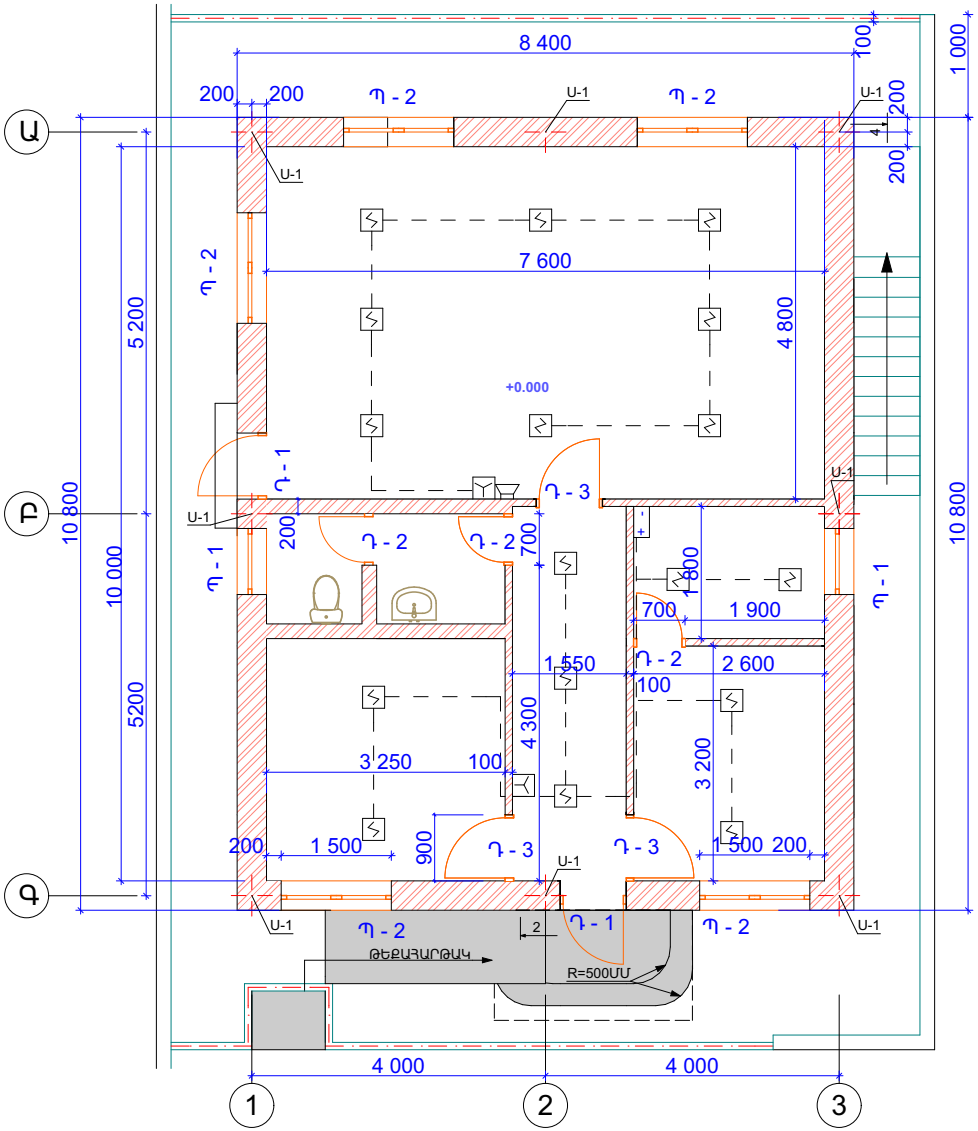


## ՀԱԿԱՀՐԴԵՀԱՅԻՆ ՀԱՄԱԿԱՐԳԻ ՄԱՍՆԱԳԻՐ

| N | ԱՆՎԱՆՈՒՄԸ | ՄԱՍՏԱՂԱԳԻՐ | ՔԱՆԱԿԸ |
|---|---|---|---|
| 1 | ԾԽԱՅԻՆ ՏՎԻՉ Тинко | ՀԱՏ | 18 |
| 2 | ՉՀՐԿԻԶՎՈՂ ԼԱՐ KCPEBHГ (A) FRLS 2 x 0,8 | Մ | 200 |
| 3 | ԳՈՖՐԱ ՊՎՀ Փ20 | Մ | 200 |
| 4 | ՀՐԴԵՀԻ ՁԵՌՔԻ ԱՋԴԱՍՍԱՐՔ | ՀԱՏ | 2 |
| 5 | ՄԱՐՏԿՈՑ маркет | ՀԱՏ | 2 |
| 6 | ՁԱՅՆԱՅԻՆ ԱՋԴԱՆՇԱՆ | ՀԱՏ | 2 |
| 6 | ՍՆՈՒՑՄԱՆ ԱՂԲՅՈՒՐ | ՀԱՏ | 1 |
| 6 | ՂԵԿԱՎԱՐՄԱՆ ՎԱՀԱՆԱԿ | ՀԱՏ | 1 |

ԾԽԱՅԻՆ ՏՎԻՉ - 18 ՀԱՏ

ՉՀՐԿԻԶՎՈՂ ԼԱՐ KCPEBHГ (A) FRLS 1 x 2 x 0,8 ՄՄ ՊՎՀ ԳՈՐՖԱՅՈՎ - 200 Մ

ՀՐԴԵՀԻ ՁԵՌՔԻ ԱՋԴԱՍՍԱՐՔ - 2 ՀԱՏ

ՄԱՐՏԿՈՑ - 1 ՀԱՏ

ՁԱՅՆԱՅԻՆ ԱՋԴԱՆՇԱՆ - 2 ՀԱՏ

| | | | |
|---|---|---|---|
| ՏՆՕՐԵՆ | Ա. ԹԵՎԱՏՐՈՍՅԱՆ | | Վարչական շենքի կառուցում |
| Ն. Գ. Ճ. | Վ. ԳՐԻԳՈՐՅԱՆ | | |
| ԿՈՆՍՏՐՈՒԿՏՈՐ | Մ. ԳՐԻԳՈՐՅԱՆ | | ՀԱԿԱՀՐԴԵՀԱՅԻՆ ՀԱՄԱԿԱՐԳ |
| Ն. Ճ. | Ն. ԲԱԲԱՅԱՆ | | |
| ԿՈՆՍՏՐՈՒԿՏՈՐ | Ա. ԹԵՎԱՏՐՈՍՅԱՆ | | |

| ՓՈՒԼ | ԹԵՐԹ | ԹԵՐԹ |
|---|---|---|
| ԱՆ | 32 | 38 |

<< Ռազ - Բիլդինգ >> ՍՊԸ
ԼԻՑ. N 14944

# 1 - ԻՆ ՀԱՐԿԻ ՁԵՌՈՒՑՄԱՆ ՀԱՄԱԿԱՐԳ Մ 1:70

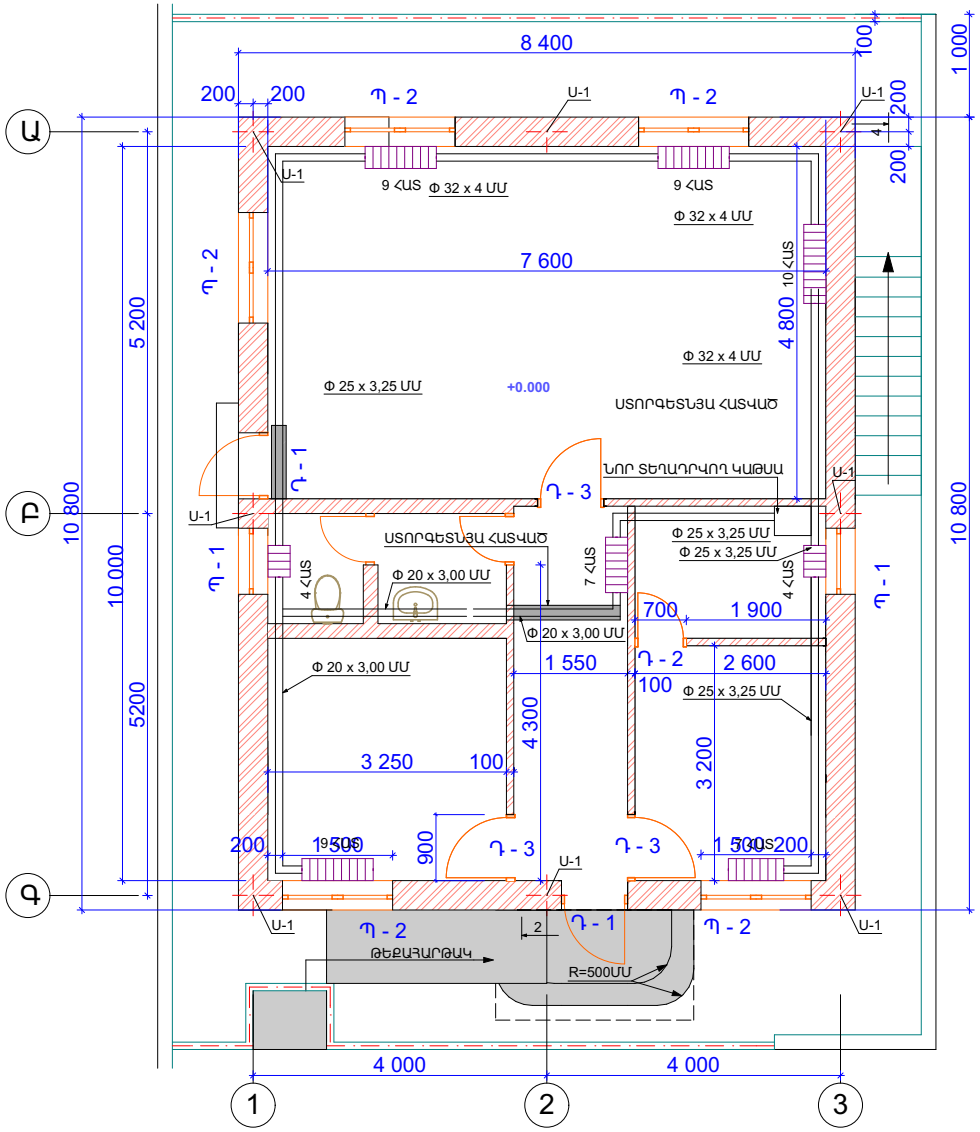


## ՁԵՌՈՒՑՄԱՆ ՀԱՄԱԿԱՐԳ

| N | Աշխատանքների անվանումը | Չափման միավոր | Քանակ |
|---|---|---|---|
| 1 | 3 | 4 | 5 |
| | **Ջեռուցում** | | |
| 1 | Էլեկտրական կաթսա WARMOS COMFORT 8կվտ | հատ | 1,0 |
| 2 | Ծխատար խողովակի մոնտաժում φ 100 մմ | հատ | 1,0 |
| 3 | Ալյումինե մարտկոցների տեղադրում | էկմ | 21,1 |
| 4 | Ալյումինե մարտկոցների արժեքը /H=600մմ/ | հատ | 59,0 |
| 5 | Փականների տեղադրում Φ 32 մմ | հատ | 2,0 |
| 6 | Փականների տեղադրում Φ 25 մմ | հատ | 2,0 |
| 7 | Ամերիկանակ Φ 32 մմ | հատ | 2,0 |
| 8 | Ամերիկանակ Φ 25 մմ | հատ | 2,0 |
| 9 | Ամերիկանակ Φ 20 մմ | հատ | 2,0 |
| 10 | Մարտկոցի պոլիպրոպիլենային վերին փականի տեղադրում Φ 20 մմ տրամագծով /անկյուն/ | հատ | 8,0 |
| 11 | Մարտկոցի ստորին փականի տեղադրում պոլիպրենային Φ20 մմ տրամագծով /անկյուն/ | հատ | 8,0 |
| 12 | Արտահոսքի Φ20մմ տրամագծով | հատ | 1,0 |
| 13 | Մարտկոցների խցաններ | հատ | 4,0 |
| 14 | Մարտկոցների կախիչներ | հատ | 16,0 |
| 15 | Մարտկոցների խցափակիչներ 1-1/2 R | հատ | 8,0 |
| 16 | Ավտոմատ օդահանիչ Φ15մմ | հատ | 8,0 |
| 17 | Պոլիպրոպիլային խողովակ PN10 Φ32*4մմ ալյումինե շերտով | մ | 28,0 |
| 18 | Պոլիպրոպիլային խողովակ PN10 Φ25*3,25մմ ալյումինե շերտով | մ | 33,0 |
| 19 | Պոլիպրոպիլային խողովակ Φ20*3մմ ալյումինե շերտով | մ | 27,0 |
| 20 | Ջերմամերուսիչ շերտի տեղադրում հանքային բամբակով | քմ | 0,31 |
| 21 | Պոլիպրոպիլային եռաբաշխիչ Φ 25x20x25մմ | հատ | 8,0 |
| 22 | Պոլիպրոպիլային եռաբաշխիչ Φ 32x20x32մմ | հատ | 6,0 |
| 23 | Պոլիպրոպիլային անկյունակ Φ20-90 | հատ | 16,0 |
| 24 | Պոլիպրոպիլային անկյունակ Φ25-90 | հատ | 8,0 |
| 25 | Պոլիպրոպիլային անկյունակ Φ32-90 | հատ | 16,0 |
| 26 | Պոլիպրոպիլային փոխակերպիչ Φ 32x25մմ | հատ | 2,0 |
| 27 | Պոլիպրոպիլային փոխակերպիչ Φ 25x20մմ | հատ | 2,0 |
| 28 | Ջեռուցման համակարգի փորձարկում | 100մ | 0,88 |
| 29 | Ջեռուցման խողովակի ամրացման համար օղակ/օբոդ/ | հատ | 77,0 |

| | | |
|---|---|---|
| ՏՆՕՐԵՆ | Ա. ԹԵՎԱՏՐՈՍՅԱՆ | |
| Ն. Գ. Ճ. | Վ. ԳՐԻԳՈՐՅԱՆ | |
| ԿՈՆՍՏՐՈՒԿՏՈՐ | Մ. ԳՐԻԳՈՐՅԱՆ | |
| Ն. Ճ. | Ն. ԲԱԲԱՅԱՆ | |
| ԿՈՆՍՏՐՈՒԿՏՈՐ | Ա. ԹԵՎԱՏՐՈՍՅԱՆ | |

Եղեգ բնակավայրի վարչական շենքի կառուցում
և տարածքի բարեկարգում

1 - ԻՆ ՀԱՐԿԻ
ՁԵՌՈՒՑՄԱՆ ՀԱՄԱԿԱՐԳ

| ՓՈՒԼ | ԹԵՐԹ | ԹԵՐԹ |
|---|---|---|
| ԱՆ | 33 | 38 |

<< Ռազ - Բիլդինգ >>
ՍՊԸ
ԼԻՑ. N 14944

# ՀԵՆԱՊԱՏ - 1 ԿՈՆՍՏՐՈՒԿՏԱՎՈՐՈՒՄ Մ 1:50

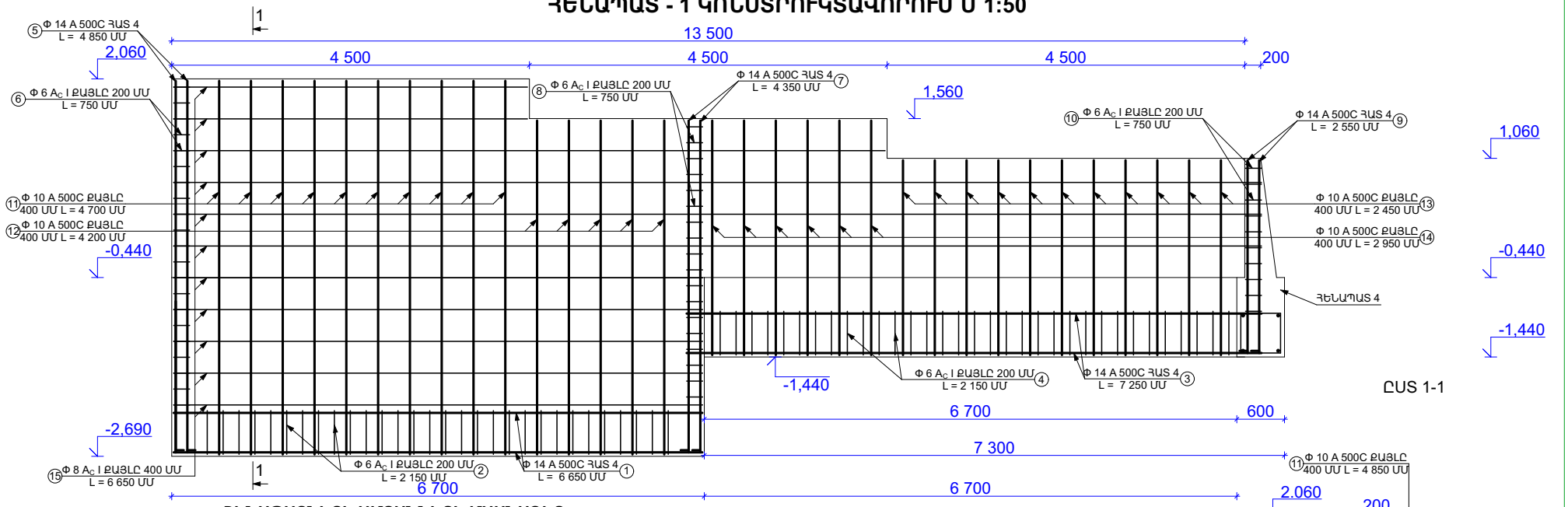


## ՀԵՆԱՊԱՏՆԵՐԻ ԱՄՐԱՆՆԵՐԻ ՄԱՍՆԱԳԻՐ

| N/N | ԷՍՔԻԶ | ԱՄՐԱՆԻ ԴԱՍԸ ԵՎ ՏՐԱՄԱԳԻԾԸ | ԵՐԿԱՐՈՒԹՅՈՒՆԸ ՄՄ | ՔԱՆԱԿԸ ՀԱՏ | ԸՆԴՀԱՆՈՒՐ ԵՐԿ. Մ | ԿՇԻՌԸ ԿԳ | |
|---|---|---|---|---|---|---|---|
| | | | | | | 1 ԳԾՄ. ՀԱՄԱՐ | ԸՆԴԱՄԵՆԸ |
| | | | ՀԵՆԱՊԱՏ - 1 | | | | |
| 1 | —— | Φ 14 A 500C | 6.65 | 4 | 26.6 | 1,21 | 32.19 |
| 2 | 575 500 | Φ 6 Ac I | 2,15 | 32 | 68.8 | 0,222 | 15.28 |
| 3 | —— | Φ 14 A 500C | 7.25 | 4 | 29 | 1,21 | 35.1 |
| 4 | 575 500 | Φ 6 Ac I | 2,15 | 32 | 68.8 | 0,222 | 15.28 |
| 5 | —— | Φ 14 A 500C | 4.85 | 4 | 19.4 | 1,21 | 23.48 |
| 6 | 575 500 | Φ 6 Ac I | 0,75 | 20 | 15 | 0,222 | 3,34 |
| 7 | —— | Φ 14 A 500C | 4.35 | 4 | 17.4 | 1,21 | 21.06 |
| 8 | 225 150 | Φ 6 Ac I | 0,75 | 18 | 13,5 | 0,222 | 2,99 |
| 9 | —— | Φ 14 A 500C | 2.55 | 4 | 10.2 | 1,21 | 12.34 |
| 10 | 225 150 | Φ 6 Ac I | 0,75 | 11 | 8.25 | 0,222 | 1.85 |
| 11 | —— | Φ 10 A 500C | 4.7 | 10 | 47 | 0,617 | 29.0 |
| 12 | —— | Φ 10 A 500C | 4.2 | 5 | 21 | 0,617 | 12.96 |
| 13 | —— | Φ 10 A 500C | 2,45 | 11 | 26.95 | 0,617 | 18.29 |
| 14 | —— | Φ 10 A 500C | 2,95 | 6 | 17.7 | 0,617 | 10.93 |
| 15 | —— | Φ 8 Ac I | 6.65 | 15 | 99.75 | 0,395 | 39.40 |
| ԽՄԲԻ ՆԱԽԱՇԵՐՏ - 1,1 Մ³ ԲԵՏՈՆ B - 20 - ՀԵՆԱՊԱՏ - 1 - 8.1 Մ³ ԲԵՏՈՆ B - 20 - ՀԵՆԱՊԱՏ - 1 ՀԻՄՔ - 13.2 Մ³ | | | | | | | |
| ՀԵՆԱՊԱՏԻ ՍԱՎԱՌՈՒՄ Ց/ԱՎԱԶԱՅԻՆ ՇԱՂԱԽՈՎ - 27 Մ² ՀԵՆԱՊԱՏԻ ՆԵՐԿՈՒՄ - 27 Մ² | | | | | | | |
| ԲԱՁԱԼՏԵ ԹԱՍԱԿ 30x5 ՍՄ - 13.9 Մ ԲԻՏՈՒՄ 2 ՇԵՐՏ - 47 Մ² | | | | | | | |
| ԸՆԴԱՄԵՆԸ | | | | | | | 273.49 |

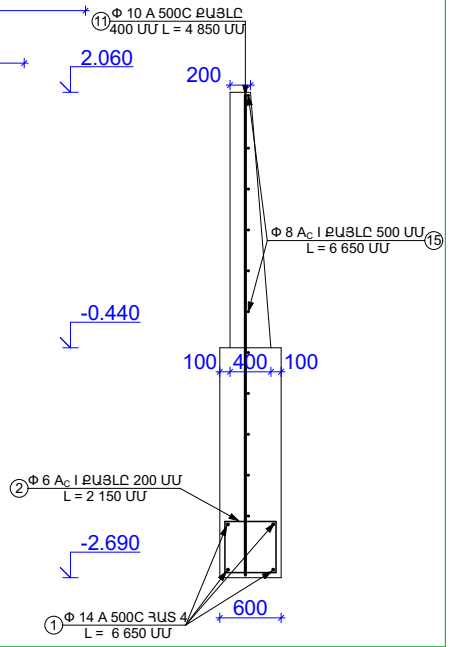


| | | | | |
|---|---|---|---|---|
| ՏՆՕՐԵՆ | Ա. ԹԵՎԱՏՐՈՍՅԱՆ | | | Եղեգ բնակավայրի վարչական շենքի կառուցում և տարածքի բարեկարգում |
| Ն. Գ. Ճ. | Վ. ԳՐԻԳՈՐՅԱՆ | | | |
| ԿՈՆՍՏՐՈՒԿՏՈՐ | Մ. ԳՐԻԳՈՐՅԱՆ | | | ՀԵՆԱՊԱՏ - 1 ԿՈՆՍՏՐՈՒԿՏԱՎՈՐՈՒՄ |
| Ն. Ճ. | Ն. ԲԱԲԱՅԱՆ | | | |
| ԿՈՆՍՏՐՈՒԿՏՈՐ | Ա. ԹԵՎԱՏՐՈՍՅԱՆ | | | |

| ՓՈՒԼ | ԹԵՐԹ | ԹԵՐԹ |
|---|---|---|
| ԱՆ | 34 | 38 |

<< Ռազ - Բիլդինգ >> ՍՊԸ
ԼԻՑ. N 14944

# ՀԵՆԱՊԱՏ - 1 Մ 1:50

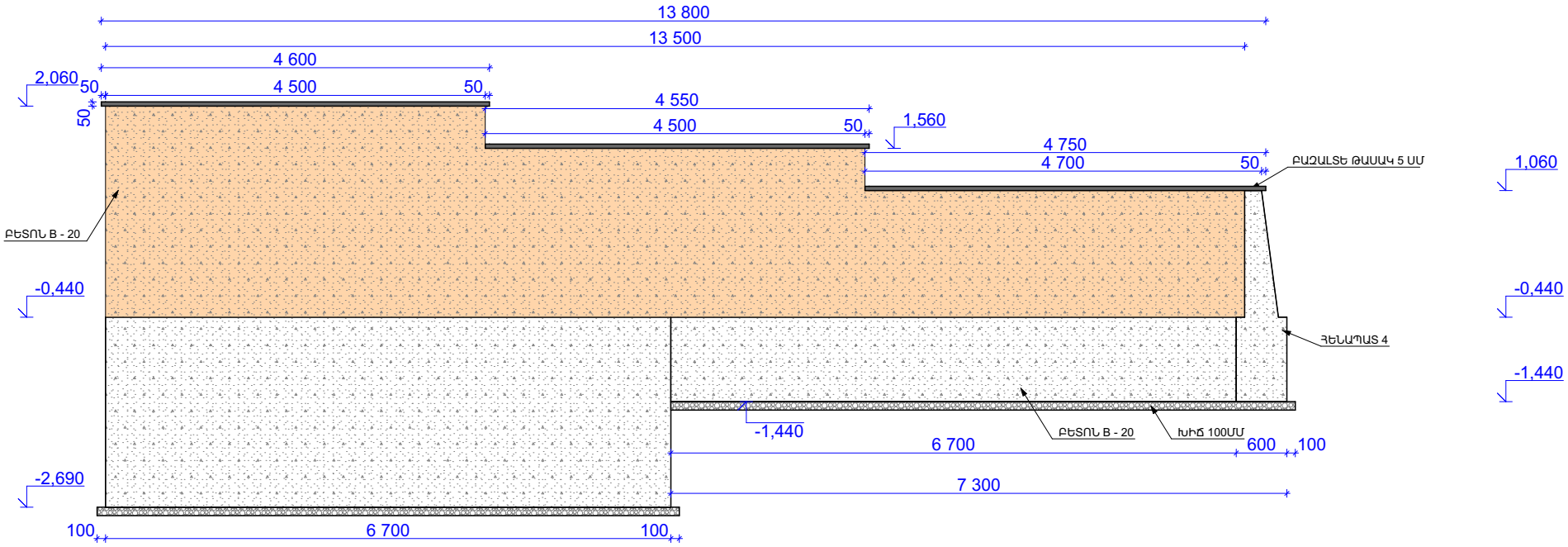


ԸՍՏ 1-1

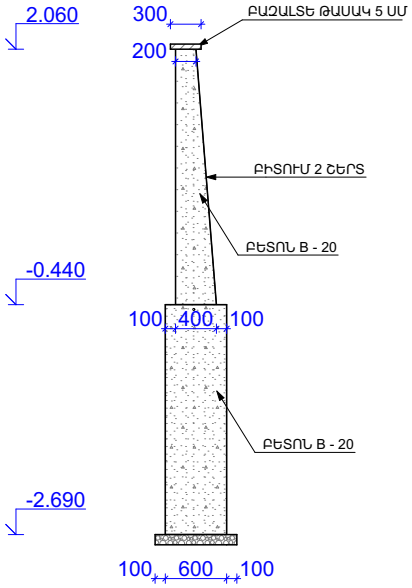


| | | | | |
|---|---|---|---|---|
| ՏՆՕՐԵՆ | Ա. ԹԵՎԱՏՐՈՍՅԱՆ | | | Եղեգ բնակավայրի վարչական շենքի կառուցում և տարածքի բարեկարգում |
| Ն. Գ. Ճ. | Վ. ԳՐԻԳՈՐՅԱՆ | | | |
| ԿՈՆՍՏՐՈՒԿՏՈՐ | Մ. ԳՐԻԳՈՐՅԱՆ | | | ՀԵՆԱՊԱՏ - 1 |
| Ն. Ճ. | Ն. ԲԱԲԱՅԱՆ | | | |
| ԿՈՆՍՏՐՈՒԿՏՈՐ | Ա. ԹԵՎԱՏՐՈՍՅԱՆ | | | |

| ՓՈՒԼ | ԹԵՐԹ | ԹԵՐԹ |
|---|---|---|
| ԱՆ | 35 | 38 |

<< Ռազ - Բիլդինգ >>
ՍՊԸ
ԼԻՑ. N 14944

# ՀԵՆԱՊԱՏ - 2 ԿՈՆՍՏՐՈՒԿՏԱՎՈՐՈՒՄ Մ 1:50

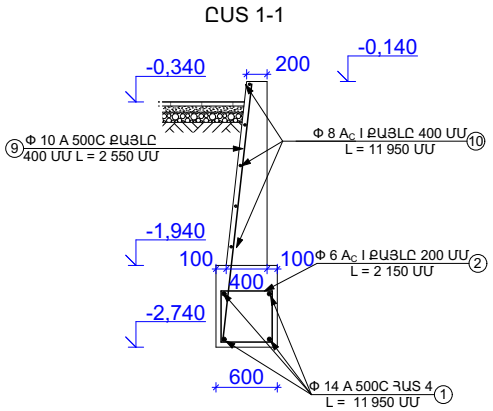


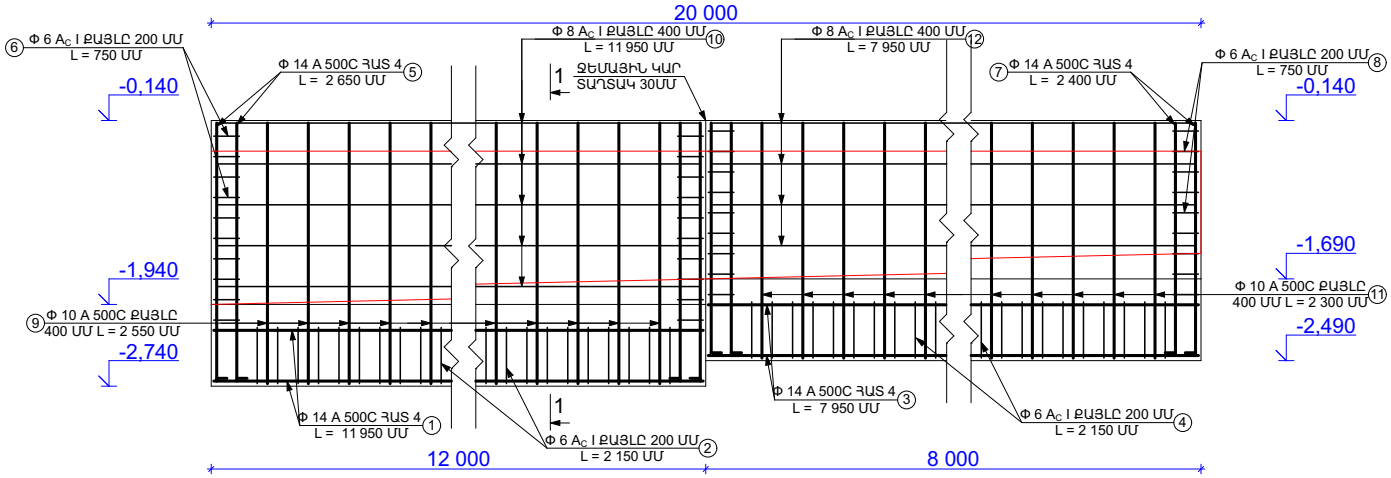


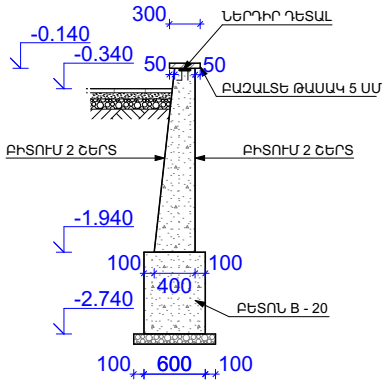


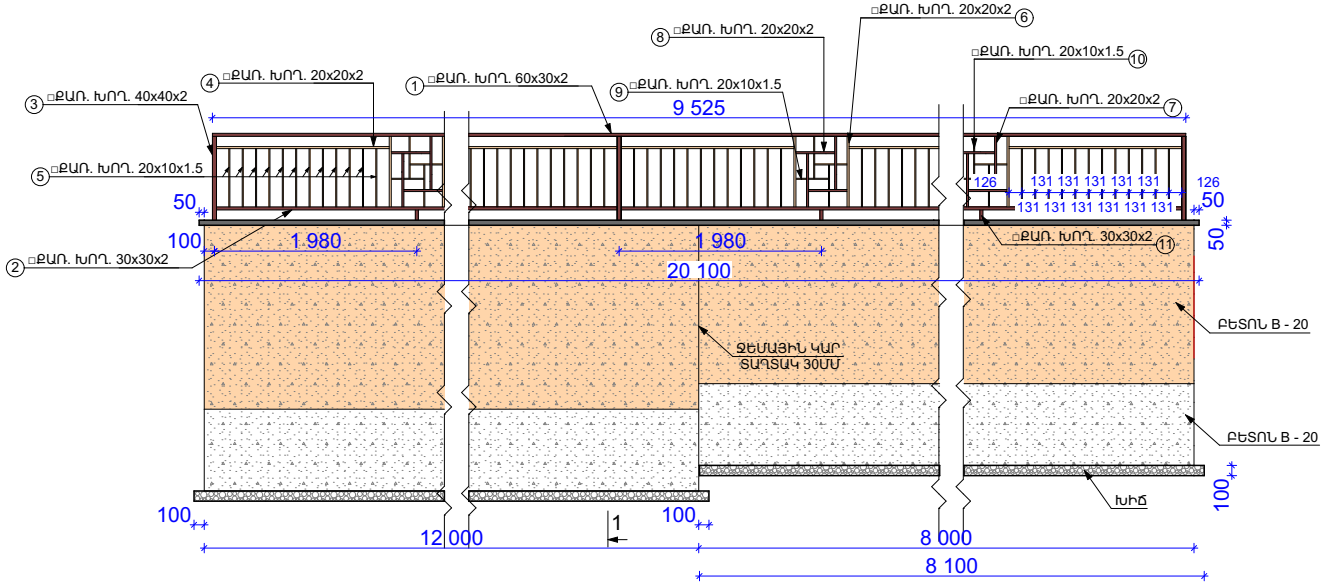


| | | | | |
|---|---|---|---|---|
| ՏՆՕՐԵՆ | Ա. ԹԵՎԱՏՐՈՍՅԱՆ | | | Եղեգ բնակավայրի վարչական շենքի կառուցում և տարածքի բարեկարգում |
| Ն. Գ. Ճ. | Վ. ԳՐԻԳՈՐՅԱՆ | | | |
| ԿՈՆՍՏՐՈՒԿՏՈՐ | Մ. ԳՐԻԳՈՐՅԱՆ | | | ՀԵՆԱՊԱՏ - 1<br>ԿՈՆՍՏՐՈՒԿՏԱՎՈՐՈՒՄ |
| Ն. Ճ. | Ն. ԲԱԲԱՅԱՆ | | | |
| ԿՈՆՍՏՐՈՒԿՏՈՐ | Ա. ԹԵՎԱՏՐՈՍՅԱՆ | | | |

| ՓՈՒԼ | ԹԵՐԹ | ԹԵՐԹ |
|---|---|---|
| ԱՆ | 36 | 38 |

<< Ռազ - Բիլդինգ >>
ՍՊԸ
ԼԻՑ. N 14944

| ՄԵՏԱՂԱԿԱՆ ԲԱԶՐԻՔ 1 ՆՅՈՒԹԵՐԻ ՄԱՍՆԱԳԻՐ | | | | | | |
|---|---|---|---|---|---|---|
| ԴԻՐՔ | ՆՇԱՆԱԿՈՒՄ | ԱՆՎԱՆՈՒՄ | ԵՐԿԱՐ. Մ | ՔԱՆԱԿ | 1 ԷԼ. ՄԻԱՎՈՐ Ի ՔԱՇԸ ԿԳ | ԸՆԴ. ՔԱՇԸ ԿԳ |
| 1 | ՈՒՂՂ. ԽՈՂՈՎԱԿ | □ 60x30x2 | 19,84 | 1 | 2,65 | 52,576 |
| 2 | ՈՒՂՂ. ԽՈՂՈՎԱԿ | □ 30x30x2 | 3,96 | 5 | 1,7 | 33,66 |
| 3 | ՈՒՂՂ. ԽՈՂՈՎԱԿ | □ 40x40x2 | 0,87 | 6 | 2,33 | 12,1626 |
| 4 | ՈՒՂՂ. ԽՈՂՈՎԱԿ | □ 20x20x2 | 1,71 | 10 | 0,754 | 12,89 |
| 5 | ՈՒՂՂ. ԽՈՂՈՎԱԿ | □ 20x10x1,5 | 0,57 | 120 | 0,605 | 41,38 |
| 6 | ՈՒՂՂ. ԽՈՂՈՎԱԿ | □ 20x20x2 | 0,69 | 10 | 0,754 | 5,20 |
| 7 | ՈՒՂՂ. ԽՈՂՈՎԱԿ | □ 20x20x2 | 0,52 | 10 | 0,754 | 3,92 |
| 8 | ՈՒՂՂ. ԽՈՂՈՎԱԿ | □ 20x20x2 | 0,374 | 10 | 0,754 | 2,82 |
| 9 | ՈՒՂՂ. ԽՈՂՈՎԱԿ | □ 20x10x1,5 | 0,314 | 10 | 0,605 | 1,90 |
| 10 | ՈՒՂՂ. ԽՈՂՈՎԱԿ | □ 20x10x1,5 | 0,41 | 10 | 0,605 | 2,48 |
| 11 | ՈՒՂՂ. ԽՈՂՈՎԱԿ | □ 30x30x2 | 0,15 | 5 | 1,7 | 1,28 |
| ՄԵՏԱՂԱԿԱՆ ՄԱԿԵՐԵՍՆԵՐԻ ՅՈՒՂԱՆԵՐԿՈՒՄ - Մ² 2 ՇԵՐՏ | | | | | | 14,05 |
| ԸՆԴԱՄԵՆԸ | | | | | | 170,27 |

## ՀԵՆԱՊԱՏՆԵՐԻ ԱՄՐԱՆՆԵՐԻ ՄԱՍՆԱԳԻՐ

| N/N | ԷՍՔԻԶ | ԱՄՐԱՆԻ ԴԱՍԸ ԵՎ ՏՐԱՍՄԱԳԻԾԸ | ԵՐԿԱՐՈՒԹՅՈՒՆԸ ՄՄ | ՔԱՆԱԿԸ ՀԱՏ | ԸՆԴՀԱՆՈՒՐ ԵՐԿ. Մ | ԿՇԻՌԸ ԿԳ | |
|---|---|---|---|---|---|---|---|
| | | | | | | 1 ԳԾՄ. ՀԱՄՄԱՐ | ԸՆԴԱՄԵՆԸ |
| ՀԵՆԱՊԱՏ - 2 | | | | | | | |
| 1 | —— | Φ 14 A 500C | 11,95 | 4 | 47,8 | 1,21 | 57,84 |
| 2 | 575 500 | Φ 6 $A_c$ I | 2,15 | 58 | 124,7 | 0,222 | 27,68 |
| 3 | —— | Φ 14 A 500C | 7,95 | 4 | 31,8 | 1,21 | 38,48 |
| 4 | 575 500 | Φ 6 $A_c$ I | 2,15 | 40 | 86 | 0,222 | 19,1 |
| 5 | —— | Φ 14 A 500C | 2,65 | 8 | 21,2 | 1,21 | 25,66 |
| 6 | 575 500 | Φ 6 $A_c$ I | 0,75 | 20 | 15 | 0,222 | 3,34 |
| 7 | —— | Φ 14 A 500C | 2,4 | 8 | 19,2 | 1,21 | 23,24 |
| 8 | 225 150 | Φ 6 $A_c$ I | 0,75 | 18 | 13,5 | 0,222 | 2,99 |
| 9 | —— | Φ 10 A 500C | 2,55 | 30 | 76,5 | 0,617 | 47,21 |
| 10 | —— | Φ 8 $A_c$ I | 11,95 | 5 | 59,75 | 0,395 | 23,60 |
| 11 | —— | Φ 10 A 500C | 2,3 | 20 | 46 | 0,617 | 28,38 |
| 12 | —— | Φ 8 $A_c$ I | 7,95 | 4 | 31,8 | 0,395 | 12,56 |
| ԽՄԻՐ ՆԱԽԱՇԵՐՏ - 1,7 Մ³ ԲԵՏՈՆ B - 20 - ՀԵՆԱՊԱՏ - 2 - 9,2 Մ³ ԲԵՏՈՆ B - 20 - ՀԵՆԱՊԱՏ - 2 ՀԻՄՔ - 9,6 Մ³ ՀԵՆԱՊԱՏԻ ՍՎԱՂՈՒՄ Ց/ԱՎԱԶԱՅԻՆ ՇԱՂԱԽՈՎ - 34 Մ² ՀԵՆԱՊԱՏԻ ՆԵՐԿՈՒՄ - 34 Մ² ԲԱԶԱԼՏԵ ԹԱՍԱԿ 30x5 ՍՄ - 20,1 Մ ԲԻՏՈՒՄ 2 ՇԵՐՏ - 66,96 Մ² | | | | | | | |
| ԸՆԴԱՄԵՆԸ | | | | | | | 310.08 |

## ՆԵՐԴԻՐ ԴԵՏԱԼ Մ 1:10

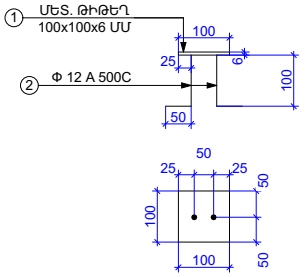


| ՆԵՐԴԻՐ ԴԵՏԱԼԻ ՆՅՈՒԹԵՐԻ ՄԱՍՆԱԳԻՐ | | | | | | |
|---|---|---|---|---|---|---|
| ԴԻՐՔ | ՆՇԱՆԱԿՈՒՄ | ԱՆՎԱՆՈՒՄ | 1 ԷԼ. Մ² | ՔԱՆԱԿ | 1 ԷԼ. ՄԻԱՎՈՐ Ի ՔԱՇԸ ԿԳ | ԸՆԴ. ՔԱՇԸ ԿԳ |
| 1 | —— | ՄԵՏԱՂԱԿԱՆ ԹԻԹԵՂ 100x100x6 ՄՄ | 0,01 | 12 | 39,2 | 4,70 |
| 2 | 100 50 | ԱՄՐԱՆ Φ14 A500c | 0,15 | 24 | 1,21 | 4,36 |
| ԸՆԴԱՄԵՆԸ | | | | | | 9,06 |

| | | | |
|---|---|---|---|
| ՏՆՕՐԵՆ | Ա. ԹԵՎԱՏՐՈՍՅԱՆ | | |
| Ն. Գ. Ճ. | Վ. ԳՐԻԳՈՐՅԱՆ | | |
| ԿՈՆՍՏՐՈՒԿՏՈՐ | Մ. ԳՐԻԳՈՐՅԱՆ | | |
| Ն. Ճ. | Ն. ԲԱԲԱՅԱՆ | | |
| ԿՈՆՍՏՐՈՒԿՏՈՐ | Ա. ԹԵՎԱՏՐՈՍՅԱՆ | | |

Եղեգ բնակավայրի վարչական շենքի կառուցում և տարածքի բարեկարգում

ՀԵՆԱՊԱՏ - 1
ԿՈՆՍՏՐՈՒԿՏԱՎՈՐՈՒՄ

| ՓՈՒԼ | ԹԵՐԹ | ԹԵՐԹ |
|---|---|---|
| ԱՆ | 37 | 38 |

<< Ռազ - Բիլդինգ >>
ՍՊԸ
ԼԻՑ. N 14944

# ՀԵՆԱՊԱՏ - 3 ԿՈՆՍՏՐՈՒԿՏԱՎՈՐՈՒՄ Մ 1:50

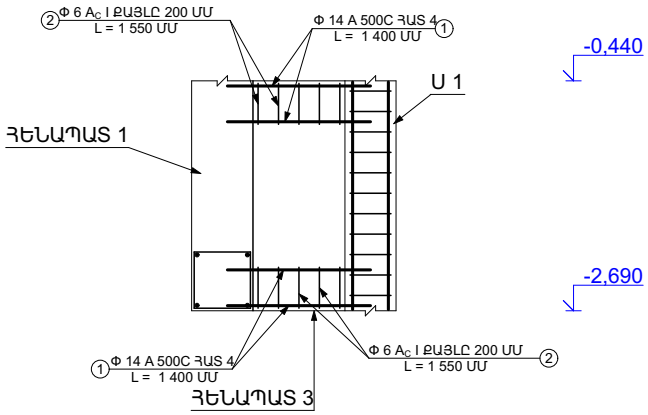


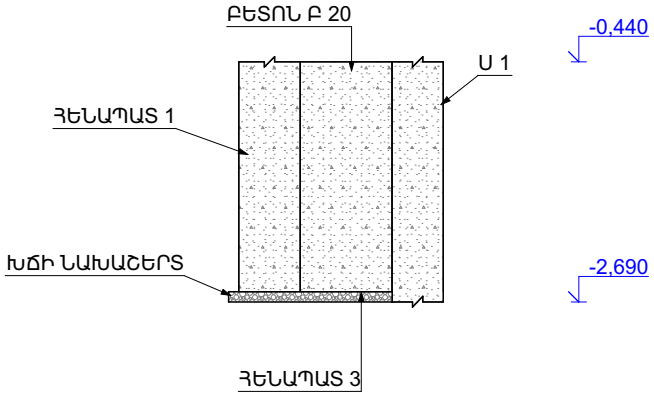


# ՀԵՆԱՊԱՏ - 4 Մ 1:50

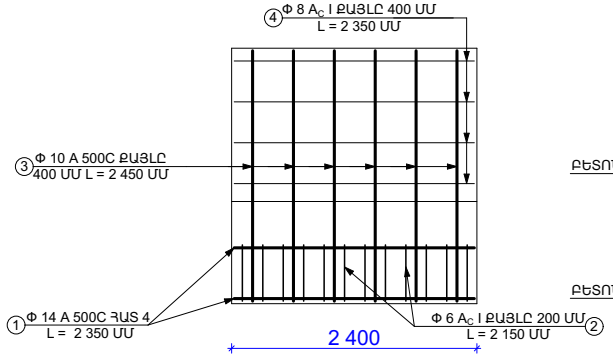


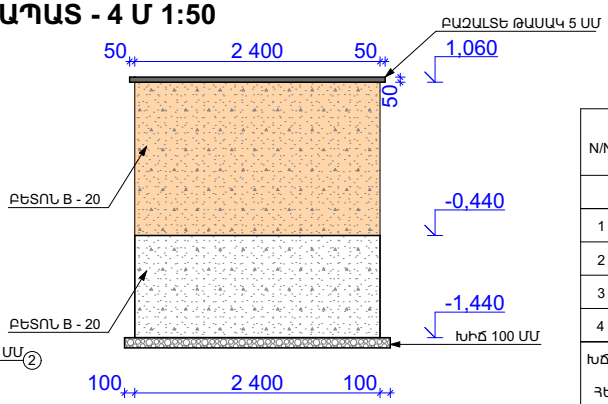


## ՀԵՆԱՊԱՏՆԵՐԻ ԱՄՐԱՆՆԵՐԻ ՄԱՍՆԱԳԻՐ

| N/N | ԷՍՔԻԶ | ԱՄՐԱՆԻ ԴԱՍԸ ԵՎ ՏՐԱՄԱԳԻԾԸ | ԵՐԿԱՐՈՒԹՅՈՒՆԸ ՄՄ | ՔԱՆԱԿԸ ՀԱՏ | ԸՆԴՀԱՆՈՒՐ ԵՐԿ. Մ | ԿՇԻՌԸ ԿԳ | |
|---|---|---|---|---|---|---|---|
| | | | | | | 1 ԳԾՄ. ՀԱՄԱՐ | ԸՆԴԱՄԵՆԸ |
| **ՀԵՆԱՊԱՏ - 4** | | | | | | | |
| 1 | —— | Φ 14 A 500C | 2,35 | 4 | 9,8 | 1,21 | 11,89 |
| 2 | 575 500 | Φ 6 Ac I | 2,15 | 12 | 25,8 | 0,222 | 5,73 |
| 3 | —— | Φ 10 A 500C | 2,45 | 6 | 14,7 | 0,617 | 9,07 |
| 4 | —— | Φ 8 Ac I | 2,35 | 4 | 9,4 | 0,395 | 3,72 |
| ԽՃԻ ՆԱԽԱՇԵՐՏ - 0,21 Մ³ ԲԵՏՈՆ B - 20 - ՀԵՆԱՊԱՏ - 4 - 1,08 Մ³ ԲԵՏՈՆ B - 20 - ՀԵՆԱՊԱՏ - 4 ՀԻՄՔ - 1,44 Մ³ | | | | | | | |
| ՀԵՆԱՊԱՏԻ ՍՎԱՂՈՒՄ Ց/ԱՎԱԶԱՅԻՆ ՇԱՂԱԽՈՎ - 3,6 Մ² ՀԵՆԱՊԱՏԻ ՆԵՐԿՈՒՄ - 3,6 Մ² | | | | | | | |
| ԲԱՁԱԼՏԵ ԹԱՍԱԿ 30x5 ՍՄ - 2,5 Մ ԲԻՏՈՒՄ 2 ՇԵՐՏ - 7,2 Մ² | | | | | | | |
| ԸՆԴԱՄԵՆԸ | | | | | | | 30,41 |

## ՀԵՆԱՊԱՏՆԵՐԻ ԱՄՐԱՆՆԵՐԻ ՄԱՍՆԱԳԻՐ

| N/N | ԷՍՔԻԶ | ԱՄՐԱՆԻ ԴԱՍԸ ԵՎ ՏՐԱՄԱԳԻԾԸ | ԵՐԿԱՐՈՒԹՅՈՒՆԸ ՄՄ | ՔԱՆԱԿԸ ՀԱՏ | ԸՆԴՀԱՆՈՒՐ ԵՐԿ. Մ | ԿՇԻՌԸ ԿԳ | |
|---|---|---|---|---|---|---|---|
| | | | | | | 1 ԳԾՄ. ՀԱՄԱՐ | ԸՆԴԱՄԵՆԸ |
| **ՀԵՆԱՊԱՏ - 3** | | | | | | | |
| 1 | —— | Φ 14 A 500C | 1,4 | 8 | 11,2 | 1,21 | 13,56 |
| 2 | —— | Φ 6 Ac I | 1,55 | 10 | 15,5 | 0,222 | 3,45 |
| ԽՃԻ ՆԱԽԱՇԵՐՏ - 0,06 Մ³ ԲԵՏՈՆ B - 20 - ՀԵՆԱՊԱՏ - 3 - 1 Մ³ | | | | | | | |
| ՀԵՆԱՊԱՏԻ ՍՎԱՂՈՒՄ Ց/ԱՎԱԶԱՅԻՆ ՇԱՂԱԽՈՎ - 2 Մ² ՀԵՆԱՊԱՏԻ ՆԵՐԿՈՒՄ - 2 Մ² | | | | | | | |
| ԸՆԴԱՄԵՆԸ | | | | | | | 17,01 |

| | | | | |
|---|---|---|---|---|
| ՏՆՕՐԵՆ | Ա. ԹԵՎԱՏՐՈՍՅԱՆ | | | Երկենանց բնակավայրի վարչական շենքի կառուցում և տարածքի բարեկարգում |
| Ն. Գ. Ճ. | Վ. ԳՐԻԳՈՐՅԱՆ | | | |
| ԿՈՆՍՏՐՈՒԿՏՈՐ | Մ. ԳՐԻԳՈՐՅԱՆ | | | ՀԵՆԱՊԱՏ - 3 , ՀԵՆԱՊԱՏ - 4 ԿՈՆՍՏՐՈՒԿՏԱՎՈՐՈՒՄ |
| Ն. Ճ. | Ն. ԲԱԲԱՅԱՆ | | | |
| ԿՈՆՍՏՐՈՒԿՏՈՐ | Ա. ԹԵՎԱՏՐՈՍՅԱՆ | | | |

| ՓՈՒԼ | ԹԵՐԹ | ԹԵՐԹ |
|---|---|---|
| ԱՆ | 38 | 38 |

<< Ռազ - Բիլդինգ >> ՍՊԸ
ԼԻՑ. N 14944

## ՕՐԱՑՈՒՅՑԱՅԻՆ ԳՐԱՖԻԿ

| N | Աշխատանքների անվանումը | Ամիս | եռամս 1 | եռամս 2 | եռամս 1 | եռամս 2 | եռամս 1 | եռամս 2 | եռամս 1 | եռամս 2 | եռամս 1 | եռամս 2 | եռամս 1 | եռամս 2 | եռամս 1 | եռամս 2 | եռամս 1 | եռամս 2 | եռամս 1 | եռամս 2 | եռամս 1 | եռամս 2 | եռամս 1 | եռամս 2 | եռամս 1 | եռամս 2 | եռամս 1 | եռամս 2 | եռամս 1 | եռամս 2 |
|---|---|---|---|---|---|---|---|---|---|---|---|---|---|---|---|---|---|---|---|---|---|---|---|---|---|---|---|---|---|---|
| | | | 1 ամիս | | | | 2 ամիս | | | | 3 ամիս | | | | 4 ամիս | | | | | 5 ամիս | | | | | 6 ամիս | | | |
| | | | 1 | 2 | 3 | 4 | 5 | 6 | 7 | 8 | 9 | 10 | 11 | 12 | 13 | 14 | 15 | 16 | 17 | 18 | 19 | 20 | 21 | 22 | 23 | 24 | 25 | 26 |
| 1 | Հողային աշխատանքներ | | ---- | | | | | | | | | | | | | | | | | | | | | | | | | |
| 2 | Հիմքեր | | | --------- | | | | | | | | | | | | | | | | | | | | | | | | |
| 3 | Պատեր և ե/բ կոնստրուկցիաներ | | | | | ---------- | | | | | | | | | | | | | | | | | | | | | | |
| 4 | Տանիք | | | | | | | | | | | | | ---------- | | | | | | | | | | | | | | |
| 5 | Պատուհաններ | | | | | | | | | | | | | --------- | | | | | | | | | | | | | | |
| 6 | Դռներ | | | | | | | | | | | | | --------- | | | | | | | | | | | | | | |
| 7 | Հատակներ | | | | | | | | | | | | | | | | ---------- | | | | | | | | | | | |
| 8 | Հարդարման աշխատանքներ | | | | | | | | | | | | | | | | | | | ---------- | | | | | | | | |
| 9 | Ներքին էլեկտրամոնտաժային աշխատանքներ | | | | | | | | | | | | | | | | | | | | ---------- | | | | | | | |
| 10 | Ջեռուցում | | | | | | | | | | | | | | | | | | | | ---------- | | | | | | | |
| 11 | Ներքին կոյուղի | | | | | | | | | | | | | | | | | | | | ---------- | | | | | | | |
| 12 | ներքին Ջրամատակարարում | | | | | | | | | | | | | | | | | | | | ---------- | | | | | | | |
| 13 | Արտաքինբարեկարգման և հարդարման աշխատանքներ | | | | | | | | | | | | | | | | | ---------- | | | | | | | | | | |
| 14 | Արտաքին Էլեկտրականություն | | | | | | | | | | | | | | | | | | | | | ---------- | | | | | | |
| 15 | Արտաքին ջրագիծ | | | | | | | | | | | | | | | | | | | | | | | | | | | |
| 16 | Հակահրդեհային անվտանգություն | | | | | | | | | | | | | | | | | | | | | | | ---------- | | | | |
| 17 | Արևային պանելների տեղադրում | 6 | | | | | | | | | | | | | | | | | | | | | | ---------- | | | | |

Կազմեց Ն.Բաբայան