ԲԱՐԵԿԱՐԳՈՒՄ

Յանկապատ

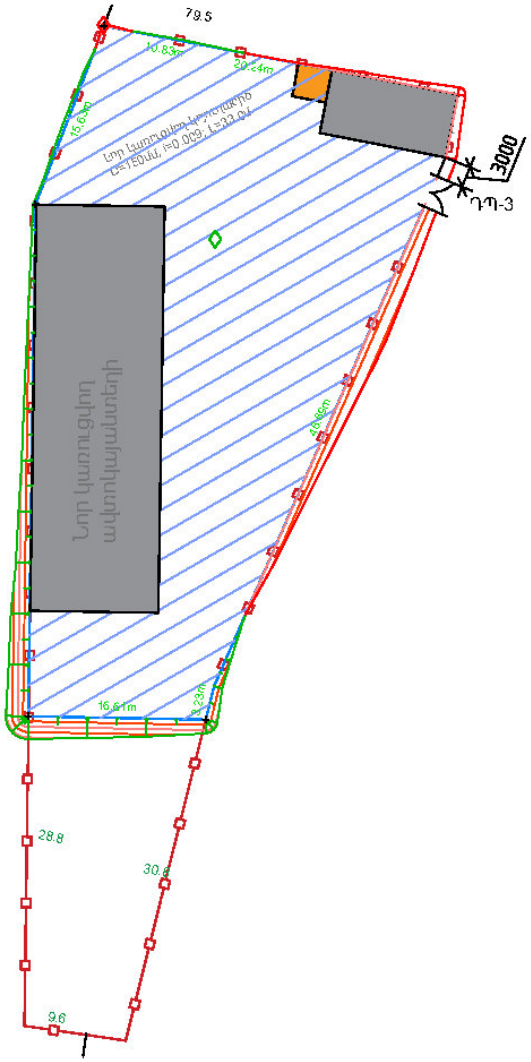

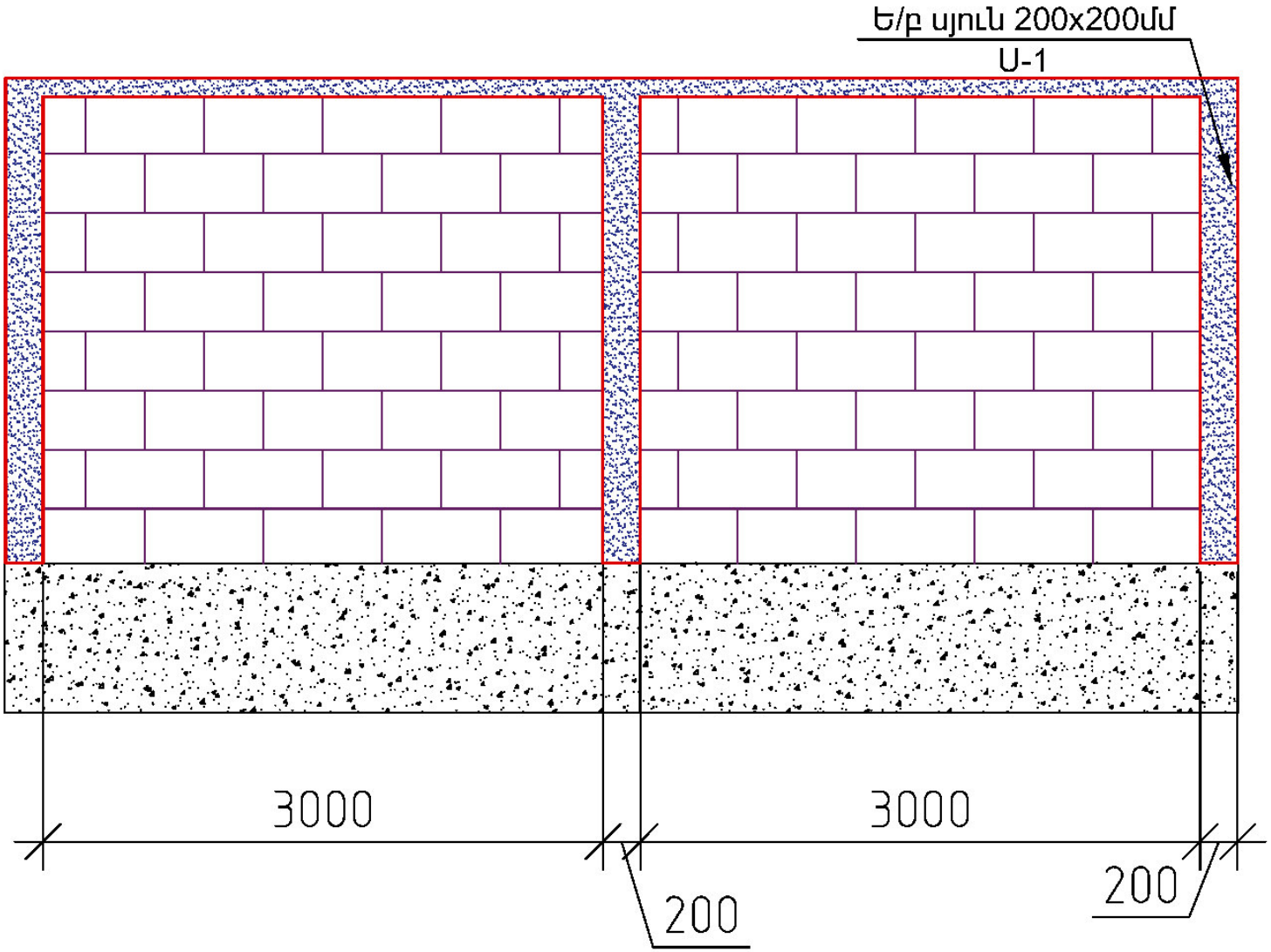

ԵՂՎԱՐԴԻ ՀԱՄԱՅՆՔԱՊԵՏԱՐԱՆ

Հասցե՝ ՀՀ, ք. Եղվարդ, Երևանյան 1| Phone: +374 (224) 2-20-24

Եղվարդի համայնքապետարանի նոր ավտոկայանատեղիի կառուցում

ԲԱՐԵԿԱՐԳՈՒՄ Ցանկապատ, հատակագիծ	Format A3(297x420)	Date: 04.05.2021
	Նախագծեց: Ա.Հ.	Հաստատեց: Ա. Ս.
BIM Engineering Building Infrastructure Management **ԲԻՄ ԻՆԺԵՆԵՐԻՆԳ ՍՊԸ** Երևան Ավան-Աջափնյա, Միկրոշրջան-1| Հեռ. +374|93| 948 888	E-mail.info@bime.am		ԲԿ Էջ: 01/06

Ս-1
55 հատ

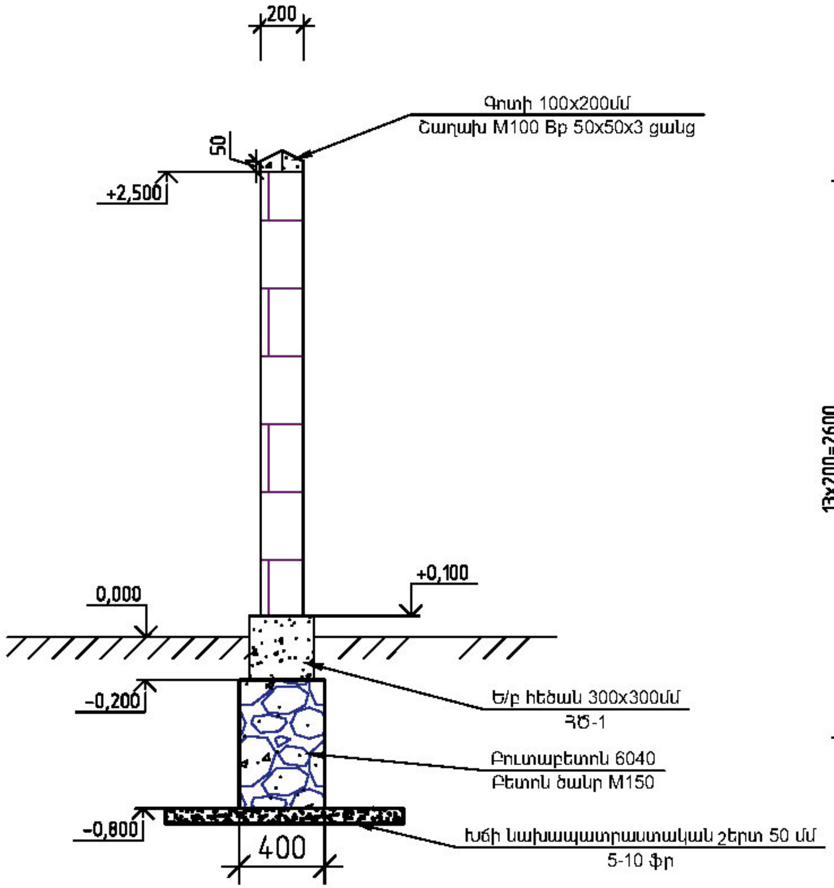

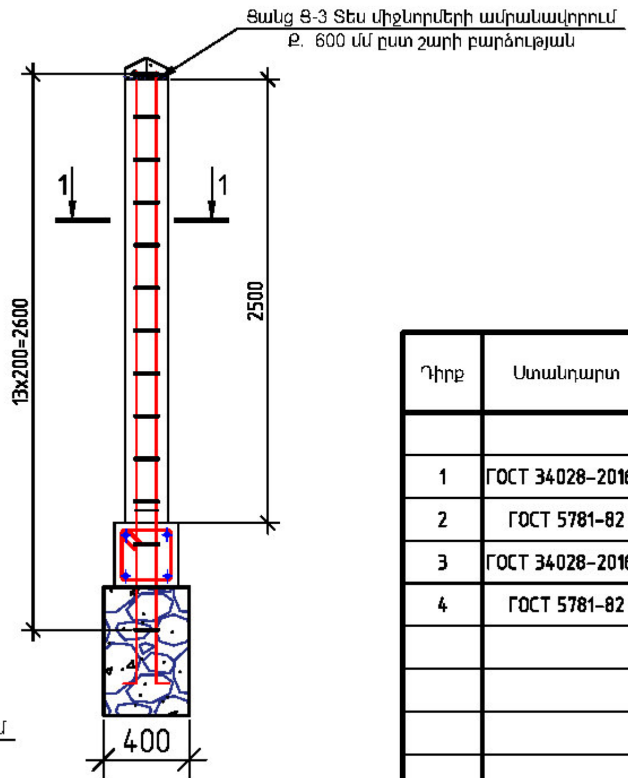

Դիրք	Էսքիզ
2	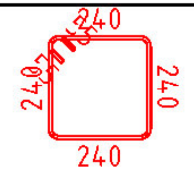
4	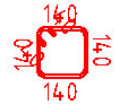

ՏԱՐՐԵՐԻ ՄԱՍՆԱԳԻՐ

Դիրք	Ստանդարտ	Անվանում	ՔՆԿ	Քաշը կգ	Ընդ քաշը կգ
		Ցանկապատ սյուներ ր հիմք			
1	ГОСТ 34028-2016	ϕ12, L=179000	4	110.44	441.77
2	ГОСТ 5781-82	ϕ6, L=1116	895	0.25	221.74
3	ГОСТ 34028-2016	ϕ12, L=2920	220	1.8	396.36
4	ГОСТ 5781-82	ϕ6, L=716	975	0.16	154.98
		Բետոն			
		Բետոն B20, F50, W4 Թեթև	20.66		
		Բուտաբետոն 60/40 Մ150 ծանր	42.96		
		Շաղախ Մ100	2.62		
		Մետ ցանց Ց-3	435 kg		
		Տուֆե շար	84 մ3		

1-1

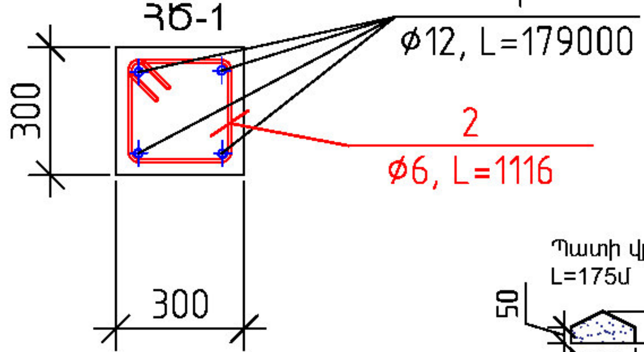

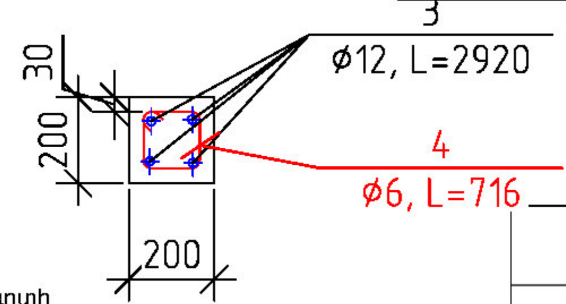

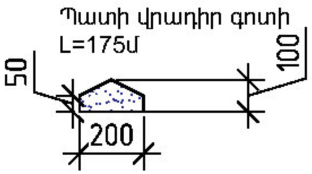

ԵՂՎԱՐԴԻ ՀԱՄԱՅՆՔԱՊԵՏԱՐԱՆ Հասցե: ՀՀ, ք Եղվարդ, Երևանյան 1| Phone: +374 (224) 2-20-24		
Եղվարդի համայնքապետարանի նոր ավտոկայանատեղիի կառուցում		
ԲԱՐԵԿԱՐԳՈՒՄ Ցանկապատ , կոնստրուկցիաներ Մասնագիր	Format A3(297x420) Նախագծեց: Ա.Գ.	Date: 04.05.2021 Հաստատեց: Ա Մ
BIM Engineering Building Infrastructure Management ԲԻՄ ԻՆԺԵՆԵՐԻՆԳ ՍՊԸ Երևան Ավան-Առինջ, Միկրոշրջան-1| Հեռ. +374 (98) 948 888 | E-mail.info@bime.am	ԲԱ Էջ: 02/06	

Տեսքը դրսից

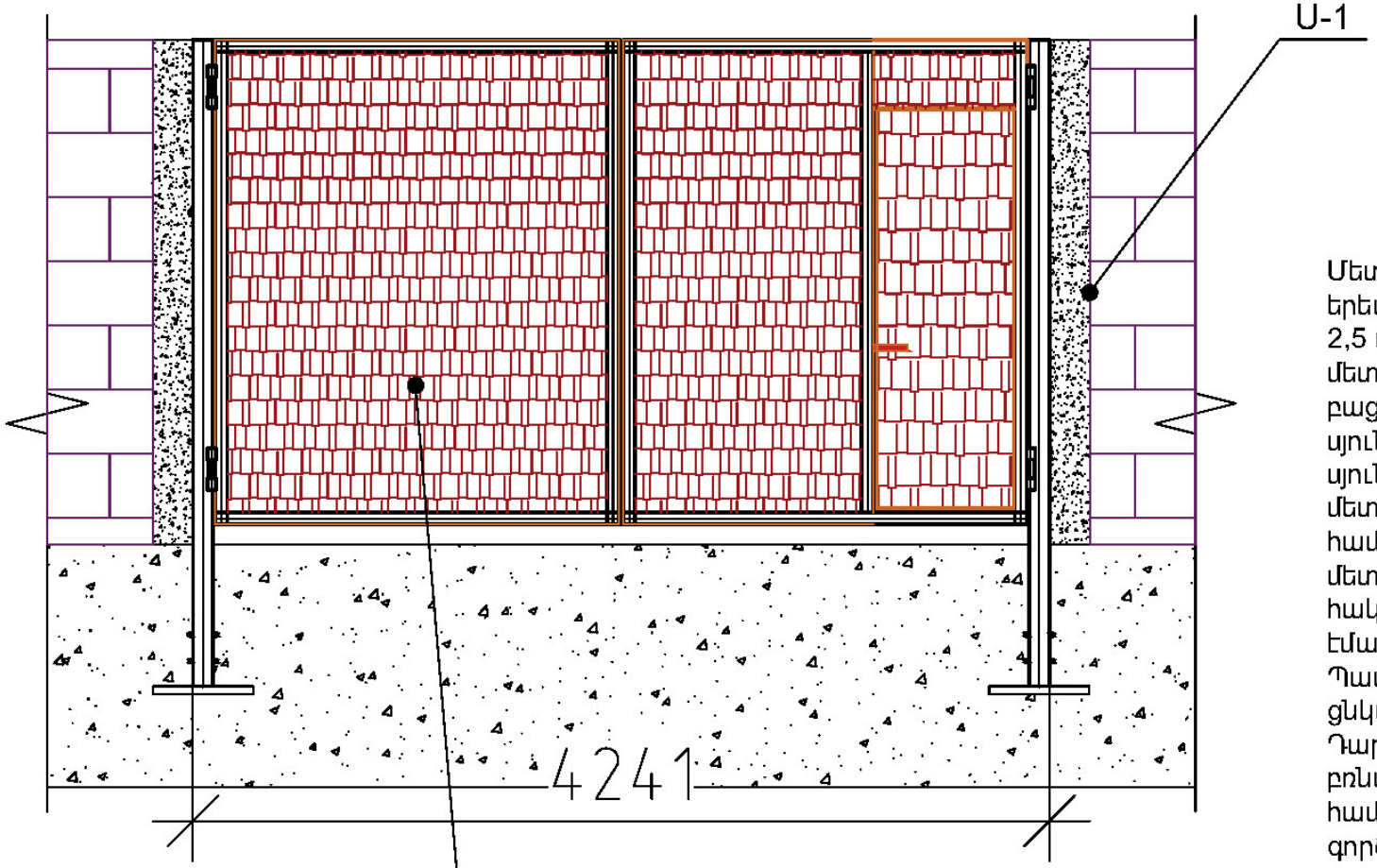

Մետաղական դարպասը երկփեղկ է երեսպատված բրգաձև նախշով դակված 2,5 մմ հաստությամբ թիթեղով՝ եռակցելով մետաղական կարկահսն: Փեղկերը բացվում են դեպի դուրս: Դարպասի սյուները եռացվում են ցանկապատի ե/բ սյուններին նախապես տեղադրված մետաղական ներդիրների հետ համապատասխան գծագրի: Բոլոր մետաղական տարրերը ներկել հակակոռոզիոն ներկով երկտակ և ներկել էմալե ներկով: Ներկի գույնը ճշտել Պատվիրատու հետ: Դարպասի տակ ցնկապատի հինքը չի ընդհատվում: Դարպասի վրա առկա դռնակի բռնակները երկողմանի են համապատասխան փականով: Ծղնիները գործարանային ՝կագավորվող, արտադրության 32x150 մմ 2 -ական յուրաքանչյուր փեղկին:

ԵՂՎԱՐԴԻ ՀԱՄԱՅՆՔԱՊԵՏԱՐԱՆ Հասցե: ՀՀ, ք. Եղվարդ, Երևանյան 1| Phone: +374 (224) 2-20-24		
Եղվարդի համայնքապետարանի նոր ավտոկայանատեղիի կառուցում		
ԲԱՐԵԿԱՐԳՈՒՄ Մետաղական դարպաս ԴՊ-3 Տեսք Դրսին կողմից	Format A3(297x420) Նախագծեց: Ա.Հ.	Date: 04.05.2021 Հաստատեց: Ա. Ս.
BIM Engineering **ԲԻՄ ԻՆԺԵՆԵՐԻՆԳ ՍՊԸ** Երևան Ավան-Աջափնյա, Միկրոշրջան-1| Հեռ. +374|93| 948 888 | E-mail.info@bime.am		ԲԿ Էջ: 03/06

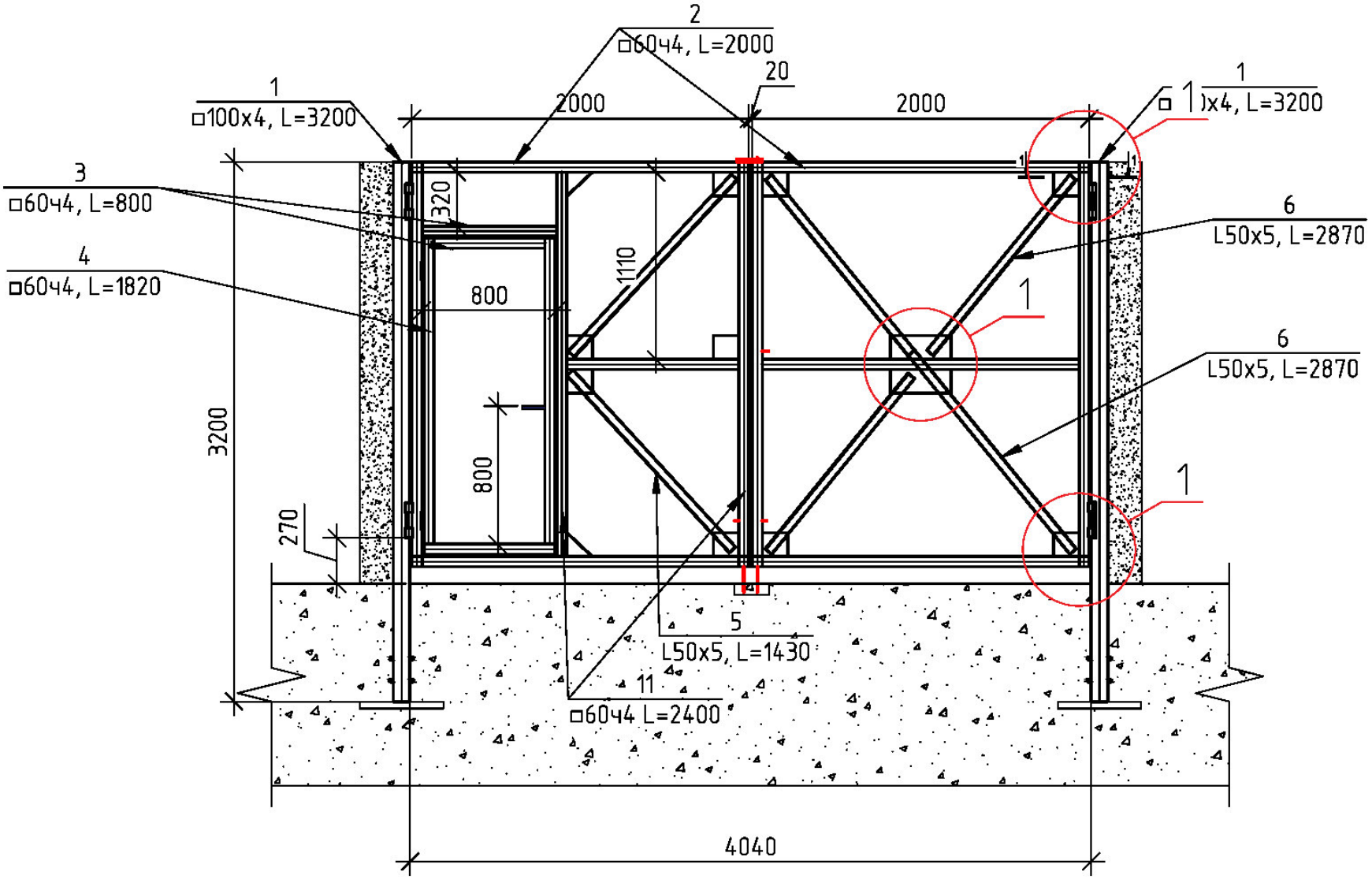

ԵՂՎԱՐԴԻ ՀԱՄԱՅՆՔԱՊԵՏԱՐԱՆ

Հասցե՝ ՀՀ, ք. Եղվարդ, Երևանյան 1| Phone: +374 (224) 2-20-24

Եղվարդի համայնքապետարանի նոր ավտոկայանատեղիի կառուցում

ԲԱՐԵԿԱՐԳՈՒՄ

Մետաղական դարպաս ԴՊ-3

Տեսք ներսի կողմից

Format A3(297x420)	Date: 04.05.2021
Նախագծեց: Ա.Հ.	Հաստատեց: Ա. Ս.

BIM Engineering

ԲԻՄ ԻՆԺԵՆԵՐԻՆԳ ՍՊԸ

Երևան Ավան-Աջափնյա, Միկրոշրջան-1| Հեռ. +374|93| 948 888 | E-mail. info@bime.am

ԲԿ

Էջ: 04/06

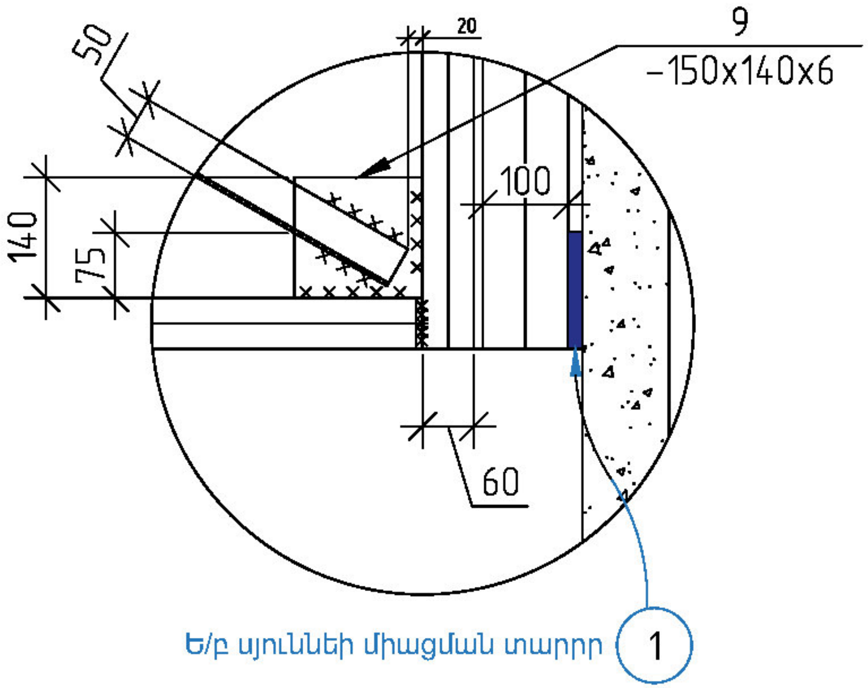

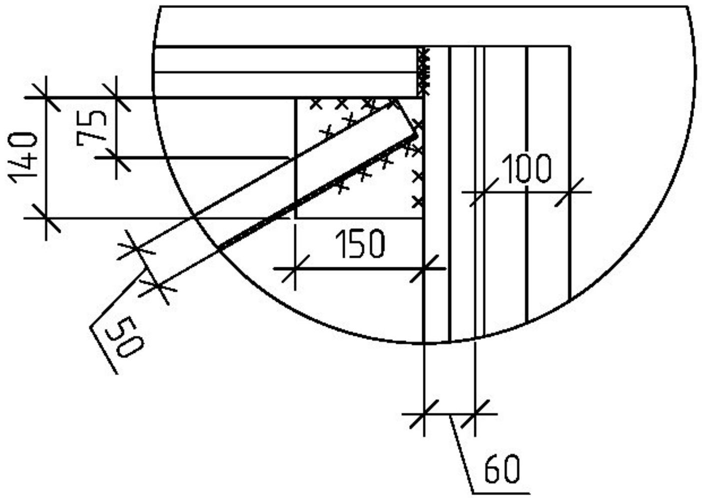

Ե/բ սյունների միացման տարրր

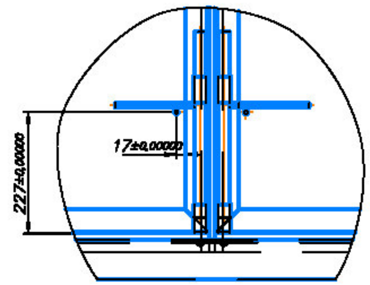

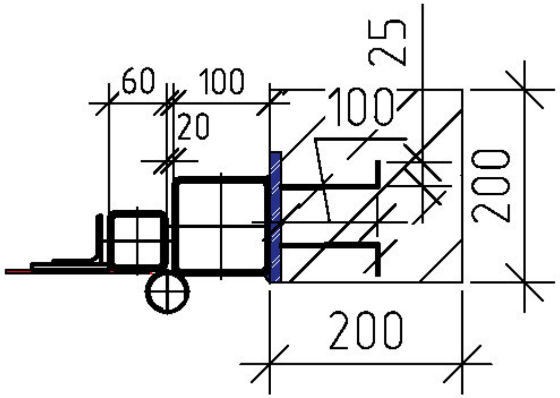

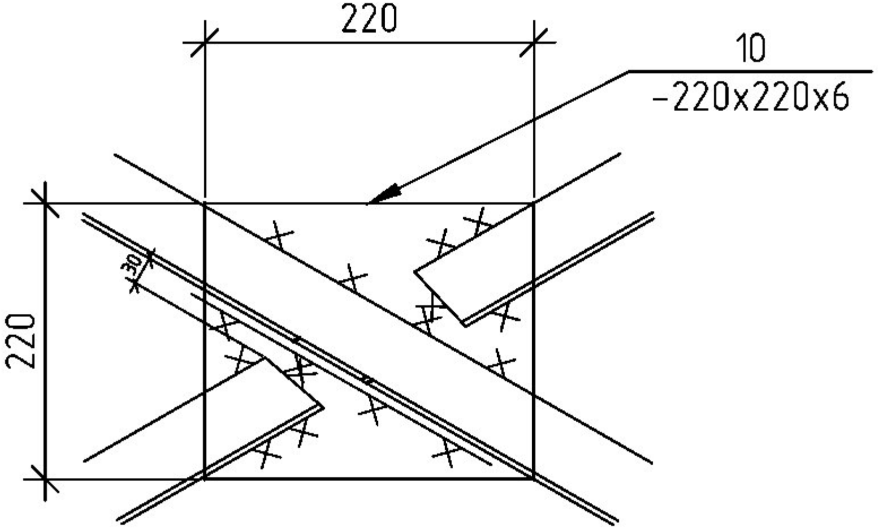

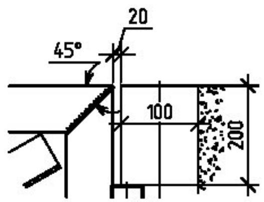

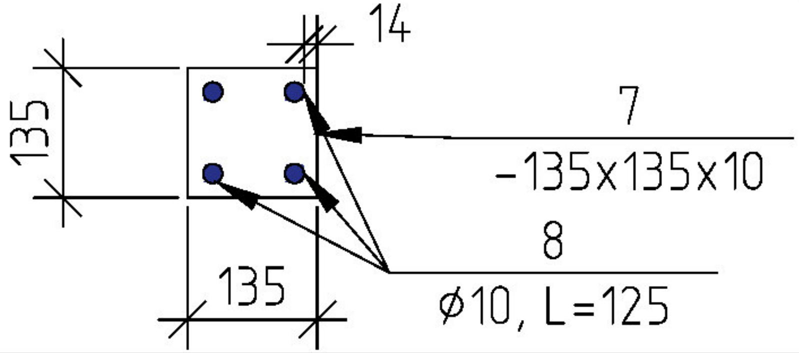

ԵՂՎԱՐԴԻ ՀԱՄԱՅՆՔԱՊԵՏԱՐԱՆ

Հասցե: ՀՀ, ք. Եղվարդ, Երևանյան 1| Phone: +374 (224) 2-20-24

Եղվարդի համայնքապետարանի նոր ավտոկայանատեղիի կառուցում

ԲԱՐԵԿԱՐԳՈՒՄ
Մետաղական դարպաս ԴՊ-3
Հանգույցներ

Format	Date:
A3(297x420)	04.05.2021
Նախագծեց:	Հաստատեց:
Ա.Գ.	Ա Ս

ԲԻՄ ԻՆԺԵՆԵՐԻՆԳ ՍՊԸ

Երևան Ավան-Առինջ, Միկրոշրջան-1| Հեռ. +374 (98) 948 888 | E-mail: info@bime.am

ԲԱ
Էջ: 05 /06

ՏԱՐՐԵՐԻ ՄԱՍՆԱԳԻՐ

Դիրք	Ստանդարտ	Անվանում	ՔՆԿ	Քաշը կգ	Ընդ քաշը կգ
1	ТУ 36-2287-80	□100x4, L=3200	2	38.4	76.8
2	ТУ 36-2287-80	□60x4, L=2000	4	12.34	49.36
11	ТУ 36-2287-80	□60x4,, L=2400	5	14.86	74.3
4	ТУ 36-2287-80	□60x4, L=1820	2	11.23	22.46
5	ГОСТ 8509-86	L50x5, L=1430	2	5.39	10.78
6	ГОСТ 8509-86	L50x5, L=2870	2	10.82	21.64
7	ГОСТ 5781-82	-135x135x10	8	1.43	11.45
8	ГОСТ 5781-82	ϕ10 A-III (A400), L=125	32	0.08	2.47
9	ГОСТ 8509-86	-150x140x6	12	0.99	11.87
10	ГОСТ 8509-86	-220x220x6	1	2.28	2.28
3	ТУ 36-2287-80	□60x4,, L=800	3	4.94	14.82
	ГОСТ 8509-86	-2400*2000*2.5	2	94.17	188.3
		Մետաղական տարրեր	1	22,3	22,3

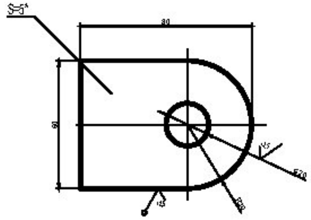

Թիթեղ 8 մմ, քանակը 6 հատ
Սուր անկյունները մաքրել
Քաշը 0,19 կգ

Տարրերի քաշի մասնագիր

Տեսակը	ԳՕՍՏ	Հատվածքը դասը	Տրամագիծ	Ընդ:Քաշը կգ
Անկյունակ	ГОСТ 8509-86	50	50x5	64.84
Ուղղ խողովակ	ТУ 36-2287-80	60	60x4	24
			60x4	4
		100	100x4	15
Ամրան	ГОСТ 5781-82			
		A-III (A400)	10	2.47
Лист	ГОСТ 19904-90	Полоса толщиной 6мм		6.53748
		Полоса толщиной 10мм		1.4306625

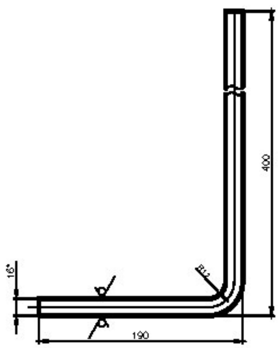

* Փռված երկարությունը L=590 մմ
Ամրան հոծ հարթ B12 ГОСТ 2590-88 Ст3 ГОСТ 535-88
Քաշը 0,93 կգ

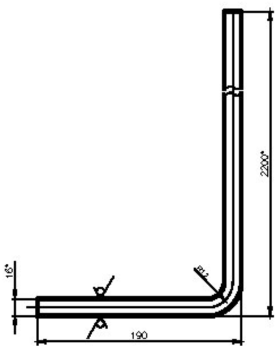

*Փռված երկարությունը L=2390մմ
Ամրան հոծ հարթ B12 ГОСТ 2590-88 Ст3 ГОСТ 535-88
Քաշը 3,77 կգ

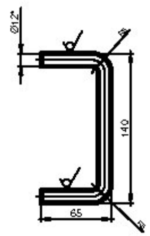

Փռված երկարությունը L=236մմ
Քանակը 4 հատ
Ամրան հոծ հարթ B12 ГОСТ 2590-88 Ст3 ГОСТ 535-88
Ընդհանուր քաշը - 2,61 կգ

ԵՂՎԱՐԴԻ ՀԱՄԱՅՆՔԱՊԵՏԱՐԱՆ Հասցե: ՀՀ, ք Եղվարդ, Երևանյան 1| Phone: +374 (224) 2-20-24		
Եղվարդի համայնքապետարանի նոր ավտոկայանատեղիի կառուցում		
ԲԱՐԵԿԱՐԳՈՒՄ Մետաղական դարպաս ԴՊ-3 Մասնագիր	Format A3(297x420) Նախագծեց: Ա.Գ.	Date: 04.05.2021 Հաստատեց: Ա Ս
BIM Engineering ԲԻՄ ԻՆԺԵՆԵՐԻՆԳ ՍՊԸ Երևան Ավան-Առինջ, Միկրոշրջան-1| Հեռ. +374 (98) 948 888	E-mail: info@bime.am	ԲԱ Էջ: 06 /06	