ՊԱՅՄԱՆԱԳԻՐ N «ՀՀՇՄԳՀՀԿՀ-ՀՄԱ-ԾՁԲ-12/25»

Պատվիրատու՝ Գյումրու համայնքապետարան

ՀՀ Շիրակի մարզի Գյումրի համայնքի Մարմաշենի խճուղի 20/1 հողամասում
«Թափառող և տնային կենդանիների կացարան»- ի կառուցման

Աշխատանքային նախագիծ

Գծագրեր և մասնագրեր

Գյումրի 2025 թ

ՊԱՅՄԱՆԱԳԻՐ N «ՀՀՇՄԳՀՀԿՀ-ՀՄԱ-ԾՁԲ-12/25»

ՀՀ Շիրակի մարզի Գյումրի համայնքի Մարմաշենի խճուղի 20/1 հողամասում
«Թափառող և տնային կենդանիների կացարան»- ի կառուցման

Աշխատանքային նախագիծ

Գծագրեր և մասնագրեր

Պատվիրատու՝	Գյումրու համայնքապետարան	Կատարող՝	«Արք. Պրոեկտ» ՍՊԸ
Գյումրու համայնքապետ՝	Վ. Ղուկասյան	Արք. Պրոեկտ ՍՊԸ	
Գյումրու գլխ. ճարտարապետ՝	Հ.Գասպարյան	տնօրեն՝	Հարությունյան

Գյումրի 2025 թ

ՀԱՅԱՍՏԱՆԻ ՀԱՆՐԱՊԵՏՈՒԹՅՈՒՆ

ՎԿԱՅԱԿԱՆ

ԱՆՇԱՐԺ ԳՈՒՅՔԻ ՆԿԱՏՄԱՄԲ ԻՐԱՎՈՒՆՔՆԵՐԻ ՊԵՏԱԿԱՆ ԳՐԱՆՑՄԱՆ

Կադաստրի կոմիտե

Սույն վկայականով հաստատվում է 29 օգոստոսի 2024 թվականին գույքի նկատմամբ իրավունքների պետական գրանցման միասնական մատյանում կատարված անշարժ գույքի նկատմամբ իրավունքի պետական գրանցումը հետևյալ տվյալներով.

1. ԳՐԱՆՑՎԱԾ ԻՐԱՎՈՒՆՔԻ ՍՈՒԲՅԵԿՏ(ՆԵՐ)

ՀՀ ՇԻՐԱԿԻ ՄԱՐԶԻ ԳՅՈՒՄՐԻ ՔԱՂԱՔԱՅԻՆ ՀԱՄԱՅՆՔ

2. ԱՆՇԱՐԺ ԳՈՒՅՔԻ ԳՏՆՎԵԼՈՒ ՎԱՅՐԸ ԵՎ ԱՆՎԱՆՈՒՄԸ

Մարզ Շիրակ, համայնք Գյումրի ք. Մարմաշենի խճուղի 20/1 հողամաս

3. ԳՐԱՆՑՄԱՆ ՀԱՄԱՐ ՀԻՄՔ ՀԱՆԴԻՍԱՑԱԾ ՓԱՍՏԱԹՂԹԵՐԸ

ՀՀ կառավարության որոշումներ՝ 03/02/2005թ. թիվ 176-Ա, 16/06/2006թ. թիվ 1089-Ն, ՀՀ Շիրակի մարզի Գյումրի համայնքի ղեկավարի որոշումներ՝ 17/12/2018թ. թիվ 3240-Ա, 22/04/2019թ. թիվ 787-Ա, 25/08/2020թ. թիվ 1490-Ա, 10/07/2024թ. թիվ 2052-Ա

4. ՀՈՂԱՄԱՍԻ ԲՆՈՒԹԱԳՐԵՐԸ

Կադաստրային ծածկագիրը՝ 08-001-0002-0005
Մակերեսի չափը (հա)՝ 1.00232
Նպատակային նշանակությունը՝ բնակավայրերի
Գործառնական նշանակությունը կամ հողատեսքը՝ Բնակելի կառուցապատման
Գրանցված իրավունքի տեսակը՝ ՍԵՓԱԿԱՆՈՒԹՅՈՒՆ

ՎԿԱՅԱԿԱՆ N 29082024-08-0017, գաղտնաբառ՝ JGTZAV9FFWAD

Փաստաթղթի իսկությունը և վավերականությունը կարող է ստուգվել Կադաստրի կոմիտեի www.e-cadastre.am կայքէջի միջոցով

5. ՇԻՆՈՒԹՅՈՒՆՆԵՐԻ ԲՆՈՒԹԱԳՐԵՐԸ

1) Նպատակային նշանակությունը՝

2) Բնութագրերը ըստ առանձին շինությունների՝

Հ/Հ	Կադաստրային ծածկագիր	Տեսակ	Մակերես	Գրանցված իրավունքի տեսակ

Լրացուցիչ նշումներ և տեղեկություններ

Գրանցումը իրականացնող պաշտոնատար անձի անունը, ազգանունը՝ Կարեն Խաչատրյան

Զբաղեցրած պաշտոնը՝ Շիրակի մարզային ստորաբաժանման անշարժ գույքի գլխավոր ռեգիստր

ՎԿԱՅԱԿԱՆ N 29082024-08-0017, գաղտնաբառ՝ JGTZAV9FFWAD

Փաստաթղթի իսկությունը և վավերականությունը կարող է ստուգվել Կադաստրի կոմիտեի www.e-cadastre.am կայքէջի միջոցով

Կադաստրի կոմիտե

ՀԱՅԱՍՏԱՆԻ ՀԱՆՐԱՊԵՏՈՒԹՅԱՆ ՔԱՂԱՔԱՇԻՆՈՒԹՅԱՆ ԿՈՄԻՏԵ

ԼԻՑԵՆԶԻԱ

ՔՊԼ-000771, 2-րդ դաս

(լիցենզիան տրվող դասը)

ՔԱՂԱՔԱՇԻՆԱԿԱՆ ՓԱՍՏԱԹՂԹԵՐԻ ԿԱԶՄՈՒՄ՝ ԲԱՑԱՌՈՒԹՅԱՄԲ ԿՈՆՍՏՐՈՒԿՏՈՐԱԿԱՆ ԵՎ ՃԱՐՏԱՐԱՊԵՏԱԿԱՆ ՄԱՍԵՐԻ

(քաղաքաշինության գործունեության տեսակը)

ՏՐՎԱԾ Է

2024-09-11, «ԱՐՔ. ՊՐՈԵԿՏ» ՍՊԸ

(լիցենզիան տալու տարեթիվը, ամիսը, որը քաղաքաշինության գործունեության տրվելիս կոչվում է)

ՀՀ, ՇԻՐԱԿ, ԳՅՈՒՄՐԻ, ԳՅՈՒՄՐԻ, ԱՐՏԱԿ ԵՊԻՍԿՈՊՈՍ ՍՄԲԱՏՅԱՆ Փ., 4

(անվանումը՝ ըստ տարրի, անհատ ձեռնարկատիրոջ մասնագիտությունը, գտնվելու վայրը, ազգանունը և բնակության վայրը)

Գործողության ժամկետը՝ 11.09.2029թ.

(որը, ամիսը, տարեթիվը)

ՀՍԿԻՉ ՀԱՄԱՐ՝ UGC9-98E1-74EA-D1F5

Սույն փաստաթուղթը տրված է բացառապես էլեկտրոնային եղանակով: Փաստաթղթի վավերականության ստուգումն ու էլեկտրոնային բնօրինակի ներբեռնումը հնարավոր է իրականացնել https://verify.e-gov.am Հայաստանի Հանրապետության պաշտոնական փաստաթղթերի վավերականության ստուգման միասնական համակարգի կայքում մուտքագրելով հսկիչ համարը կամ սքանավորելով արագ արձագանքման ծածկագիրը (QR Code):

ՀԱՅԱՍՏԱՆԻ ՀԱՆՐԱՊԵՏՈՒԹՅԱՆ ՔԱՂԱՔԱՇԻՆՈՒԹՅԱՆ ԿՈՄԻՏԵ

ԼԻՑԵՆԶԻԱՅԻ ՆԵՐԴԻՐ

ՔՊՆ-000771-08

«ԱՐՔ. ՊՐՈԵԿՏ» ՍՊԸ

ՋՐԱՄԱՏԱԿԱՐԱՐՈՒՄ ԵՎ ՋՐԱՀԵՌԱՑՈՒՄ (ՋՐԱՄԱՏԱԿԱՐԱՐՄԱՆ ԵՎ ՋՐԱՀԵՌԱՑՄԱՆ ՆԵՐՔԻՆ ԵՎ ԱՐՏԱՔԻՆ ՑԱՆՑԵՐ, ՀԻԴՐՈՄԵԼՈՐԱՑԻԱ)

04.11.2024թ.

Գործողության ժամկետը՝ 11.09.2029թ.

Ներդիրը վավերական է լիցենզիայի առկայության դեպքում

ՀԱԿԻՉ ՀԱՄԱՐ՝ UGBB-D62C-DBC4-85E4
Սույն փաստաթուղթը տրված է բացառապես էլեկտրոնային եղանակով: Փաստաթղթի վավերականության ստուգումն ու էլեկտրոնային բնօրինակի ներբեռնումը հնարավոր է իրականացնել https://verify.e-gov.am Հայաստանի Հանրապետության պաշտոնական փաստաթղթերի վավերականության ստուգման միասնական համակարգի կայքում մուտքագրելով հսկիչ համարը կամ սքանավորելով արագ արձագանքման ծածկագիրը (QR Code):

Պատասխանատու մասնագետի/ների անձնագրային տվյալներ	հավաստագրի սերիա	հավաստագրի համար	ստանալու օր, ամիս, տարեթիվ
ՀՈՎՀԱՆՆԵՍ ՆԻԿՈԼՅԱՆ	Հ	002113	2024-09-14

ՀՍԿԻԶ ՀԱՄԱՐ՝ UGBB-D62C-DBC4-85E4
Սույն փաստաթուղթը տրված է բացառապես էլեկտրոնային եղանակով: Փաստաթղթի վավերականության ստուգումն ու էլեկտրոնային բնօրինակի ներբեռնումը հնարավոր է իրականացնել https://verify.e-gov.am Հայաստանի Հանրապետության պաշտոնական փաստաթղթերի վավերականության ստուգման միասնական համակարգի կայքում մուտքագրելով հսկիչ համարը կամ սքանավորելով արագ արձագանքման ծածկագիրը (QR Code):

ՀԱՅԱՍՏԱՆԻ ՀԱՆՐԱՊԵՏՈՒԹՅԱՆ ՔԱՂԱՔԱՇԻՆՈՒԹՅԱՆ ԿՈՄԻՏԵ

ԼԻՑԵՆԶԻԱՅԻ ՆԵՐԴԻՐ

ՔՊՆ-000771-05

«ԱՐՔ. ՊՐՈԵԿՏ» ՍՊԸ

(ցենզավորված ընդհանուր շինարարության գործունեության սուբյեկտի անվանումը)

ԷԼԵԿՏՐԱՄԱՏԱԿԱՐԱՐՈՒՄ (ԷԼԵԿՏՐԱՄԱՏԱԿԱՐԱՐՄԱՆ, ԷԼԵԿՏՐԱԼՈՒՍԱՎՈՐՄԱՆ ՆԵՐՔԻՆ ԵՎ ԱՐՏԱՔԻՆ ՑԱՆՑԵՐ, ԷԼԵԿՏՐԱՄԱՏԱԿԱՐԱՐՄԱՆ ՀԱՄԱԿԱՐԳԵՐ, ՖՈՏՈՎՈԼՏԱՅԻՆ ԵՎ ՀՈՂՄԱԷՆԵՐԳԵՏԻԿ ԿԱՅԱՆՆԵՐ)

(գործունեության տեսակը՝ ըստ ՀՀ կառավարության 2021 թվականի դեկտեմբերի 30-ի N 2195-Ն որոշմամբ հաստատված ցանկի)

24.09.2024թ.

(տրման ամսաթիվ)

Գործողության ժամկետը՝ 11.09.2029թ.

Ներդիրը վավերական է լիցենզիայի առկայության դեպքում

ՀՍԿԻՉ ՀԱՄԱՐ՝ UGC5-8C2D-EF25-9983

Սույն փաստաթուղթը տրված է բացառապես էլեկտրոնային եղանակով: Փաստաթղթի վավերականության ստուգումն ու էլեկտրոնային բնօրինակի ներբեռնումը հնարավոր է իրականացնել https://verify.e-gov.am Հայաստանի Հանրապետության պաշտոնական փաստաթղթերի վավերականության ստուգման միասնական համակարգի կայքում մուտքագրելով հսկիչ համարը կամ սքանավորելով արագ արձագանքման ծածկագիրը (QR Code):

Պատասխանատու մասնագետի/ների անձնագրային տվյալներ	հավաստագրի սերիա	հավաստագրի համար	ստանալու օր, ամիս, տարեթիվ
ՄԻՔԱՅԵԼ ՇԱՐՈՅԱՆ	Հ	002279	2024-09-16

ՀՍԿԻՉ ՀԱՄԱՐ՝ UGC5-8C2D-EF25-9983

Սույն փաստաթուղթը տրված է բացառապես էլեկտրոնային եղանակով: Փաստաթղթի վավերականության ստուգումն ու էլեկտրոնային բնօրինակի ներբեռնումը հնարավոր է իրականացնել https://verify.e-gov.am Հայաստանի Հանրապետության պաշտոնական փաստաթղթերի վավերականության ստուգման միասնական համակարգի կայքում մուտքագրելով հսկիչ համարը կամ սքանավորելով արագ արձագանքման ծածկագիրը (QR Code):

ՀԱՅԱՍՏԱՆԻ ՀԱՆՐԱՊԵՏՈՒԹՅԱՆ ՔԱՂԱՔԱՇԻՆՈՒԹՅԱՆ ԿՈՄԻՏԵ

ԼԻՑԵՆԶԻԱ

ՔՊԼ-001855, 3-րդ դաս

(անշարժ գույքի դասը)

ՔԱՂԱՔԱՇԻՆԱԿԱՆ ՓԱՍՏԱԹՂԹԵՐԻ ԿԱԶՄՈՒՄ՝ ԲԱՑԱՌՈՒԹՅԱՄԲ ԿՈՆՍՏՐՈՒԿՏՈՐԱԿԱՆ ԵՎ ՃԱՐՏԱՐԱՊԵՏԱԿԱՆ ՄԱՍԵՐԻ

(քաղաքաշինության գործունեության տեսակը)

ՏՐՎԱԾ Է

2024-11-04, «ԱՐՔ. ՊՐՈԵԿՏ» ՍՊԸ

(լիցենզիան տալու տարեթիվը, ամիսը, օրը, քաղաքաշինության գործունեությամբ զբաղվողի անվանումը)

ՀՀ, ՇԻՐԱԿ, ԳՅՈՒՄՐԻ, ԳՅՈՒՄՐԻ, ԱՐՏԱԿ ԵՊԻՍԿՈՊՈՍ ՍՄԲԱՏՅԱՆ Փ., 4

(անշարժ գույքի՝ այդ թվում, անհատ ձեռնարկատիրոջ անվանում՝ անշարժ գույքային իրավունքը և գտնվելու վայրը)

Գործողության ժամկետը՝ 04.11.2029թ.

(օրը, ամիսը, տարեթիվը)

ՀՍԿԻՉ ՀԱՄԱՐ՝ UG2F-74A9-3263-B564

Սույն փաստաթուղթը տրված է բացառապես էլեկտրոնային եղանակով: Փաստաթղթի վավերականության ստուգումն ու էլեկտրոնային ընօրինակի ներբեռնումը հնարավոր է իրականացնել https://verify.e-gov.am Հայաստանի Հանրապետության պաշտոնական փաստաթղթերի վավերականության ստուգման միասնական համակարգի կայքում մուտքագրելով հսկիչ համարը կամ սքանավորելով արագ արձագանքման ծածկագիրը (QR Code):

ՀԱՅԱՍՏԱՆԻ ՀԱՆՐԱՊԵՏՈՒԹՅԱՆ ՔԱՂԱՔԱՇԻՆՈՒԹՅԱՆ ԿՈՄԻՏԵ

ԼԻՑԵՆԶԻԱՅԻ ՆԵՐԴԻՐ

ՔՊՆ-001855-10

(լիցենզիայի սերիան, համարը)

«ԱՐՔ. ՊՐՈԵԿՏ» ՍՊԸ

(լիցենզավորված շինարարության գործունեության սուբյեկտի անվանումը)

ԿԱՊԻ ՀԱՄԱԿԱՐԳԵՐ (ՀԵՌԱՀԱՂՈՐԴԱԿՑՈՒԹՅԱՆ ԵՎ ԱԶԴԱՆՇԱՆԱՅԻՆ ՀԱՄԱԿԱՐԳԵՐ, ՀԱՂՈՐԴԱԿՆԵՐ, ԸՆԴՈՒՆԻՉՆԵՐ, ԱՆՏԵՆԱՆԵՐ, ՈՒԺԵՂԱՐԱՐՆԵՐ)

(շինարարության բնագավառում գործունեության ենթատեսակը)

04.11.2024թ.

(ներդիրի տալու օրը, ամիսը, տարեթիվը)

Գործողության ժամկետը՝ 04.11.2029թ.

Ներդիրը վավերական է լիցենզիայի առկայության դեպքում

ՀՍԿԻՉ ՀԱՄԱՐ՝ UG51-739E-7174-BB59

Սույն փաստաթուղթը տրված է բացառապես էլեկտրոնային եղանակով: Փաստաթղթի վավերականության ստուգումն ու էլեկտրոնային բնօրինակի ներբեռնումը հնարավոր է իրականացնել https://verify.e-gov.am Հայաստանի Հանրապետության պաշտոնական փաստաթղթերի վավերականության ստուգման միասնական համակարգի կայքում մուտքագրելով հսկիչ համարը կամ սքանավորելով արագ արձագանքման ծածկագիրը (QR Code).

Պատասխանատու մասնագետի/ների անձնագրային տվյալներ	հավաստագրի սերիա	հավաստագրի համար	ստանալու օր, ամիս, տարեթիվ
ՄԻՔԱՅԵԼ ՇԱՐՈՅԱՆ	Հ	002474	2024-09-19

ՀՍԿԻՉ ՀԱՄԱՐ՝ UG51-739E-7174-BB59
Սույն փաստաթուղթը տրված է բացառապես էլեկտրոնային եղանակով: Փաստաթղթի վավերականության ստուգումն ու էլեկտրոնային բնօրինակի ներբեռնումը հնարավոր է իրականացնել https://verify.e-gov.am Հայաստանի Հանրապետության պաշտոնական փաստաթղթերի վավերականության ստուգման միասնական համակարգի կայքում մուտքագրելով հսկիչ համարը կամ սքանավորելով արագ արձագանքման ծածկագիրը (QR Code):

ՀԱՅԱՍՏԱՆԻ ՀԱՆՐԱՊԵՏՈՒԹՅԱՆ ՔԱՂԱՔԱՇԻՆՈՒԹՅԱՆ ԿՈՄԻՏԵ

ԼԻՑԵՆԶԻԱՅԻ ՆԵՐԴԻՐ

ՔՊՆ-001855-06

«ԱՐՔ. ՊՐՈԵԿՏ» ՍՊԸ

(շինարարության գործունեության սուբյեկտի անվանումը)

ՋԵՐՄԱԳԱԶԱՄԱՏԱԿԱՐԱՐՈՒՄ ԵՎ ՕԴԱՓՈԽՈՒԹՅՈՒՆ (ՕԴԱՓՈԽՈՒԹՅԱՆ, ՋԵՌՈՒՑՄԱՆ ԵՎ ՕԴԻ ԼԱՎՈՐԱԿՄԱՆ ՀԱՄԱԿԱՐԳԵՐ, ՋԵՐՄԱՄԱՏԱԿԱՐԱՐԱՄԱՆ ԵՎ ԳԱԶԱՄԱՏԱԿԱՐԱՐԱՄԱՆ ՀԱՄԱԿԱՐԳԵՐ)

(ընդհանրաշինության բնագավառում գործունեության տեսակը)

18.07.2025թ.

(տարի օրը, ամիսը, տարեթիվը)

Գործողության ժամկետը՝ 04.11.2029թ.

(օր, ամիս, տարեթիվ)

Ներդիրը վավերական է լիցենզիայի առկայության դեպքում

ՀՍԿԻՉ ՀԱՄԱՐ՝ UG9E-3148-D226-7CD9

Սույն փաստաթուղթը տրված է բացառապես էլեկտրոնային եղանակով: Փաստաթղթի վավերականության ստուգումն ու էլեկտրոնային բնօրինակի ներբեռնումը հնարավոր է իրականացնել https://verify.e-gov.am Հայաստանի Հանրապետության պաշտոնական փաստաթղթերի վավերականության ստուգման միասնական համակարգի կայքում մուտքագրելով հսկիչ համարը կամ սքանավորելով արագ արձագանքման ծածկագիրը (QR Code):

Պատասխանատու մասնագետի/ների անձնագրային տվյալներ	հավաստագրի սերիա	հավաստագրի համար	ստանալու օր, ամիս, տարեթիվ
ՀՈՎՀԱՆՆԵՍ ՆԻԿՈԼԵԱՆ	Հ	002499	2024-09-20

ՀՍԿԻՉ ՀԱՄԱՐ՝ UG9E-3148-D226-7CD9

Սույն փաստաթուղթը տրված է բացառապես էլեկտրոնային եղանակով: Փաստաթղթի վավերականության ստուգումն ու էլեկտրոնային բնօրինակի ներբեռնումը հնարավոր է իրականացնել https://verify.e-gov.am Հայաստանի Հանրապետության պաշտոնական փաստաթղթերի վավերականության ստուգման միասնական համակարգի կայքում մուտքագրելով հսկիչ համարը կամ սքանավորելով արագ արձագանքման ծածկագիրը (QR Code):

ՏԵԽՆԻԿԱՏՆՏԵՍԱԿԱՆ ՑՈՒՑԱՆԻՇՆԵՐ

Կառուցապատման մակերեսը-224.5Մ^2
Կառույցի ընդհանուր մակերեսը-182.8Մ^2
Հողամասի մակերեսը(08-001-0002-0005) -1.00232 հա
Կառուցապատման տոկոսը-2.24%

Գծագրերի անվանացանկ

ԹԵՐԹԵՐԻ ԱՆՎԱՆՈՒՄԸ	ԷՋ
ԳԾԱԳՐԵՐԻ ԱՆՎԱՆԱՑԱՆՔ , ԲԱՑԱՏՐԱԳԻՐ	1
ՏԵՂԱՆՔԻ ԼՈՒՍԱՆԿԱՐ	2
ԱՐԲԱՆՅԱԿԱՅԻՆ ԼՈՒՍԱՊԱՏԿԵՐ Մ1:1000	3
ԳԼԽԱՎՈՐ ՀԱՏԱԿԱԳԻԾ Մ1:5000	4
ԳՈՏԻԱՎՈՐՄԱՆ ՔԱՐՏԵԶ Մ1:5000	5
ԳԼԽԱՎՈՐ ՀԱՏԱԿԱԳԻԾ Մ1:2000	6
ԳԼԽԱՎՈՐ ՀԱՏԱԿԱԳԻԾ Մ1:1000	7
ԾԻՆՈՒԹՅԱՆ ՀԱՏԱԿԱԳԻԾ Մ1:100	8
ՃԱԿԱՏ 1-4 ԵՎ 4-1 ԱՌԱՆՑՔԵՐԻ ՄԻՋԵՎ Մ1:100	9
ՃԱԿԱՏ Ա-Դ ԱՌԱՆՑՔԵՐԻ ՄԻՋԵՎ Մ1:100	10
ՃԱԿԱՏ Դ-Ա ԱՌԱՆՑՔԵՐԻ ՄԻՋԵՎ Մ1:100	11
ՏԱՆԻՔԻ ՀԱՆԳՈՒՅՑՆԵՐ	12
ԾՊԵՂՆԱՌՏՔԵՐԻ ՀԱՏԱԿԱԳԻԾ	13
ԿԱՎԱՐԱՄԱԾՆԵՐԻ ՀԱՏԱԿԱԳԻԾ	14
ԴՌՆԵՐԻ,ՊԱՏՈՒՀԱՆՆԵՐԻ ԵՎ ՀԱՏԱԿՆԵՐԻ ՄԱՄՆԱԳԻՐ	15
ԿԱԼՈՎԻ ԱՌԱՍՏԱՂՆԵՐԻ ԳԾԱԳԻՐ	16
ԱՐՏԱՔԻՆ ՊԱՏԵՐԻ ՋՐԱՍԵԿՈՒՍԱՑՄԱՆ ԳԾԱԳԻՐ	17

ԲԱՑԱՏՐԱԳԻՐ

Նախագիծը իրականացվել է պատվիրատուի տեխնիկական բնութագրի և Գյումրու համայնքապետարանի կողմից տրված ՃՀԱ-Ի հիման վրա:
Քննարկվող տարածքը գտնվում է Գյումրի քաղաքի Մարմաշենի խճուղի 20/1 հասցեում, այն համաձայն սեփականության վկայականի ունի բնակելի կառուցապատման գործառնական նշանակություն:Համաձայն նախագծի առաջարկվում է կառուցել թափառող շների համար կացարան: Տարածքը բազկացած է լինելու հիմնական շինությունից,առանձին թեթև կոնստրուկցիաներով նախատեսված շների ապաստարաններից:
Նախագծվող օբյեկտը միահարկ է: Կառույցի բոլոր ճակատները նախատեսված է իրականացնել ցեմենտավազե սվաղ, ապա ճակատային ներկով ներկվում:
Կառույցը նախատեսված է՝
1.Հիմքեր՝ժապավենաձև երկաթբետոնից և խամքարաբետոնից,
2.Հիմնակմախք՝ երկաթբետոնե շրջանակային հիմնակմախքից,
3.Ծածկեր՝ ե/բ միաձույլ սալից,
4.Պատեր՝ երկտակ պեմզաբլոկե շարվածք,
5.Տանիքը՝ փայտե կոնստրուկցիաներից, իսկ ծածկը իրականացվելու է ցինկապատ թիթեղից բարձրությունը 0.00 նիշից կազմում է 6.0մ:Տարածքը բարեկարգվում է կանաչապատվում և լուսավորվում, տարածքը ամբողջությամբ պարսպապատվում է մետաղական պարսիպով:

Նախագծող "Արք.Պրոեկտ" ՍՊԸ	Թերթ Ճ-1	ԳԾԱԳՐԵՐԻ ԱՆՎԱՆԱՑԱՆՔ, ԲԱՑԱՏՐԱԳԻՐ

ՏԵՂԱՆՔԻ ԼՈՒՍԱՆԿԱՐ

ՇԻՆՈՒԹՅԱՆ ՏԵՂԱԴԻՐՔԸ

Նախագծող "Արք.Պրոեկտ" ՍՊԸ	Թերթ Ճ-2	ՏԵՂԱՆՔԻ ԼՈՒՍԱՆԿԱՐ

ԱՐԲԱՆՅԱԿԱՅԻՆ ԼՈՒՍԱՊԱՏԿԵՐ Մ1:1000

ՔՆՆԱՐԿՎՈՂ ՏԱՐԱԾՔ

Նախագծող՝ "Արք.Պրոեկտ" ՍՊԸ	Թերթ Ճ-3	ԱՐԲԱՆՅԱԿԱՅԻՆ ԼՈՒՍԱՊԱՏԿԵՐ Մ1:1000

ԳԼԽԱՎՈՐ ՀԱՏԱԿԱԳԻԾ Մ1:5000

ՊԱՅՄԱՆԱԿԱՆ ՆՇԱՆՆԵՐ

ՔՆՆԱՐԿՎՈՂ ՏԱՐԱԾՔ

Հողօգտագործողների սահմաններ

Հողամասի սահման

Նախագծող "Արք.Պրոեկտ" ՍՊԸ	Թերթ Ճ-4	ԳԼԽԱՎՈՐ ՀԱՏԱԿԱԳԻԾ Մ1:5000

ԳՈՏԻԱՎՈՐՄԱՆ ՔԱՐՏԵԶ Մ1:5000

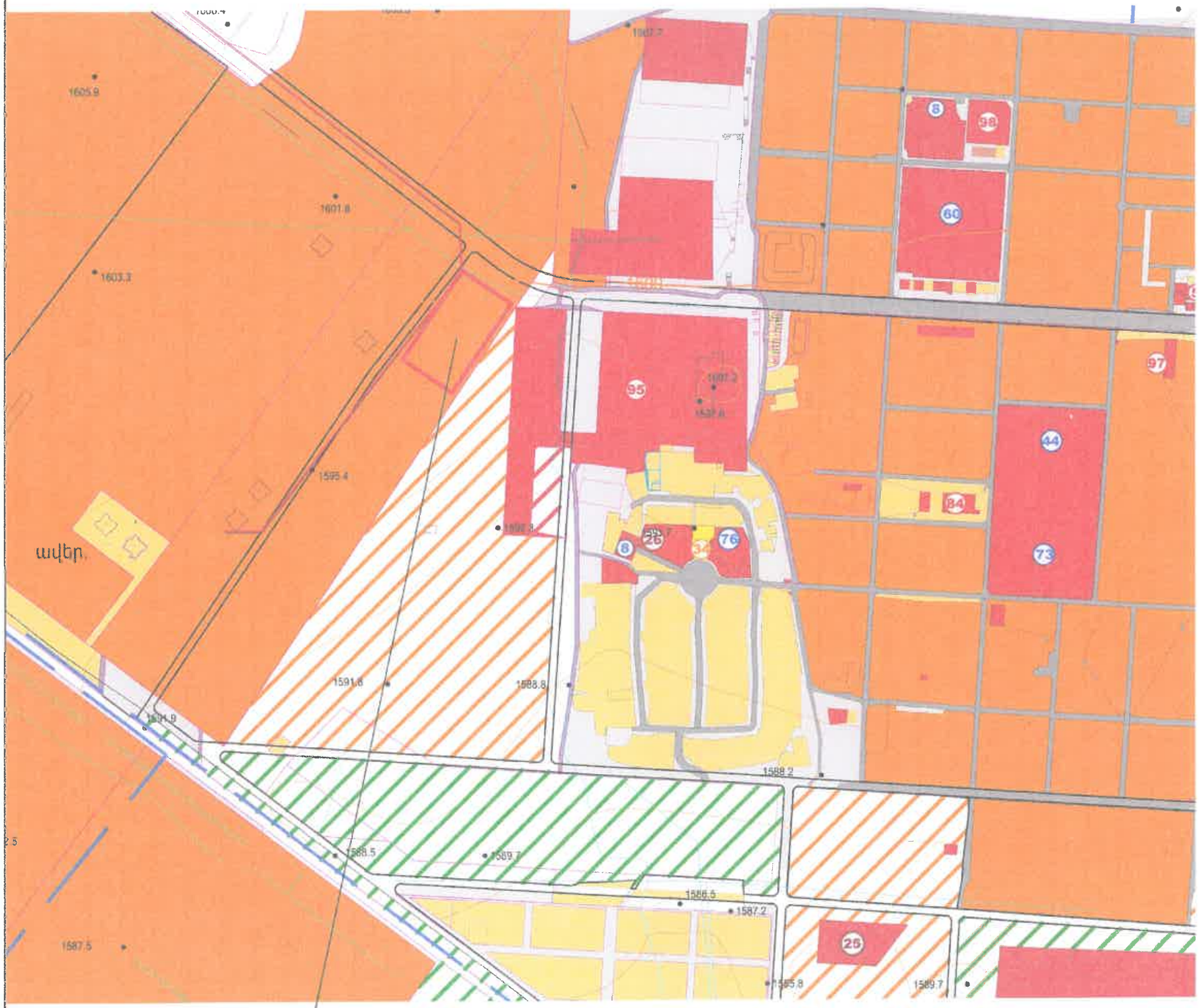

ՔՆՆԱՐԿՎՈՂ ՏԱՐԱԾՔ

ՊԱՅՄԱՆԱԿԱՆ ՆՇԱՆՆԵՐ

ՊԱՅՄԱՆԱԿԱՆ ՆՇԱՆԸ	ՀՈՂԵՐԻ ՕԳՏԱԳՈՐԾՄԱՆ ՆՇԱՆԱԿՈՒԹՅՈՒՆԸ	ՀՈՂԻ ՍԱԿԵՐԵՍԸ (Հա)
	ՀԱՄԱՅՆՔԻ ՍԱՀՄԱՆ	
	ՓԱՍՏԱՅԻ ԳՈՅՈՒԹՅՈՒՆ ՈՒՆԵՑՈՂ/ ՀԵՌԱՆԿԱՐՈՒՄ ՆԱԽԱՏԵՍՎՈՂ	
	ԲՆԱԿԱՎԱՅՐԻ ՀՈՂԵՐ	
	ԲՆԱԿԵԼԻ ԿԱՌՈՒՑԱՊԱՏՄԱՆ (ԱՆՀԱՏԱԿԱՆ ԲՆԱԿԵԼԻ ԿԱՌՈՒՑԱՊԱՏՈՒՄ) ՀՈՂԵՐ	
	ԲՆԱԿԵԼԻ ԿԱՌՈՒՑԱՊԱՏՄԱՆ (ԲԱԶՄԱԲՆԱԿԱՐԱՆ ԲՆԱԿԵԼԻ ՇԵՆՔԵՐ) ՀՈՂԵՐ	
	ԱՅԳԵԳՈՐԾԱԿԱՆ ՀՈՂԵՐ	
	ՀԱՍԱՐԱԿԱԿԱՆ ԿԱՌՈՒՑԱՊԱՏՄԱՆ ՀՈՂԵՐ	
	ԽԱՌԸ ԿԱՌՈՒՑԱՊԱՏՄԱՆ ՀՈՂԵՐ	
	ԱՅԼ ՀՈՂԵՐ	
	ԸՆԴՀԱՆՈՒՐ ՕԳՏԱԳՈՐԾՄԱՆ ՀՈՂԵՐ /ՀԱՆՐԱՅԻՆ ԿԱՆԱՉ ԳՈՏԻ/	
	ԸՆԴՀԱՆՈՒՐ ՕԳՏԱԳՈՐԾՄԱՆ ՀՈՂԵՐ /ՀԱՄԱՅՆՔԱՅԻՆ ՆՇ. ՓՈՂՈՑՆԵՐ/	
	ԱՐՈՂՈՒՆԱԲԵՐՈՒԹՅԱՆ, ԸՆԴԵՐՔՕԳՏԱԳՈՐԾՄԱՆ ԵՎ ԱՅԼ ԱՐՏԱԴՐԱԿԱՆ ՆՇԱՆԱԿՈՒԹՅԱՆ ՕԲՅԵԿՏՆԵՐԻ ՀՈՂԵՐ	
	ԱՐՈՂՈՒՆԱԲԵՐԱԿԱՆ ՕԲՅԵԿՏՆԵՐԻ ՀՈՂԵՐ	
	ԳՅՈՒՂԱՏՆՏԵՍԱԿԱՆ ԱՐՏԱԴՐԱԿԱՆ ՕԲՅԵԿՏՆԵՐԻ ՀՈՂԵՐ	
	ՊԱՀԵՍՏԱՐԱՆՆԵՐԻ ՀՈՂԵՐ	
	ԸՆԴԵՐՔՕԳՏԱԳՈՐԾՄԱՆ ՀԱՄԱՐ ՏՐԱՄԱԴՐՎԱԾ ՀՈՂԵՐ	
	ԷՆԵՐԳԵՏԻԿԱՅԻ,ԿԱՊԻ,ՏՐԱՆՍՊՈՐՏԻ, ԿՈՄՈՒՆԱԼ ԵՆԹԱԿԱՌՈՒՑՎԱԾՔՆԵՐԻ ՀՈՂԵՐ	
	ԷՆԵՐԳԵՏԻԿԱՅԻ ՀՈՂԵՐ	
	ԿԱՊԻ ՕԲՅԵԿՏՆԵՐԻ ՀՈՂԵՐ	
	ԿՈՄՈՒՆԱԼ ԵՆԹԱԿԱՌՈՒՑՎԱԾՔՆԵՐԻ ՕԲՅԵԿՏՆԵՐԻ ՀՈՂԵՐ	
	ԿՈՄՈՒՆԱԼ ԵՆԹԱԿԱՌՈՒՑՎԱԾՔՆԵՐԻ ՕԲՅԵԿՏՆԵՐԻ ՀՈՂԵՐ /ԳԵՐԵԶՄԱՆՈՑՆԵՐ/	
	ՏՐԱՆՍՊՈՐՏԻ ՕԲՅԵԿՏՆԵՐԻ ՀՈՂԵՐ	

Նախագծող՝ "Արք.Պրոեկտ" ՍՊԸ	Թերթ Ճ-5	ԳՈՏԻԱՎՈՐՄԱՆ ՔԱՐՏԵԶ Մ1:5000

ԳԼԽԱՎՈՐ ՀԱՏԱԿԱԳԻԾ Մ1:2000

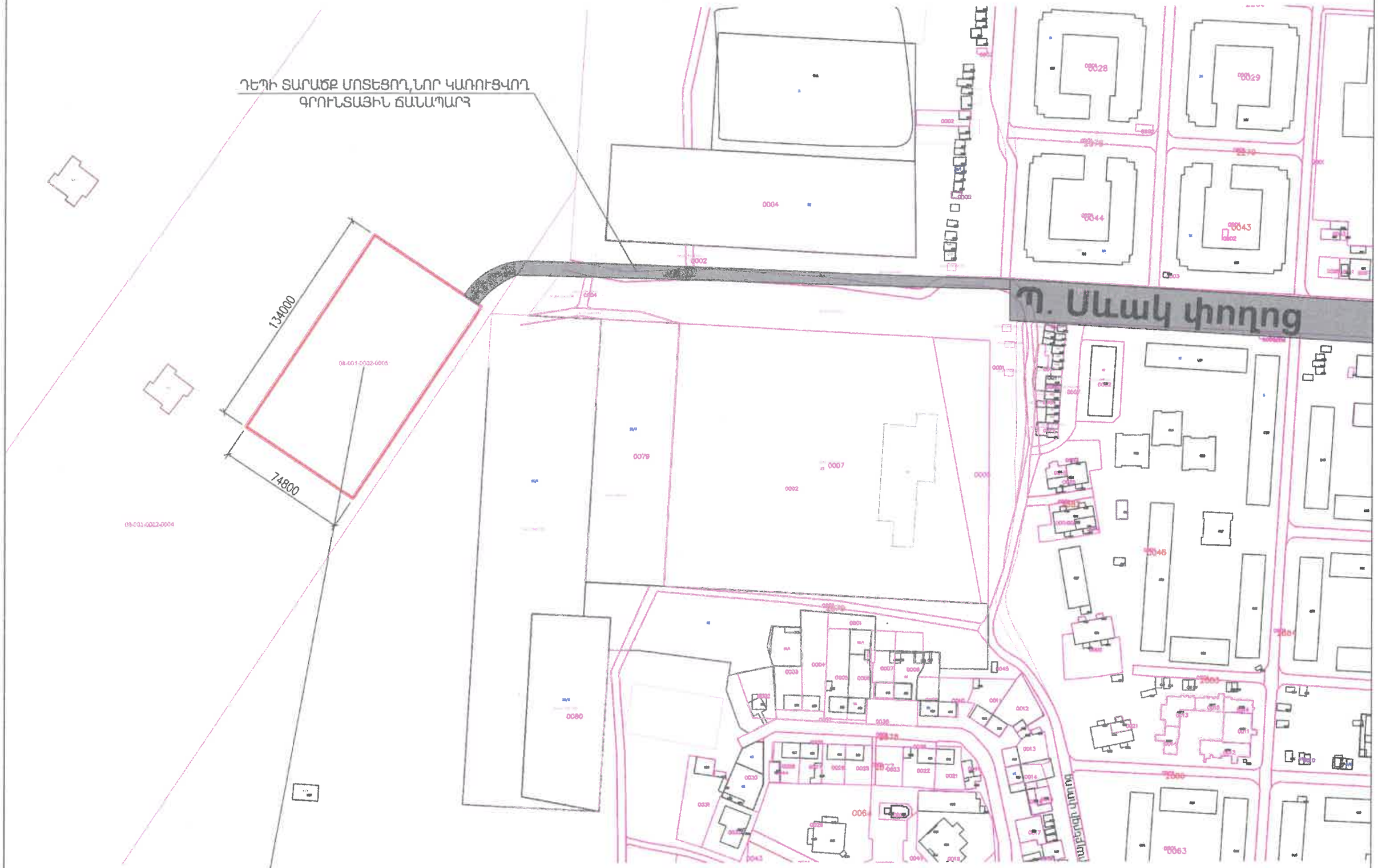

ՊԱՅՄԱՆԱԿԱՆ ՆՇԱՆՆԵՐ

ՔՆՆԱՐԿՎՈՂ ՏԱՐԱԾՔ

Հողօգտագործողների սահմաններ

Հողամասի սահման

Նախագծող "Արք.Պրոեկտ" ՍՊԸ	Թերթ Ճ-6	ԳԼԽԱՎՈՐ ՀԱՏԱԿԱԳԻԾ Մ1:2000

ԳԼԽԱՎՈՐ ՀԱՏԱԿԱԳԻԾ Մ1:1000

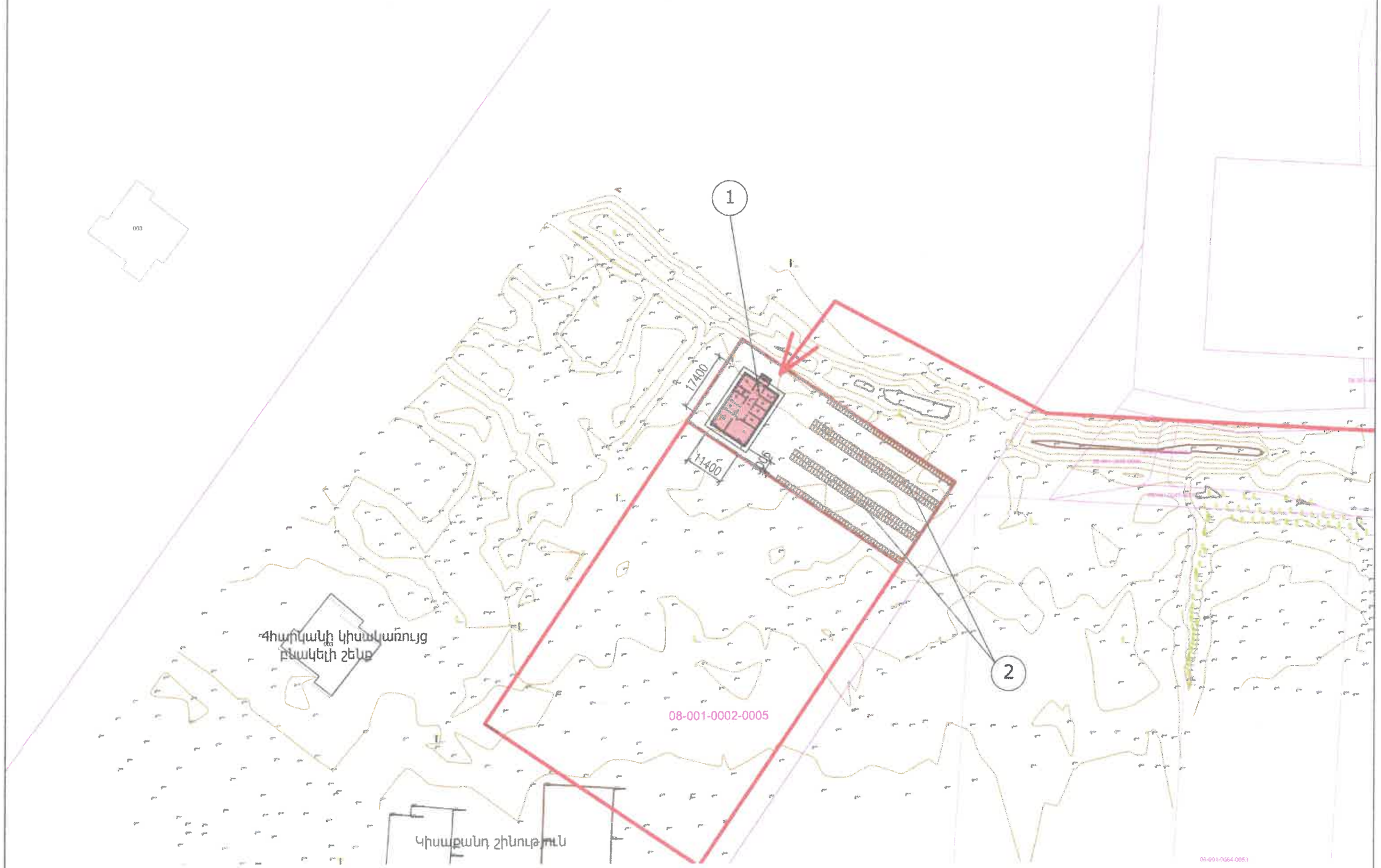

ՊԱՅՄԱՆԱԿԱՆ ՆՇԱՆՆԵՐ

Հողօգտագործողների սահմաններ

Հողամասի սահման

1. ՀԻՄՆԱԿԱՆ ՇԻՆՈՒԹՅՈՒՆ
2. ՇՆԵՐԻ ՊԱՀՄԱՆ ԱՊԱՍՏԱՐԱՆՆԵՐ

Նախագծող՝ "Արք.Պրոեկտ" ՍՊԸ	Թերթ Ճ-7	ԳԼԽԱՎՈՐ ՀԱՏԱԿԱԳԻԾ Մ1:1000

ՇԻՆՈՒԹՅԱՆ ՀԱՏԱԿԱԳԻԾ Մ1:100

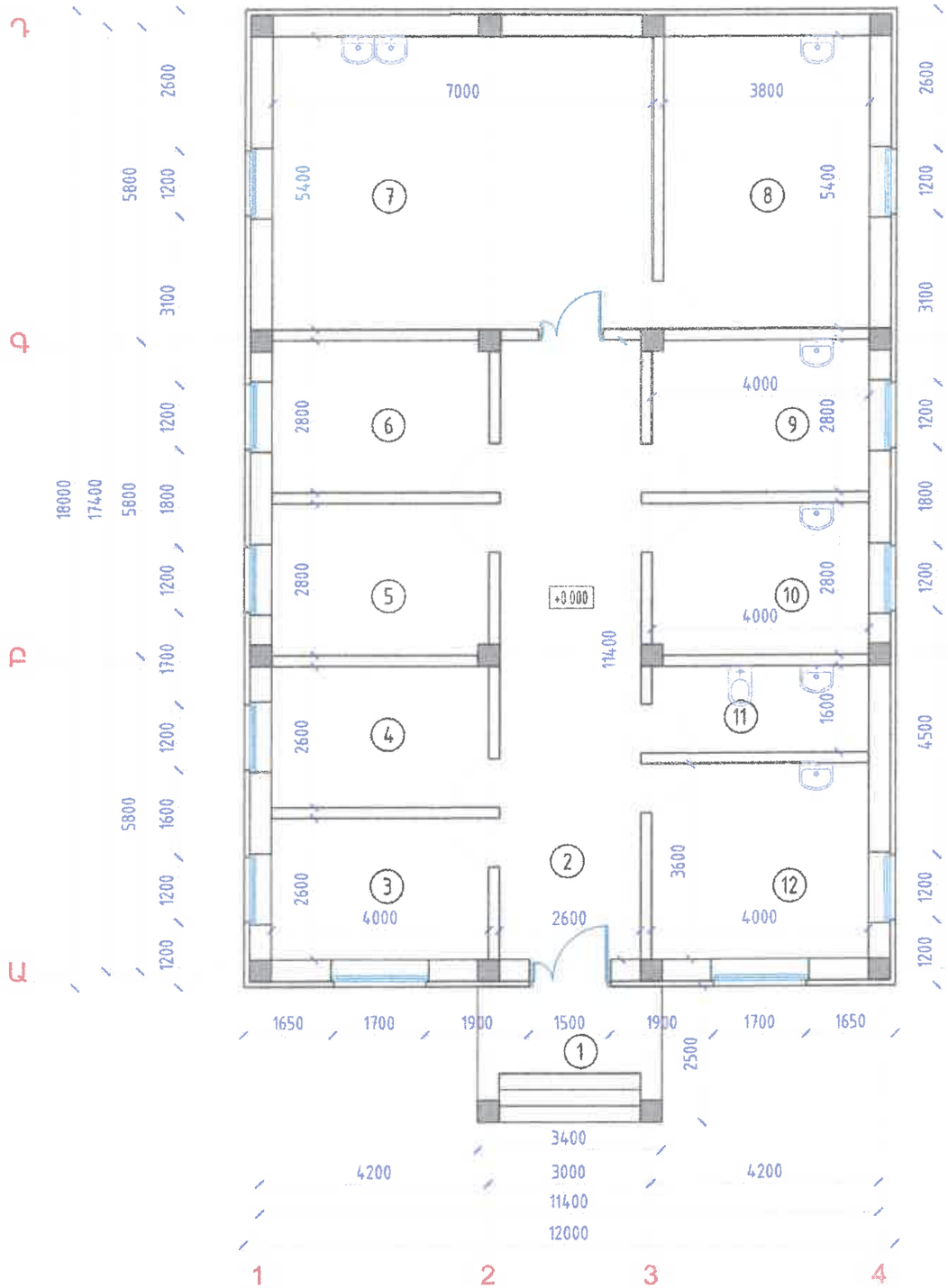

Սենքերի պարզաբանագիր

Սենքի համարը	Սենքի անվանում	Մակերես, քմ
1	Նախամուտք	8.5
2	Միջանցք	29.6
3	Աշխատասենյակ	10.4
4	Աշխատակիցների սենյակ	10.4
5	Պահեստ	11.2
6	Նախնական հետազոտման սենյակ	11.2
7	Վիրահատարան	37.8
8	Հետվիրահատական սենյակ	20.5
9	Պահման խցերով սենյակ	11.2
10	Գրումինգի սենյակ	11.2
11	Սանհանգույց	6.4
12	Խոհանոց	14.4
	ԸՆԴՀԱՆՈՒՐ	182.8

Նախագծող՝ "Արք.Պրոեկտ" ՍՊԸ	Թերթ Ճ-8	ՇԻՆՈՒԹՅԱՆ ՀԱՏԱԿԱԳԻԾ Մ1:100

ՃԱԿԱՏ 1-4 ԱՌԱՆՑՔՆԵՐԻ ՄԻՋԵՎ

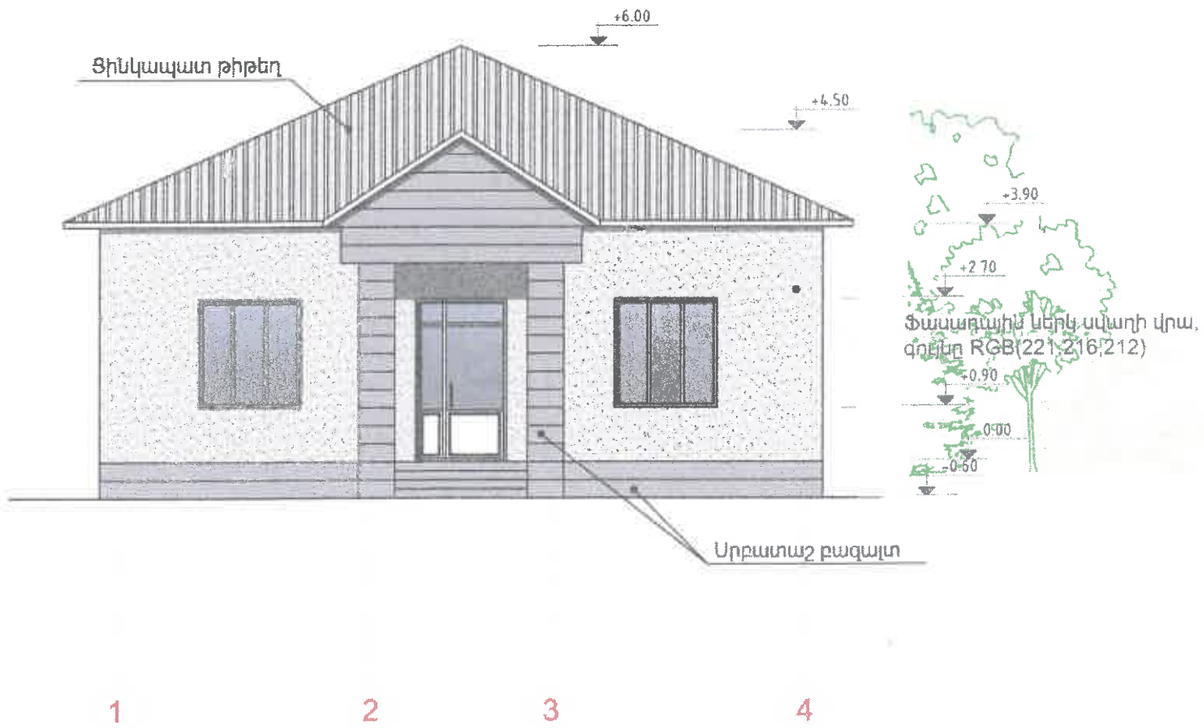

ՃԱԿԱՏ 4-1 ԱՌԱՆՑՔՆԵՐԻ ՄԻՋԵՎ

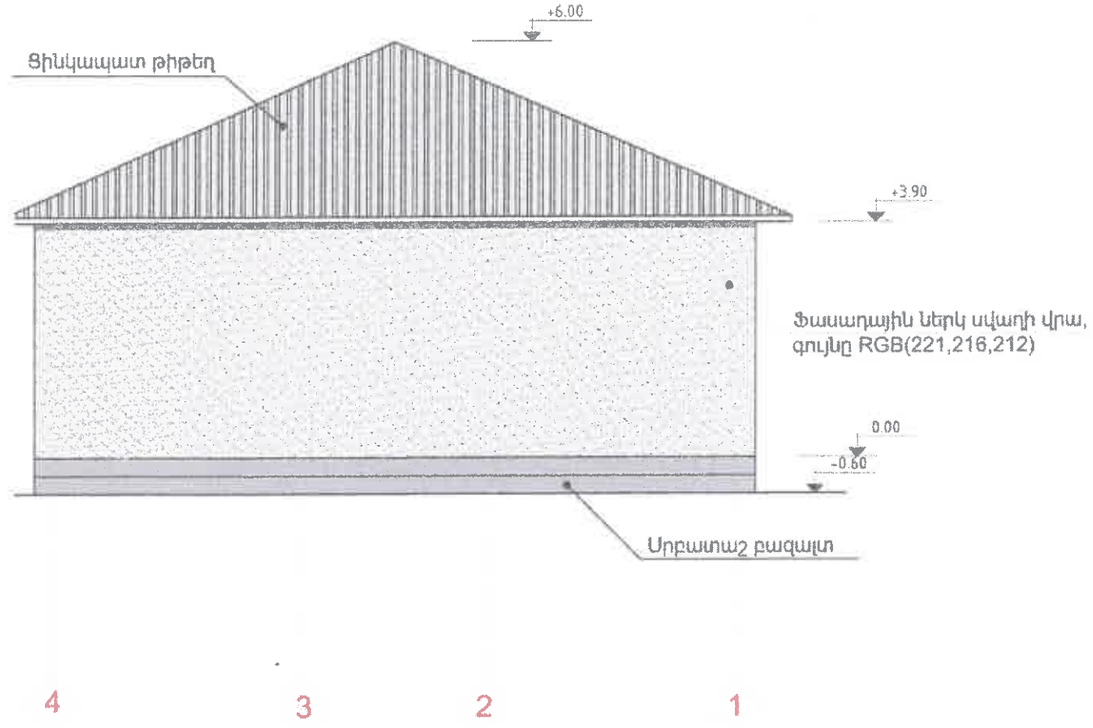

Նախագծող՝ "Արք.Պրոեկտ" ՍՊԸ	Թերթ Ճ-9	ՃԱԿԱՏ 1-4 ԵՎ 4-1 ԱՌԱՆՑՔՆԵՐԻ ՄԻՋԵՎ

ՃԱԿԱՏ Ա-Դ ԱՌԱՆՑՔՆԵՐԻ ՄԻՋԵՎ

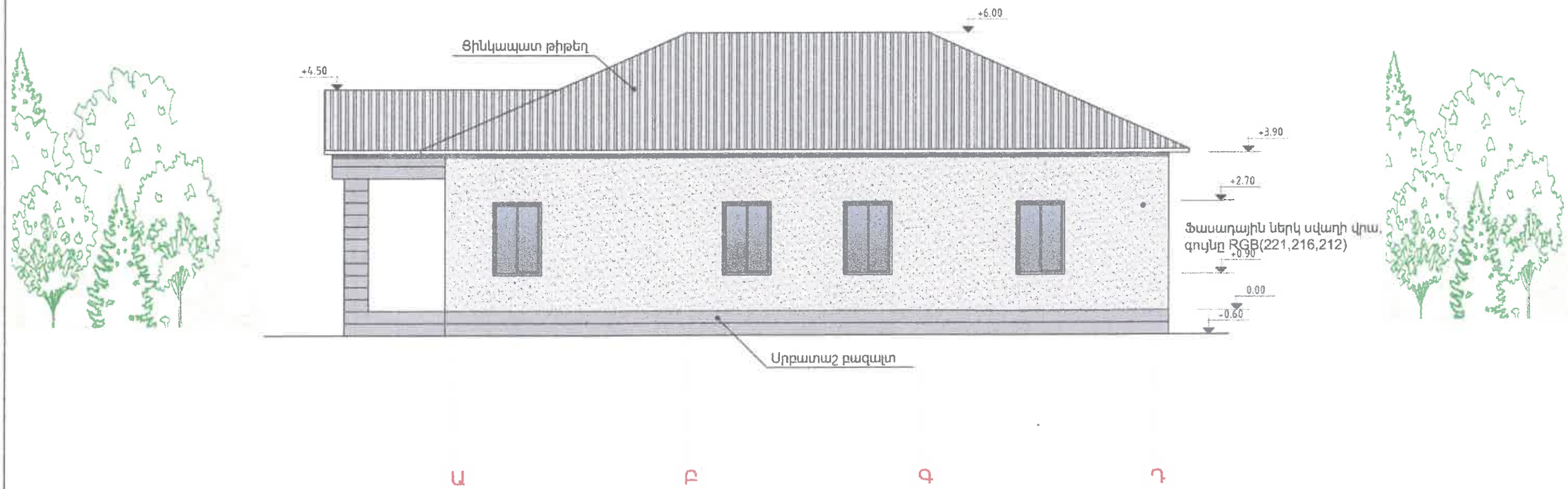

Նախագծող "Արք.Պրոեկտ" ՍՊԸ	Թերթ Ճ-10	ՃԱԿԱՏ Ա-Դ ԱՌԱՆՑՔՆԵՐԻ ՄԻՋԵՎ

ՃԱԿԱՏ Դ-Ա ԱՌԱՆՑՔՆԵՐԻ ՄԻՋԵՎ

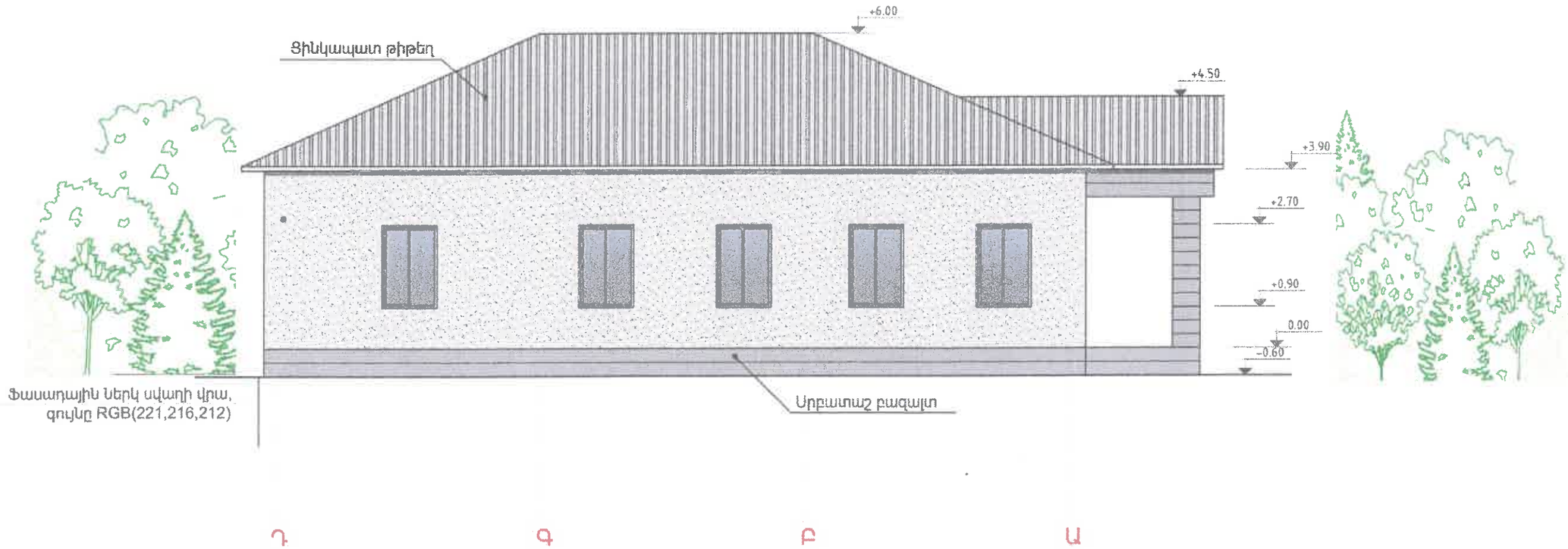

Նախագծող "Արք.Պրոեկտ" ՍՊԸ	Թերթ Ճ-11	ՃԱԿԱՏ Դ-Ա ԱՌԱՆՑՔՆԵՐԻ ՄԻՋԵՎ

Հանգույց 1

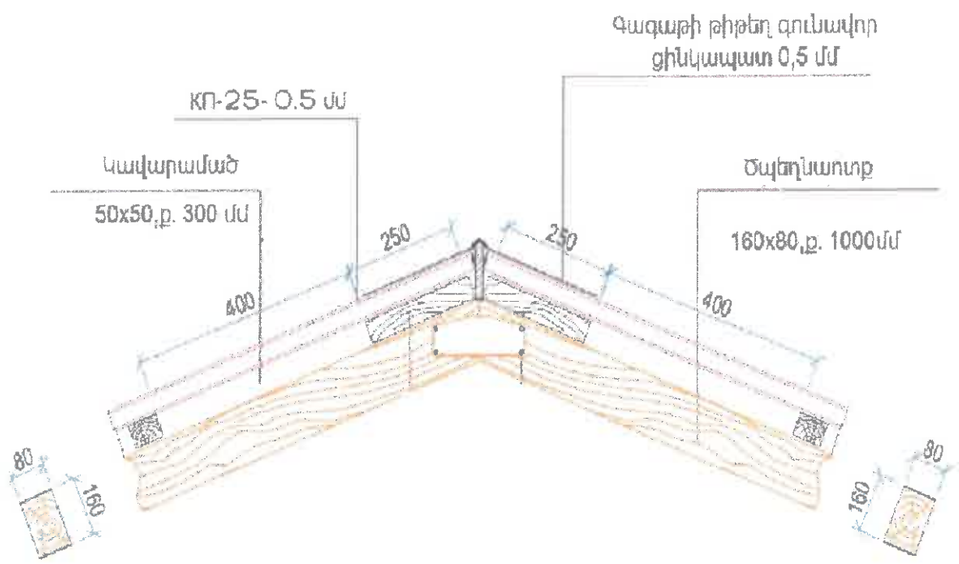

Հանգույց 2

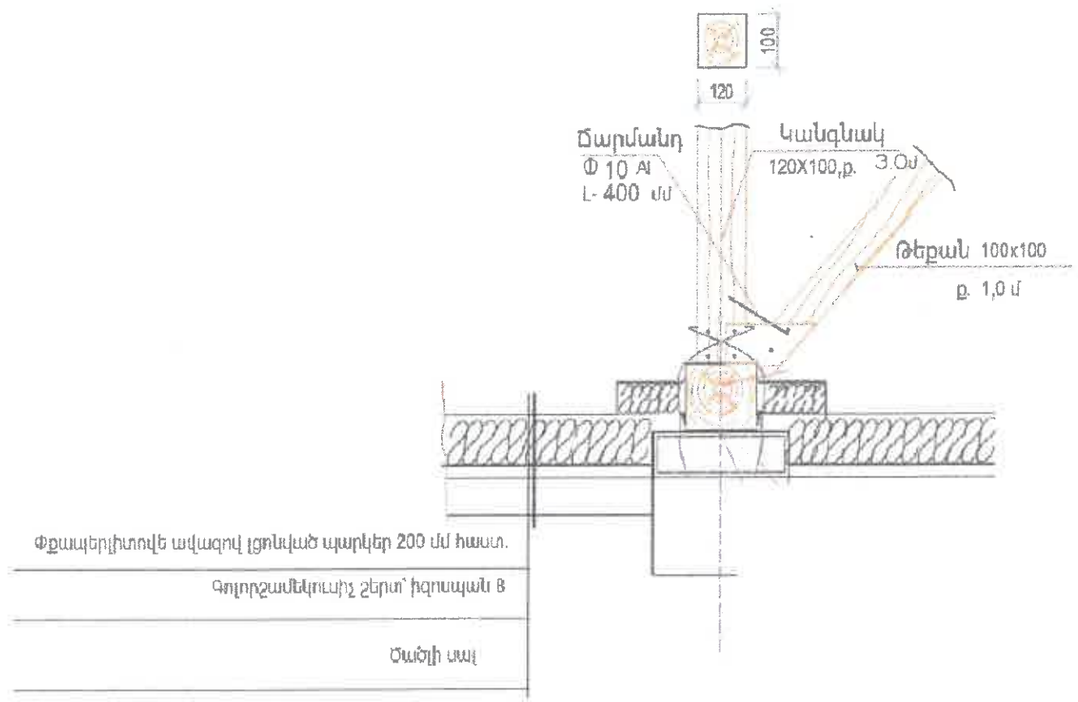

Հանգույց 3 Մ 1:20

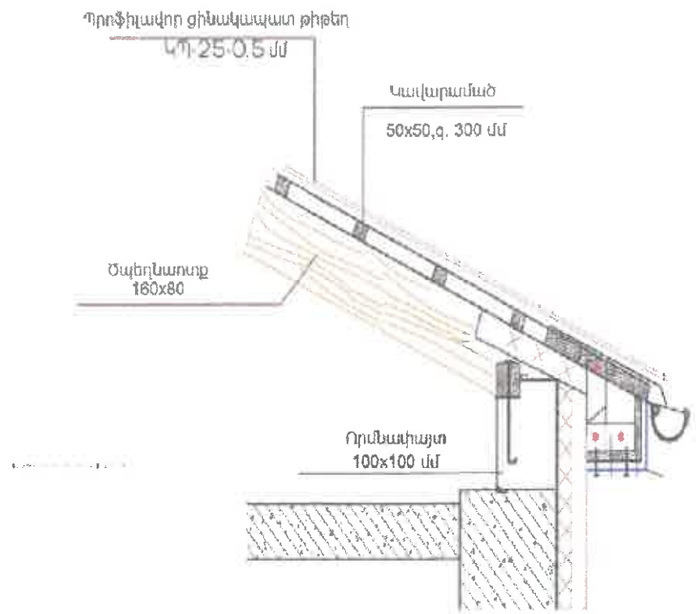

Նախագծող՝ "Արք.Պրոեկտ" ՍՊԸ	Թերթ Ճ-12	Տանիքի հանգույցներ

ԾՊԵՂՆԱՈՏՔԵՐԻ ՀԱՏԱԿԱԳԻԾ Մ1:100

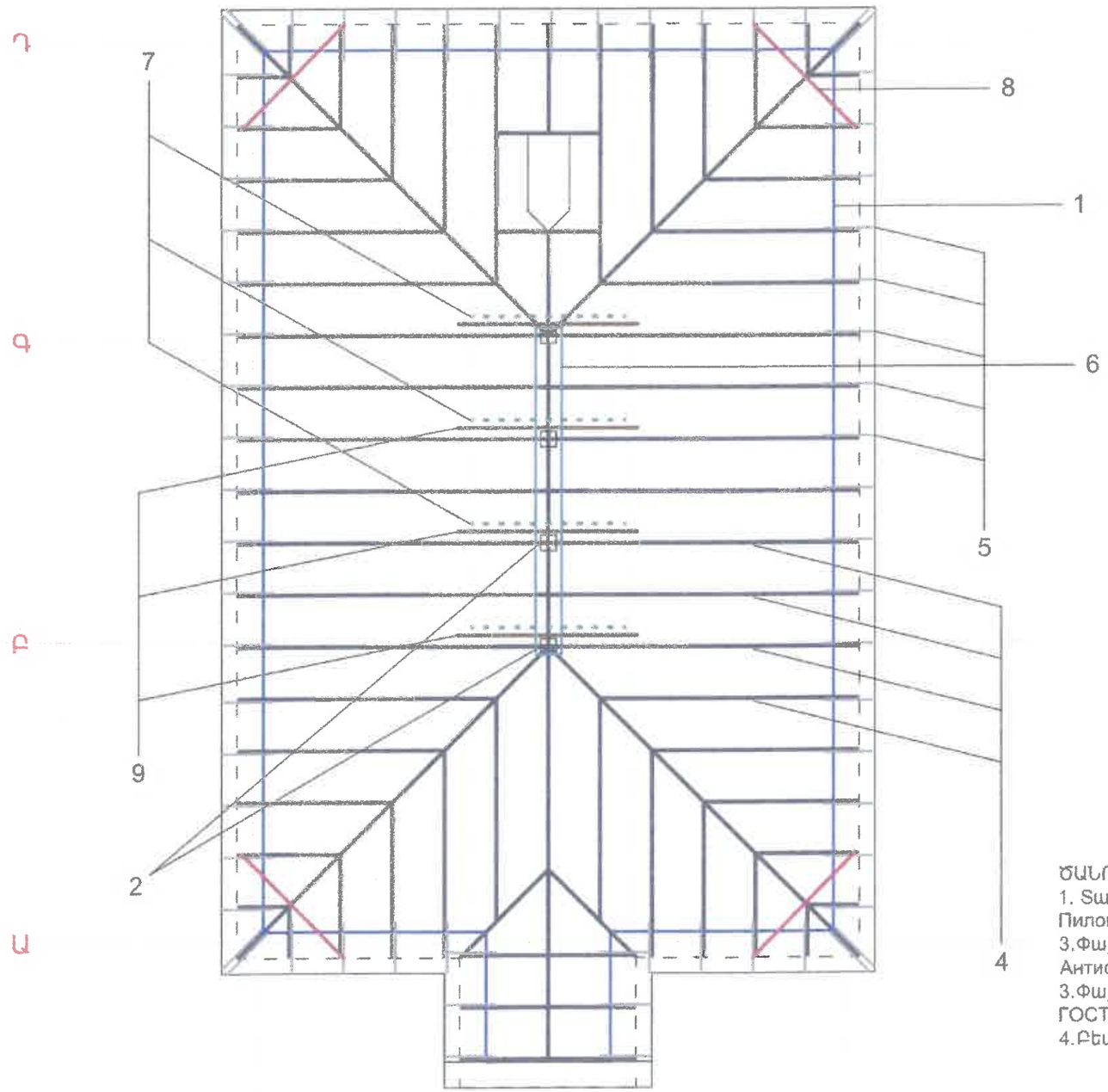

ՏԱՆԻՔԻ ՀԵՆԱԿՄԱԽՔԻ ՏԱՐՐԵՐԻ ՆՅՈՒԹԵՐԻ ՄԱՍՆԱԳԻՐ

No	Անվանում Наименование		Չափման միավոր Ед.измер.	Ընդամենը Итого	Ծանոթագր. Примечание
1	Որմնաձիայտ Мауэрлат	(չորսու 100x100մմ) (брус 100x100мм)	Մ3 М3	0.65	65.0 գծմ пог. м
2	Կանգնակ Стойка	(չորսու 120x100մմ) (брус 120x100мм)	Մ3 М3	0.145	12 գծմ пог. м
3	Տապանատ Лежень	(չորսու 50x200մմ) (брус 50x200мм)	Մ3 М3	0.4	40.0 գծմ пог. м
4	Ծպեղնատուք Стропило	(չորսու 160x80մմ) (брус 160x80мм)	Մ3 М3	2.92	228 գծմ пог. м
5	Ծայրակցորդ Кобылка	(չորսու 100x50մմ) (брус 100x50мм)	երկայր 1200մմ длина 1200мм	Մ3 М3	0.41	82 գծմ пог. м
6	Մարդակ Прогон	(չորսու 100x180մմ) (брус 100x180мм)	Մ3 М3	0.1	6.0 գծմ пог. м
7	Ռեջան Раскос	(չորսու 100x100մմ) (брус 100x100мм)	Մ3 М3	0.12	12 գծմ пог. м
8	Շպրենգել Шпренгель	(չորսու 100x100մմ) (брус 100x100мм)	Մ3 М3	0.12	12 գծմ пог. м
9	Ձգան Тетива	(տախտակ 50x120մմ) (доска 120x50мм)	Մ3 М3	0.36	12 գծմ пог. м
10	Կավարաված, քայլը 300մմ Обрешетка	(չորսու 50x50մմ) (брус 50x50мм)	Մ3 М3	1.33	531.2 գծմ пог. м
11	Տախտակված վեճի Карнизный щит	(չորսու 150x50մմ) (брус 150x50мм)	Մ3 М3	2.6	348 գծմ пог. м
12	Տախտակված Настил	(չորսու 150x50մմ) (брус 150x50мм)	Մ3 М3	0.3	400 գծմ пог. м

ԾԱՆՈԹԱԳՐՈՒԹՅՈՒՆ՝

1. Տանքի հենակմախքի համար օգտագործել փշատերև ցեղատեսակի II կարգի սղոցանյութ(ГОСТ8486-86 Пиломатериалы хвойных пород.Технические условия)
3.Փայտե բոլոր տարրերը մշակել հականեխիչ հեղուկով(ГОСТ 10950-78 Пиломатериалы и заготовки. Антисептирование)
3.Փայտե բոլոր տարրերը մշակել հրդեհապաշտպան հեղուկով(ՀՀՇՆ 21-01-2014, ГОСТ 16363-98 средства огнезащитные для древесины)
4.Բետոնի շփման տեղամասերում փայտե տարրերը մեկուսացնել տոլից միջադիրներով:

Նախագծող՝ "Արք.Պրոեկտ" ՍՊԸ	Թերթ Ճ-13	ԾՊԵՂՆԱՈՏՔԵՐԻ ՀԱՏԱԿԱԳԻԾ Մ1:100

ԿԱՎԱՐԱՄԱԾՆԵՐԻ ՀԱՏԱԿԱԳԻԾ Մ1:100

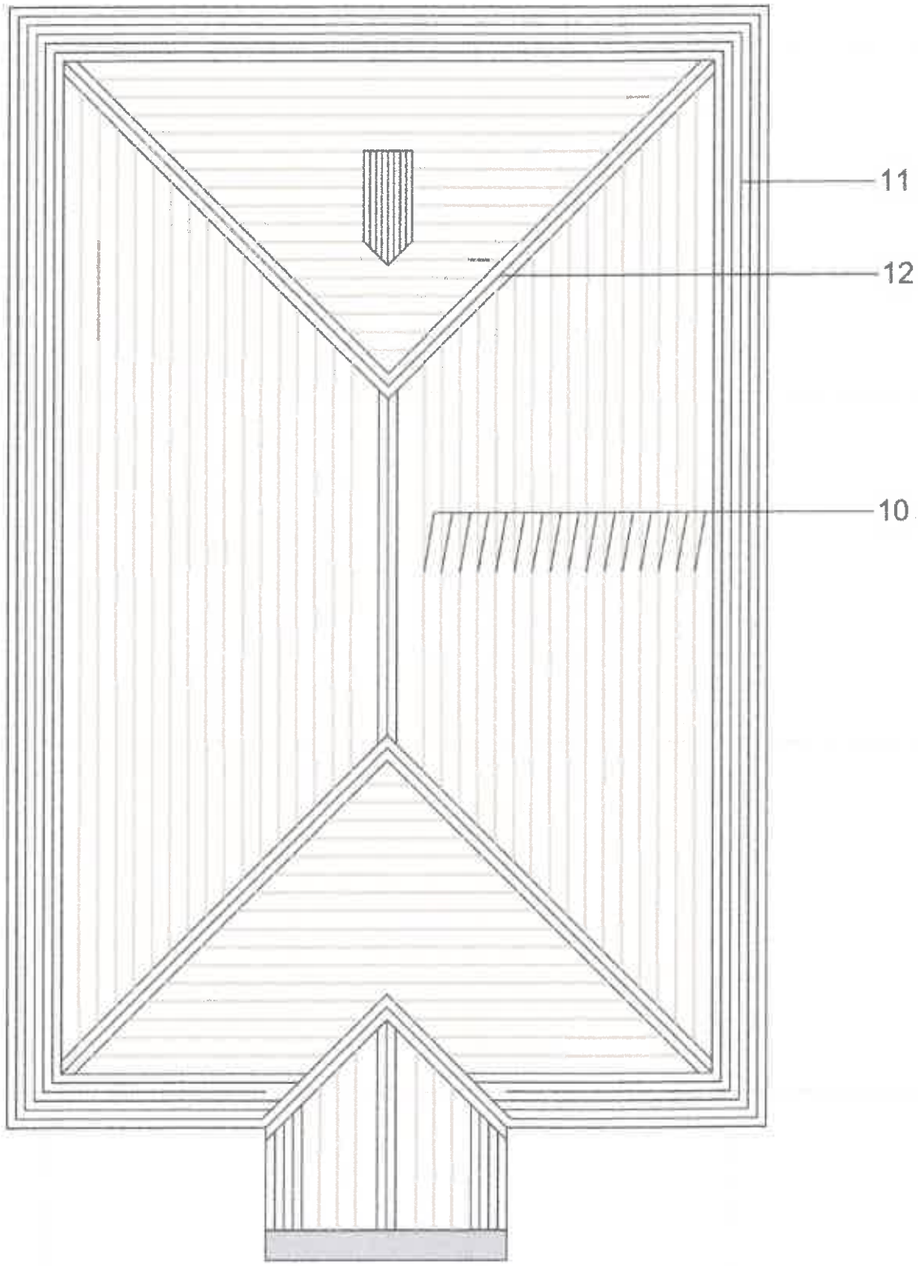

Դ

Գ

Բ

Ա

1 2 3 4

ՏԱՆԻՔԻ ՀԵՆԱԿՄԱԽՔԻ ՏԱՐՐԵՐԻ ՆՅՈՒԹԵՐԻ ՄԱՄՆԱԳԻՐ

No	Անվանում Наименование		Չափման միավոր Ед.измер.	Ընդամենը Итого	Ծանոթագր. Примечание
1	Որմնափայտ Мауэрлат	(լորտու 100x100մմ) (брус 100x100мм)	Մ3 М3	0.65	65.0 գծմ пог. м
2	Կանգնակ Стойка	(լորտու 120x100մմ) (брус 120x100мм)	Մ3 М3	0.145	12 գծմ пог. м
3	Տաբատակալ Лежень	(լորտու 50x200մմ) (брус 50x200мм)	Մ3 М3	0.4	40.0 գծմ пог. м
4	Ծայեղնատուք Стропило	(լորտու 160x80մմ) (брус 160x80мм)	Մ3 М3	2.92	228 գծմ пог. м
5	Ծայրակցող Кобылка	(լորտու 100x50մմ) (брус 100x50мм) Երկար 1200մմ длина 1200мм	Մ3 М3	0.41	82 գծմ пог. м
6	Սարդակ Прогон	(լորտու 100x180մմ) (брус 100x180мм)	Մ3 М3	0.1	6.0 գծմ пог. м
7	Թեքան Раскос	(լորտու 100x100մմ) (брус 100x100мм)	Մ3 М3	0.12	12 գծմ пог. м
8	Շարենգել Шпренгель	(լորտու 100x100մմ) (брус 100x100мм)	Մ3 М3	0.12	12 գծմ пог. м
9	Ձգան Тетива	(տախտակ 50x120մմ) (доска 120x50мм)	Մ3 М3	0.36	12 գծմ пог. м
10	Կավարամած, քայլը 300մմ Обрешетка	(լորտու 50x50մմ) (брус 50x50мм)	Մ3 М3	1.33	531.2 գծմ пог. м
11	Տախտակյամած փեշի Карнизный щит	(լորտու 150x50մմ) (брус 150x50мм)	Մ3 М3	2.6	348 գծմ пог. м
12	Տախտակյամած Настил	(լորտու 150x50մմ) (брус 150x50мм)	Մ3 М3	0.3	400 գծմ пог. м

ԾԱՆՈԹԱԳՐՈՒԹՅՈՒՆ՝

1. Տանքի հենակմախքի համար օգտագործել փշատերև ցեղատեսակի II կարգի սղոցանյութ(ГОСТ8486-86 Пиломатериалы хвойных пород.Технические условия)
3.Փայտե բոլոր տարրերը մշակել հականեխիչ հեղուկով(ГОСТ 10950-78 Пиломатериалы и заготовки. Антисептирование)
3.Փայտե բոլոր տարրերը մշակել հրդեհապաշտպան հեղուկով(ՀՀՇՆ 21-01-2014, ГОСТ 16363-98 средства огнезащитные для древесины)
4.Բետոնի շփման տեղամասերում փայտե տարրերը մեկուսացնել տոլից միջադիրներով:

Նախագծող "Արք.Պրոեկտ" ՍՊԸ	Թերթ Ճ-14	ԿԱՎԱՐԱՄԱԾՆԵՐԻ ՀԱՏԱԿԱԳԻԾ

Պ-1

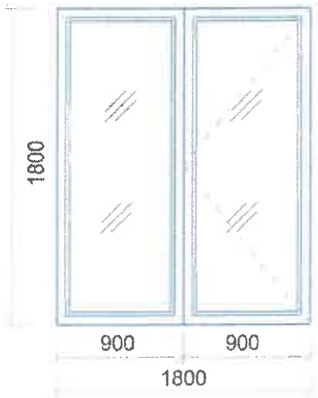

Պ-2

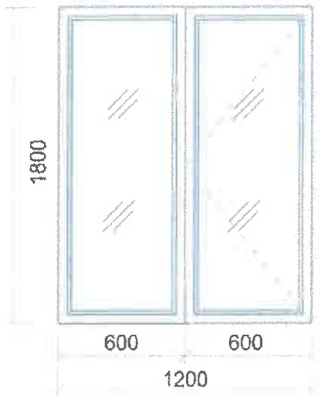

Դ-1

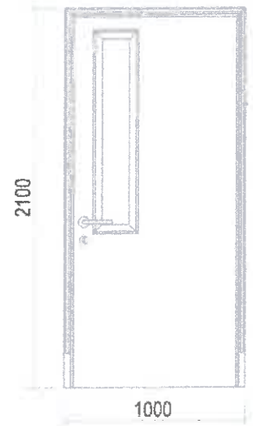

Դ-2

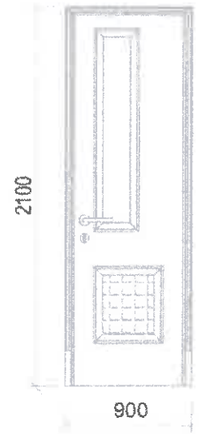

Դ-3

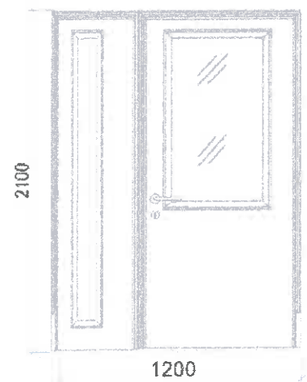

ՊԱՏՈՒՀԱՆԻ ԿՏՐՎԱԾՔ

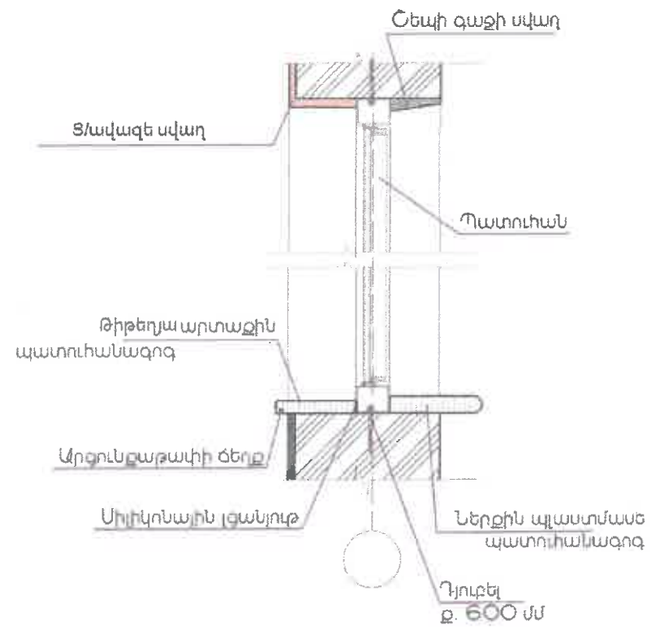

Դռների եվ պատուհանների մասնագիր

Նշահարում	Չափերը HxL	Քանակ հատ	ԾԱՆՈԹԱԳՐՈՒԹՅՈՒՆ
Դ-1	2,7x1,0	1	Ալյումինե, երկփեղկ
Դ-2	2,1x0,9	9	Մետաղապլաստե, միափեղկ
Դ-3	2,1x1,2	1	Մետաղապլաստե, երկփեղկ
Պ-1	1.8x1.8	2	Ալյումինե, երկփեղկ
Պ-2	1.2x1.8	9	Ալյումինե, երկփեղկ

Հատակների մասնագիր

Սենքերի համարներ	Նշահարում	Կտրվածք	Շերտերի անվանումներ	մակերես
1	Հ-1		1.Ծածկի շերտ - Կերամոգրանիտ 2.Սոսնձային մածիկ 3.Հարթեցնող շերտ - ցեմ. ավազային երեսասվաղ Մ-100, 50մմ 4.Բետոնի նախապատրաստական շերտ- ցանցով ամրանավորված B25 մակնիշի բետոն, 100մմ 5. 20-40մմ խոշորության խճի տոփանած շերտ,բիտումով ներծծված 300մմ	174.3

ԾԱՆՈԹՈՒԹՅՈՒՆ

1. ՊԱՏՈՒՀԱՆՆԵՐԸ ԵՎ ՎԻՏՐԱԺԸ ՊԱՏՎԻՐԵԼՈՒՑ ԱՌԱՋ ՃՇՏԵԼ ՉԱՓԵՐՆ ԸՍՏ ԲԱՑՎԱԾՔՆԵՐԻ:
2. ՊԱՏՈՒՀԱՆՆԵՐԸ ԻՐԱԿԱՆԱՑՆԵԼ ԲԱՐԴ ՓԱԿԱՆՈՎ:
2. ՇԻՆԱՐԱՐՈՒԹՅԱՆ ԸՆԹԱՑՔՈՒՄ ՀՆԱՐԱՎՈՐ ՓՈՓՈԽՈՒԹՅՈՒՆՆԵՐԸ ՀԱՄԱՁԱՅՆԵՑՆԵԼ ՃԱՐՏԱՐԱՊԵՏԻ ՀԵՏ:

Նախագծող՝ "Արք.Պրոեկտ" ՍՊԸ	Թերթ Ճ-15	ԴՌՆԵՐԻ,ՊԱՏՈՒՀԱՆՆԵՐԻ ԵՎ ՀԱՏԱԿՆԵՐԻ ՄԱՍՆԱԳԻՐ

ԿԱԽՈՎԻ ԱՌԱՍՏԱՂ (ՏԱՐԲԵՐԱԿ)

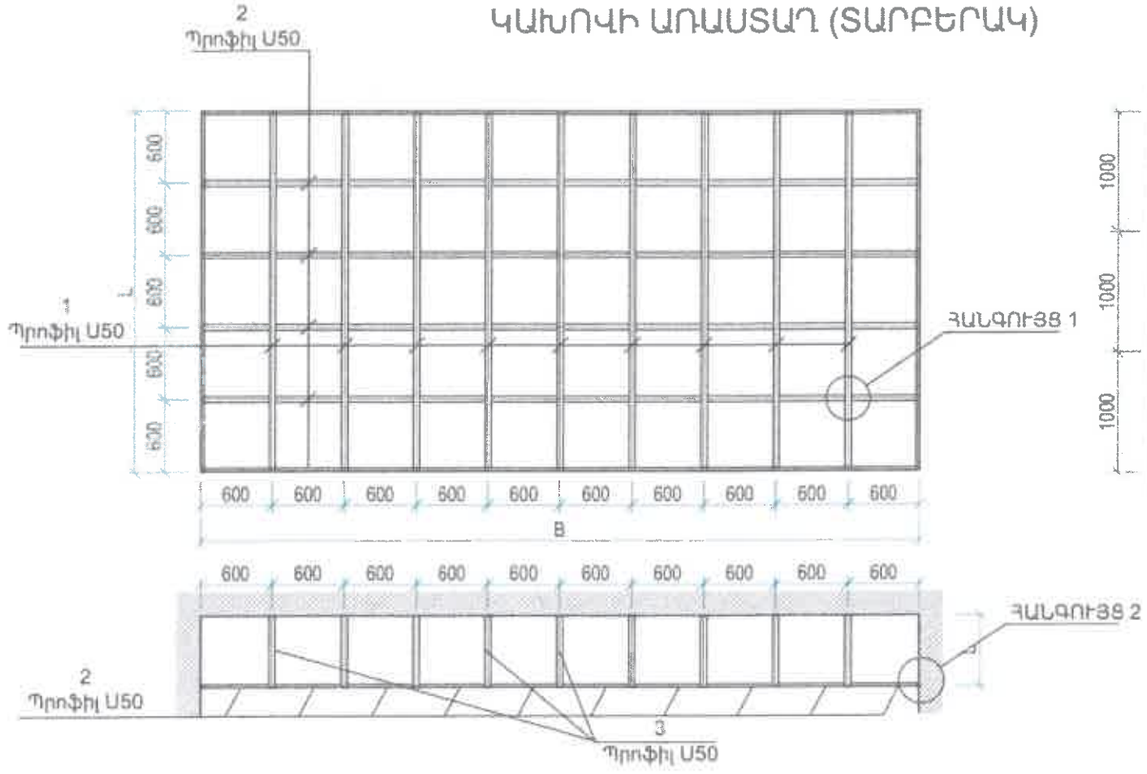

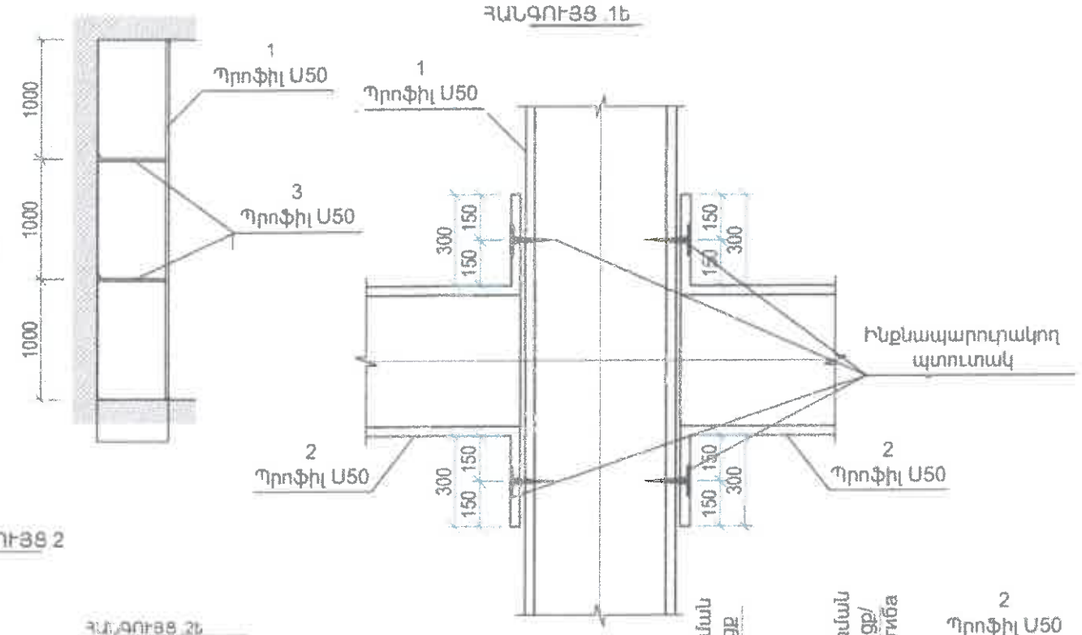

No 1 էլեմենտի միացման սխեման առաստաղից և No 2 էլեմենտներից

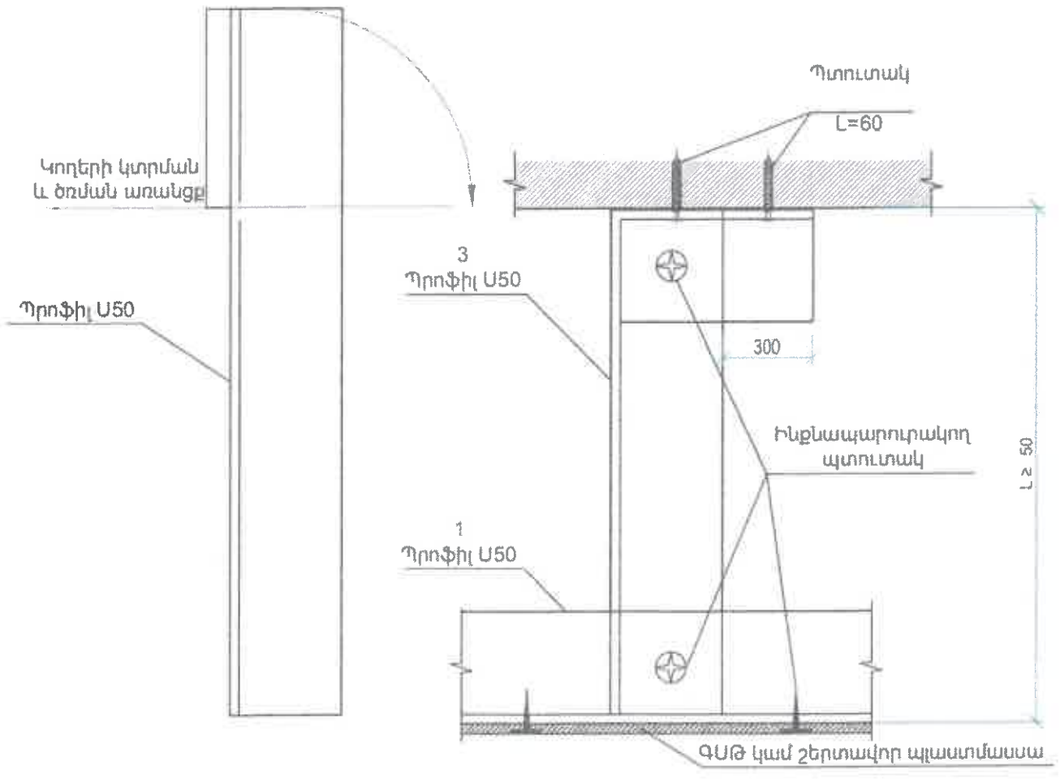

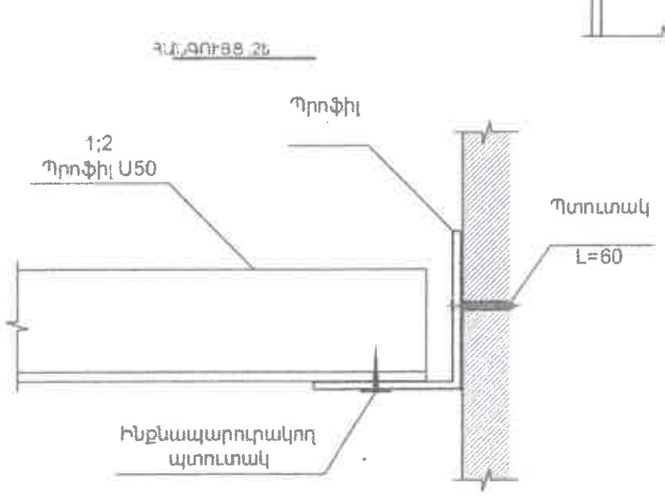

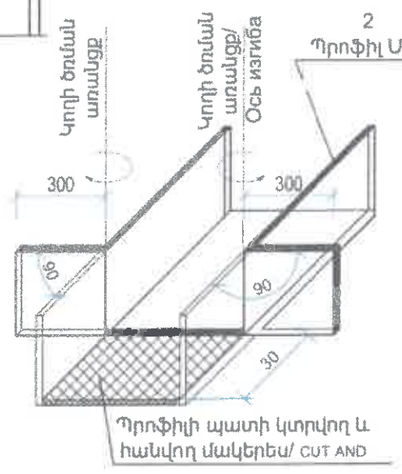

ԾԱՆՈԹՈՒԹՅՈՒՆ

1. ԲՈԼՈՐ ՉԱՓԵՐԸ ՏՐՎԱԾ ԵՆ ՄՄ-ՈՎ / ВСЕ РАЗМЕРЫ ДАНЫ В ММ-РАХ:
2. ՊԱՏԵՐԻ ԵՐԵՍԱՊԱՏՄԱՆ ԴԵՊՔՈՒՄ ԳԻՊՍԱՍՏՎԱՐԱԹՂԹԻ ԵՎ ՇԵՐՏԱՎՈՐ ՊԼԱՍՏՄԱՍՍԱՅԻ
3. ԳԻՊՍԱՍՏՎԱՐԱԹՈՒՂԹԸ ԿԱՄ ՇԵՐՏԱՎՈՐ ՊԼԱՍՏՄԱՍՍԱՆ ԱՄՐԱՑՆԵԼ ԻՆՔՆԱՊԱՐՈՒՐԱԿՈՂ

Նախագծող "Երբ.Պրոեկտ" ՍՊԸ	Թերթ Ճ-16	ԿԱԽՈՎԻ ԱՌԱՍՏԱՂ (ՏԱՐԲԵՐԱԿ)

Խցաբութակ

Հորիզոնական կտրվածք Մ1:25

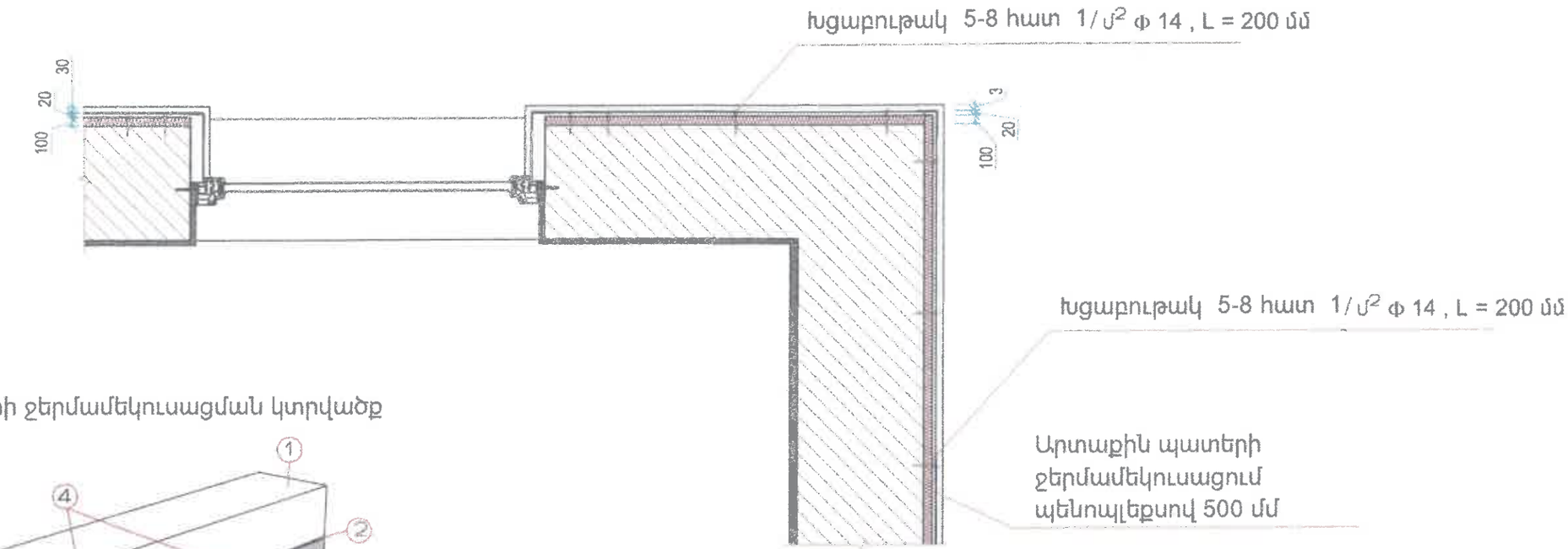

Արտաքին պատերի ջերմամեկուսացման կտրվածք

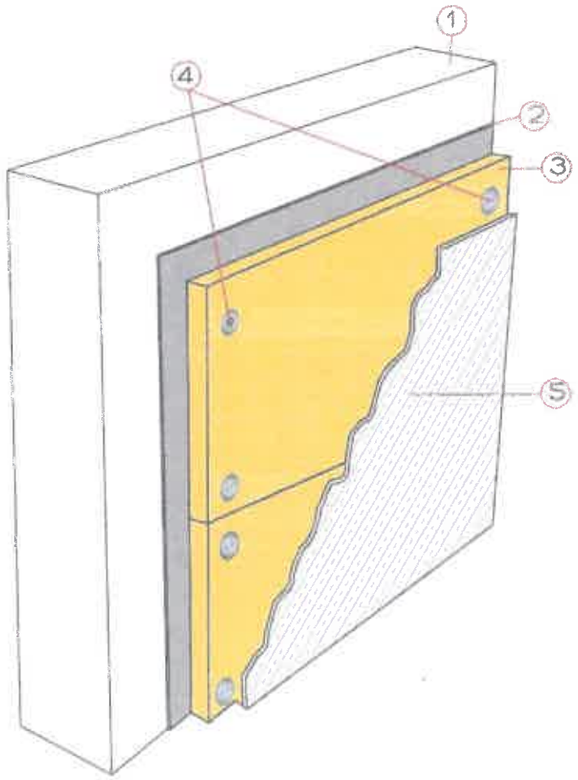

1 - Արտաքին պատ
2 - Սոսինձ
3 - Ջերմամեկուսիչ

4 - Խցաբութակ
5 - ց/ավազե սվաղ

Ջերմամեկուսացման աշխատանքների մասնագիր

N	Անվանում	Քանակ
1	Արտաքին պատերի ջերմամեկուսացում պենոպլեքսով	205 ք.մ.
2	Պլաստմասե խցաբութակ	1230հատ

Նախագծող՝ "Արք.Պրոեկտ" ՍՊԸ	Թերթ Ճ- 17	Արտաքին պատերի ջրամեկուսացման աշխատանքներ

ԱԼԲՈՄ 1
ԿՈՆՍՏՐՈՒԿՏԻՎ ՄԱՍ ԲՈՎԱՆԴԱԿՈՒԹՅՈՒՆ

N	ԹԵՐԹԵՐԻ ԱՆՎԱՆՈՒՄԸ	ԹԵՐԹ
1	ԲՈՎԱՆԴԱԿՈՒԹՅՈՒՆ ԵՎ ԲԱՑԱՏՐԱԳԻՐ	Կ - 1
2	ՀԻՄՔԵՐԻ ՀԱՏԱԿԱԳԻԾ	Կ - 2
3	ՀԻՄՔԵՐԻ ԿՏՐՎԱԾՔՆԵՐ	Կ - 3
4	ԿՑՎԱՆՔԱՅԻՆ ԱՄՐԱԿՑՄԱՆ ՀԱՆԳՈՒՅՑՆԵՐ, ՆՅՈՒԹԵՐԻ ԾԱԽՍԻ ՄԱՍՆԱԳԻՐ	Կ - 4
5	ԾԱԾԿԻ ՀԱՏԱԿԱԳԻԾ +3.18	Կ - 5
6	ԿՏՐՎԱԾՔ ա - ա , բ - բ , ՆՅՈՒԹԵՐԻ ԾԱԽՍ ՄԱՍՆԱԳԻՐ	Կ - 6
7	Ե/Բ ԾՐՋԱՆԱԿ Ա,Բ,Գ,Դ,1,4 ԱՌԱՆՑՔՆԵՐՈՎ	Կ - 7
8	Ե/Բ ԾՐՋԱՆԱԿ 2,3 ԱՌԱՆՑՔՆԵՐՈՎ	Կ - 8
9	ՍՅՈՒՆԵՐԻ ԵՎ ՊԱՐԶՈՒՆԱԿՆԵՐԻ ՀԱՏՈՒՅԹՆԵՐ	Կ - 9
10	ԲԵՏՈՆԵ ԲԼՈԿՆԵՐՈՎ ՇԱՐՎԱԾՔ	Կ - 10
11	ՍՅՈՒՆԵՐԻ և ՀԵԾԱՆՆԵՐԻ ԿԱՊԱԿՑՄԱՆ ՀԱՆԳՈՒՅՑՆԵՐ	Կ - 11
12	ՊԱՏԵՐԻ ԵՐԵՍԱՊԱՏՄԱՆ ՍԽԵՄԱ	Կ - 12

ԸՆԴՀԱՆՈՒՐ ԲԱՑԱՏՐԱԳԻՐ

ԿԱՌՈՒՅՑԻ ԱՇԽԱՏԱՆՔԱՅԻՆ ՆԱԽԱԳԾԻ ԿՈՆՍՏՈՒԿՏԻՎ ՄԱՍԸ ՄՇԱԿՎԱԾ Է ՀՀՇՆ 20.04-2020 ԵՐԿՐԱՇԱՐԺԱԴԻՄԱՑԿՈՒՆ ՇԻՆԱՐԱՐՈՒԹՅՈՒՆ . ՆԱԽԱԳԾՄԱՆ ՆՈՐՄԵՐԻ և ԳՅՈՒՄՐԻ ՔԱՂԱՔԻ ՇԻՆԱՐԱՐԱԿԱՆ ՊԱՅՄԱՆՆԵՐԻ ՀԻՄԱՆ ՎՐԱ

ՍԵՅՍՄԻԿ ԳՈՏԻՆ	2-ՐԴ
ՁՅԱՆ ԲԵՌՆՎԱԾՔԸ	70կգ/Ք.Մ
ՔԱՄՈՒ ԱՐԱԳՈՒԹՅԱՆ ՆՈՐՄԱՏԻՎԱՅԻՆ ՃՆՇՈՒՄԸ	45կգ/Ք.Մ
ՇԻՆԱՐԱՐԱԿԱՆ ՀՐԱՊԱՐԱԿԻ ԳՐՈՒՆՏԻ ՍԵՅՍՄԻԿ ՀԱՏԿՈՒԹՅՈՒՆԸ	2-ՐԴ ԿԱՐԳ
ԳՐՈՒՆՏԻ ՍԱՌԵՑՄԱՆ ՀԱՇՎԱՐԿԱՅԻՆ ԽՈՐՈՒԹՅՈՒՆԸ	143 ՍՄ

ԿԱՌՈՒՅՑԻ ՀԻՄՆԱԿԱՆ ԿՈՆՍՏՐՈՒԿՏԻՎ ՍԽԵՄԱՆ ԿԱՐԿԱՍԱՅԻՆ Է՝ ԾՐՋԱՆԱԿԱՅԻՆ ՀԻՄՆԱԿՄԱԽՔՈՎ, ՄԻԱՁՈՒՅԼ ԵՐԿԱԹԲԵՏՈՆԻՑ, ՆԵՐԸՆԴԳՐԿԱԾ ՔԱՐԵ ԻՆՔՆԱԿՐՈՂ ԲԵՏՈՆԵ ԲԼՈԿՆԵՐԻՑ ՊԱՏԵՐՈՎ:

- ՀԻՄՔԵՐԸ ԻՐԱԿԱՆԱՑՎԱԾ ԵՆ ԺԱՊԱՎԵՆԱՁԵՎ ՀԻՄՆԱՅԻՆ ՀԵԾԱՆՆԵՐՈՎ ՄԻԱՁՈՒՅԼ Ե/Բ , B25 ԴԱՍԻ ԾԱՆՐ ԲԵՏՈՆԻՑ , ՈՐՈՆՑ ՏԱԿ ԻՐԱԿԱՆԱՑՎԱԾ Է ԽԱՄՔԱՐԲԵՏՈՆԵ ԵՎ ԲԵՏՈՆԻ ՆԱԽԱՊԱՏՐԱՍՏԱԿԱՆ ՇԵՐՏ B 7.5 ԴԱՍԻ ԾԱՆՐ ԲԵՏՈՆԻՑ:
- ԿԱՌՈՒՅՑԻ ԿԱՐԿԱՍԸ՝ ՍՅՈՒՆԵՐԸ ՊԱՐԶՈՒՆԱԿՆԵՐԸ ԻՐԱԿԱՆԱՑՎՈՒՄ ԵՆ ՄԻԱՁՈՒՅԼ ԵՐԿԱԹԲԵՏՈՆԻՑ, ԿՈՇՏ ԾՐՋԱՆԱԿԱՅԻՆ ՀԱՆԳՈՒՅՑՆԵՐՈՎ B 25 ԴԱՍԻ ԾԱՆՐ ԲԵՏՈՆԻՑ:
- ՀԻՄՆԱԽԱՐԻՍԽԸ ԻՐԱԿԱՆԱՑՎԱԾ ԵՆ ՄԻԱՁՈՒՅԼ ԲԵՏՈՆԻՑ ,B 25 ԴԱՍԻ ԾԱՆՐ ԲԵՏՈՆԻՑ,ԲԱՑԱԼՏԵ ՍԱԼԻ ԵՐԵՍԱՊԱՏՈՒՄՈՎ:
- ԾԱԾԿԵՐԸ ԻՐԱԿԱՆԱՑՎՈՒՄ ԵՆ ՄԻԱՁՈՒՅԼ ԵՐԿԱԹԲԵՏՈՆԻՑ ՀԱՐԹ ՍԱԼԻ ՏԵՍՔՈՎ 18ՍՄ ՀԱՍՏՈՒԹՅԱՄ:
- ԿԱՌՈՒՅՑԻ ՎԵՐԳԵՏՆՅԱ ՀԱՏՎԱԾԻ ՊԱՏԵՐԸ ԻՐԱԿԱՆԱՑՎՈՒՄ ԵՆ 40ՍՄ ՀԱՍՏՈՒԹՅԱՄԲ ԱՄՐԱՆԱԿՈՐՎԱԾ ԲԵՏՈՆԵ ԲԼՈԿՆԵՐԻ ՇԱՐՎԱԾՔՈՎ , ՋԵՐՄԱՄԵԿՈՒՍԱՑՎՈՒՄ ԵՎ ՍՎԱԴՎՈՒՄ ԵՆ:

ԿԱՌՈՒՅՑԻ ԿՈՆՍՏՈՒԿՑԻԱՆԵՐԻ ԻՐԱԿԱՆԱՑՄԱՆ ԱՇԽԱՏԱՆՔՆԵՐԸ ԿԱՏԱՐՎՈՒՄ ԵՆ ԳՈՐԾՈՂ ՆՈՐՄԱՏԻՎԱՅԻՆ ՓԱՍՏԱԹՂԹԵՐԻ և ՇԻՆԱՐԱՐԱԿԱՆ ՏԵԽՆՈԼՈԳԻԱԿԱՆ ՆՈՐՄԱՆԵՐԻ ՊԱՀԱՆՋՆԵՐԻՆ:

ՆԱԽԱԳԻԾԸ ՄՇԱԿՎԱԾ Է ԳՈՐԾՈՂ ՇԻՆԱՐԱՐԱԿԱՆ ՆՈՐՄԵՐԻ ՈՒ ԿԱՆՈՆԵՐԻ ՀԱՄԱՁԱՅՆ՝

ՀՀՇՆ 20.04-2020	ԵՐԿՐԱՇԱՐԺԱԴԻՄԱՑԿՈՒՆ ՇԻՆԱՐԱՐՈՒԹՅՈՒՆ . ՆԱԽԱԳԾՄԱՆ ՆՈՐՄԵՐ
ՀՀՇՆ IV-13.01	ՔԱՐԵ և ԱՄՐԱՆԱՔԱՐԵ ԿՈՆՍՏՐՈՒԿՑԻԱՆԵՐ
ՀՀՇՆ 52-01	ԲԵՏՈՆՅԱ և ԵՐԿԱԹԲԵՏՈՆՅԱ ԿՈՆՍՏՐՈՒԿՑԻԱՆԵՐ
ՀՀՇՆ 53-01	ՊՈՂՊԱՏԵ ԿՈՆՍՏՐՈՒԿՑԻԱՆԵՐ
ՀՀՇՆ IV-10.01.01-2006	ՇԵՆՔԵՐԻ և ԿԱՌՈՒՅՑՆԵՐԻ ՀԻՄՆԱՏԱԿԵՐ
ՀՀՇՆ 20-06-2014	ՇԵՆՔԵՐԻ և ԿԱՌՈՒՅՑՆԵՐԻ ՎԵՐԱԿԱՌՈՒՑՈՒՄ,ՎԵՐԱԿԱՆԳՆՈՒՄ և ՈՒԺԵՂԱՑՈՒՄ
ՍՆիՊ 2-01.07-85	ԲԵՌՆՎԱԾՔՆԵՐ և ԱՉԴԵՑՈՒԹՅՈՒՆՆԵՐ

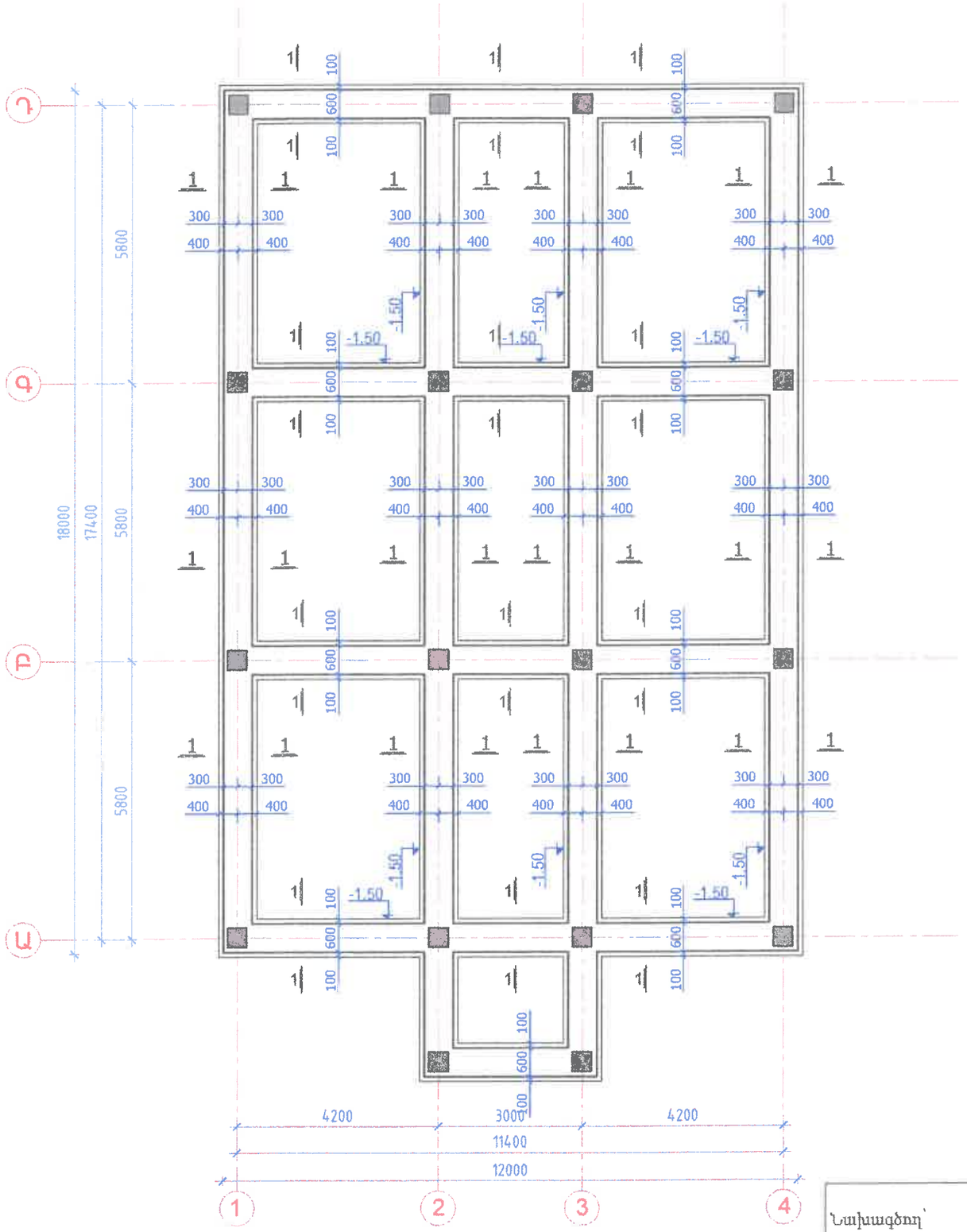

ԲԱՑԱՏՐԱԳԻՐ

1.ՀԻՄՔԵՐԸ ԻՐԱԿԱՆԱՑՎՈՒՄ ԵՆ ՄԻԱՁՈՒՅԼ ԵՐԿԱԹԲԵՏՈՆԻՑ,ԺԱՊԱՎԵՆԱՁԵՎ ԽԱՉՀԱՏՎՈՂ , B25 ԴԱՍԻ ՃԱՆՐ ԲԵՏՈՆԻՑ ,Ո ՐՈՆՑ ՏԱԿ ԻՐԱԿԱՆԱՑՎՈՒՄ Է ԲԵՏՈՆԻ ՆԱԽԱՊԱՏՐԱՍՏԱԿԱՆ ՇԵՐՏ B7.5 ԴԱՍԻ ԲԵՏՈՆԻՑ :
2.ՀԻՄՔԵՐԻ ՓՈՍՈՐԱԿԸ ՓՈՐԵԼՈՒՑ ՀԵՏՈ ԿԱՏԱՐԵԼ ՀԻՄՆԱՏԱԿ ՃԱՌԱՅՈՂ ԳՐՈՒՆՏԻ ՁՆՆՈՒՄ ԻՆԺԵՆԵՐ-ԵՐԿՐԱԲԱՆԻ ԿՈՂՄԻՑ,ԿԱՁՄԵԼՈՎ ՀԱՄԱՊԱՏԱՍԽԱՆ ԱԿՏ:
3.ՀԻՄՔԵՐԻ և ՆԿՈՂԱՅԻՆ ՀԱՐԿԻ ՊԱՏԵՐԻ ՀԻԴՐՈՄԵԿՈՒՍԱՑՈՒՄԸ ԿԱՏԱՐԵԼ ԲԻՏՈՒՄԱՅԻՆ ՔՍՈՒԿՈՎ ԵՐԿՈՒ ԱՆԳԱՄ:

Ինժեներաերկրաբանական եզրակացություն

ՈՐՊԵՍ ՀԻՄՆԱՏԱԿ ՃԱՌԱՅՈՒՄ ԵՆ ԿԱՐՄՐԱՎՈՒՆ ՏՈՒՖԵՐ , ՈՐՈՆՔ ՈՒՆԵՆ ՀԵՏԵՎՅԱԼ ՖԻԶԻԿՈ - ՄԵԽԱՆԻԿԱԿԱՆ ՀԱՏԿՈՒԹՅՈՒՆՆԵՐԸ՝

ԽՏՈՒԹՅՈՒՆԸ՝ ρ	1.65տ/մ^3
ԾԱԿՈՏԿԵՆՈՒԹՅԱՆ ԳՈՐԾԱԿԻՑԸ՝ e	0.40-0.5
ԱՌԱՆՁԿԱԿԱՆՈՒԹՅԱՆ ՄՈԴՈՒԼԸ՝ E	5x10^{3}ԿՊա
ԳՐՈՒՆՏԻ ՀԱՇՎԱՐԿԱՅԻՆ ԴԻՄԱԴՐՈՒԹՅՈՒՆԸ R_0	15ՄՊա(150կգ/սմ^2)
-ՆԵՐՔՆԱԿԻ ԳՈՐԾԱԿԻՑԸ C	26000տ/մ^3
-ՇԻՆՀՐԱՊԱՐԱԿԻ ԳՐՈՒՆՏԻ ՍԵՅՍՄԻԿ ՀԱՏԿՈՒԹՅՈՒՆԸ	II ԿԱՐԳ
-ԳՐՈՒՆՏԻ ՍԱՌԵՑՄԱՆ ՀԱՇՎԱՐԿԱՅԻՆ ԽՈՐՈՒԹՅՈՒՆԸ	142 ՍՄ

Նախագծող՝ "Արք.Պրոեկտ" ՍՊԸ	Թերթ Կ-2	ՀԻՄՔԵՐԻ ՀԱՏԱԿԱԳԻԾ

ԿՏՐՎԱԾՔ 1-1

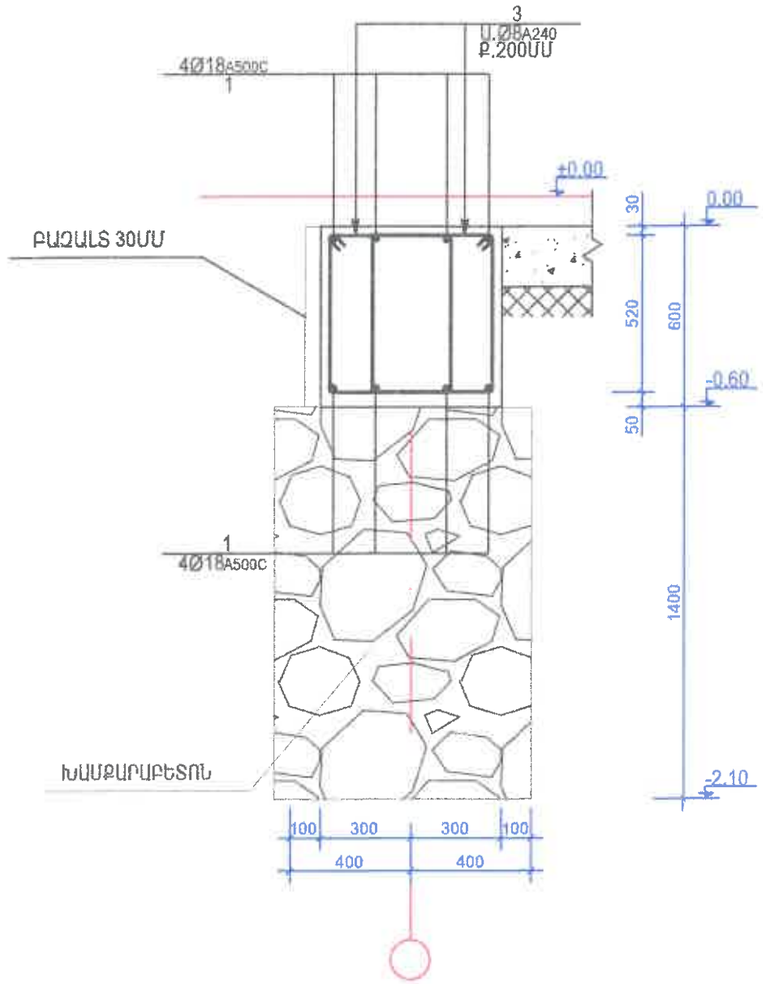

ԼՅՈՒԹԵՐԻ ՊԱՀԱՆՋԻ ՄԱՍՆԱԳԻՐ

ԹԻՎ	ՆՇԱՆԱԿՈՒՄ	ԱՆՎԱՆՈՒՄ	ՔԱՆԱԿ ՀԱՏ	ԷԼ.ՔԱՇԸ ԿԳ	ԸՆԴՀԱՆՈՒՐ ՔԱՇ ԿԳ	
		ՀԻՄՆԱՅԻՆ ՀԵՑԱՆ				
1	ԳՈՍՏ Ռ 52544-2006	Ø18 A500C ∑L=1040ՄՄ	-	-	2080	A500C 2080.0
2	ԳՈՍՏ 5781-82	Ø8 A240 L=1840ՄՄ	1600	0.73	1168.0	A240 1168.0
	ԽԱՄՔԱՐԲԵՏՈՆ V =110.20 Մ³					
	ՀԻՄՆԱԽԱՐԻՍԽ ԲԵՏՈՆ B25 V =46.80 Մ³					

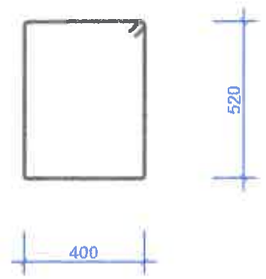

Նախագծող "Արք.Պրոեկտ" ՍՊԸ	Թերթ Կ-3	ՀԻՄՔԵՐԻ ԿՏՐՎԱԾՔ

ԺԱՊԱՎԵՆԱՁԵՎ ՀԻՄՔԵՐՈՒՄ ՁՈՂԵՐԻ ԱՄՐԱԿՑՄԱՆ ՍԽԵՄԱ

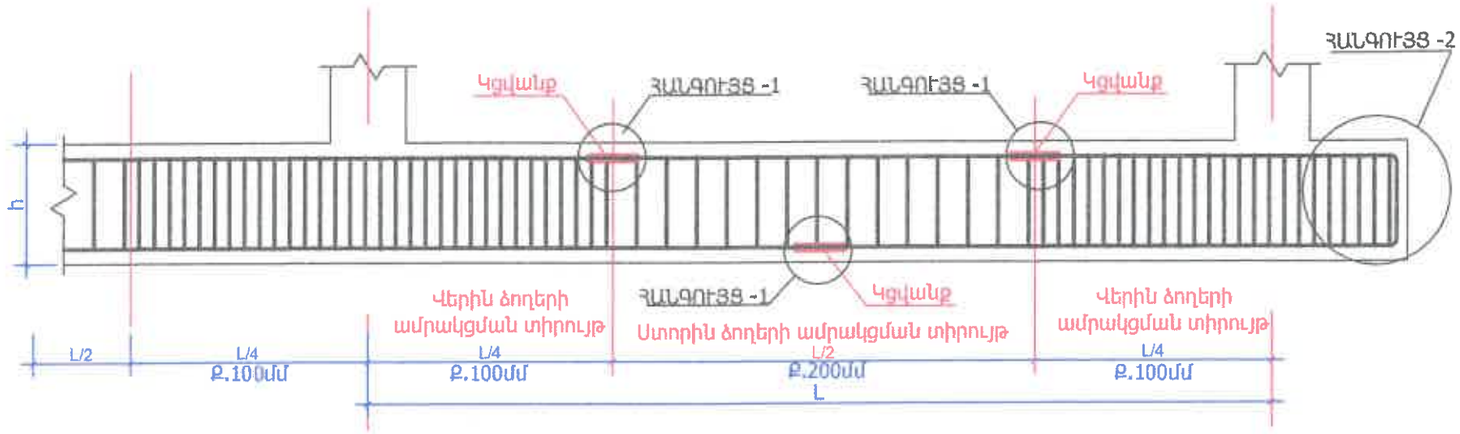

ՀԱՆԳՈՒՅՑ -2

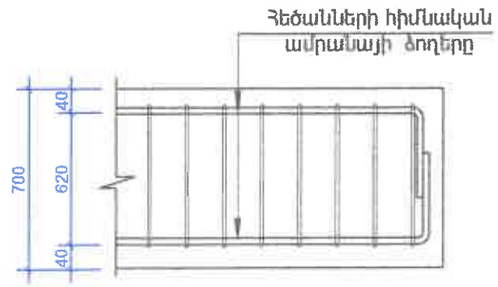

ՁՈՂԵՐԻ ԿՑՎԱՆՔԱՅԻՆ ԱՄՐԱԿՑՄԱՆ ՍԽԵՄԱ ՀԱՆԳՈՒՅՑ -1

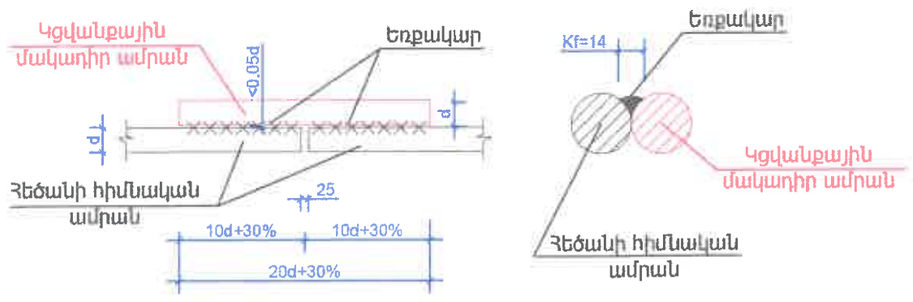

ԱՄՐԱՆՆԵՐԻ ԱՄՐԱԿՑՄԱՆ ՀԱՆԳՈՒՅՑ

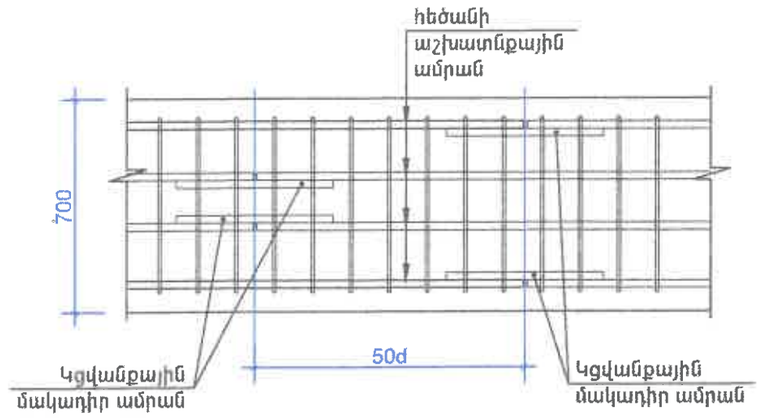

Նախագծող՝ "Արք.Պրոեկտ" ՍՊԸ	Թերթ Կ-4	ԿՑՎԱՆՔԱՅԻՆ ԱՄՐԱԿՑՄԱՆ ՀԱՆԳՈՒՅՑՆԵՐ, ՆՅՈՒԹԵՐԻ ԾԱԽՍԻ ՄԱՍՆԱԳԻՐ

ԾԱԾԿԻ ՀԱՏԱԿԱԳԻԾ +3.18 ՆԻՇԻ ՎՐԱ

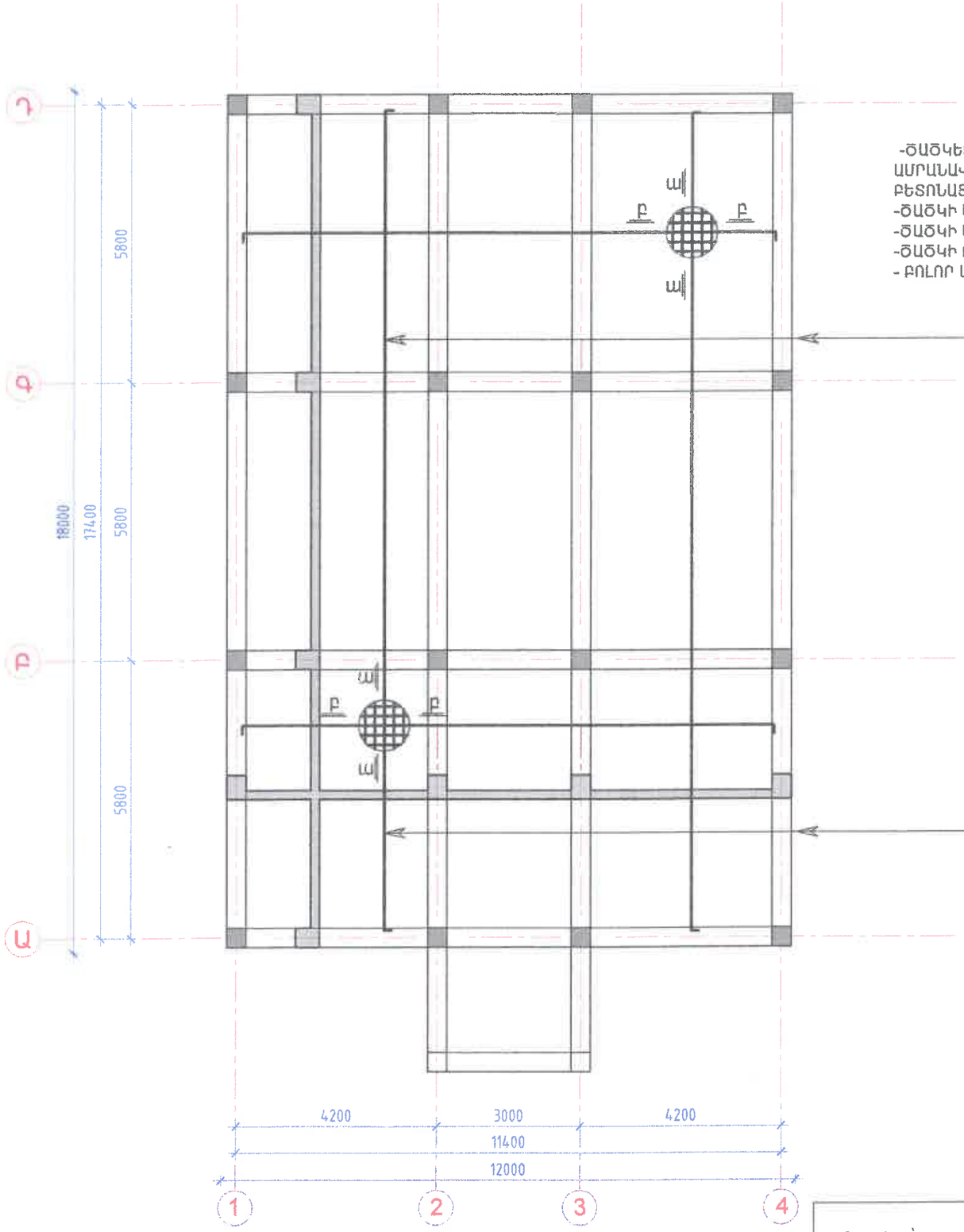

ԲԱՑԱՏՐԱԳԻՐ

-ԾԱԾԿԵՐԸ ԻՐԱԿԱՆԱՑՎՈՒՄ ԵՆ ՄԻԱՁՈՒՅԼ ԵՐԿԱԹԲԵՏՈՆԻՑ 180 ՄՄ ՀԱՍՏԻԹՅԱՄԲ, ՀԱՐԹ ՍԱԼԻ ՏԵՍՔՈՎ,ՈՐԸ ԱՄՐԱՆԱՎՈՐՎՈՒՄ Է ԿՐԿՆԱԿԻ ՀՅՈՒՍՎԱԾ ԱՄՐԱՆԱՅԻՆ ՑԱՆՑՈՎ ՍԱԼԻ ՎԵՐԻՆ և ՆԵՐՔԻՆ ԳՈՏԻՆԵՐՈՒՄ,ՈՐՈՆՔ ԲԵՏՈՆԱՑՎՈՒՄ Է B 25 ԴԱՍԻ ԲԵՏՈՆՈՎ,Y=2200ԿԳ/Մ³ ԾԱՎԱԼԱՅԻՆ ԿՇՌՈՎ :
-ԾԱԾԿԻ ՍԱԼԵՐԻ ԲԵՏՈՆԻ ՊԱՇՊԱՆԻՉ ՇԵՐՏԸ ԱՄՐԱՆՆԵՐԻ ՀԱՄԱՐ ՊԵՏՔ ԼԻՆԻ ՈՉ ՊԱԿԱՍ 20ՄՄ:
-ԾԱԾԿԻ ՍԱԼԵՐՈՒՄ ԱՄՐԱՆՆԵՐԻ ՆԱԽԱԳԾԱՅԻՆ ԴԻՐՔԸ ԱՊԱՀՈՎԵԼՈՒ ՀԱՄԱՐ ՏԵՂԱԴՐՎՈՒՄ ԵՆ ՖԻԿՍԱՏՈՐՆԵՐ:
-ԾԱԾԿԻ ԲԵՏՈՆԱՑՈՒՄԸ ԻՐԱԿԱՆԱՑՎՈՒՄ Է ԿԱՐԿԱՍԻ ՀԵՏ ՀԱՄԱՏԵՂ :
- ԲՈԼՈՐ ԱՆՑՔԵՐԻ ԴԻՔԸ և ՉԱՓԵՐԸ ՃՇՏԵԼ ՃԱՐՏԱՐԱՊԵՏԱԿԱՆ և ԻՆԺԵՆԵՐԱԿԱՆ ԳԾԱԳՐԵՐԻ ՀԵՏ ՀԱՄԱՏԵՂ :

1 (վերին ցանց)
Ø12A500c;p.200մմ
1 (ստորին ցանց)
Ø12A500c;p.200մմ

1 (վերին ցանց)
Ø12A500c;p.200մմ
1 (ստորին ցանց)
Ø12A500c;p.200մմ

Նախագծող՝ "Արք.Պրոեկտ" ՍՊԸ	Թերթ Կ-5	ԾԱԾԿԻ ՀԱՏԱԿԱԳԻԾ +3,18 ՆԻՇԻ ՎՐԱ

ԿՏՐՎԱԾՔ ա - ա

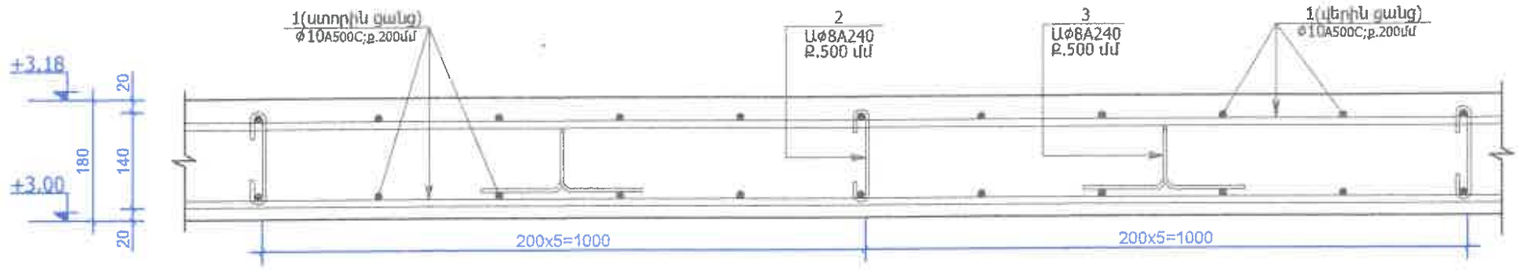

ԿՏՐՎԱԾՔ բ - բ

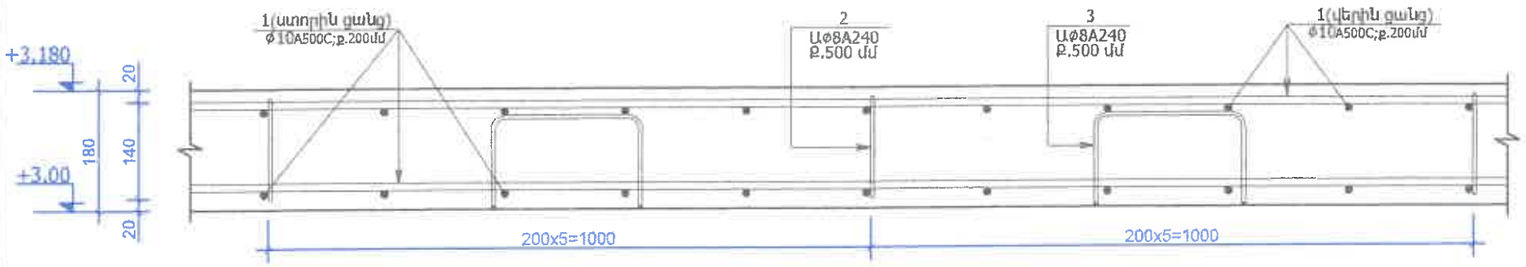

ԴԻՐՔ	ԷՍՔԻԶ
1	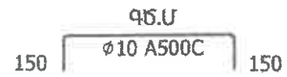
2	
3	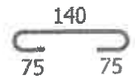
5	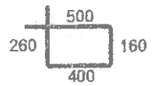

ՆՅՈՒԹԵՐԻ ԾԱԽՍԻ ՄԱՍՆԱԳԻՐ

ԹԻՎ	ՆՇԱՆԱԿՈՒՄ	ԱՆՎԱՆՈՒՄ	ՔԱՆԱԿ ՀԱՏ	ԷԼ.ՔԱՇԸ ԿԳ	ԸՆԴՀԱՆՈՒՐ ՔԱՇ ԿԳ	
		ՍԱԼԻ ԱՄՐԱՆԱՎՈՐՈՒՄ +3.18 ՆԻՇԻ ՎՐԱ				A500C 3916.0 A240 300.0
1	ԳՈՍՏ Բ 52544-2006	Φ12 A500C ∑L=4400գծ.մ	-	-	3916	
2	ԳՈՍՏ 5781-82	Φ8 A240 L=850ՄՄ	600	0.354գ	210	
3	ԳՈՍՏ 5781-82	Φ8 A240 L=290ՄՄ	600	0.154գ	90	
		ԲԵՏՈՆ Բ 25 V =38.9 Մ³				

Նախագծող "Արք.Պրոեկտ" ՍՊԸ	Թերթ Կ-6	ՀԻՄՔԵՐԻ ՀԱՏԱԿԱԳԻԾ

Ե/Բ ԾՐՋԱՆԱԿ Ա,Բ,Գ,Դ ԱՌԱՆՑՔԵՐՈՎ

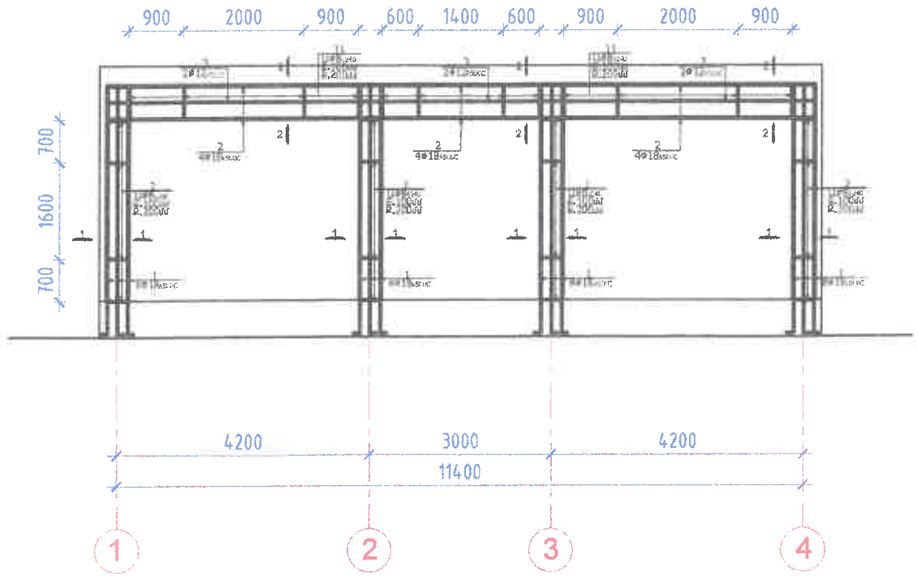

Ե/Բ ԾՐՋԱՆԱԿ 1,4, ԱՌԱՆՑՔԵՐՈՎ

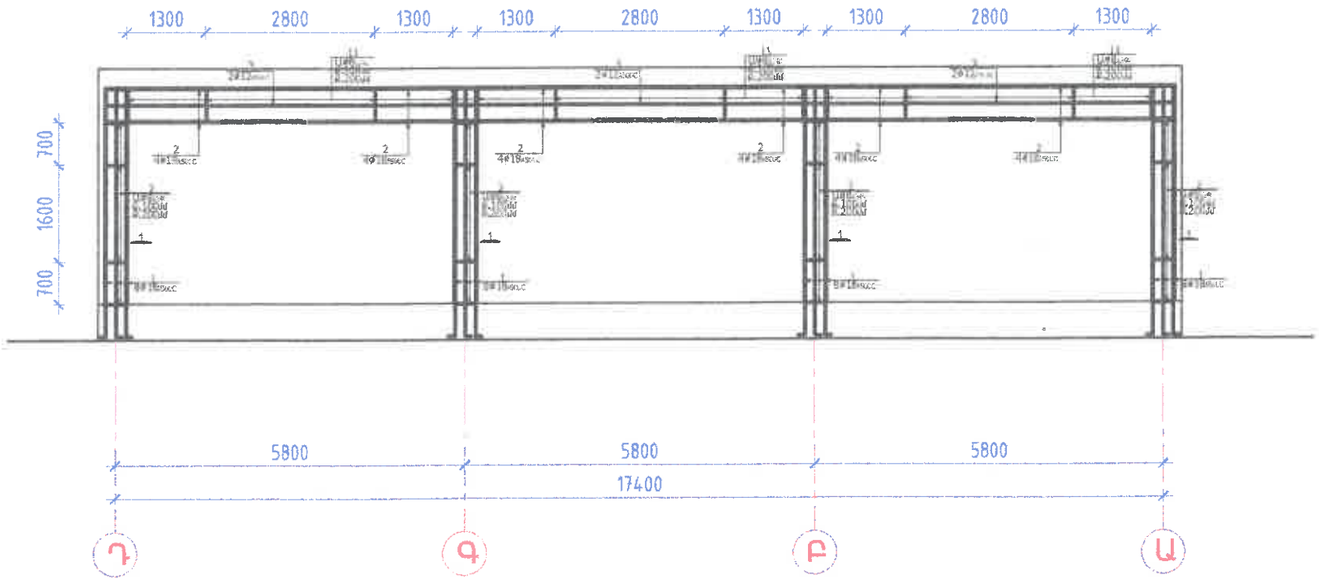

Նախագծող՝ "Արք.Պրոեկտ" ՍՊԸ	Թերթ Կ-7	Ե/Բ ԾՐՋԱՆԱԿ Ա,Բ,Գ,Դ,1,4 ԱՌԱՆՑՔԵՐՈՎ

Ե/Բ ՇՐՋԱՆԱԿ 2,3 ԱՌԱՆՑՔԵՐՈՎ

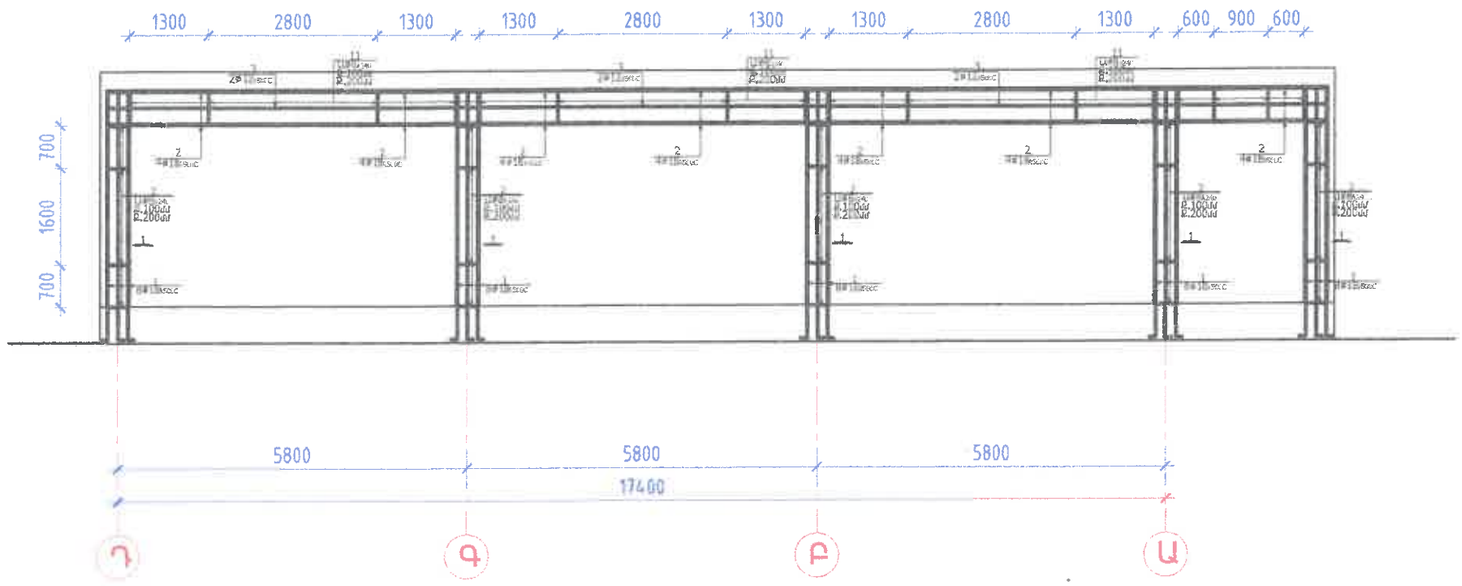

Նախագծող՝ "Արք.Պրոեկտ" ՍՊԸ	Թերթ Կ-8	Ե/Բ ՇՐՋԱՆԱԿ 2,3 ԱՌԱՆՑՔԵՐՈՎ

ՀԱՏՈՒՅԹ 1 - 1

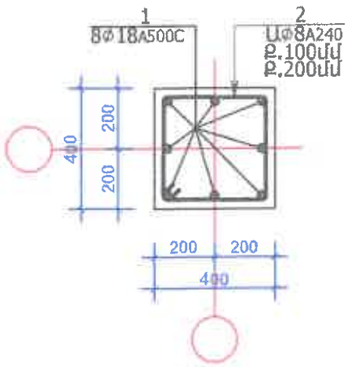

ՀԱՏՈՒՅԹ 2 - 2

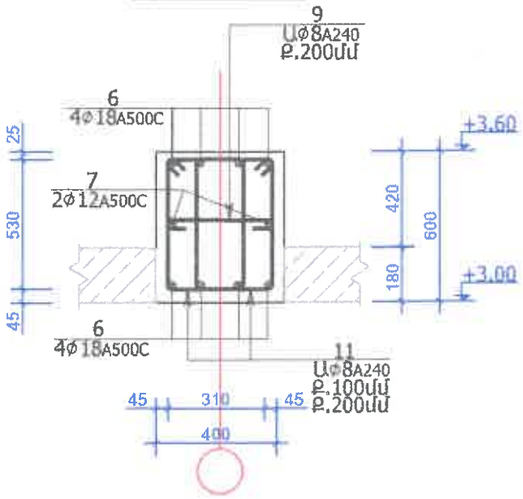

ՆՅՈՒԹԵՐԻ ՃԱԽՍԻ ՄԱՍՆԱԳԻՐ

ԹԻՎ	ՆՇԱՆԱԿՈՒՄ	ԱՆՎԱՆՈՒՄ	ՔԱՆԱԿ ՀԱՏ	ԷԼ.ՔԱՇԸ ԿԳ	ԸՆԴՀԱՆՈՒՐ ՔԱՇ ԿԳ	
		Ե/Բ ԾՐՋԱՆԱԿ				A500C 1040.0 A240 218.7
		ՍՅՈՒՆԵՐ				
1	ԳՈՍՏ Բ 52544-2006	Φ18 A500C ΣL=520ՄՄ.Մ	-	-	1040	
2	ԳՈՍՏ 5781-82	Φ8 A240 L=1360ՄՄ	405	0.544Գ	218.7	
		ԲԵՏՈՆ B 25 V =9.50 Մ³				

ՆՅՈՒԹԵՐԻ ՃԱԽՍԻ ՄԱՍՆԱԳԻՐ

ԹԻՎ	ՆՇԱՆԱԿՈՒՄ	ԱՆՎԱՆՈՒՄ	ՔԱՆԱԿ ՀԱՏ	ԷԼ.ՔԱՇԸ ԿԳ	ԸՆԴՀԱՆՈՒՐ ՔԱՇ ԿԳ	
		Ե/Բ ԾՐՋԱՆԱԿ				A500C 2311.4 A240 1409.4
		ՀԵԾԱՆՆԵՐ				
1	ԳՈՍՏ Բ 52544-2006	Φ18 A500C ΣL=1040ՄՄ.Մ	-	2.0	2080	
2	ԳՈՍՏ Բ 52544-2006	Φ12 A500C ΣL=260ՄՄ.Մ	-	0.89	231.4	
3	ԳՈՍՏ 5781-82	Φ8 A240 L=1760ՄՄ	1740	0.74Գ	1218.0	
4	ԳՈՍՏ 5781-82	Φ8 A240 L=550ՄՄ	870	0.224Գ	191.4	
		ԲԵՏՈՆ B 25 V =31.20 Մ³				

ԴԻՐՔ	ԷՍՔԻԶ
1	ԳԾ.Մ 300 Φ22 A500C
2	450 450 350 350
3	700 450 350 600
4	350 100 100

Նախագծող "Արք.Պրոեկտ" ՍՊԸ	Թերթ Կ-9	ՍՅՈՒՆԵՐԻ ԵՎ ՊԱՐԶՈՒՆԱԿՆԵՐԻ ՀԱՏՈՒՅԹՆԵՐ

ՊԱՏԵՐԻ ՄԻԱՑՄԱՆ ՀԱՆԳՈՒՅՑԸ ՍՅԱՆ ՊԱՐԶՈՒՆԱԿԻ ՀԵՏ

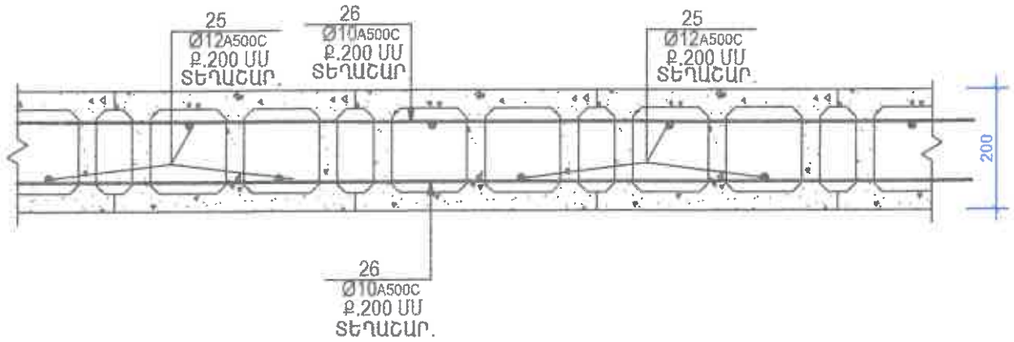

ՆՅՈՒԹԵՐԻ ԾԱԽՍԻ ՄԱՍՆԱԳԻՐ

ԹԻՎ	ՆՇԱՆԱԿՈՒՄ	ԱՆՎԱՆՈՒՄ	ՔԱՆԱԿ ՀԱՏ	ԷԼ.ՔԱՇԸ ԿԳ	ԸՆԴՀԱՆՈՒՐ ՔԱՇ ԿԳ	
		Ե/Բ ԾՐՋԱՆԱԿ				A500C 1030.0 ՊՐՊՊԱՏ 442.0
	ԲԵՏՈՆԵ ԲԼՈԿՆԵՐՈՎ ՇԱՐՎԱԾՔ					
15	ԳՈՍՏ Բ 52544-2006	⌀20 A500C ∑L=1660ԳԾ.Մ	-	-	1030	
16						
17	ՄՆ - 1	- 100X4 L = 400 ՄՄ.	340	1.30կգ.	442	
	ՄԱՆՐԱՀԱՏԻԿ ԲԵՏՈՆ B 7.5 V = 36.00 Մ³					
	ԲԵՏՈՆԵ ԲԼՈԿՆԵՐ . ՔԱՆԱԿԸ՝ 400x200x200 6700 ՀԱՏ					

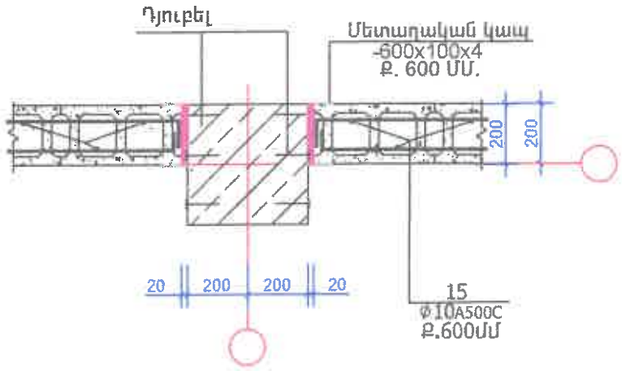

Մետաղական կապ ՄՆ - 1

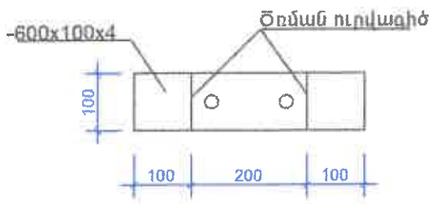

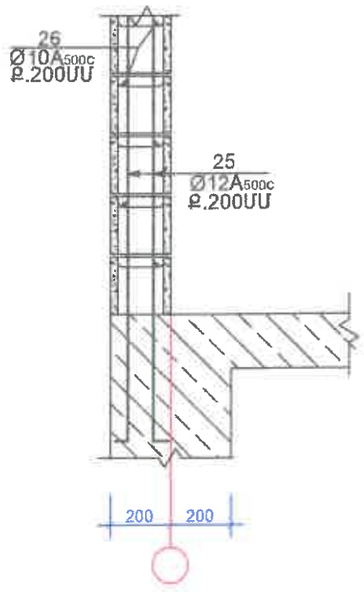

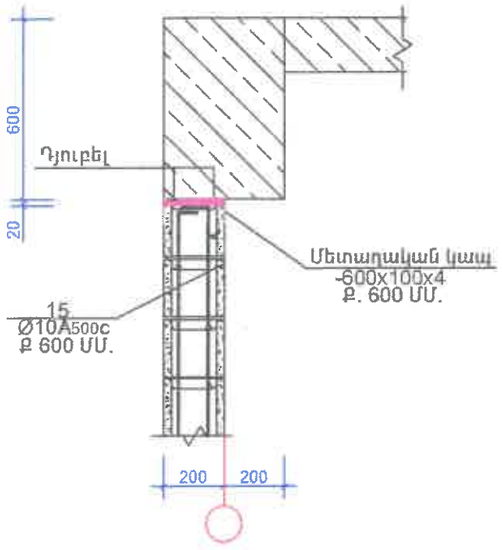

ԲԱՑԱՏՐԱԳԻՐ

ՊԱՏԵՐԸ ԻՐԱԿԱՆԱՑՎՈՒՄ Է ՄԻԱՁՈՒՅԼ ԵՐԿԱԹԲԵՏՈՆԻՑ և ԱՄՐԱՆԱՎՈՐՎԱԾ ԲԵՏՈՆ ԲԼՈԿՆԵՐԻՑ 400X200X20 ՄՄ:

ԲԵՏՈՆ ԲԼՈԿՆԵՐԻ ԱՄՐԱՆԱՎՈՐՈՒՄԸ ԿԱՏԱՐՎՈՒՄ Է ԱՌԱՆՁԻՆ ԱՄՐԱՆԱՅԻՆ ՁՈՂԵՐՈՎ 200X200 ՄՄ ՏԵՂԱՇԱՐԺՎԱԾ ՔԱՅԼԵՐՈՎ:ԲԼՈԿՆԵՐԻ ԲԵՏՈՆԱՑՈՒՄԸ ԿԱՏԱՐՎՈՒՄ Է ՄԱՆՐԱՀԱՏԻԿԱՎՈՐ ԲԵՏՈՆԻՑ , ՅՈՒՐԱՔԱՆՉՅՈՒՐ ԵՐԿՈՒ ՇԱՐՔԸ ՄԵԿ:ԲԵՏՈՆԵ ԲԼՈԿՆԵՐԻ ԱՄՐԱՆԱՁՈՂԵՐԸ ԱՄՐԱԿԱՊՎՈՒՄ ԵՆ ԵՐԿԱԹԲԵՏՈՆԵ ՆԵՐԱՌՈՒԿՆԵՐԻ ՀԵՏ

Նախագծող՝ "Արք.Պրոեկտ" ՍՊԸ	Թերթ Կ-10	ԲԵՏՈՆԵ ԲԼՈԿՆԵՐՈՎ ՇԱՐՎԱԾՔ

ՄԻԱՁՈՒՅԼ ՀԵԾԱՆՆԵՐՈՒՄ ԱՄՐԱՆԻ ԾԱՅՐԱԿՑՄԱՆ ԶՈՆԱՆԵՐԸ

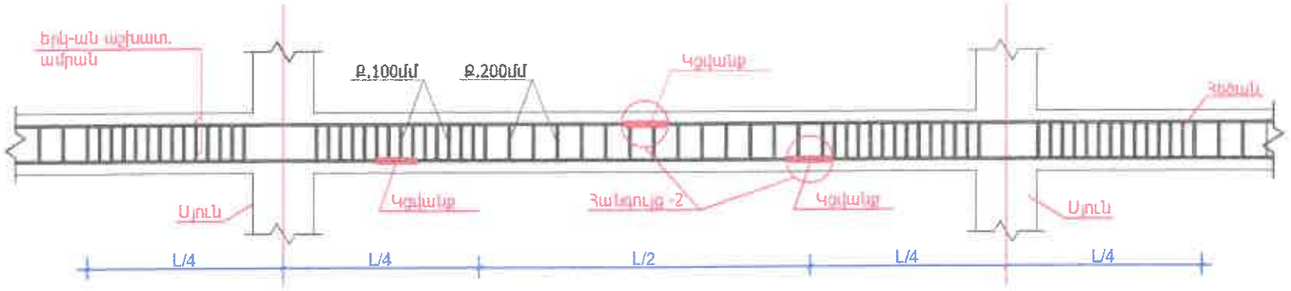

ՍՅՈՒՆԵՐԻ և ՀԵԾԱՆԻ ԿԱՊԱԿՑՄԱՆ ՀԱՆԳՈՒՅՑ

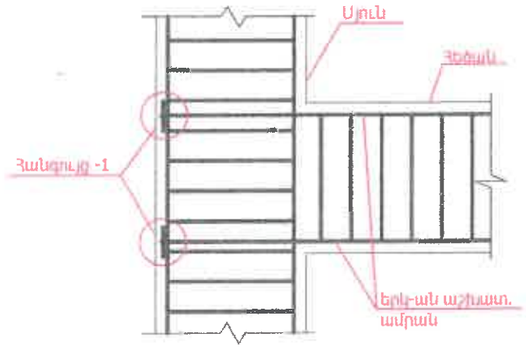

ԱՄՐԱՆԱՁՈՂԵՐԻ ԿՑՎԱՆՔԸ ՍՅՈՒՆԵՐՈՒՄ ՆԵՐԴԻՐ ՁՈՂԵՐՈՎ

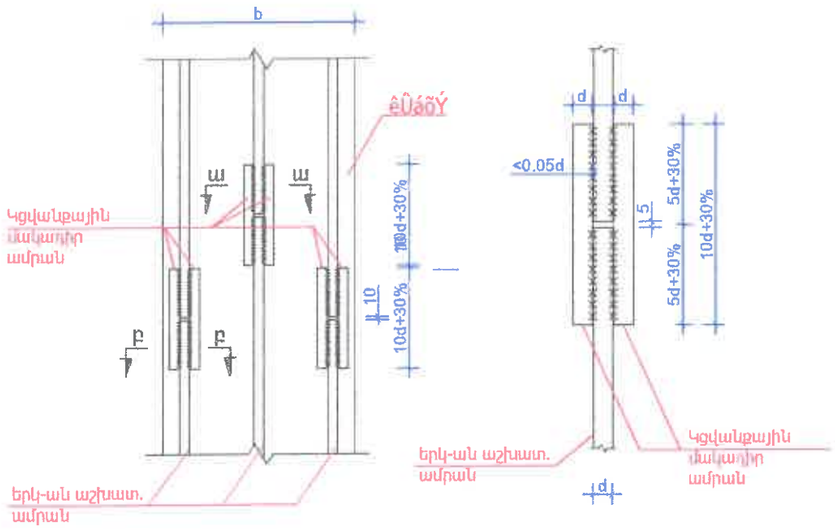

ԱՄՐԱՆԻ ԾԱՅՐԱԿՑՈՒՄԱՆ ՀԱՆԳՈՒՅՑՆԵՐ ՍՅՈՒՆԵՐՈՒՄ
ГОСТ 14098-91 С21-РН

միջին աշխատ.ամրանների ծայրակցումը

անկյունային աշխատ.ամրանների ծայրակցումը

Ըստ ա-ա

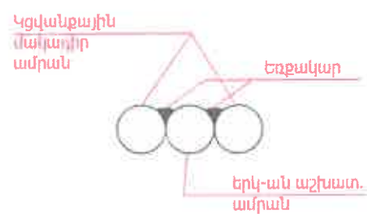

Ըստ բ-բ

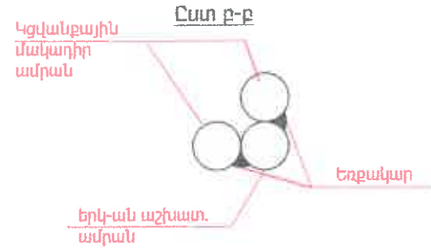

Հանգույց -1

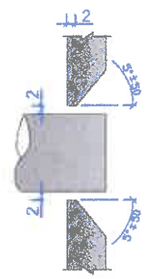

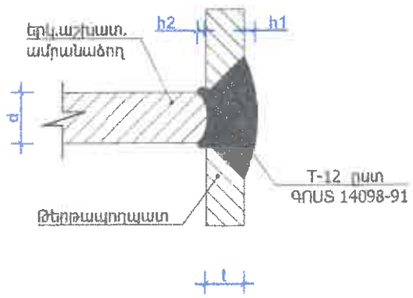

Հանգույց -2

Ըստ գ-գ

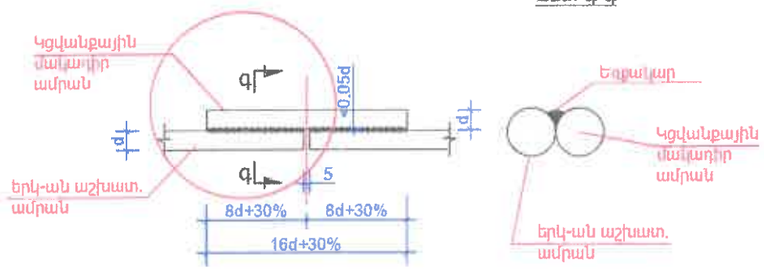

ԲԱՑԱՏՐԱԳԻՐ

1.ԿՈՆՍՏՐՈՒԿՑԻԱՆԵՐԻ ԲԵՏՈՆԻ ԴԱՍԸ B25, ՔՎԱՐՑԱՅԻՆ ԱՎԱԶԻ և ԲԱՁԱԼՏԻ ԽՄԻՉ ԾԱՆՐ ԲԵՏՈՆԻՑ:
2.ՍՅՈՒՆԵՐՈՒՄ ԱՄՐԱՆԱՁՈՂԵՐԻ ԿՑՎԱՆՔԸ ԻՐԱԿԱՆԱՑՆԵԼ ՀԱՐԿԻ ՄԻՋԻՆ ՀԱՏՎԱԾՔԻՄ :
3.ՀԵԾԱՆՆԵՐՈՒՄՐ ԱՄՐԱՆԱՁՈՂԵՐԻ ԿՑՎԱՆՔԸ ԻՐԱԿԱՆԱՑՎՈՒՄ Է ՀԵՏԵՎՅԱԼ ԿԱՐԳՈՎ ՝
ա.ՀԵԾԱՆԻ ՎԵՐԻՆ ԱՄՐԱՆԱՁՈՂԵՐԻ ԿՑՎԱՆՔԸ ԿԱՏԱՐԵԼ ՍԱԼԻ ԹՈՒՉՔԻ ՄԻՋԻՆ ՀԱՏՎԱԾՈՒՄ ԵԶՐԱԴԻՐ ՄԱԿԱԴՐՈՒՄՈՎ:
բ.ՀԵԾԱՆԻ ՍՏՈՐԻՆ ԱՄՐԱՆԱՁՈՂԵՐԻ ԿՑՎԱՆՔԸ ԿԱՏԱՐԵԼ ՀԵԾԱՆԻ ՀԵՆԱՐԱՆԱՅԻՆ L/4 ՀԱՏՎԱԾՈՒՄ ԵԶՐԱԴԻՐ ՄԱԿԱԴՐՈՒՄՈՎ:

Նախագծող՝ "Արք.Պրոեկտ" ՍՊԸ	Թերթ Կ-11	ՍՅՈՒՆԵՐԻ ԵՎ ՀԵԾԱՆՆԵՐԻ ԿԱՊԱԿՑՄԱՆ ՀԱՆԳՈՒՅՑՆԵՐ

ՋՐԱՄԱՏԱԿԱՐԱՐՈՒՄ ԵՎ ՋՐԱՀԵՌԱՑՈՒՄ

ВОДОСНАБЖЕНИЕ И КАНАЛИЗАЦИЯ

ՍԱՌԸ, ՏԱՔ ՋՐԱՄԱՏԱԿԱՐԱՐՄԱՆ, ՋՐԱՀԵՌԱՑՄԱՆ ԵՎ ՏԱՆԻՔԻ ԱՆՋՐԵՎԱՋՐԵՐԻ ՀԵՌԱՑՄԱՆ ՑԱՆՑԵՐԻ ԲԱՑԱՏՐԱԳԻՐ

ՍԱՌԸ, ՏԱՔ ՋՐԱՄԱՏԱԿԱՐԱՐՄԱՆ, ՋՐԱՀԵՌԱՑՄԱՆ ԵՎ ՏԱՆԻՔԻ ԱՆՋՐԵՎԱՋՐԵՐԻ ՀԵՌԱՑՄԱՆ ՑԱՆՑԵՐԻ ՆԱԽԱԳԻԾԸ ՄՇԱԿՎԱԾ Է ԸՍՏ ՃԱՐՏԱՐԱՊԵՏԱԿԱՆ ԳԾԱԳՐԵՐԻ:
ՇԵՆՔԻ ՀԱՐԿԱՅՆՈՒԹՅՈՒՆԸ 1 ՀԱՐԿ

ՇԵՆՔՈՒՄ ՆԱԽԱԳԾՎԵԼ Է ՍԱՌԸ,ՏԱՔ ՋՐԱՄԱՏԱԿԱՐԱՐՄԱՆ, ՋՐԱՀԵՌԱՑՄԱՆ ԵՎ ՏԱՆԻՔԻ ԱՆՋՐԵՎԱՋՐԵՐԻ ՀԵՌԱՑՄԱՆ ՑԱՆՑԵՐ:

ՆԱԽԱԳԻԾԸ ԿԱՏԱՐՎԱԾ Է ՀԱՄԱՁԱՅՆ ԳՈՐԾՈՂ ՇՆ ԵՎ Կ 2.04-0.1 01-2014-Ի ՆՈՐՄԵՐԻ:

ՍԱՌԸ ՋՐԻ ՍՆՈՒՑՈՒՄԸ ԿԱՏԱՐՎՈՒՄ Է ՔԱՂԱՔԱՅԻՆ ՋՐՄՈՒՂԻ Ø 100ՄՄ ՑԱՆՑԻՑ Ø 50ՄՄ ԽՈՂՈՎԱԿՈՎ:
ՏԱՔ ՋՐԱՄԱՏԱԿԱՐԱՐՈՒՄԸ ՆԱԽԱՏԵՍՎԱԾ Է ԷԼԵԿՏՐԱՋՐԱՏԱՔԱՑՈՒՑԻՉՆԵՐԻ ՄԻՋՈՑՈՎ "ԱՐԻՍՏՈՆ" V=100L, N= 1.5ԿՎՏ:
ՑԱՆՑԻ ՀԱՄԱՐ ՆԱԽԱՏԵՍՎԱԾ ԵՆ ՊՈԼԻՊՐՈՊԻԼԵՆԵ ԽՈՂՈՎԱԿՆԵՐ Ø32 փ15ՄՄ ԵՎ ՊՈՂՊԱՏԵ Ø50 : ՑԱՆՑԻ ՎՐԱ Փ1000 ԴԻՏԱՀՈՐՈՒՄ ՆԱԽԱՏԵՍԵԼ Փ25 ՋՐԱՉԱՓՈՎ ՋՐԱՉԱՓԱԿԱՆ ՀԱՆԳՈՒՅՑ: ԽՄԵԼՈՒ ՏՆՏԵՍԱԿԱՆ ՋՐԱՄԱՏԱԿԱՐԱՐՄԱՆ ՑԱՆՑԵՐԸ ՆԱԽԱՏԵՍՎԱԾ ԵՆ ՀԱՄԱԿՑՎԱԾ:
ԿԵՆՑԱՂԱՅԻՆ ԿԵՂՏԱՋՐԵՐԸ ՍԱՆ-ՍԱՐՔԵՐԻՑ ԻՆՔՆԱՀՈՍ ՀԱՎԱՔՎՈՒՄ ԵՎ ՀԵՌԱՑՎՈՒՄ Է ՆԵՐՔԻՆ ՑԱՆՑԻ ՄԻՋՈՑՈՎ ԴԵՊԻ ԿՈՅՈՒՂՈՒ ԲԱԿԱՅԻՆ ՑԱՆՑ, ԱՅՆՈՒՀԵՏԵՎ ՄԻԱՑՆԵԼ ՆԱԽԱԳԾԱՅԻՆ ԿԵՂՏԱՋՐԵՐԻ ՀԱՎԱՔՄԱՆ ՀՈՐԻՆ:
ՑԱՆՑԵՐԻ ՀԱՄԱՐ ՆԱԽԱՏԵՍՎԱԾ ԵՆ ԿՈՅՈՒՈՒ ՊԼԱՍՏՄԱՍԵ ԽՈՂՈՎԱԿՆԵՐ Ø150ՄՄ փ50ՄՄ:
ՑԱՆՑԻ ՎՐԱ ՆԱԽԱՏԵՍՎԱԾ ԵՆ ԴԻՏԱՀՈՐԵՐ ՍՏՈՒԳՈՒՄՆԵՐ ԿԱՏԱՐԵԼՈՒ ԵՎ ՀԵՏԱԳԱ ՇԱՀԱԳՈՐԾՄԱՆ ՀԱՄԱՐ:
ԱՇԽԱՏԱՆՔՆԵՐԸ ԻՐԱԿԱՆԱՑՆԵԼ ՏԵՂՈՒՄ ՓԱՍՏԱՑԻ ԻՐԱՎԻՃԱԿԻՑ ԵԼՆԵԼՈՎ:
ՆԱԽԱԳԾԱՅԻՆ ԱՇԽԱՏԱՆՔՆԵՐԸ ԿԱՏԱՐՎԱԾ ԵՆ ՀՀ-ՈՒՄ ԳՈՐԾՈՂ ՆՈՐՄԵՐԻ ԵՎ ԿԱՆՈՆՆԵՐԻ ՀԱՄԱՁԱՅՆ:

ՀԱՏԱԿԱԳԾՈՒՄ	ՍԽԵՄԱՅՈՒՄ	ՆՇԱՆՆԵՐԻ ԱՆՎԱՆՈՒՄԸ
1	2	3
.....Ջ1.....	.....Ջ1.....	ՍԱՌԸ ՋՐԻ ՆԱԽԱԳ. ԽՈՂՈՎԱԿ/ХОЛОДНАЯ ВОДА. ТРУБ.
.....Կ1.....	.....Կ1.....	ԿՈՅՈՒՂՈՒ.....КАНАЛИЗАЦИЯ
		ՓԱԿԱՆ/клапан
Հ		ՀՈՍԱԿ/Трап
ԼԿ		ԼՎԱՑԱՐԱՆ/Умывальник
ՋԿ		ՋՈՒԳԱՐԱՆԱԿՈՆՔ/унитаз
		ՍՏՈՒԳԻՉ/ЧЕКЕР
Կ.Կ1	Կ.Կ1	ԿՈՅՈՒՂՈՒ ԿԱՆԳՆԱԿ/канализационный стояк
Կ.Ջ 1	Կ.Ջ 1	ՍԱՌԸ ՋՐԻ ԿԱՆԳՆԱԿ/ стояк холодной воды
ԽՏ		ԽՈՐԸ ՏԱԳԴԻՐ/ глубокий подгузник
		ՋՐԱՉԱՓ/ВОДОМЕР
ԽԿ		ԽՈՀԱՆՈՑԱԿՈՆՔ/кухонная мойка
		ԳՈՐԾՈՂ ԴԻՏԱՀՈՐ/Активный Колодец
		ՆԱԽԱԳԾԱՅԻՆ ԴԻՏԱՀՈՐ/проектирование колодец

Նախագծող 'Արբ.Պրոեկտ' ՍՊԸ	Թերթ Ջ.Կ -1	Ջրամատակարարման և ջրահեռացման ցանցեր Բացատրական մաս

Շենքի Ջրամատակարարման և կոյուղու հատակագիծ Մ1:100

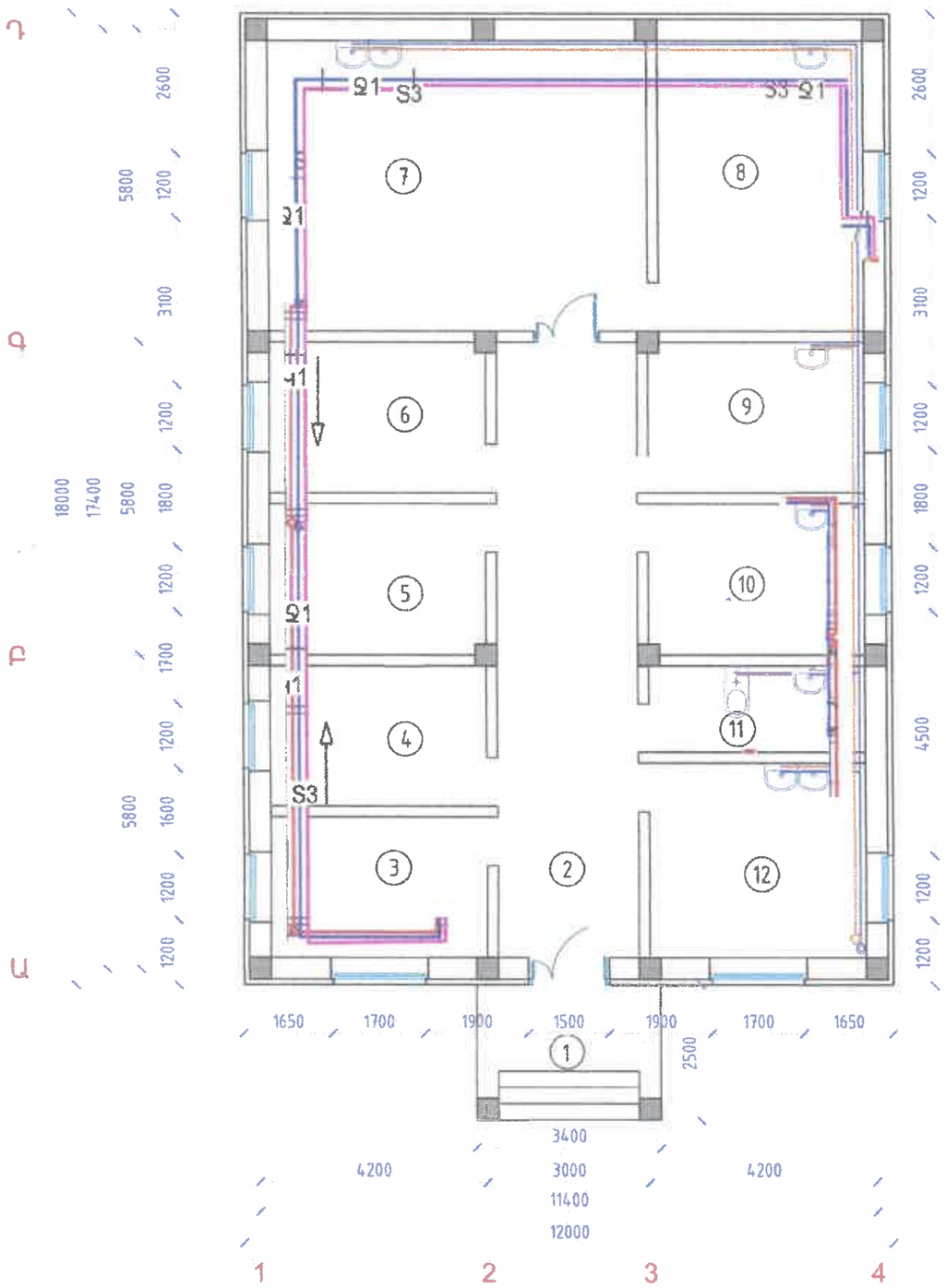

Սենքերի պարզաբանագիր

Սենքի համարը	Սենքի անվանում	Մակերես, քմ
1	Նախամուտք	8.5
2	Միջանցք	29.6
3	Աշխատասենյակ	10.4
4	Աշխատակիցների սենյակ	10.4
5	Պահեստ	11.2
6	Նախնական հետազոտման սենյակ	11.2
7	Վիրահատարան	37.8
8	Հետվիրահատական սենյակ	20.5
9	Պահման խցերով սենյակ	11.2
10	Գրումինգի սենյակ	11.2
11	Սանհանգույց	6.4
12	խոհանոց	14.4
	ԸՆԴՀԱՆՈՒՐ	182.8

Նախագծող՝ "Արք.Պրոեկտ" ՍՊԸ	Թերթ ՋԿ-1	ՇԵՆՔԻ ՋՐԱՄԱՏԱԿԱՐԱՐՄԱՆ ԵՎ ԿՈՅՈՒՂՈՒ ՀԱՏԱԿԱԳԻԾ

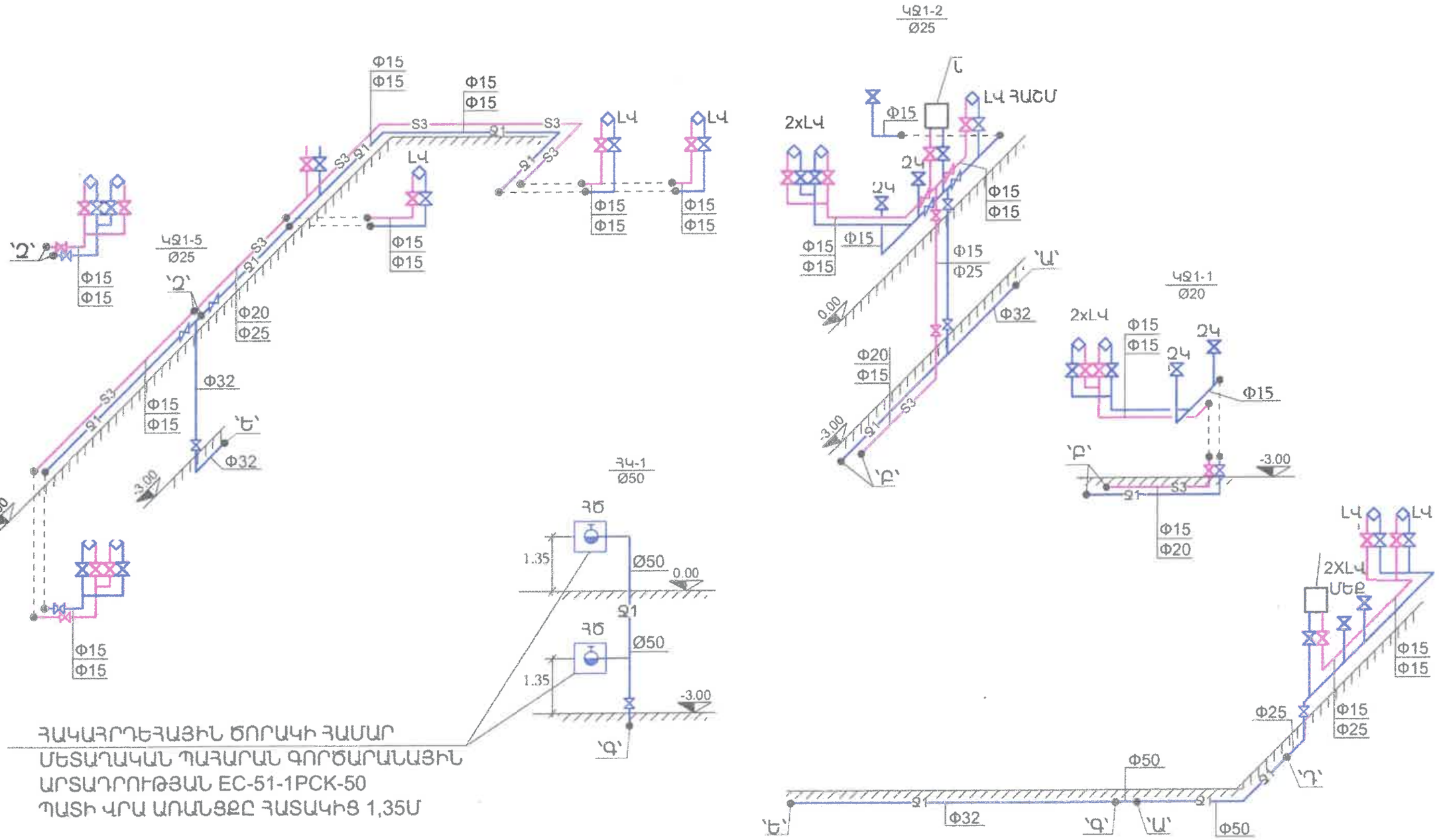

ՀԱԿԱՀՐԴԵՀԱՅԻՆ ԾՈՐԱԿԻ ՀԱՄԱՐ
ՄԵՏԱՂԱԿԱՆ ՊԱՀԱՐԱՆ ԳՈՐԾԱՐԱՆԱՅԻՆ
ԱՐՏԱԴՐՈՒԹՅԱՆ EC-51-1PCK-50
ՊԱՏԻ ՎՐԱ ԱՌԱՆՑՔԸ ՀԱՏԱԿԻՑ 1,35Մ

Նախագծող՝ "Արբ.Պրոեկտ" ՍՊԸ	Թերթ ՋԿ-2	ՇԵՆՔԻ ՋՐԱՄԱՏԱԿԱՐԱՐՄԱՆ ԵՎ ԿՈՅՈՒՂՈՒ ԽՈՂՈՎԱԿՆԵՐԻ ՍԽԵՄԱ

ԴԻՏԱՀՈՐԻ ՄԱՍՆԱԳԻՐ			
1.	B7.5 ԴԱՍԻ ԲԵՏՈՆԻ ՆԱԽԱՊԱՏՐԱՍՏԱԿԱՆ ՇԵՐՏ h=10ՍՄ	Մ³	0.225
2.	ՀԻՄՔԻ Ե/Բ ՕՂԱԿ ՀՍ-1.5	ՀԱՏ	1
3.	ՊԱՏԻ Ե/Բ ՕՂԱԿ ՊՕ-1.5	ՀԱՏ	1
4.	ՄԵՏԱՂԱԿԱՆ ԱՍՏԻՃԱՆ	ԿԳ	13,2
5.	ԾԱԾԿԻ Ե/Բ ՍԱԼ ԾՍ 1.5	Մ³	0.375
6.	ՊՈՂՊԱՏԵ ԿՑՈՐԴԻՉ DN89ՄՄ L=0.2 ՊԱՐՈՒՐԱԿՈՎ	ՀԱՏ	1
7.	ԿՑԱՇՈՒՐԹ DN 80	ՀԱՏ	1
8.	ՀԱԿԱՀՐԴԵՀԱՅԻՆ ՀԻԴՐԱՆՏ DN80	ՀԱՏ	1
9.	ՋՐԱՉԱՓ Φ25	ՀԱՏ	1
10.	ՖԻԼՏՐ Φ25	ՀԱՏ	1
11.	ՓԱԿԱՆ DN25	ՀԱՏ	1
12.	ԲԵՏՈՆԵ ԲԱՐՁԻԿ 0.4x0.4x0.25	ՀԱՏ/Մ³	2/0.08
13.	ԹՈՒՋԵ ՄՏՈՑ DN530	ՀԱՏ	2
14.	ԿՑԱՄԱՍ Φ50x25	ՀԱՏ	2

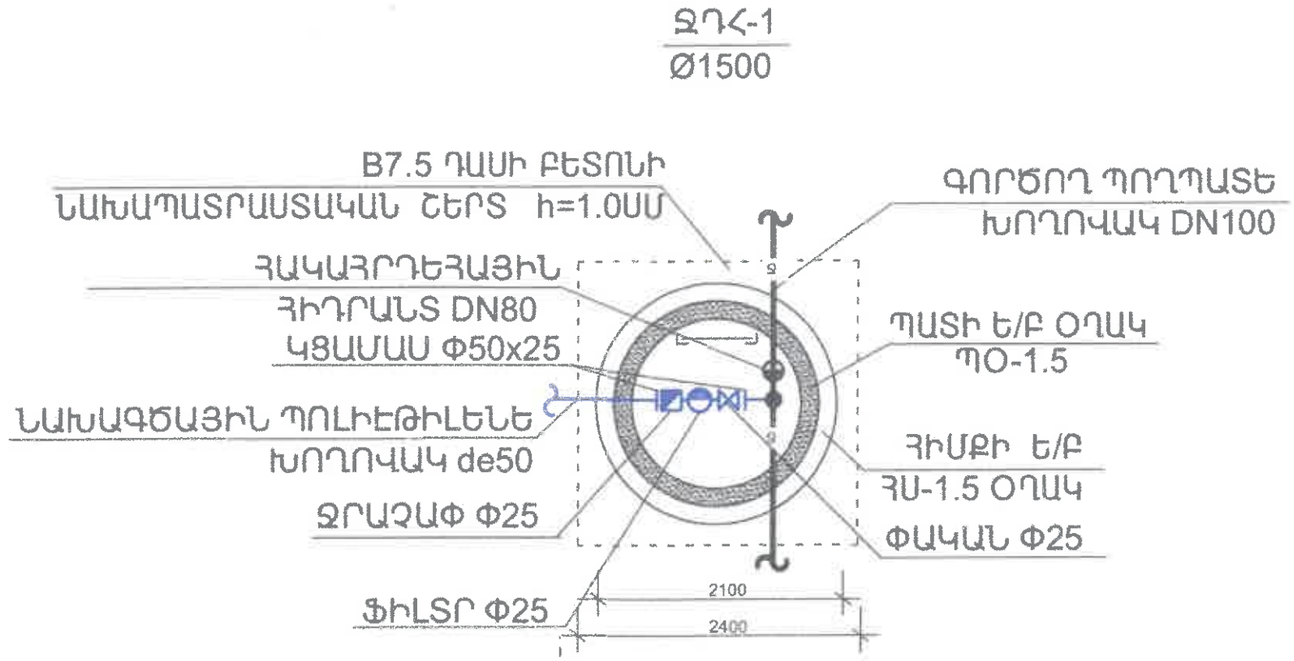

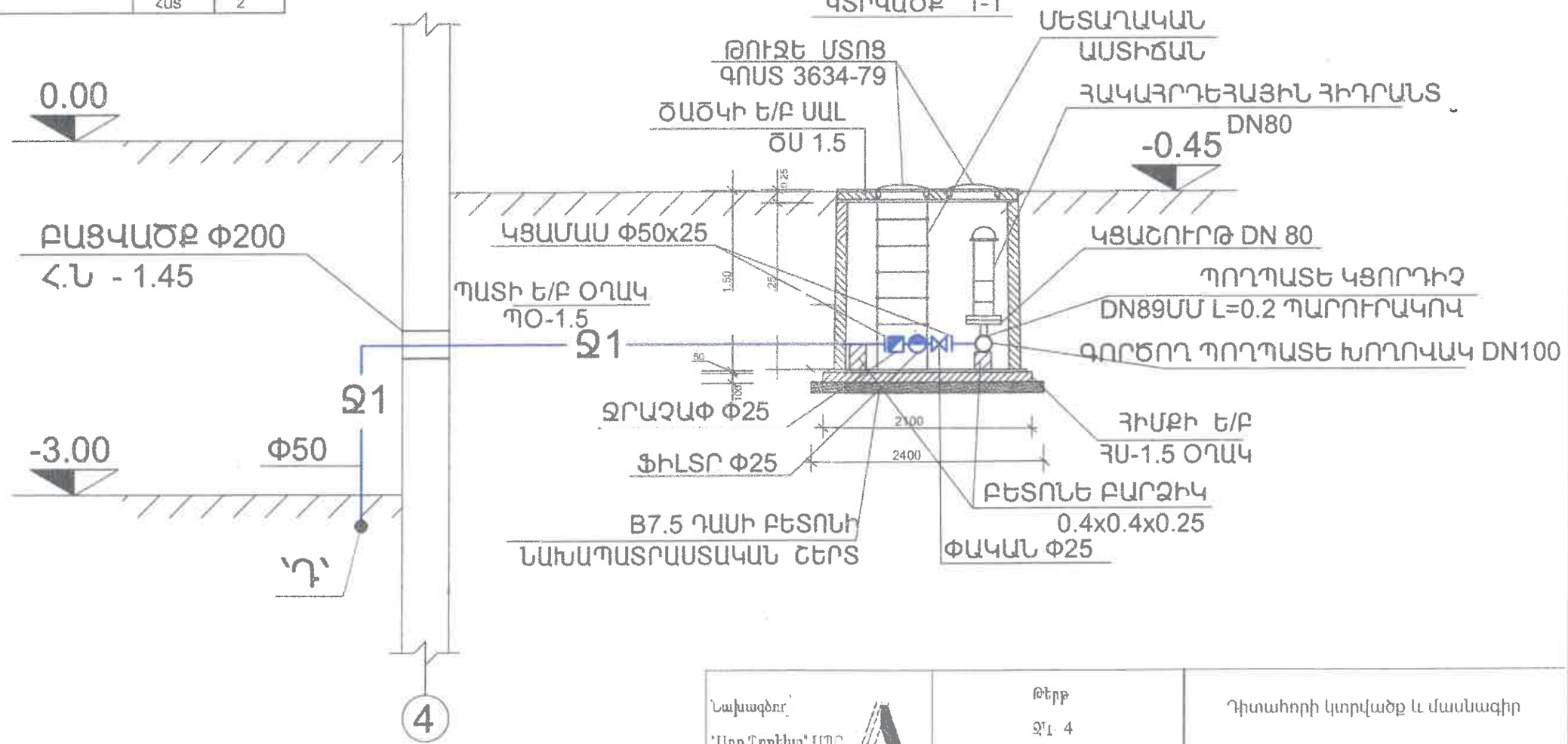

Նախագծող՝ 'Արդ.Ֆրոնտ' ՍՊԸ	Թերթ Ջ1- 4	Դիտահորի կտրվածք և մասնագիր

ԷԼԵԿՏՐԱՏԵԽՆԻԿԱԿԱՆ ՄԱՍ

ЭЛЕКТРОТЕХНИЧЕСКАЯ ЧАСТЬ

ՆԱԽԱԳԾԻ ԿԱԶՄԸ

Հ.Հ. N:	Թերթերի անվանումը	Թերթ	Էջ
1	2	3	4
1	Նախագծի կազմը: Պայմանական նշաններ	1	
2	Վարդակների տեղակայման հատակագիծ	2	
3	Լուսամփոփների տեղակայման հատակագիծ	3	
4	Էլ. բաշխիչ վահանակի սխեմա	4	

Փաստաթղթերի առաջարկվող և վկայող ցուցակ

Նշանակությունը	Անվանումը	Ծանոթություն
	Ссылочные документы	
ПУЭ	*Правила устройства электроустановок изд. 7*	
СНиП 23-05.95	*Естественное и искусственное освещение*	
СП 31-110-2003	*Проектирование и монтаж электроустановок жилых и общественных зданий*	
РД.34.21.122-87	*Инструкция по устройству молниезащиты зданий и сооружений*	
	Прилагаемые документы	
ЭМ.С	*Спецификация оборудования изделий и материалов*	

Պայմանական նշաններ

N	Նշանակություն	Անվանումը
1		Գլխավոր բաժանարար վահանակ
2		Բաժանարար վահանակ
3		Վարդակ միաֆազ
4	/	Անջատիչ մեկ ստեղանի / երկու ստեղանի
5		Լյումինեսցենտային լուսամփոփ
6		Աշխատող խմբի լուսավորող սնուցման գիծ
7		Աշխատող խմբի հողանցման սնուցման գիծ
8		Աշխատող խմբի վարդակների սնուցման գիծ
9		Աշխատող խմբի վահանակների (ուժային) սնուցման գիծ
10	/	Սնուցվող մալուխների անցման ուղղությունը
11		Սնուցվող մալուխների անցման տեղանցքը

Նախագծող "Արք.Պրոեկտ" ՍՊԸ	Թերթ Է-1	ԳԾԱԳՐԵՐԻ ԱՆՎԱՆԱՑԱՆՔ, ԲԱՑԱՏՐԱԳԻՐ

Վարչական վերակառուցում

գլխավոր հատակագիծ

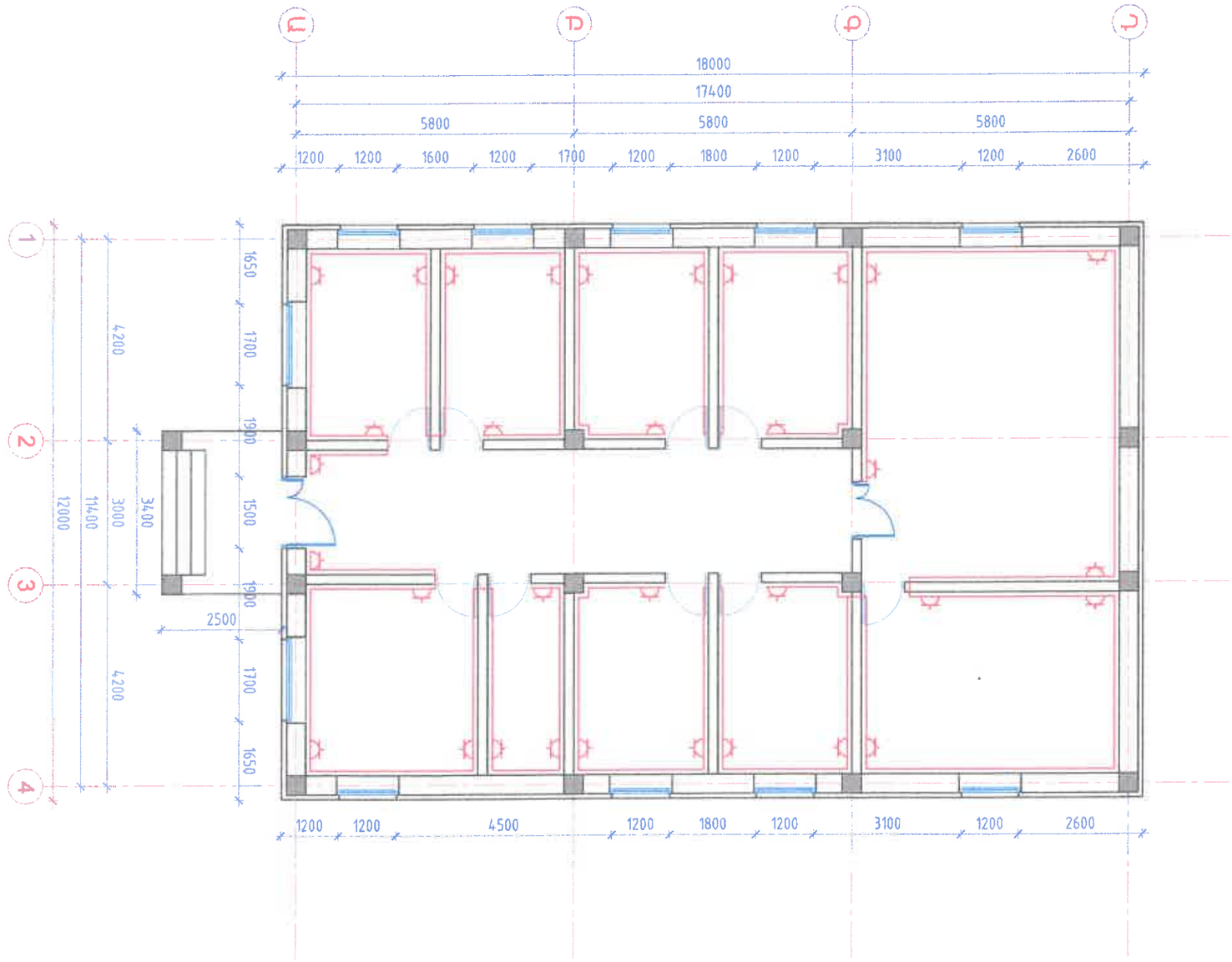

Խմբագրող՝
"Արք.Դրամիր" ՍՊԸ.

Գծագիր
Է-2

ՎԱՐՉԱԿԱՆԻՑ ՍՊԱՍԱՐԿՈՒՄ

Լուսամփոփների տեղակայման հատակագիծ

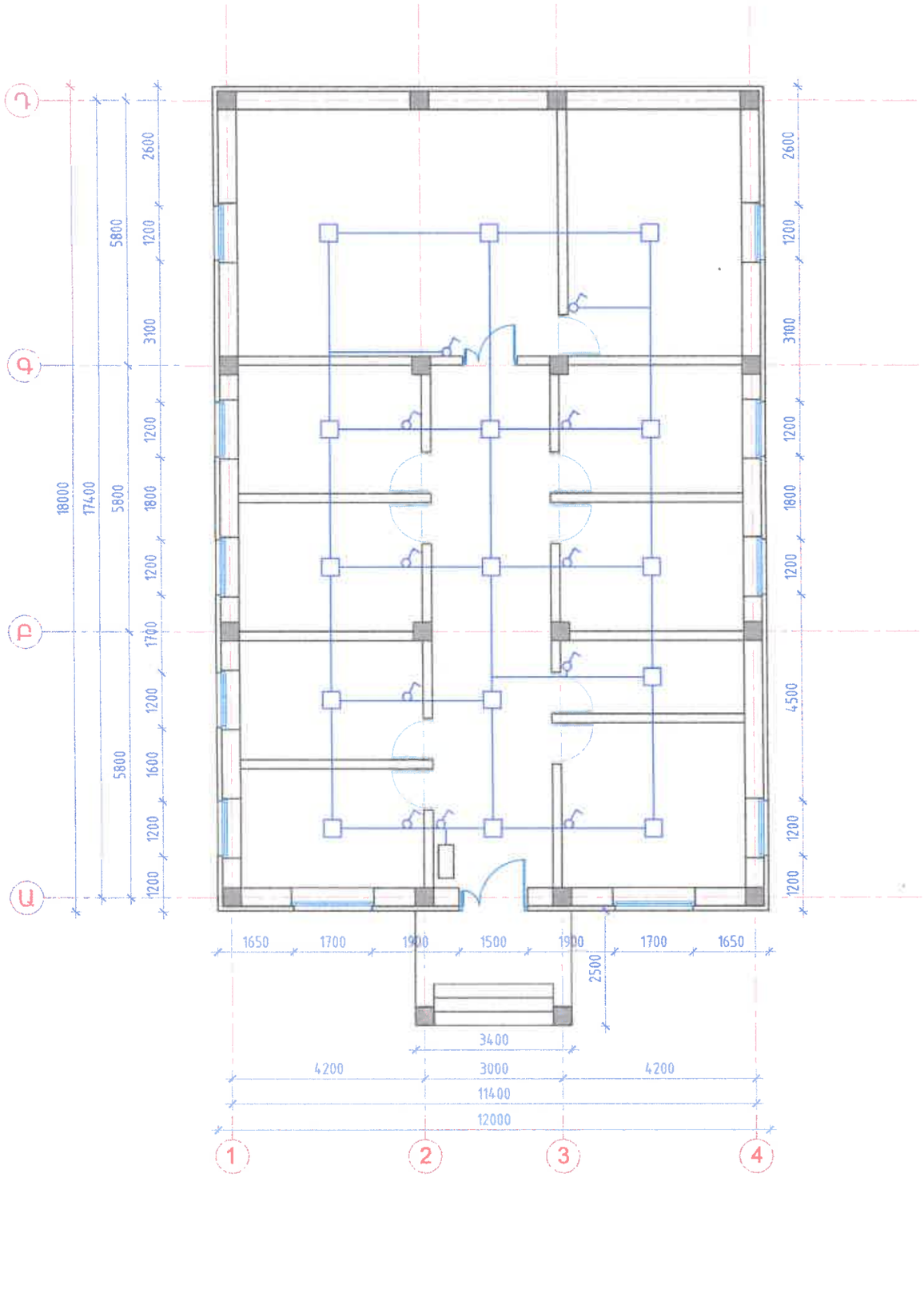

Նախագծող՝ "Արք.Պրոեկտ" ՍՊԸ	Թերթ Է-3	ԼՈՒՍԱՄՓՈՓՆԵՐԻ ՏԵՂԱԿԱՅՄԱՆ ՀԱՏԱԿԱԳԻԾ

Ծավալաթերթ

Համարակալում	Սարքավորումների և նյութերի անվանումները և տեխնիկական բնութագիրը	Սարքավորումների տիպը և դասը: Փաստաթղթերի նշանակությունը	Սարքերի և նյութերի կոդերը	Գործարանային համարը	Չափման միավոր	Քանակը	Գների միավոր, սարքը ԿԳ-ով	Նշումներ
1	2	3	4	5	6	7	8	9
1	Բաշխիչ վահանակ	ИЭК ЩЭ 24			Հատ	1		
2	Ավտոմատ անջատիչ	S291C 3x32			Հատ	1		
3	Ավտոմատ անջատիչ	S291C 1x16			Հատ	6		
4	Ավտոմատ անջատիչ	S291C 1x10			Հատ	4		
5	Հոսանքաբաժանիչ անջատիչ УЗО	УЗО FH2001x16			Հատ	6		
6	Վարդակ միափակ				Հատ	18		
7	Լուսամփոփ լուսադիոդային	4x18 36Վտ			Հատ	24		
8	Անջատիչ մեկ ստեղանի				Հատ	18		
9	Էլ.վարդակների և անջատիչների տեղադրմանը նախատեսված տուփերի				Հատ	8		
10	Մալուխ 5x4	ВВГнг(А)			Մետր	18		
11	Մալուխ 3x2,5	ВВГнг(А)			Մետր	300		
12	Մալուխ 3x1,5	ВВГнг(А)			Մետր	390		

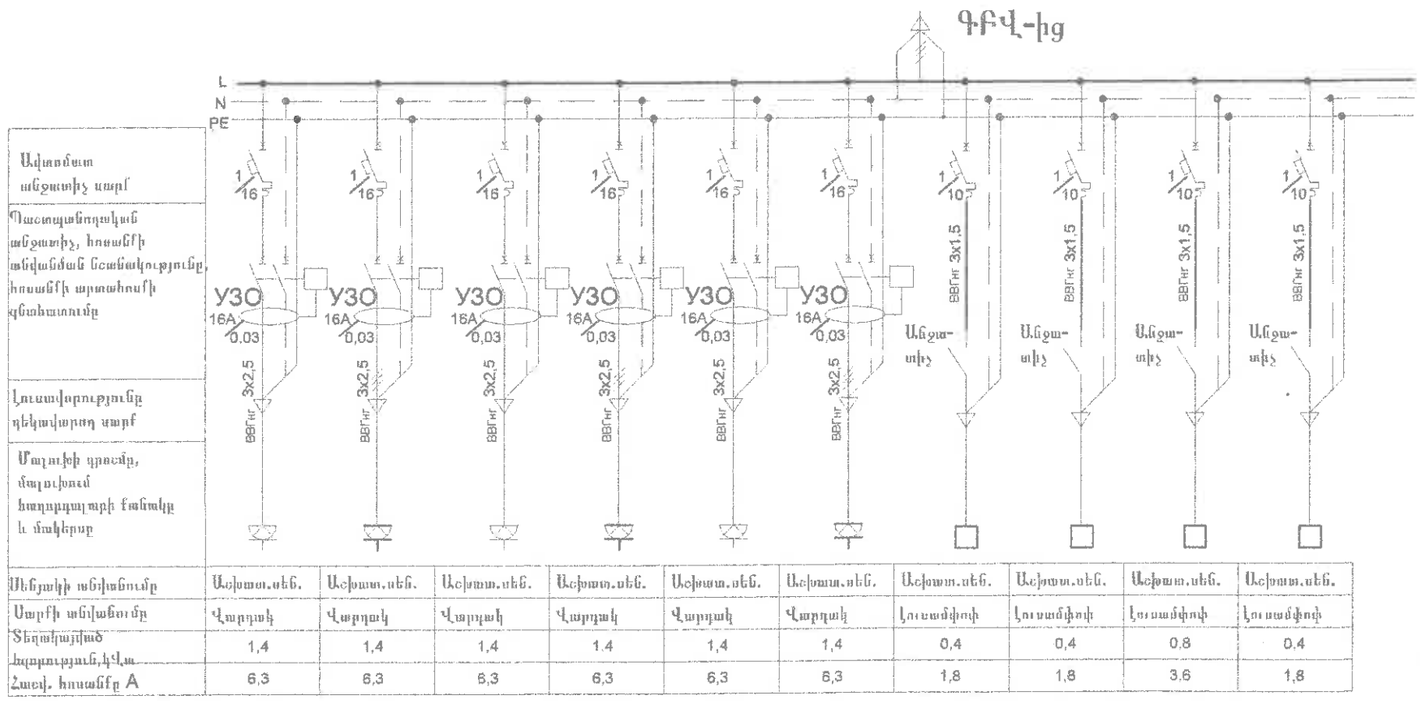

Սենյակի անվանումը	Աշխատ.սեն.	Աշխատ.սեն.	Աշխատ.սեն.	Աշխատ.սեն.	Աշխատ.սեն.	Աշխատ.սեն.	Աշխատ.սեն.	Աշխատ.սեն.	Աշխատ.սեն.	Աշխատ.սեն.
Սարքի անվանումը	Վարդակ	Վարդակ	Վարդակ	Վարդակ	Վարդակ	Վարդակ	Լուսամփոփ	Լուսամփոփ	Լուսամփոփ	Լուսամփոփ
Տեղադրված հզորությունը,կՎտ	1,4	1,4	1,4	1.4	1,4	1,4	0,4	0,4	0.8	0.4
Հաշվ. հոսանքը A	6,3	6,3	6,3	6,3	6,3	6,3	1,8	1,8	3.6	1,8

Рад=10,4кВт
Рр=8,84кВт
cosφ =0,98
Ip=13,6A

Նախագծող՝ "Արք.Պրոեկտ" ՍՊԸ	Թերթ Է-4	ԾԱՎԱԼԱԹԵՐԹ