ԱՊԱՐԱՆ ՀԱՄԱՅՆՔԻ 16 ԳՅՈՒՂԱԿԱՆ ԲՆԱԿԱՎԱՅՐԵՐԻ ԽՄԵԼՈՒ ՋՐԻ ՋՐԱԳԾԵՐԻ ՎԵՐԱԿԱՌՈՒՑՄԱՆ ՆԱԽԱԳԾԱՆԱԽԱՀԱՇՎԱՅԻՆ ՓԱՍՏԱԹՂԹԵՐԻ ԿԱԶՄՈՒՄ

ՀՔՆԱՂ

ՊԱՅՄԱՆԱԳԻՐ - ДОГОВОР

N **ՀՀ-ԱՄ-ԱՀ-ԳՀԽԾՁԲ**-83/24-1

ԳԾԱԳՐԵՐ

ՆԳԻ

Հ. Թոքմաջյան

«ՋՀՀԻ» կոնսորցիումի առաջատար

Տնօրեն

Ա.Բաբայան

2025

ԳԾԱԳՐԵՐԻ ՀԻՄՆԱԿԱՆ ԼՐԱԿԱԶՄԻ ԱՄՓՈՓԱԳԻՐ

h/h	Անվանում	
1	Ընդհանուր տվյալներ	
2	Իրավիճակի հատակագիծ	
3	Ջրատար N 1; Ծրագծի հատակագիծ Մ1;1000	
4	Ջրատար N1; Երկայնական կտրվածք ՊԿ0+00-ՊԿ3+86	
5	Փականային հոր ջրատար N1-ի ՊԿ0+00-ում	
6	Բաժանարար հոր ջրատար N1-ի ՊԿ2+50-ում	
7	Փականային հոր ջրատար N1-ի ՊԿ3+86-ում	

N ը/կ	Նշանակում	Անվանումներ	Ծանոթութ.
1	ՀՀՇՆ 40-01.02	Ջրամատակարարում, Արտաքին ցանցեր և կառուցվածքներ	
2	ՀՀՇՆ 40-01.03-2022	Կոյուղի, Արտաքին ցանցեր և կառուցվածքներ	
3	ՀՀՇՆ 52.01-2021	Բետոնե և երկաթբետոնե կառուցվածքներ	
4	ՀՀՇՆ 13-02-2022	Անվտանգության տեխնիկան շինարարությունում	
5	ՀՀՇՆ 1-3.01.01-2008	Շինարարության արտադրության կազմակերպում	
6	ՀՀՇՆ 32-01-2022	Ավտոմոբիլային ճանապարհներ	
7	ՀՀՇՆ 30-02-2022	Տարածքի բարեկարգում	
8	ՀՀՇՆ 20.04-2020	Երկրաշարժադիմացկուն շինարարություն, նախագծման նորմեր	

Մրցութային փաստաթղթերը մշակված են համաձայն գործող նորմերի ու կարգերի

ՆԳՃ Հ.Թոքմաջյան

Կոնսորցիում՝ "ՋՀՀԻ" ՍՊԸ, "ՇՏՀ" հիմնադրամ, "Հիդրոէկ" ՍՊԸ			Պայմանագիր՝	ՀՀ-ԱՄ-ԱՀ-ԳՀԽԾՁԲ-83/24
			Պատվիրատու՝ Ապարանի համայնքապետարան	
Ն.Գ.Ճ.	Հ.Թոքմաջյան		Ապարան համայնքի թվով 16 գյուղական բնակավայրերի խմելու ջրի ջրագծերի վերակառուցման ՆՆՓ կազմում Չքնաղ բնակավայր	
Նախագծեց	Ծ.Բարսեղյան			
Ստուգեց	Պ.Բալջյան			
			Ընդհանուր տվյալներ	Թերթ / Թերթեր
				1

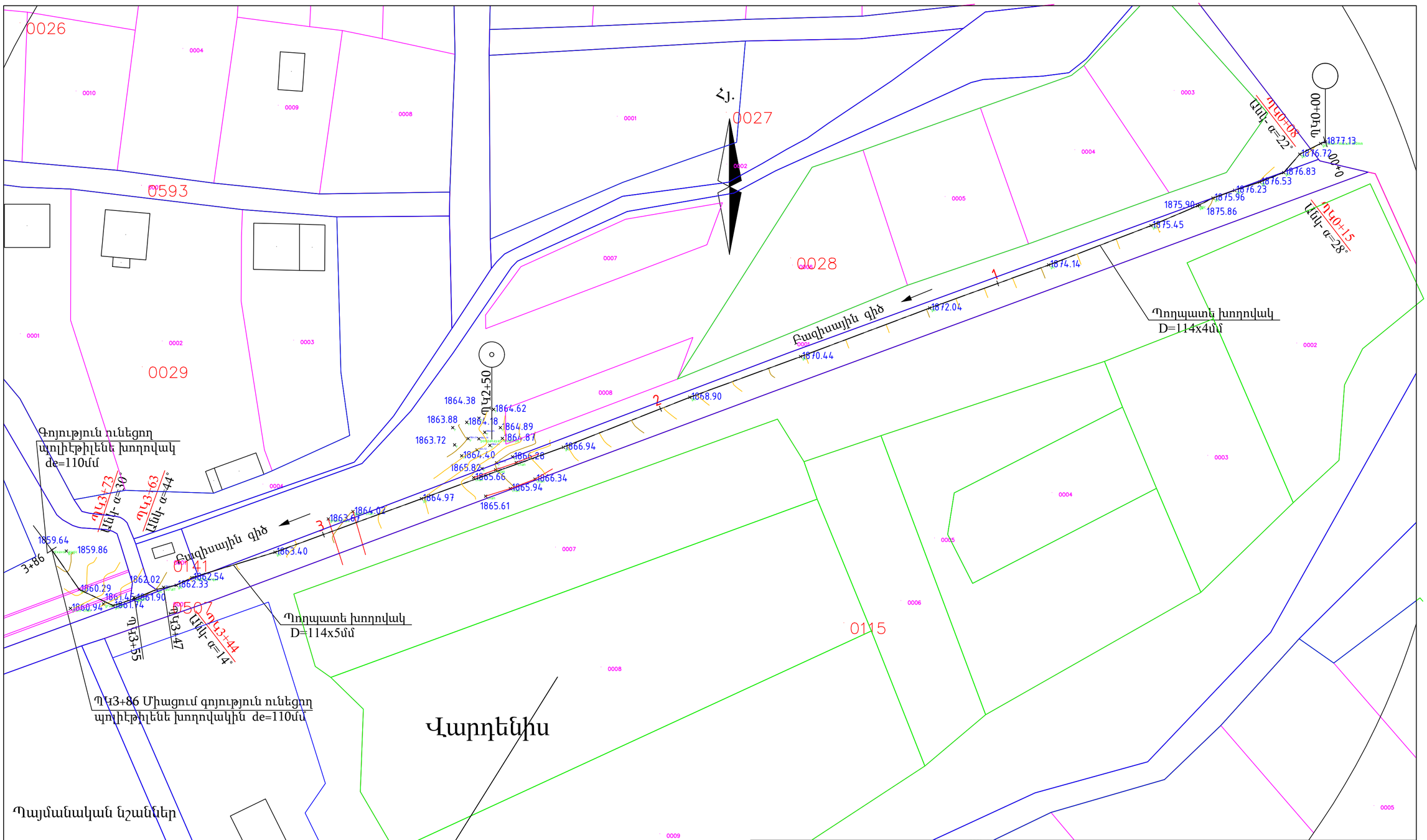

Պայմանական նշաններ

Փականային հոր

Բաժանարար հոր

Կոնսորցիում՝ "ՋՀՀԻ" ՍՊԸ, "ՇՏՀ" հիմնադրամ, "Հիդրոէկ" ՍՊԸ			Պայմանագիր՝	ՀՀ-ԱՄ-ԱՀ-ԳՀԽԾՁԲ-83/24
			Պատվիրատու՝ Ապարանի համայնքապետարան	
Ն.Գ.Ճ.	Հ.Թոքմաջյան		Ապարան համայնքի թվով 16 գյուղական բնակավայրերի խմելու ջրի ջրագծերի վերակառուցման ՆՆՓ կազմում Չքնաղ բնակավայր	
Նախագծեց	Բարսեղյան			
Ստուգեց	Պ.Բալջյան			
			Իրավիճակային հատակագիծ Մ1:1000	
			Թերթ	Թերթեր
			2	

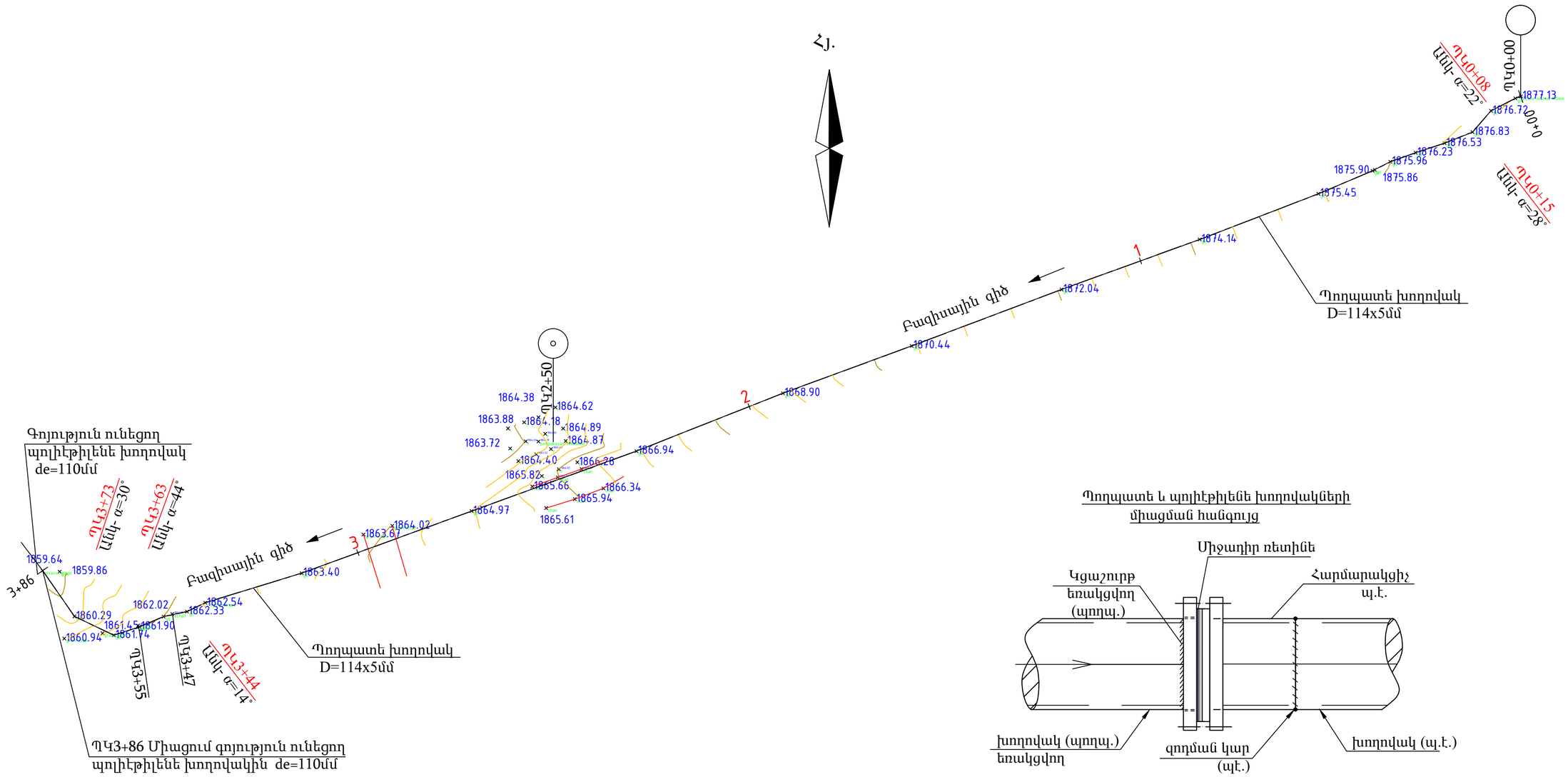

Պողպատե և պոլիէթիլենե խողովակների
միացման հանգույց

Պայմանական նշաններ

Փականային հոր

Բաժանարար հոր

Կոնսորցիում՝ "ՋՀՀԻ" ՍՊԸ, "ՇՏՀ" հիմնադրամ, "Հիդրոէկ" ՍՊԸ			Պայմանագիր՝	ՀՀ-ԱՄ-ԱՀ-ԳՀԽԾՁԲ-83/24
			Պատվիրատու՝ Ապարանի համայնքապետարան	
Ն.Գ.Ճ.	Հ.Թոքմաջյան		Ապարան համայնքի թվով 16 գյուղական բնակավայրերի խմելու ջրի ջրագծերի վերակառուցման ՆՆՓ կազմում Չքնաղ բնակավայր	
Նախագծեց	Բարսեղյան			
Ստուգեց	Պ.Բալջյան			
			Ջրատար N 1 Ծրագծի հատակագիծ Մ1;1000	
			Թերթ	Թերթեր
			3	

Պայմանական նշաններ

Փականային հոր

Բաժանարար հոր

Ս հ. 1:1000
ուղղ. 1:100

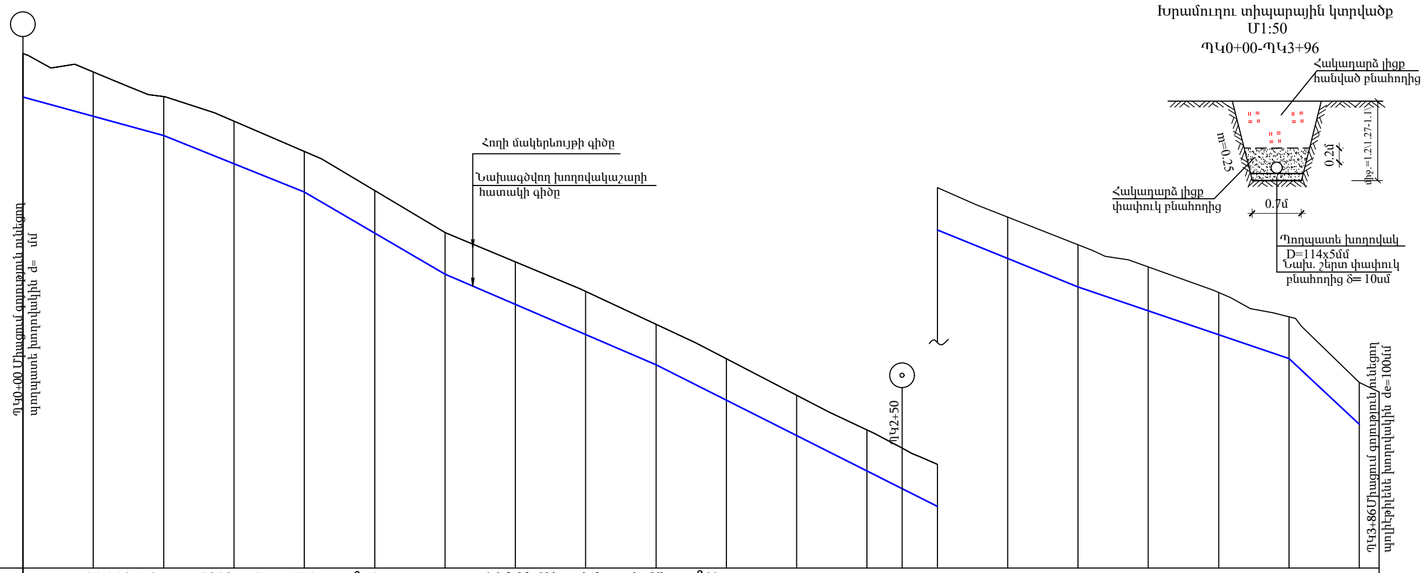

Խրամուղու տիպարային կտրվածք
Ս1:50
ՊԿ0+00-ՊԿ3+96

Աշխատանքների ծավալներ

Հ/Հ	Աշխատանքների անվանումը	Չափմ. միավ.	Քանակը	Ծանոթություն
1	2	3	4	5
1	Խրամուղու փորում III կարգի բնահողում	մ³	308	33%
2	Խրամուղու փորում IV կարգի բնահողում	մ³	98	12
3	Խրամուղու փորում V կարգի բնահողում	մ³	57	11
4	Նախասպատրաստական շերտ փափուկ բնահողից, δ=10սմ	մ²	27	
5	Հակադարձ լիցք հանված փափուկ բնահողից տափանումով	մ³	96	
6	Հակադարձ լիցք հանված բնահողից	մ³	340	
7	Պողպատե խողովակ, D=114x5մմ, P=1.6ՄՊա փորձարկումով և ախտահանումով	մ	386	ՊՍՏ10704-91
8	Այմանկ d=100մմ, α=10°-30°, պողպատե	հատ	3	P=1.6ՄՊա
9	Այմանկ d=1000մմ, α=30°-60°, պողպատե	հատ	2	P=1.6ՄՊա

Ծանոթություն
1. Տվյալ գծագիրը կարդալ N 3, 8 գծագրերի հետ:

Բնահողի խումբը: 0,0-0,2մ -Խճաքարային ենթաշերտ, - IV կարգ, § 12; 0,2-1.0 -Ավազակավեր, խճաքարերի խառնուրդներով-III կարգ, §33 4; 1,0-2,5մ -Բեկորախճաքարեր-Vկարգ, §11

Պիկետներ	Հողի մակերևույթի նիշը	Թեքությունը	Երկարությունը	Խողովակի հատակի նիշ	Խրամուղու հատակի նիշ	Խրամուղու խորությունը	Հեռավորություն
0	1877,13			1876,00	1875,90	1,22	
	1876,61	0.028	40	1875,44	1875,34	1,27	20
	1875,91	0.04	40	1874,88	1874,78	1,13	20
	1875,21	0.058	40	1874,08	1873,98	1,23	20
	1874,35	0.043	60	1873,28	1873,18	1,17	20
1	1873,24	0.05	80	1872,12	1872,02	1,22	20
	1872,05	0.04	40	1870,96	1870,86	1,19	20
	1871,21	0.035	60	1870,18	1870,00	1,21	20
	1870,37	0.093	20	1869,24	1869,14	1,23	20
	1869,43	0.03	6	1868,38	1868,28	1,15	20
2	1868,45			1867,38	1867,28	1,17	20
	1867,41			1866,38	1866,28	1,13	20
	1866,43			1865,38	1865,28	1,15	20
	1865,45			1864,38	1864,28	1,17	20
	1864,62			1863,58	1863,48	1,14	20
3	1863,83			1862,78	1862,68	1,15	20
	1863,20			1862,08	1861,98	1,22	20
	1862,47			1861,38	1861,28	1,15	20
	1861,78			1860,68	1860,58	1,20	20
3+86	1859,92			1858,82	1858,72	1,10	6
	1859,64			1858,64	1858,54		

Խողովակի տրամագիծը և նյութը՝ Պողպատե խողովակ D=114x5մմ

Ծրագծի հատակագիծը: Անկ- α=28°; Անկ- α=14°; Անկ- α=44°

Ծանոթություն
1. Տվյալ գծագիրը կարդալ N 3, 8 գծագրերի հետ:

Ինժեներա - երկրաբանական պայմաններ

0,0-0,2մ -Խճաքարային ենթաշերտ, - Vկարգ, գրունտի մշակման խումբը ըստ ՀՀՇՆ 32-01-2022 աղյուսակ 101, §12

0,2-1,0մ -Ավազակավեր, խճաքարերի խառնուրդներով, - III կարգ, գրունտի մշակման խումբը ըստ ՀՀՇՆ 32-01-2022 աղյուսակ 101, § 33 4

1,0-2,5մ -Բեկորախճաքարեր, - IV կարգ, գրունտի մշակման խումբը ըստ ՀՀՇՆ 32-01-2022 աղյուսակ 101, §11

Կոնսորցիում՝ "ՋՀՀԻ" ՍՊԸ, "ՇՏՀ" հիմնադրամ, "Հիդրոէկո" ՍՊԸ		Պայմանագիր՝	ՀՀ-ԱՄ-ԱՀ-ԳՀԽՇՁԲ-83/24
		Պատվիրատու՝ Ապարանի համայնքապետարան	
Ն.Գ.Ճ.	Հ.Թորմաջյան	Ապարան համայնքի թվով 16 գյուղական բնակավայրերի խմելու ջրի ջրագծերի վերակառուցման ՆՆՓ կազմում Չքնաղ բնակավայր	
Նախագծեց	Բարսեղյան		
Ստուգեց	Պ.Բալջյան		
		Ջրատար N1; Երկայնական կտրվածք ՊԿ0+00-ՊԿ3+86	
		Թերթ	Թերթեր
		4	

Փականային հոր ջրատար N1-ի
ՊԿ0+00-ում

ԿՏՐՎԱԾՔ 1-1
Մ1:50

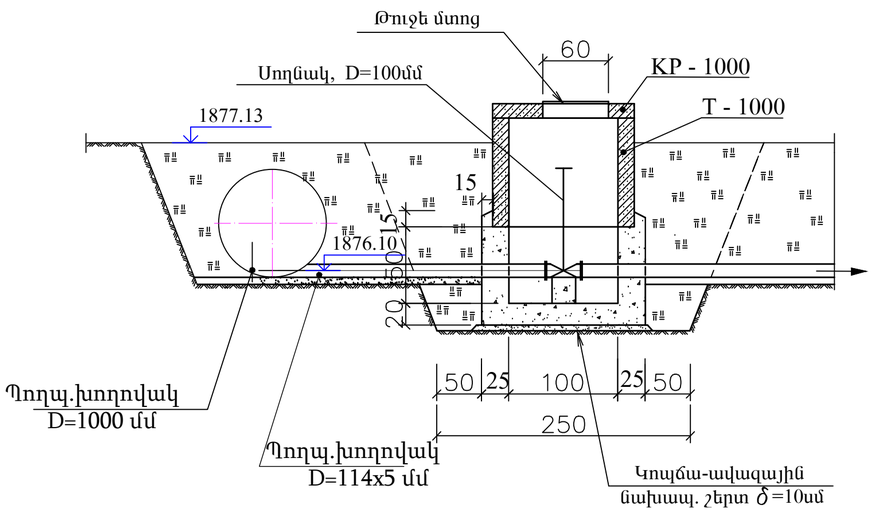

ԿՏՐՎԱԾՔ 2 - 2
Մ1:50

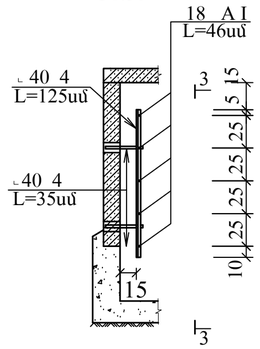

ԿՏՐՎԱԾՔ 3-3
Մ1:50

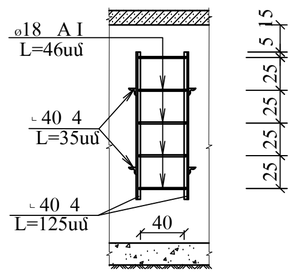

ՀԱՏԱԿԱԳԻԾ Մ1:50

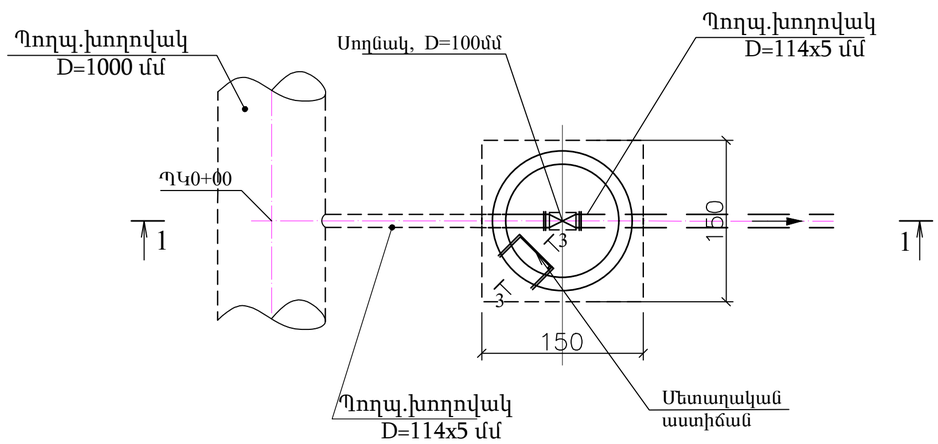

Աշխատանքների ծավալներ

Հ/Հ	Աշխատանքների անվանումը	Չափմ. միավ.	Քանակը	Ծանոթություն
	Հողային աշխատանքներ			
1	Խրամուղու փորում III/IV կարգի բնահողում	մ³	4/5	
2	**Հակադարձ լիցք հանված բնահողից**	մ³	6	
3	Ավելցուկ բնահողի հարթեցում տեղում	մ³	3	
4	**Կոպճա-ավազային նախապատրաստական շերտ 10սմ հաստությամբ**	մ³	0.25	
	Բետոնե և ե/բ աշխատանքներ			
5	Բետոնի պատրաստում	մ³	**1.1**	B15 F150 W4
6	Խողովակ-օղակ T-1000 ամր. ծախսը 70կգ/մ³	հատ/մ³	1/0.35	B15 F150 W4
7	Կափարիչ KP-1000 հորի համար ամր. ծախսը 318.8 կգ/մ³	հատ/մ³	1/0.14	B15 F150 W4
	Խողովակաշարային արմատուրա			
8	Սողնակ Dy=100մմ, Py=1.6 ՄՊա	**հատ**	1	
9	Կցաշուրթ **պողպատե** Dy=100մմ, Py=1.6 ՄՊա	**հատ/կգ**	2/9,1	ՊՍՏ12820-80
10	Մետաղական աստիճան	**հատ/կգ**	1/16	
11	Հավաքովի ե/բ հորի և ծածկի պողպատյա միացնող էլեմենտներ	կգ	46	
12	Թուջե մտոց KP-1000 -ի համար	**հատ/կգ**	1/65	
	Մեկուսացման աշխատանքներ			
13	Մետաղական կառուցվածքների և խողովակի ներկում	մ²	0,5	

Նախագծով նախատեսվում է Ջրատար N2- ի վրա նախագծել 29 հատ ջրտող կառուցվածք,իսկ Ջրատար N3- ի վրա13 հատ ջրտող կառուցվածք, որոնց տեղերը կճշտվեն շինարարության ընթացքում

Ծանոթություն

1. Տվյալ գծագիրը կարդալ 4; 5, 12 թերթերի հետ:

2, *Գծագրի վրա բոլոր չափերը տրված են սմ– ով, բացի խողովակի տրամագծից*

Կոնսորցիում՝ "ՋՀՀԻ" ՍՊԸ, "ՇՏՀ" հիմնադրամ, "Հիդրոէկ" ՍՊԸ			Պայմանագիր՝	ՀՀ-ԱՄ-ԱՀ-ԳՀԽԾՁԲ-83/24
			Պատվիրատու՝ Ապարանի համայնքապետարան	
Ն.Գ.Ճ.	Հ.Թոքմաջյան		Ապարան համայնքի թվով 16 գյուղական բնակավայրերի խմելու ջրի ջրագծերի վերակառուցման ՆՆՓ կազմում Չքնաղ բնակավայր	
Նախագծեց	Բարսեղյան			
Ստուգեց	Պ.Բալջյան			
			Փականային հոր ջրատար N1-ի ՊԿ0+00-ում	Թերթ / Թերթեր
				5

Բաժանարար հոր ջրատար N1-ի
ՊԿ2+50-ում

ԿՏՐՎԱԾՔ 1-1
Մ1:50

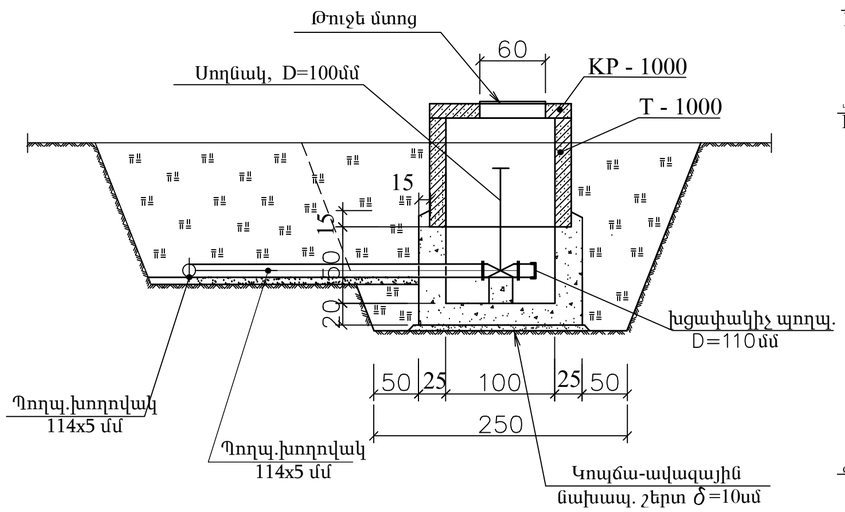

ԿՏՐՎԱԾՔ 2 - 2
Մ1:50

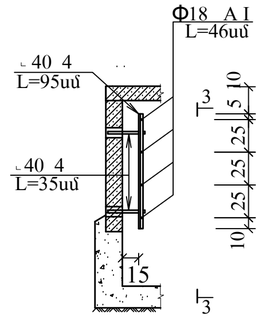

ԿՏՐՎԱԾՔ 3-3
Մ1:50

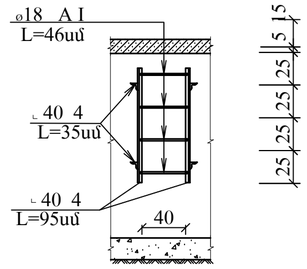

ՀԱՏԱԿԱԳԻԾ Մ1:50

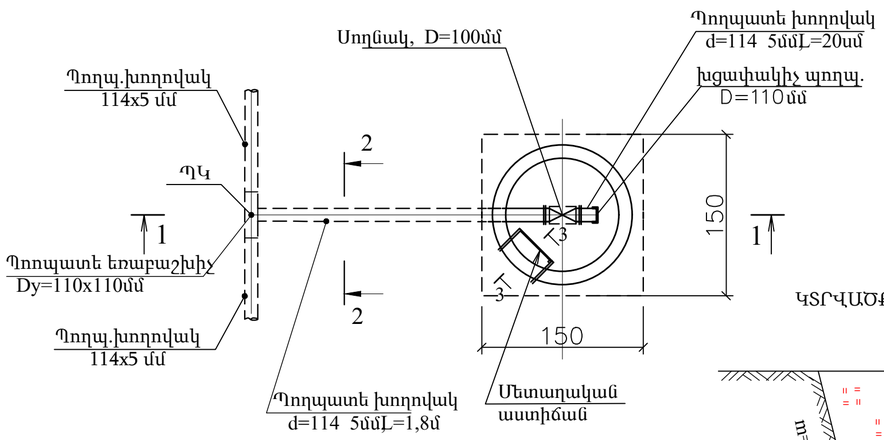

ԿՏՐՎԱԾՔ 2-2 Մ1:50

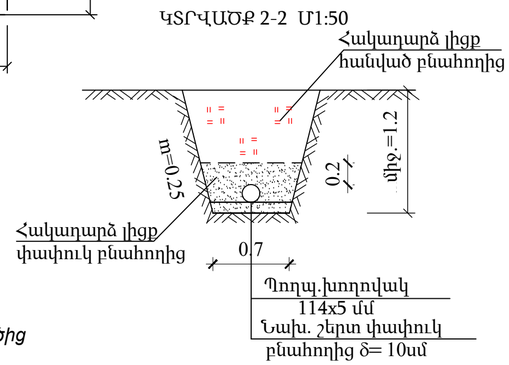

Ծանոթություն

1. Տվյալ գծագիրը կարդալ 5; 6 թերթերի հետ:
2. *Գծագրի վրա բոլոր չափերը տրված են սմ– ով, բացի խողովակի տրամագծից*

Աշխատանքների ծավալներ

Հ/Հ	Աշխատանքների անվանումը	Չափմ. միավ.	Քանակը	Ծանոթություն
	Հողային աշխատանքներ			
1	Խրամուղու փորում III/IV կարգի բնահողում	մ³	5/4	
2	**Հակաղարձ լիցք հանված բնահողից**	մ³	6	
3	Ավելցուկ բնահողի տեղափոխում 1կմ հեռ վրա	մ³	3	
4	**Կոպճա-ավազային նախապատրաստական շերտ 10սմ հաստությամբ**	մ³	0.25	
	Բետոնե և ե/բ աշխատանքներ			
5	Բետոնի պատրաստում	մ³	1.1	B15 F150 W4
6	Խողովակ-օղակ T-1000 ամր. ծախսը 70կգ/մ³	հատ/մ³	1/0.35	B15 F150 W4
7	Կափարիչ KP-1000 հորի համար ամր. ծախսը 318.8 կգ/մ³	հատ/մ³	1/0.14	B15 F150 W4
	Խողովակաշարային արմատուրա			
8	**Պողպատե խողովակ Dy= 114x5մմ փորձարկումով և ախտահանում բյորաջրով**	մ	2.0	ՊUS 10704-91
9	**Պողպատե եռաբաշխիչ, d=110x110մմ**	հատ	1	Py=1.6 ՄՊա
10	Սողնակ Dy=100մմ, Py=1.6 ՄՊա	հատ	1	
11	Կցաշուրթ **պողպատե** Dy=100մմ, Py=1.6 ՄՊա	հատ/կգ	2/9,1	ՊUS12820-80
12	Խցափակիչ պողպատե d=110մմ d =4.0մմ	հատ/կգ	1/0,4	ՊUS12820-80
13	Մետաղական աստիճան	հատ/կգ	1/13	
14	Հավաքովի ե/բ հորի և ծածկի պողպատյա միացնող էլեմենտներ	կգ	46	
15	Թուջե մտոց KP-1000 -ի համար	հատ/կգ	1/65	
	Մեկուսացման աշխատանքներ			
16	Մետաղական կառուցվածքների և խողովակի ներկում	մ²	0,5	
17	**Պողպատե խողովակի նորմալ հիդրոմեկուսացում** D110	մ	2,0	

Կոնսորցիում՝ "ՋՀՀԻ" ՍՊԸ, "ՇՏՀ" հիմնադրամ, "Հիդրոէկ" ՍՊԸ			Պայմանագիր՝	ՀՀ-ԱՄ-ԱՀ-ԳՀԽԾՁԲ-83/24
			Պատվիրատու՝ Ապարանի համայնքապետարան	
Ն.Գ.Ճ.	Հ.Թոքմաջյան		Ապարան համայնքի թվով 16 գյուղական բնակավայրերի խմելու ջրի ջրագծերի վերակառուցման ՆՆՓ կազմում Շենավան բնակավայր	
Նախագծեց	Բաբսեղյան			
Ստուգեց	Պ.Բալջյան			
			Բաժանարար հոր ջրատար N1-ի ՊԿ2+50-ում	Թերթ / Թերթեր
				6

Փականային հոր ջրատար N1-ի
ՊԿ3+86-ում

ԿՏՐՎԱԾՔ 1-1
Մ1:50

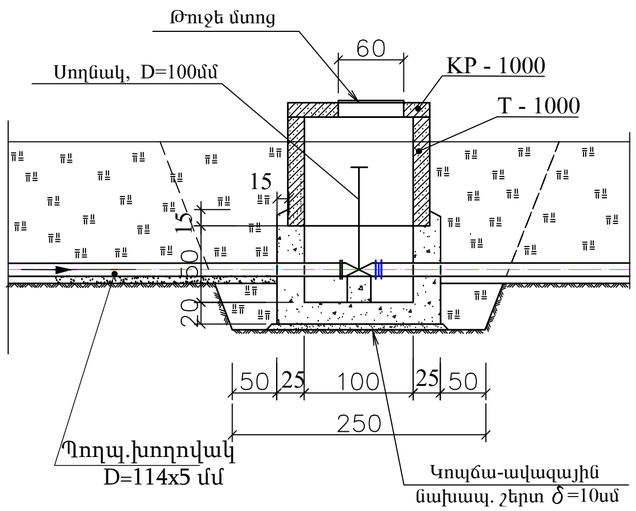

ԿՏՐՎԱԾՔ 2 - 2
Մ1:50

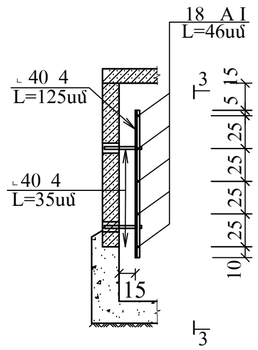

ԿՏՐՎԱԾՔ 3-3
Մ1:50

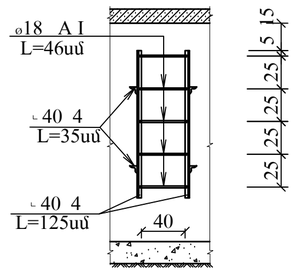

ՀԱՏԱԿԱԳԻԾ Մ1:50

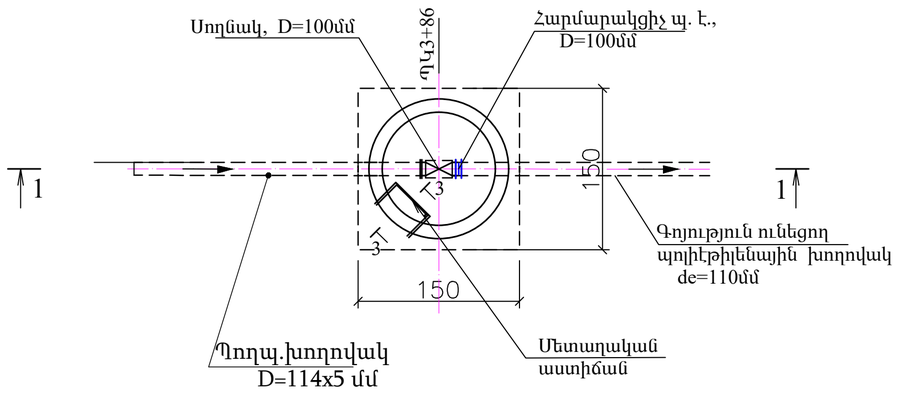

Աշխատանքների ծավալներ

Հ/Հ	Աշխատանքների անվանումը	Չափմ. միավ.	Քանակը	Ծանոթություն
	Հողային աշխատանքներ			
1	Խրամուղու փորում III/IV կարգի բնահողում	մ³	4/5	
2	Հակադարձ լիցք հանված բնահողից	մ³	6	
3	Ավելցուկ բնահողի հարթեցում տեղում	մ³	3	
4	Կոպճա-ավազային նախապատրաստական շերտ 10սմ հաստությամբ	մ³	0.25	
	Բետոնե և ե/բ աշխատանքներ			
5	Բետոնի պատրաստում	մ³	1.1	B15 F150 W4
6	Խողովակ-օղակ T-1000 ամր. ծախսը 70կգ/մ³	հատ/մ³	1/0.35	B15 F150 W4
7	Կափարիչ KP-1000 հորի համար ամր. ծախսը 318.8 կգ/մ³	հատ/մ³	1/0.14	B15 F150 W4
8	Խողովակաշարային արմատուրա			
9	Սողնակ Dy=100մմ, Py=1.6 ՄՊա	հատ	1	
10	Կցաշուրթ պողպատե Dy=100մմ, Py=1.6 ՄՊա	հատ/կգ	1	ՊՍՏ12820-80
11	Կցաշուրթ պողպատե ազատ մմ, ՄՊա	հատ/կգ	1	ՊՍՏ12820-80
12	Հարմարակցիչ de=110մմ պ. էթ. Py=1.6 ՄՊա	հատ	1	
13	Մետաղական աստիճան	հատ/կգ	1/16	
14	Հավաքովի ե/բ հորի և ծածկի պողպատյա միացնող էլեմենտներ	կգ	46	
15	Թուջե մտոց KP-1000 -ի համար	հատ/կգ	1/65	
	Մեկուսացման աշխատանքներ			
16	Մետաղական կառուցվածքների և խողովակի	մ²	0,5	
17	Պողպատե խողովակի նորմալ հիդրոմեկուսացում D12x1,2	մ	2,0	

Ծանոթություն

1. Տվյալ գծագիրը կարդալ 4; 5, 12 թերթերի հետ:

2, *Գծագրի վրա բոլոր չափերը տրված են սմ– ով, բացի խողովակի տրամագծից*

Կոնսորցիում՝ "ՋՀՀԻ" ՍՊԸ, "ՇՏՀ" հիմնադրամ, "Հիդրոէկ" ՍՊԸ			Պայմանագիր՝	ՀՀ-ԱՄ-ԱՀ-ԳՀԽԾՁԲ-83/24
			Պատվիրատու՝ Ապարանի համայնքապետարան	
Ն.Գ.Ճ.	Հ.Թոքմաջյան		Ապարան համայնքի թվով 16 գյուղական բնակավայրերի խմելու ջրի ջրագծերի վերակառուցման ՆՆՓ կազմում Չքնաղ բնակավայր	
Նախագծեց	Բարսեղյան			
Ստուգեց	Պ.Բալջյան			
			Փականային հոր ջրատար N1-ի ՊԿ3+86-ում	Թերթ / Թերթեր
				7