ԱՊԱՐԱՆ ՀԱՄԱՅՆՔԻ 16 ԳՅՈՒՂԱԿԱՆ ԲՆԱԿԱՎԱՅՐԵՐԻ ԽՄԵԼՈՒ ՋՐԻ ՋՐԱԳԾԵՐԻ ՎԵՐԱԿԱՌՈՒՑՄԱՆ ՆԱԽԱԳԾԱՆԱԽԱՀԱՇՎԱՅԻՆ ՓԱՍՏԱԹՂԹԵՐԻ ԿԱԶՄՈՒՄ

ՁՈՐԱԳԼՈՒԽ

ՊԱՅՄԱՆԱԳԻՐ - ДОГОВОР

N ՀՀ-ԱՄ-ԱՀ-ԳՀԽԾՁԲ-83/24-1

ԳԾԱԳՐԵՐ

ՆԳԻ

Հ. Թոքմաջյան

«ՋՀՀԻ» կոնսորցիումի առաջատար

Տնօրեն

Ա.Բաբայան

2025

ԳԾԱԳՐԵՐԻ ՀԻՄՆԱԿԱՆ ԼՐԱԿԱԶՄԻ ԱՄՓՈՓԱԳԻՐ

հ/հ	Անվանում	
1	Ընդհանուր տվյալներ	
2	Իրավիճակի հատակագիծ	
3	Ջրատար N 1, 2, 3, 4 ծրագծերի հատակագիծ Մ1 ;1000	
4	Ջրատար N1 ; Երկայնական կտրվածք ՊԿ0+00-ՊԿ1+32	
5	Ջրատար N2; Երկայնական կտրվածք ՊԿ0+00-ՊԿ1+87	
6	Ջրատար N3; Երկայնական կտրվածք ՊԿ0+00-ՊԿ3+21	
7	Ջրատար N4; Երկայնական կտրվածք ՊԿ0+00-ՊԿ0+38	
8	Բաժանարար հոր Ջրատար N1-ի և Ջրատար N3-ի ՊԿ0+00-ում	
9	Բաժանարար հոր ջրատար N2-ի ՊԿ0+00-ում	
10	Բաժանարար հոր ջրատար N4-ի ՊԿ0+00-ում	
11	Օդահան հոր ջրատարի N3 ՊԿ1+58-ում	
12	Դատարկող հոր ջրատար N3 ՊԿ1+13	
13	Փականային հոր ջրատար N2-ի և ջրատար N3 ի վրա	
14	Ջրթող հոր Ջրատար 1-ի վրա: Հատակագիծ, կտրվածքներ:	
15	Ջրթող հոր N1: Հատակագիծ, կտրվածքներ:	
16	Ջրթող հոր N2: Հատակագիծ, կտրվածքներ:	

N դ/կ	Նշանակում	Անվանումներ	Ծանոթութ.
1	ՀՀՇՆ 40-01.02	Ջրամատակարարում. Արտաքին ցանցեր և կառուցվածքներ	
2	ՀՀՇՆ 40-01.03-2022	Կոյուղի, Արտաքին ցանցեր և կառուցվածքներ	
3	ՀՀՇՆ 52.01-2021	Բետոնե և երկաթբետոնե կառուցվածքներ	
4	ՀՀՇՆ 13-02-2022	Անվտանգության տեխնիկան շինարարությունում	
5	ՀՀՇՆ 1-3.01.01-2008	Շինարարության արտադրության կազմակերպում	
6	ՀՀՇՆ 32-01-2022	Ավտոմոբիլային ճանապարհներ	
7	ՀՀՇՆ 30-02-2022	Տարածքի բարեկարգում	
8	ՀՀՇՆ 20.04-2020	Երկրաշարժադիմացկուն շինարարություն. նախագծման նորմեր	

Մրցութային փաստաթղթերը մշակված են համաձայն գործող նորմերի ու կարգերի

ՆԳԾ Հ.Թորոսյան

Կատարված "ՋԱՀՐ" ՍՊԸ, "ՇՏԼ" կոմանդիտ, "Ջիգրա Կ" ՍՊԸ			Պատվիրատու	ՀՀ-ԱՄ-ԱՀ-ԿԿԾՑԵԲ-ՑՑ/Ա
			Պատվիրատու՝ Արարատի համայնքապետարան	
Ն.Գ.Ճ.	Հ.Թորոսյան		Արարատ համայնքի թվով 16 գյուղական բնակավայրերի խմելու ջրի ջրագծերի վերակառուցում ԱԵՖ կազմում Հողագյուղ բնակավայր	
Նախա գծեց	Ծ.Բարսեղյան			
Ստուգեց	Պ.Բալյան			
			Ընդհանուր տվյալներ	Թերթ: 1 / Թերթեր:

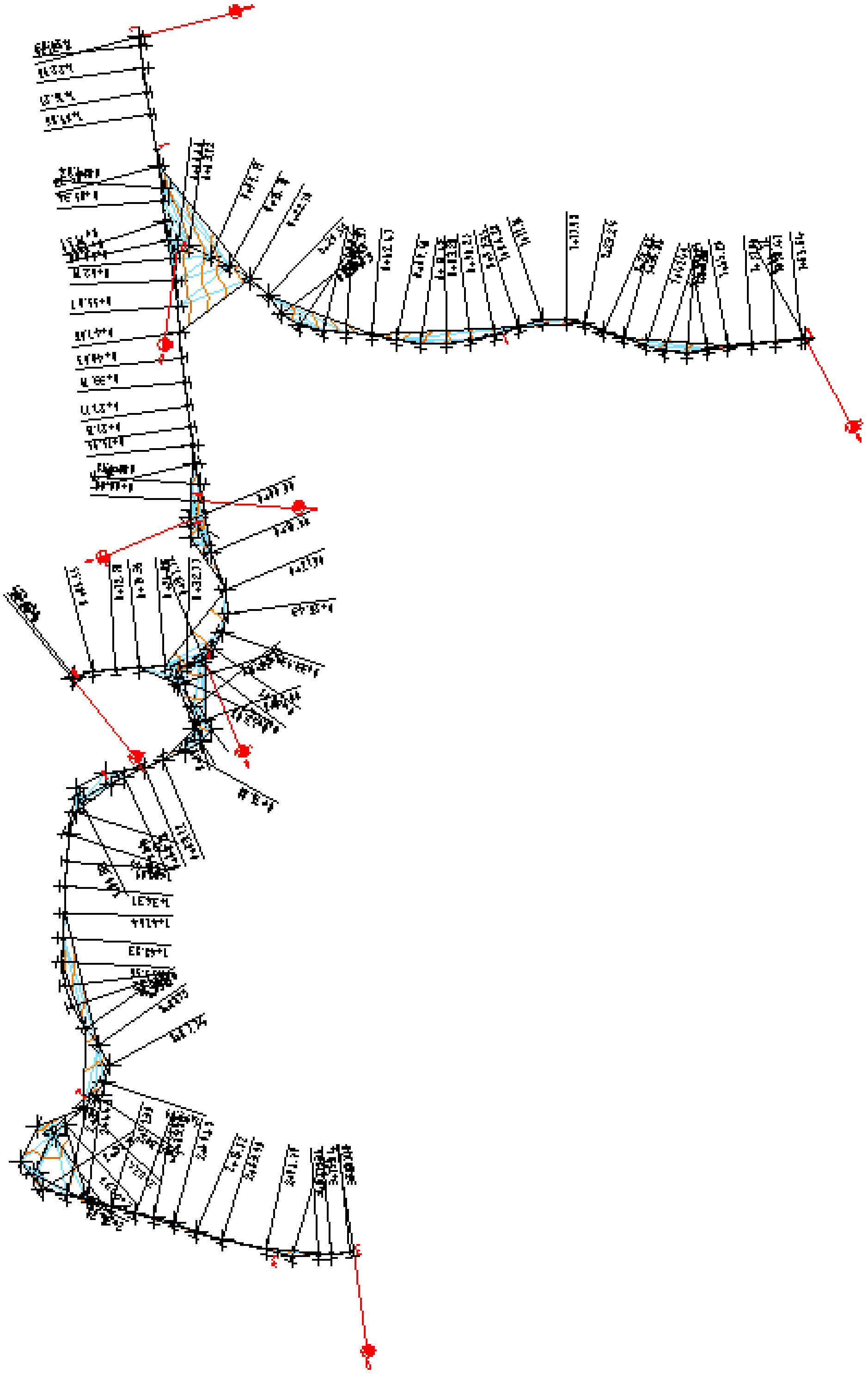

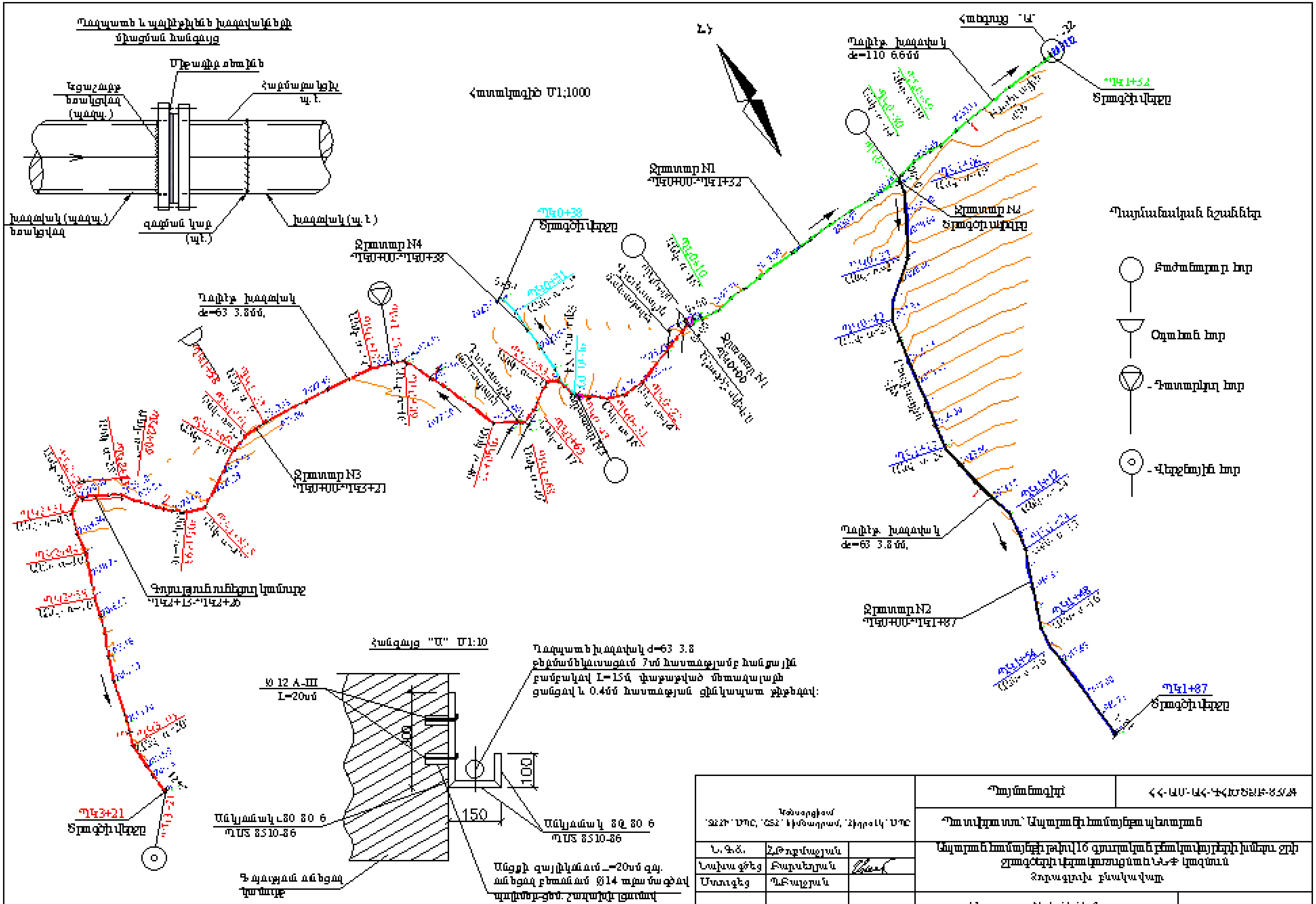

			Պատվիրատու	ՀՀ-ԱՄ-ԱՀ-ԳՀ...
			Պատվիրատու՝ Ապարանի համայնքապետարան	
Ն.Գ.Ճ.	Հ.Թորոսյան		Ապարանի համայնքի թիվ 16 գյուղական բնակավայրերի խմելու ջրի ջրագծերի վերականգնում ՆԱՀ կազմում Չորագյուղի բնակավայր	
Նախագծեց	Բարսեղյան			
Ստուգեց	Պետրոսյան			
			Ջրատար N 1, 2, 3, 4 Ծրագծերի հատակագիծ Մ1;1000	Թերթ: 3 Թերթեր:

Աշխատանքների ծավալներ

Հ/Հ	Աշխատանքների անվանումը	Չափմ. միավ.	Քանակը	Ծանոթություն
1	2	3	4	5
1	Գոյություն ունեցող ասֆալտե ծածկույթի քանդում 10սմ հաստությամբ	մ²	20	
2	Խրամուղու փորում III կարգի գրունտում	մ³	71	33*
3	Խրամուղու փորում IV կարգի գրունտում	մ³	17	12
4	Խրամուղու փորում V կարգի գրունտում	մ³	54	11
5	Ավազակոպճային շերտ տեղադրում δ=10սմ հաստությամբ	մ³	9.0	
6	Հակադարձ լիցք տեղական գրունտով	մ³	27	
7	Հակադարձ լիցք բերովի գրունտից	մ³	106	
8	Ավելցուկ գրունտի տեղափոխում 1կմ հեռ.	մ³	36	
9	Խճի հիմնապատրաստման շերտ 15սմ հաստությամբ	մ²	29,7	
10	Խոշորահատիկ ասֆալտբետոնե 6սմ հաստությամբ	մ²	198	
11	Մանրահատիկ ասֆալտբետոնե 4սմ հաստությամբ	մ²	198	
12	Պոլիէթիլենե խողովակ ПЭ100, de=110x6.6մմ, SDR17, P=1.0ՄՊա մոնտաժում և տեղադրում	մ	132	
13	Կցաշուրթ պողպատե ... 1ՄՊա	հատ/կգ	1/3,96	ԳՕՍՏ12820-80
14	Կցաշուրթ պողպ. ... ՄՊա	հատ	1/3,96	ԳՕՍՏ12820-80
15	Զատիչ/փական de=100մմ ... ՄՊա	հատ	1	

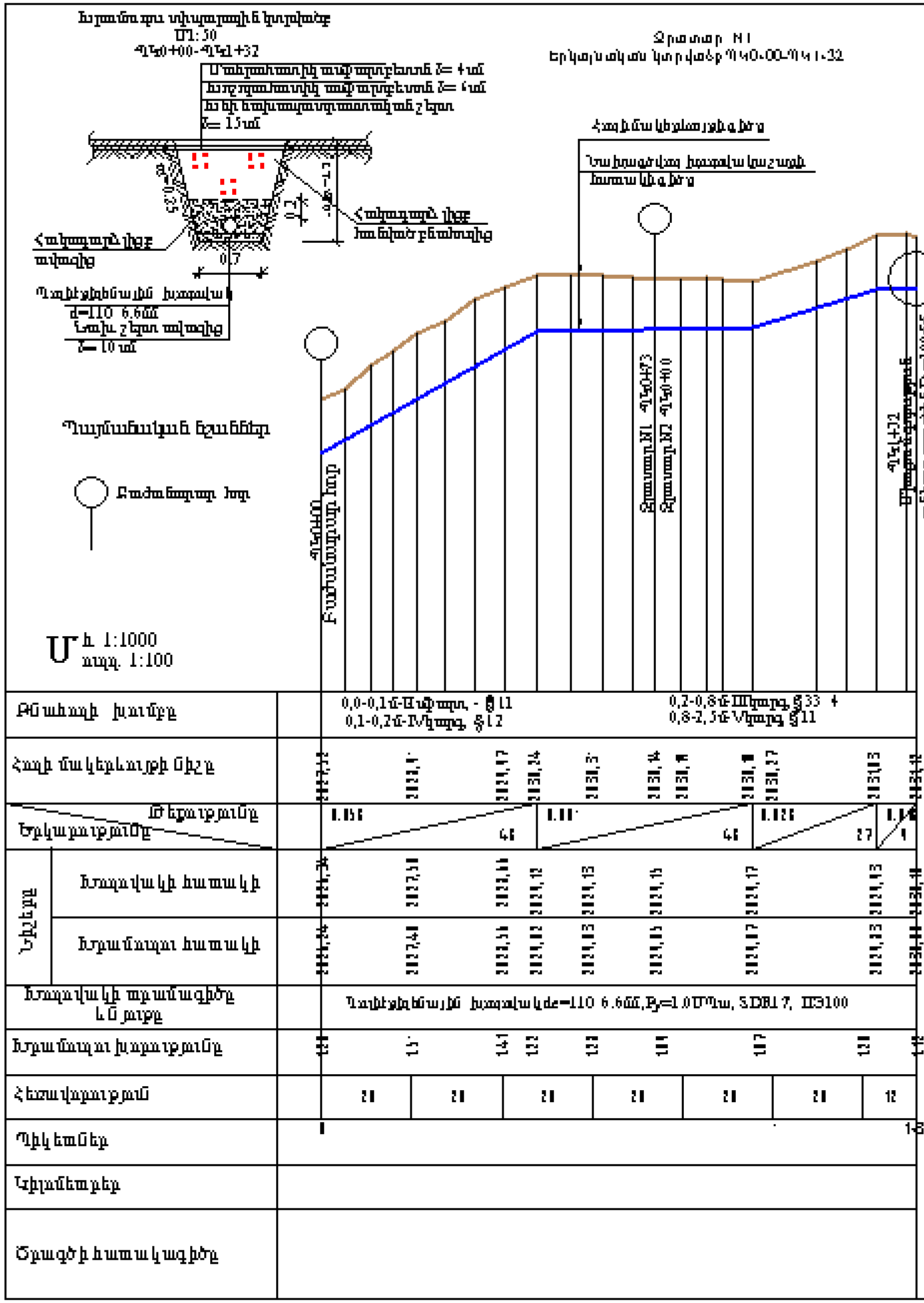

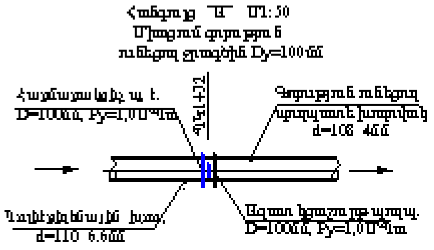

Ինժեներա - երկրաբանական պայմաններ

0,0-0,1մ - Ասֆալտ, - IV կարգ, գրունտի մշակման խումբը ըստ ՀՀՇՆ-32-01-2022 աղյուսակ 101, § 11

0,1-0,2մ - Խճաքարային ենթաշերտ, - V կարգ, գրունտի մշակման խումբը ըստ ՀՀՇՆ-32-01-2022 աղյուսակ 101, § 12

0,2-0,8մ - Ավազակավեր, խճաքարերի խառնուրդով - III կարգ, գրունտի մշակման խումբը ըստ ՀՀՇՆ-32-01-2022 աղյուսակ 101, § 33 +

0,8-2,5մ - Բեկորախճաքարեր - IV կարգ, գրունտի մշակման խումբը ըստ ՀՀՇՆ-32-01-2022 աղյուսակ 101, § 11

Ծանոթություն

1. Տվյալ գծագիրը կարդալ N 3, 5, 6 գծագրերի հետ:

Նախագծող «...» ՍՊԸ			Պատվիրատու	ՀՀ-ԱՄ-ԱՀ-ԳԳ...-83/24
			Պատվիրատու՝ Աշտարակի համայնքապետարան	
Ն.Գ.Ճ.	Հ.Թորոսյան		Աշտարակ համայնքի թիվ 1 գյուղական բնակավայրերի խմելու ջրի ցանցերի վերակառուցման նախագիծ. Ջրատար Ն1	
Նախագծեց	Բարսեղյան			
Ստուգեց	Պ.Բաղդյան			
			Ջրատար N1; Երկայնական կտրվածք ՊԿ0+00-ՊԿ1+32	Թերթ: 4 / Թերթեր:

Հատված N2
Երկայնական կտրվածք ՊԿ0+00-ՊԿ1+87

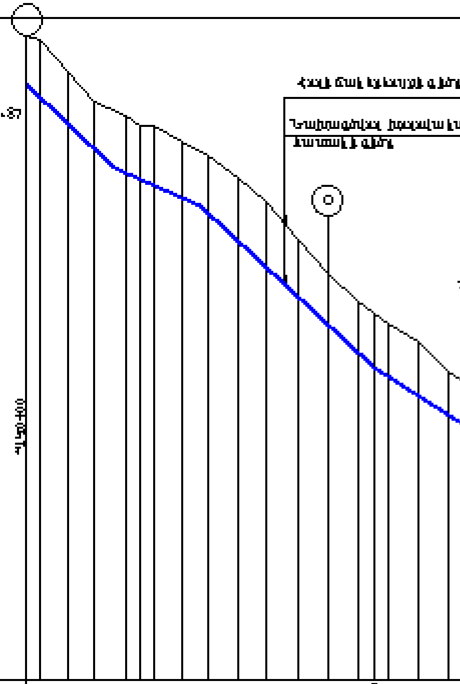

Պայմանական նշաններ

Բաժանարար խց

Փականների խց

Մ հ. 1:1000
ուղղ. 1:100

Խրամուղու տիպարային կտրվածք
Մ1:50
ՊԿ0+00-ՊԿ1+87

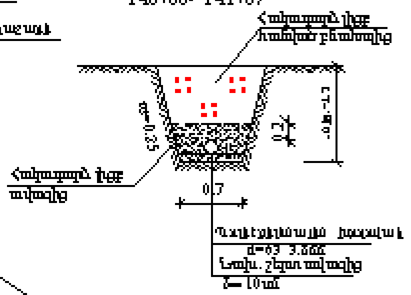

Բնահողի նկարագիր	0,0-0,2մ-Խճաքարային ենթաշերտ, - IV կարգ, § 12; 0,2-1,0 -Ավազակավեր, խճաքարերի պարունակությամբ - III կարգ, § 33 4; 1,0-2,5մ-Մերգելախճաքարեր- V կարգ, § 11
Հողի նշագծերը	[illegible]
Թեքություն / Երկարություն	20; 20; 40; 40; 20; 47
Նախագծային նշագիծ (Նշագծեր)	[illegible]
Խրամուղու հատակի նշագիծ (Նշագծեր)	[illegible]
Խողովակի տրամագիծը և նյութը	Պոլիէթիլենային խողովակ de=63 3.8մմ,Py=1.0ՄՊա, SDR17, ПЭ100
Խրամուղու խորություն	[illegible]
Հեռավորություն	20; 20; 20; 20; 20; 20; 20; 20; 20; 7
Պիկետներ	0; 1; 1+87
Կիլոմետրեր	
Ծրագծի հատակագիծ	

Աշխատանքների ծավալներ

Հ/Հ	Աշխատանքների անվանումը	Չափի միավոր	Քանակը	Ծանոթություն
1	2	3	4	5
1	Խրամուղու փորում III կարգի բնահողում	մ³	158	33
2	Խրամուղու փորում IV կարգի բնահողում	մ³	48	12
3	Խրամուղու փորում V կարգի բնահողում	մ³	43	11
4	Նախապատրաստական շերտ ավազից, δ=10սմ	մ³	13	
5	Հողածածկ լցք ավազից ձեռքով	մ³	39	
6	Հողածածկ լցք հանված բնահողից	մ³	197	
7	Ավելցուկ բնահողի տեղափոխում 1կմ հեռ.	մ³	52	
8	Պոլիէթիլենե խողովակ ПЭ100, de=63x3,8մմ, SDR17, P=1.0ՄՊա փորձարկումով և ախտահանումով ցանցում	մ	187	
9	Անկյուն de=60մմ, α=30⁰-40⁰, պ. է.	հատ	3	
10	Պոլիէթիլենային անցում 5 ՄՊա	հատ/կգ	1/2,06	ԳՕՍՏ2820-80
11	Պողպատյա պատյան, ապրանք 5 ՄՊա	հատ/կգ	1/2,06	ԳՕՍՏ2820-80
12	Հարմարանքից de=50մմ պ. էբ. ՄՊա	հատ	1	

Հանգույց "Ա" Մ1:50
Միացում գոյություն ունեցող ցանցին Dy=60մմ

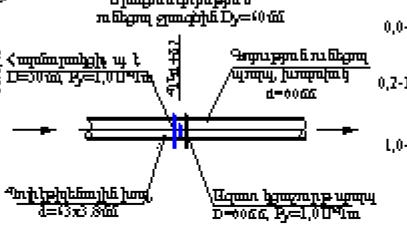

Ինժեներա - երկրաբանական պայմաններ

0,0-0,2մ-Խճաքարային ենթաշերտ, - V կարգ, գրունտի մշակման խմբերը ըստ ՀՀՇՆ 32-01-2022 աղյուսակ 101, § 12

0,2-1,0մ-Ավազակավեր, խճաքարերի պարունակությամբ - III կարգ, գրունտի մշակման խմբերը ըստ ՀՀՇՆ 32-01-2022 աղյուսակ 101, § 33 4

1,0-2,5մ-Մերգելախճաքարեր, - IV կարգ, գրունտի մշակման խմբերը ըստ ՀՀՇՆ 32-01-2022 աղյուսակ 101, § 11

Ծանոթություն
1. Տվյալ գծագիրը կարդալ N 2, 3, 4 գծագրերի հետ:
2. Փականային հորերի տեղերը կճշտվի շինարարության ընթացքում

Կատարված՝ [illegible] ՍՊԸ			Պատվիրատու՝	ՀՀ-ՍՊ-ԱՀ-ԳՀԽԾՁՌ-83/24
			Պատվիրատու՝ Այգաբաց համայնքապետարան	
Ն.Գ.Հ.	Հ.Թորոսյան		Այգաբաց համայնքի գյուղ 1՝ գյուղական բնակավայրի խմելու ջրի ցանցերի վերակառուցման ՆԱԾ կազմում Ջրագծերի բնակավայր	
Նախագծեց	Բարսեղյան			
Ստուգեց	Պ.Բաղդյան			
			Հատված N2; Երկայնական կտրվածք ՊԿ0+00-ՊԿ1+87	Թերթ: 5; Թերթեր:

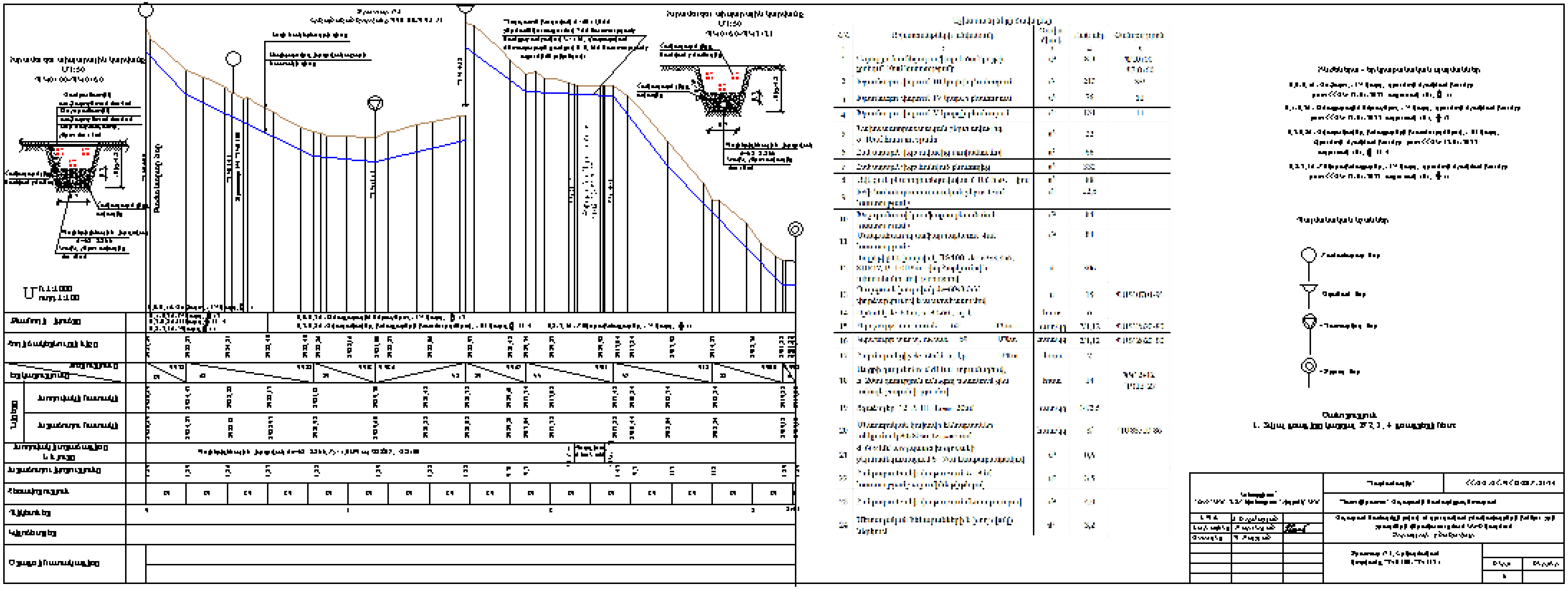

Ջրատար N4
Երկայնական կտրվածք ՊԿ0+00-ՊԿ0+38

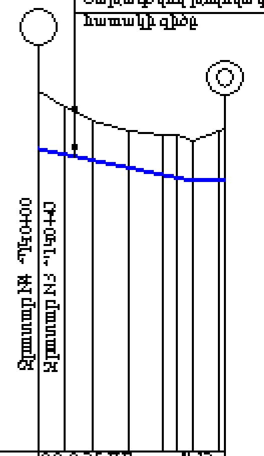

Մ հ. 1:1000
ուղղ. 1:100

Գրունտի խումբը		0,0-0,2մ-IV կարգ, § 12 0,2-0,8մ-III կարգ, § 33 4 0,8-2,5մ-V կարգ, § 11
Հողի մակերևույթի նիշը		2024,34; 2023,54; 2023,31; 2024,54
Թեքությունը / Երկարությունը		0,032 / 31; 0,001
Նիշերը: Խողովակի հատակի		2023,25; 2022,67; 2022,25
Նիշերը: Խրամուղու հատակի		2023,15; 2022,57; 2022,15
Խողովակի տրամագիծը և նյութը		Պոլիէթիլենային խողովակ d=20x1.8մմ
Խրամուղու խորությունը		1,19; 1,17; 0,74; 1,42
Հեռավորություն		18; 20
Պիկետներ		0; 0+38
Անկյուններ		
Ծրագծի հատակագիծը		

Խրամուղու տիպայինի կտրվածք
Մ1:50
ՊԿ0+00-ՊԿ0+38

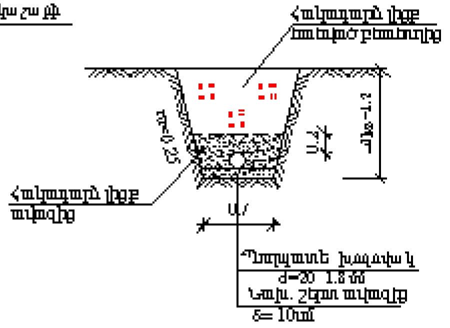

Պայմանական նշաններ

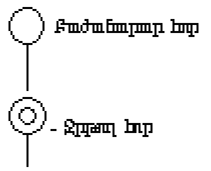

Աշխատանքների ծավալներ

Հ/Հ	Աշխատանքների անվանումը	Չափմ. միավ.	Քանակը	Ծանոթություն
1	2	3	4	5
1	Խրամուղու փորում IV կարգի գրունտում	մ³	11	
2	Խրամուղու փորում III կարգի գրունտում	մ³	23	
3	Խրամուղու փորում V կարգի գրունտում	մ³	13	
4	Նախապատրաստման շերտ ավազից, δ=10սմ	մ³	2,7	
5	Հանված լիցք ավազից ատկմանով	մ³	6,0	
6	Հանված լիցք համխմբած գրունտից	մ³	36,3	
7	Ավելցուկ գրունտի տեղափոխում 1կմ հեռ.	մ³	8,7	
8	Պոլիէթիլենային խողովակ d=20x1.8մմ, P=1.0ՄՊա փորձարկումով և ախտահանումով, բերմամբ	մ	38	
9	Պոլիէթիլենային խողովակի մոնտաժում խրամուղում	մ	38	

Խճճենքոա - երկրաբանական պայմաններ

0,0-0,2մ - Բուսահողային շերտ, - V կարգ, գրունտի մշակման խումբը ըստ ՀՀՇՆ 32-01-2022 աղյուսակ 101, § 12

0,2-1,0մ - Ավազակավեր, խճաքարերի խառնուրդներով, - III կարգ, գրունտի մշակման խումբը ըստ ՀՀՇՆ 32-01-2022 աղյուսակ 101, § 33 4

1,0-2,5մ - Բեկորախճաքարեր, - IV կարգ, գրունտի մշակման խումբը ըստ ՀՀՇՆ 32-01-2022 աղյուսակ 101, § 11

Ծանոթություն
1. Տիպային կտրվածքը կայուն N 2, 3, 6 գծագրերի հետ:
2. Պոլիէթիլենային d=20x1.8մմ խողովակը կարելի է փոխարինել արժեքավորված խողովակով

Կատարված «ՏԱՐ» ՍՊԸ, «ՇՏ» ինժեներ, «Ակզող» ՍՊԸ			Պատվիրատու	ՀՀ-ԱՄ-ԱՀ-ԿՀՄՇՏԱԻ-ՑԶՎԱ
			Պատվիրատու՝ Ակպարանի համայնքապետարան	
Ն. Գ.Ճ.	Հ.Թորոսյան		Ակպարանի համայնքի թիվ 16 գյուղական բնակավայրերի խմելու ջրի ջրագծերի վերակառուցման ՆԳՓ կազմում Ձորագյուղ բնակավայր	
Նախագծեց	Բարսեղյան			
Ստուգեց	Պետրոսյան			
			Ջրատար N4; Երկայնական կտրվածք ՊԿ0+00-ՊԿ0+38	Թերթ: 7 / Թերթեր:

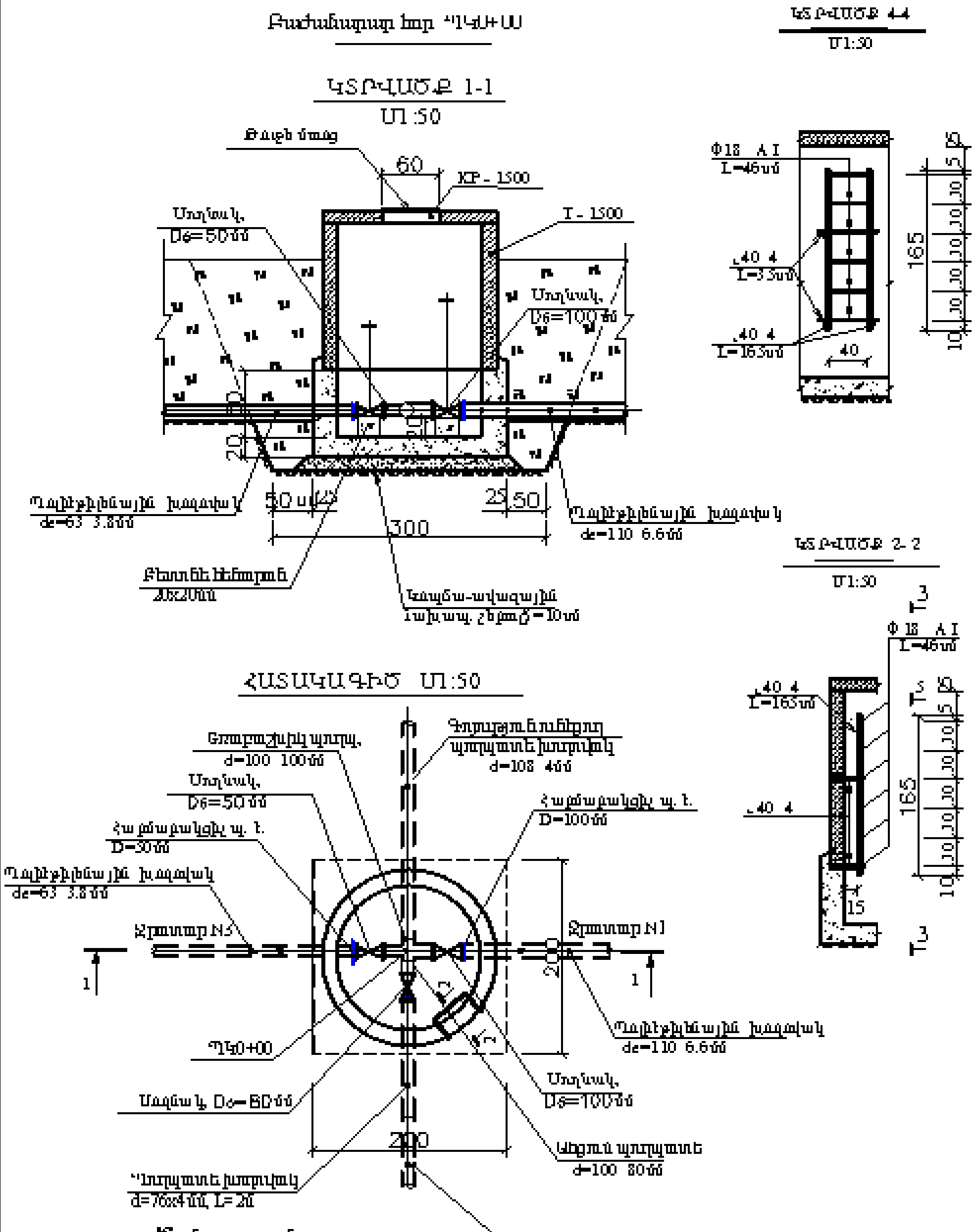

Ծանոթություն

1. Ցփոզ գծագիրը կարդալ 3; 4, 6 թերթերի հետ:
2, Գծագրի վրա բոլոր չափերը նշված են սմ-ով, բացի [illegible]

Աշխատանքների ծավալներ

Հ/Հ	Աշխատանքների անվանումը	Չափմ. միավ.	Քանակը	Ծանոթություն
	Հողային աշխատանքներ			
1	Էքսկավատորով փորում III կարգի գրունտում	մ³	4	
2	Ձեռքով փորում IV կարգի գրունտում	մ³	9	
3	Ձեռքով փորում V կարգի գրունտում	մ³	8	
4	[illegible]	մ³	13	
5	[illegible] 1կմ հեռ. վրա	մ³	8	
6	Կոպճա-ավազային նախապատրաստական շերտ 10սմ հաստությամբ	մ³	0,4	
	Շինարարական աշխատանքներ			
7	Բետոնի պատրաստում	մ³	1.8	B15 F150 W4
8	[illegible] T-1500 [illegible]	հատ/մ³	1/1.08	B15 F150 W4
9	[illegible] KP-1500 [illegible]	հատ/մ³	1/0.23	B15 F150 W4
	Խողովակաշարային աշխատանքներ			
10	Պողպատե խողովակ Dy 108x4 [illegible]	մ	0.6	ԳՈՍՏ 10704-91
11	Պողպատե խողովակ Dy 76x4 [illegible]	մ	2.0	ԳՈՍՏ 10704-91
12	Պողպատե կարճախողովակ Dy 50մմ [illegible]	մ	0,3	Միացման պարագաներ [illegible]
13	[illegible] d=100x80մմ	հատ	1	
14	Սողնակ Dy100 Py=1.0 ՄՊա	հատ	1	
15	Սողնակ Dy80 Py 1.0 ՄՊա	հատ	1	
16	Սողնակ Dy50 Py 1.0 ՄՊա	հատ	1	
17	[illegible] Dy100 Py=1.0 ՄՊա	հատ/կգ	1/3.96	ԳՈՍՏ 12820-80
18	[illegible] Dy100 Py=1.0	հատ/կգ	1/3.96	ԳՈՍՏ 12820-80
19	[illegible] Dy80, Py=1.0 ՄՊա	հատ/կգ	2/6.38	
20	[illegible] Dy50, Py 1.0 ՄՊա	հատ/կգ	1/2.06	
21	[illegible] Dy50, Py 1.0 ՄՊա	հատ/կգ	1/2,06	
22	[illegible] de 100մմ [illegible] Py 1.0 ՄՊա	հատ	1	
23	[illegible] de 50մմ [illegible] Py 1.0 ՄՊա	հատ	1	
24	[illegible] d 100x80մմ	հատ	1	
25	[illegible] d=100x100մմ	հատ	1	
26	Մետաղական աստիճան	հատ/կգ	1/16	
27	[illegible]	կգ	46	
28	[illegible] KP-1500 [illegible]	հատ/կգ	1/65	
	Մեկուսացման աշխատանքներ			
29	Մետաղական կառուցվածքների և [illegible] ներկում	մ²	1,5	

Նախագծող "[illegible]" ՍՊԸ	Պատվիրատու	ՀՀ-ԱՄ-ԱՀ-ԳՀԽ-ՏԶԲ-83/24
Գ.Ի.Ճ. Հ.Թորոսյան	[illegible]	
Նախագծեց Բաբայեան	[illegible]	
Ստուգեց [illegible]	[illegible]	
	Բաժանարար հոր Ջրատար N1-ի և Ջրատար N3-ի ՊԿ0+00-ում	Թերթ 8 / Թերթեր

Բաժանարար հոր ջրատար N2-ի
ՊԿ0+00-ում

ԿՏՐՎԱԾՔ 1-1 Մ1:50

ԿՏՐՎԱԾՔ 4-4 Մ1:50

ԿՏՐՎԱԾՔ 3-3 Մ1:50

ՀԱՏԱԿԱԳԻԾ Մ1:50

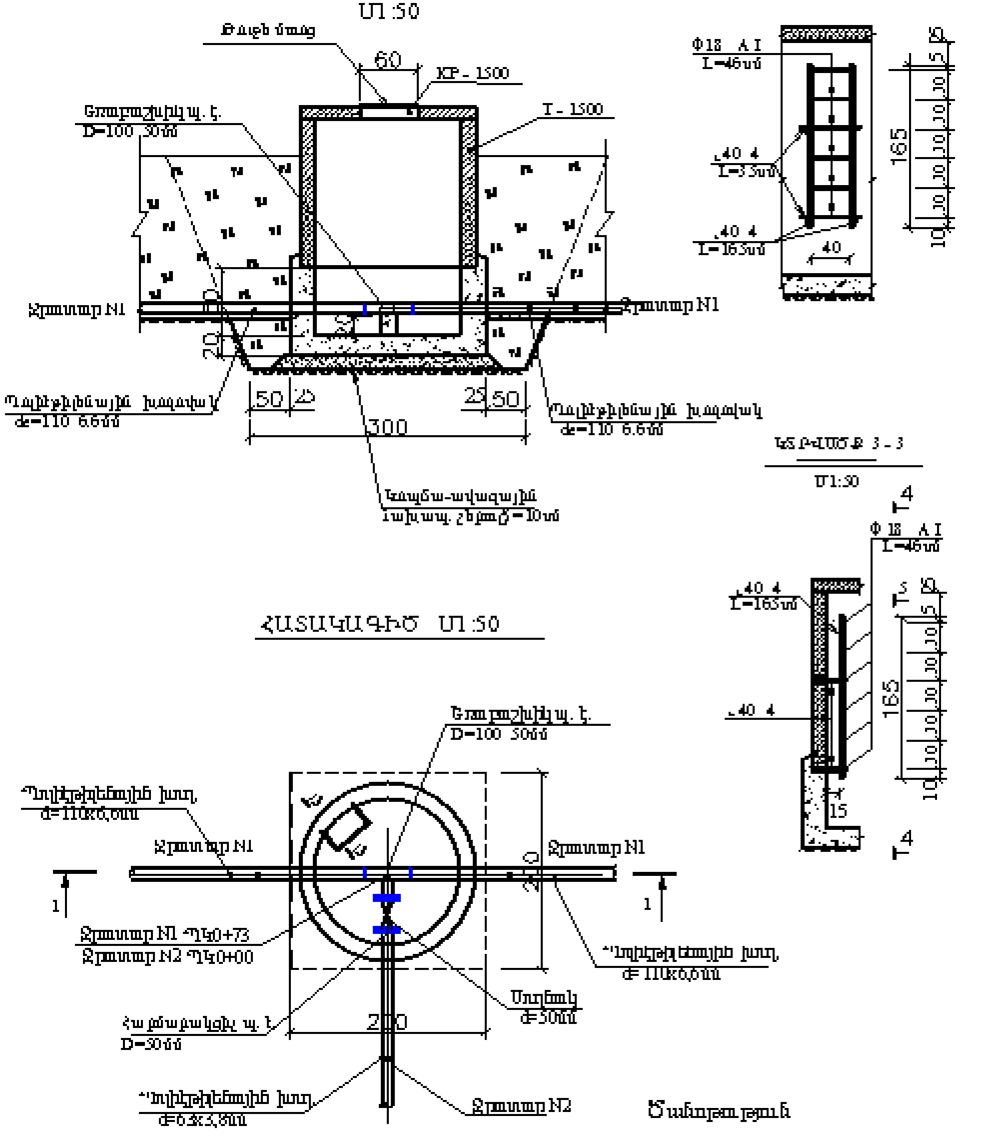

Աշխատանքների ծավալներ

Հ/Հ	Աշխատանքների անվանումը	Չափմ. միավ.	Քանակը	Ծանոթություն
	Հողային աշխատանքներ			
1	Էքսկավատորով փորում II կարգի բնահողում	մ³	4	
2	Ձեռքով փորում IV կարգի բնահողում	մ³	9	
3	Ձեռքով փորում V կարգի բնահողում	մ³	8	
4	Հետադարձ լիցք հողով խտացմամբ	մ³	13	
5	Ավելցուկ հողի տեղափոխում 1կմ հեռ. վրա.	մ³	8	
6	Ավազա-խճային նախապատրաստական շերտ 10սմ հաստությամբ	մ³	0.4	
	Բետոնե և երկաթբետոնե աշխատանքներ			
7	Բետոնե նախապատրաստում	մ³	1.8	B 15 F150 W4
8	Երկաթբետոնե օղակ T-1500 ամր. ծախսը 60 կգ/մ³	հատ/մ³	1/1.08	B 15 F150 W4
9	Ծածկասալ KP-1500 ամր. ծախսը 234.3կգ/մ³	հատ/մ³	1/0.23	B 15 F150 W4
	Տեխնոլոգիական սարքավորում			
10	Սողնակ Dy50 Py=1.0ՄՊա	հատ	1	
11	Կցաշուրթ պողպատե եռակցվող Dy50, Py=1.0ՄՊա	հատ/կգ	2/4.12	ԳՕՍՏ12820-80
12	Հարմարակցիչ dc=50մմ պլ. խց. Py=1.0ՄՊա	հատ	2	
13	Եռաբաշխիչ պլ. խց. d=110x50մմ	հատ	1	
14	Մետաղական սանդուղք	հատ/կգ	1/16	
15	Հակակոռոզիոն լաքի և ներկի պատրաստում մետաղե կառուցվածքների	կգ	4.6	
16	Թուջե դիտահոր KP-1500-ի համար	հատ/կգ	1/65	
	Մեկուսացման աշխատանքներ			
17	Մետաղական կառուցվածքների և խողովակների ներկում	մ²	1,5	

Ծանոթություն

1. Տիպը գծագիրը կազմել 3; 4, 5 թերթերի հետ:
2, Գծագրի վրա բոլոր չափերը տրված են սմ-ով, բացի խողովակի տրամագծից

Նախագծող «ՋՐԱՏԱՐ» ՍՊԸ	Պատվիրատու	ՀՀ-ԱՄ-ԱԿ-ԳԿՇԾԾ-83/24
Ն.Վ.Ճ. Հ.Թադևոսյան; Նախագծեց Բաբայան; Ստուգեց Պետրոսյան	Պատվիրատու՝ Աշտարակի համայնքապետարան	
	Աշտարակ համայնքի թվով 16 գյուղական բնակավայրերի խմելու ջրի ցանցերի վերակառուցման ՆԱԳ կազմում. Ջրագծերի բաժանում	
	Բաժանարար հոր ջրատար N2-ի ՊԿ0+00-ում	Թերթ 9; Թերթեր

Բաժանարար հոր ջրատար N4-ի ՊԿ0+00-ում

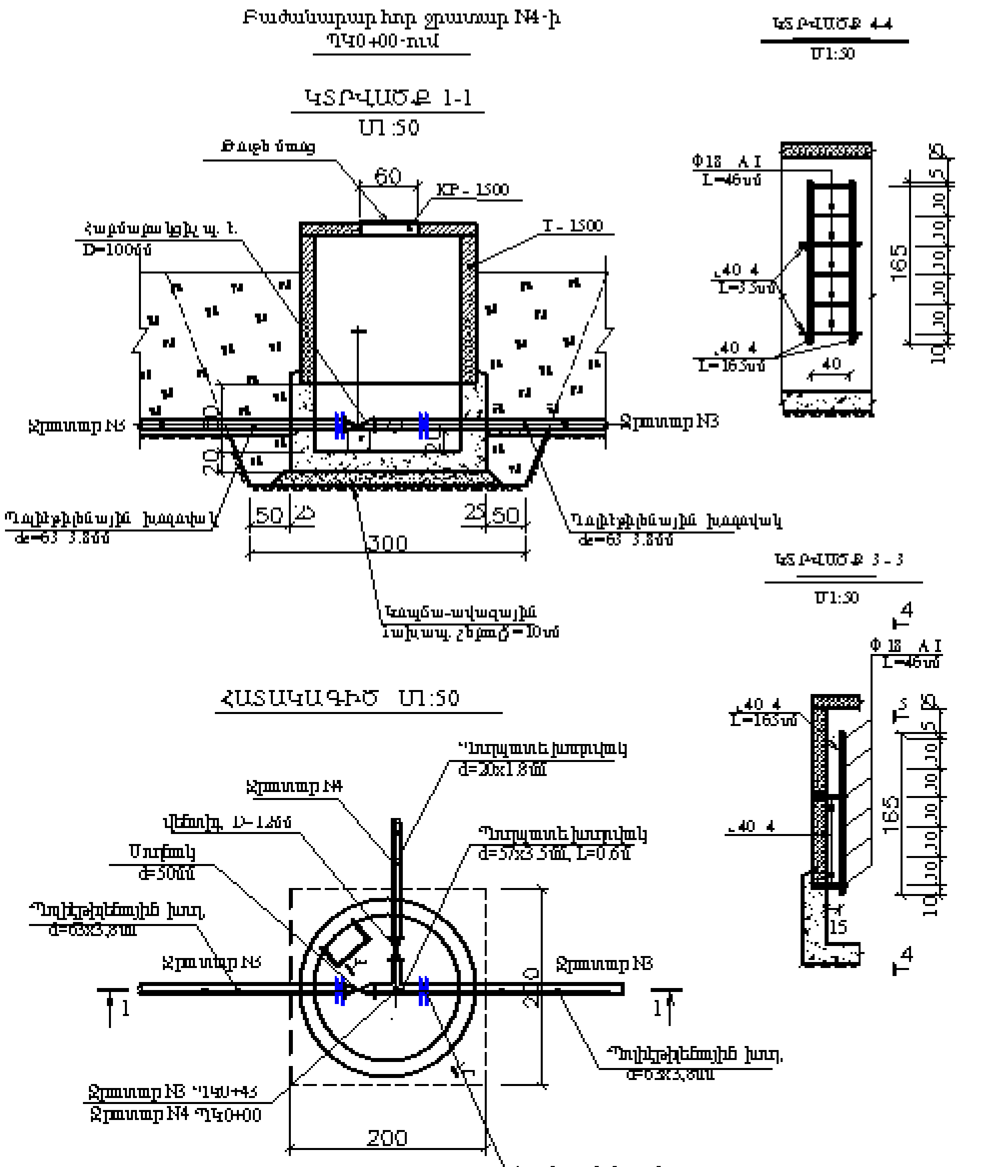

Աշխատանքների ծավալներ

Հ/Հ	Աշխատանքների անվանումը	Չափի միավ.	Քանակը	Ծանոթություն
	Հողային աշխատանքներ			
1	Խրամուղու փորում III կարգի գրունտում	մ³	10	
2	Խրամուղու փորում IV կարգի գրունտում	մ³	11	
3	Հակադարձ լիցք խտացված գրունտով	մ³	13	
4	Ավելցուկ գրունտի տեղափոխում 1կմ հեռ.վրա	մ³	8	
5	Կավաճա-ավազային նախապատրաստական շերտ 10սմ հաստությամբ	մ³	0,4	
	Բետոնե և ե/բ աշխատանքներ			
6	Բետոնի նախապատրաստում	մ³	1,8	B15 F150 W4
7	Ծածկասալ-օղակ T-1500 - 1հատ. ամր. ծախսը 60 կգ/մ³	հատ/մ³	1/1,08	B15 F150 W4
8	Կափարիչ KP-1500 1 հատ. ամր. ծախսը 214.9կգ/մ³	հատ/մ³	1/0,23	B15 F150 W4
	Խողովակաշարային աշխատանքներ			
9	Պողպատե խողովակ Dy 57x3.5 (եռակցված) և ներկված	մ	0,5	ԳՕՍՏ 10704-91
10	Սողնակ Dy50 Py=1,0 ՄՊա	հատ	1	
11	Ծորակ Dy12, Py=1,0 ՄՊա	հատ	1	
12	Պողպատյա եռակցվող փլանժ Dy50 Py=1,0 ՄՊա	հատ/կգ	2/4,12	ԳՕՍՏ 12820-80
13	Պողպատյա եռակցվող խուլ փլանժ Dy50 Py=1,0 ՄՊա	հատ/կգ	2/4,12	ԳՕՍՏ 12820-80
14	Հարմարակցիչ de=100մմ պ.եր. Py=1,0 ՄՊա	հատ	3	
15	Մետաղական աստիճան	հատ/կգ	1/16	
16	[illegible]	կգ	40	
17	Թուջե ծածկ KP 1000 կափարիչ	հատ/կգ	1/65	
	Մեկուսացման աշխատանքներ			
18	Մակերեսների հակակոռոզիոն մեկուսացում	մ²	1,5	

Ծանոթություն

1. Ծախսը ցուցադրված կետերում 3; 6, 7 կետերի համար
2. Գծագրի վրա բոլոր չափերը տրված են սմ-ով, բացի խողովակի տրամագծից

Նախագծող 'ՋԻՐ' ՍՊԸ, 'ԾՏՀ' ..., 'Հիդրո...' ՍՊԸ			Պայմանագիր՝	ՀՀ-ԱՄ-ԱՀ-ԳՀԽԾՁԲ-83/24
			Պատվիրատու՝ Ապարանի համայնքապետարան	
Ն.Գ.Ճ.	Հ.Թորոսյան		Ապարան համայնքի թիվ 16 գյուղական բնակավայրերի խմելու ջրի ցանցերի վերակառուցման ՆԱՖ կազմում Ձորագլուխ բնակավայր	
Նախագծեց	Բարսեղյան			
Ստուգեց	Պ.Բաբայան			
			Բաժանարար հոր ջրատար N4-ի ՊԿ0+00-ում	Թերթ: 10 / Թերթեր:

Օդահան հոր ջրատարի N3 ՊԿ1+58-ում

Կտրվածք 1-1

Մ1:50

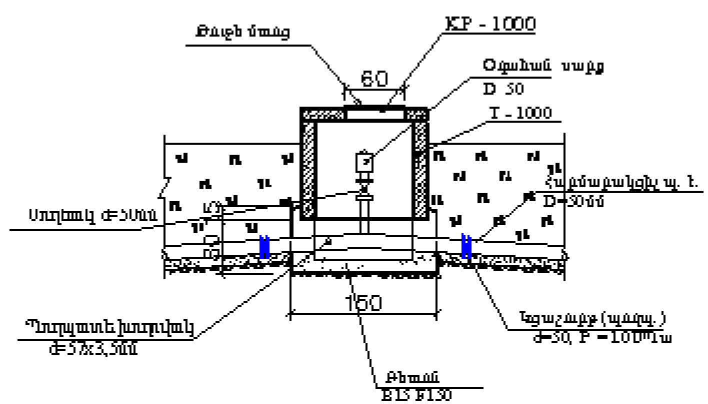

ՀԱՏԱԿԱԳԻԾ

Մ 1:50

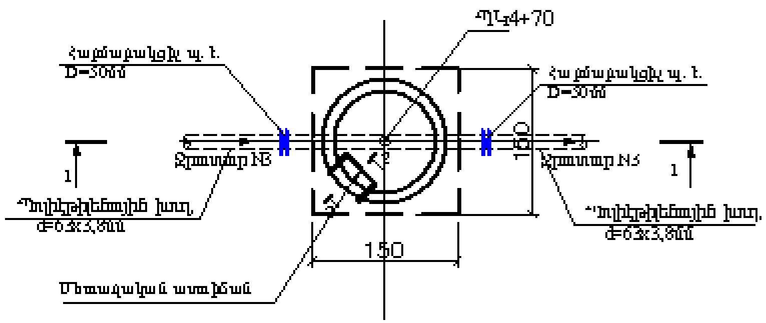

ԿՏՐՎԱԾՔ 2-2

Մ1:50

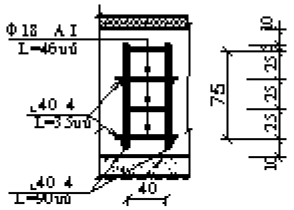

Աշխատանքների ծավալներ

Հ/Հ	Աշխատանքների անվանումը	Չափմ. միավոր	Քանակը	Ծանոթություն
	Հողային աշխատանքներ			
1	Խրամուղու քանդում III կարգի բնահողում	մ³	2	
2	Խրամուղու քանդում V կարգի բնահողում	մ³	2	
3	Ավելցուկ բնահողի տեղափոխում 1կմ հեռ. վրա	մ³	4	
	Բետոնե և ե/բետոնե աշխատանքներ			
4	Բետոնի պատրաստում	մ³	1.8	B15 F150 W4
5	Խողովակ-օղակ T-1000 - 1հատ. ամրանի ծախսը 70կգ/մ³	մ³	0.35	B15 F150 W4
6	Կափարիչ KP-1000 1հատ. երկ. համար ամր. ծախսը 318.8կգ/մ³	մ³	0.14	B15 F150 W4
	Խողովակաշարային աշխատանք			
7	Կարճախողովակ Dy 53x4	մ	0.15	ԳՕՍՏ 10704-91
8	Պողպատե խողովակ Dy 57x3,5 փորձարկումով և տեղադրումով	մ	2,0	ԳՕՍՏ 10704-91
9	Սողնակ Dy50 Py=1.0 ՄՊա	հատ	1	
10	Օղակաձև տապ Dy 50 Py=1.0ՄՊա	հատ	1/15	
11	Կցաշուրթ պողպատե Dy 50. Py=1.0ՄՊա	հատ/կգ	3/6.18	ԳՕՍՏ 12820-80
12	Կցաշուրթ պողպատե [illegible] Dy 50 Py=1.0ՄՊա	հատ	2/4,12	ԳՕՍՏ 12820-80
13	Խցափակիչ d=50x50մմ, պողպատե	հատ	1	
14	Հերմետիկիչ de=50մմ պ. էթ.	հատ	2	
15	Մետաղական կառուցվածքներ			
16	Մետաղյա աստիճան	կգ	9	
17	Հավաքովի ե/բ հորի և ծածկի պողպատյա միացման էլեմենտներ	կգ	46	
18	Թուջե ծածկ KP-1000 -ի համար	կգ	65	
	Մեկուսացման աշխատանքներ			
19	Մետաղական կառուցվածքների և խողովակների ներկում	մ²	1.0	

Ծանոթություն

1. Տիպը ընտրված է կարդալ 3; 6 թերթերի հետ:
2, Գծագրի վրա բոլոր չափերը տրված են սմ-ով, բացի խողովակի տրամագծից

Կատարող' [illegible]			Պատվիրատու	ՀՀ-ԱՄ-ԱՀ-ԳԿՄՏՏՋՆ-83/Ջ	
			Պատվիրատու՝ Ալավերդի համայնքապետարան		
Ն. Գ. Ճ.	Հովհաննիսյան		Ալավերդի համայնքի թաղ.16 գյուղական բնակավայրի խմելու ջրի ջրագծերի վերակառուցման ԱԳՓ կազմում		
Նախագծող	Բարսեղյան		Հորադրյալ բնակավայր		
Ստուգեց	Պետրոսյան				
			Օդահան հոր ջրատարի N3 ՊԿ1+58-ում	Թերթ 11	Թերթեր

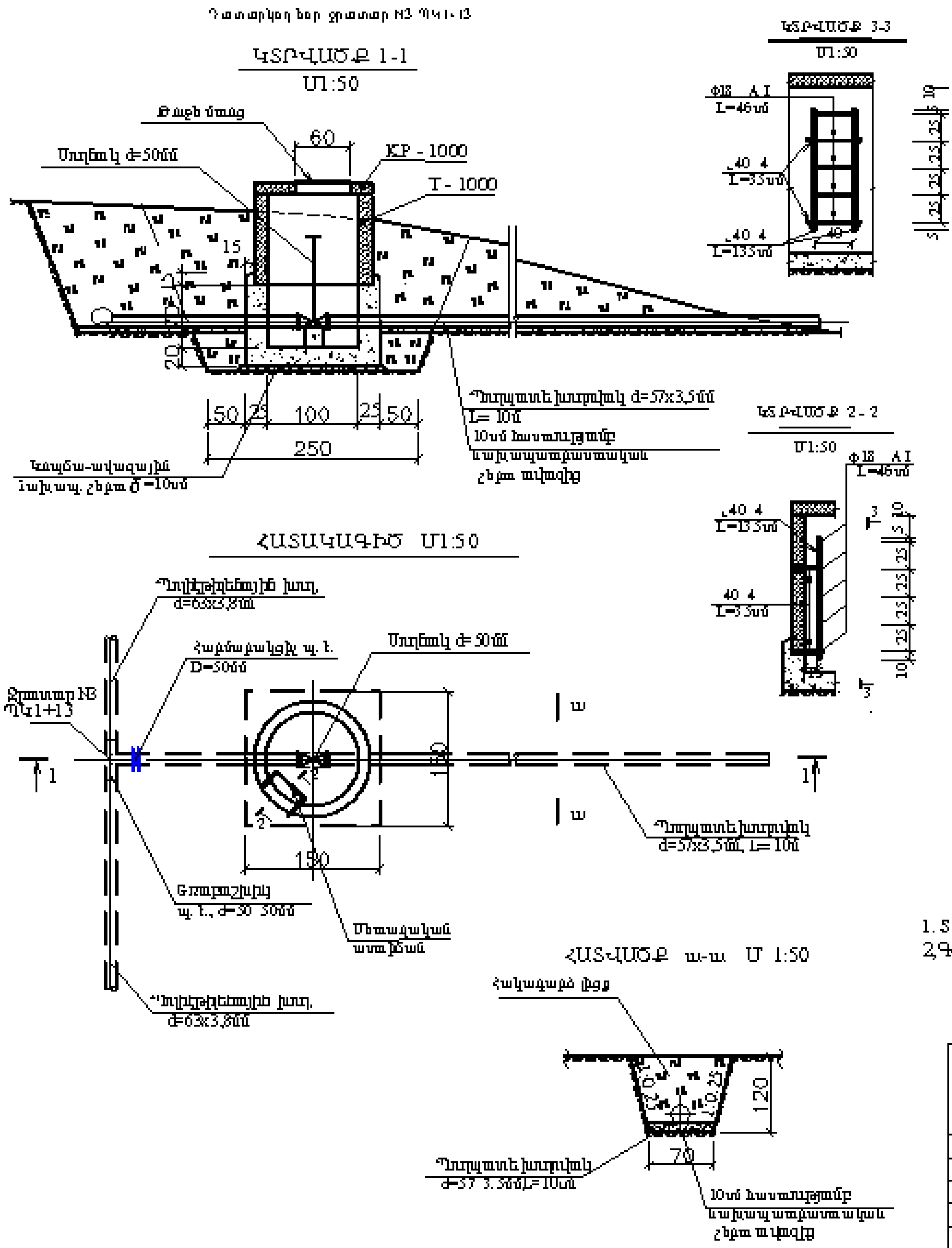

Աշխատանքների ծավալներ

Հ/Հ	Աշխատանքների անվանումը	Չափի միավ.	Քանակը	Ծանոթություն
	Հողային աշխատանքներ			
1	[illegible] III կարգի [illegible]	մ³	5	
2	[illegible] IV կարգի [illegible]		6	
3	Հանված հողի [illegible]	մ³	3,3	
4	Հանված հողի [illegible]	մ³	5	
5	10սմ հաստությամբ [illegible] չիջ ավազից	մ³	0,7	
6	[illegible]	մ³	4	
7	Կավճա-ավազային նախապատրաստական շերտ 10սմ հաստությամբ	մ³	0,26	
	[illegible]			
8	[illegible]	մ³	1,3	B15 F150 W4
9	[illegible] T 1000 [illegible]	մ³	0.36	B15 F150 W4
10	[illegible] KP-1000 [illegible] 318.8կգ/մ3	մ³	0.14	B15 F150 W4
	[illegible]			
11	Պողպատե խողովակ Dy 57x3.5 Py=1.0 ՄՊա	մ	10	ԳՕՍՏ 10704-91
12	Սողնակ 50 ՄՊա	հատ	1	
13	[illegible] ՄՊա	հատ	3/6.18	[illegible]
14	[illegible]	[illegible]	1/2.06	
15	[illegible] d=50x50մմ [illegible]	հատ	1	
16	[illegible] de=50 [illegible]	հատ	1	
17	[illegible]	կգ	15	
18	[illegible]	կգ	46	
19	Ծածկի մուտք KP-1000-ի համար	կգ	65	
	Մեկուսացման աշխատանքներ			
20	[illegible]	մ2	1.0	
21	Պողպատե խողովակի [illegible] D50	մ	10	

Ծանոթություն

1. Տվյալ գծագիրը կարդալ N 3, 6 գծագրերի հետ:
2. Գծագրի վրա բոլոր չափերը տրված են սմ-ով, բացի խողովակի տրամագծից

Կազմակերպված [illegible] ՍՊԸ			Պատվիրատու	ՀՀ-ԱՄ-ԱՀ-ԳՀԽՏՊՔ-83/24
			Պատվիրատու՝ Ապարանի համայնքապետարան	
Ն. Գ. Ճ.	Հ.Թորոսյան		Ապարանի համայնքի թիվ 16 գյուղական բնակավայրերի խմելու ջրի ջրագծերի վերակառուցման ՆԱՓ կազմում Չորագյուղ բնակավայր	
Նախագծեց	Բաբաեղյան			
Ստուգեց	Պ.Բալյան			
			Դատարկող նոր ջրատար N3 Պկ1+13	Թերթ: 12 / Թերթեր:

ԿՏՐՎԱԾՔ 1-1
Մ1:50

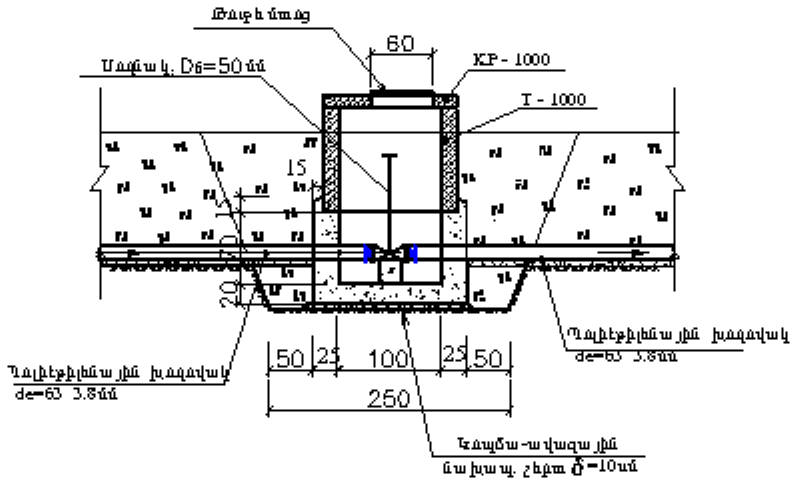

ՀԱՏԱԿԱԳԻԾ Մ1:50

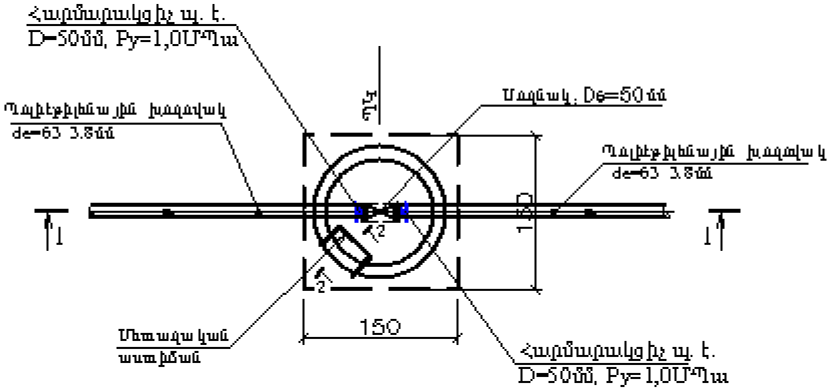

ԿՏՐՎԱԾՔ 2-2
Մ1:50

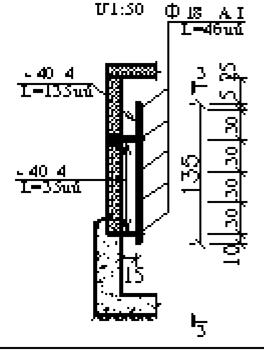

ԿՏՐՎԱԾՔ 3-3
Մ1:50

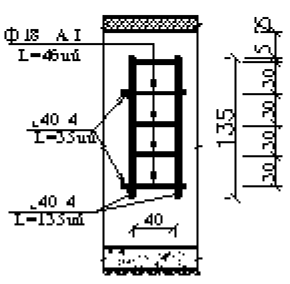

Աշխատանքների ծավալներ

ՀՀ	Աշխատանքների անվանումը	Չափիչ միավ.	Քանակը	Ծանոթություն
	Հողային աշխատանքներ Խրամուղու փորում III կարգի գրունտում	մ³	4	
2	Խրամուղու փորում IV կարգի գրունտում	մ³	5	
3	Հետլիցում փխր հանված գրունտից		5,0	
4	Ավելցուկ գրունտի տեղափոխում 1կմ հեռ. վրա	մ³	4	
5	Կոպիճա-ավազային նախապատրաստական շերտ 10սմ հաստությամբ	մ³	0,25	
	Ծածկի և հոր աշխատանքներ			
6	Բետոնի նախապատրաստում	մ³	1.3	B15 F150 W4
7	Երկաթբետոնե T-1000 օղի ծախսը 70կգ/մ³	հատ/մ³	1/0.35	B15 F150 W4
8	Կափարիչ KP-1000 երկաթբետոնե, ծախսը 318.8 կգ/մ³	հատ/մ³	1/0.14	B15 F150 W4
	Խողովակաշարային աշխատանքներ			
9	Սողնակ Dy50 Py=1.0 ՄՊա	հատ		
10	Կցաշուրթ պողպատե Dy50, Py=1.0ՄՊա	հատ/կգ	3/4, 3	ԳՕՍՏ12820-80
11	Հարմարակցիչ de 50մմ պ. էթ. Py 1.0 ՄՊա	հատ	2	
12	Մետաղական սանդուղք	հատ/կգ	1/12	
13	Հավաքովի եզրի և ծածկի դրսիդ պատերի կեռաները	կգ	46	
14	Թուջե դիտահոր KP-1000 -ի համար	հատ/կգ	1/55	
15	Մեկուսացման աշխատանքներ Մետաղական կառուցվածքների և խողովակների ներկում	մ²	1,2	

Աշխատանքների ծավալները տրված են 1 հորի համար, ընդամենը 6 հատ փականային հոր, որոնցից 2 հատ Ջրատար N2-ի վրա, 4 հատ Ջրատար N3-ի վրա;

Ծանոթություն
1. Տվյալ գծագիրը կարդալ N 5, 6 գծագրերի հետ:
2. Գծագրի վրա բոլոր չափերը տրված են սմ-ով, բացի խողովակի տրամագծից

Կազմակերպում ՋԻՐ ՍՊԸ, ՕՏՇ Ինժեներինգ, Հիդրոկ ՍՊԸ			Պատվիրատու	ՀՀ ՏԿ ԱՀ ԳՀՈՏԾԲ 83/24
Ն.Գ.Ճ.	Հ.Թորոսյան		Պատվիրատու՝ Ապարանի համայնքապետարան	
Նախագծեց	Բարսեղյան		Ապարանի համայնքի թվով 16 գյուղական բնակավայրերի խմելու ջրի ցրացանցերի վերակառուցման ՆՆՓ կազմում Ծաղկաշեն բնակավայր	
Ստուգեց	Պ.Բաղդյան			
			Փականային հոր ջրատար N2-ի և ջրատար N3-ի վրա	Թերթ: 13 Թերթեր:

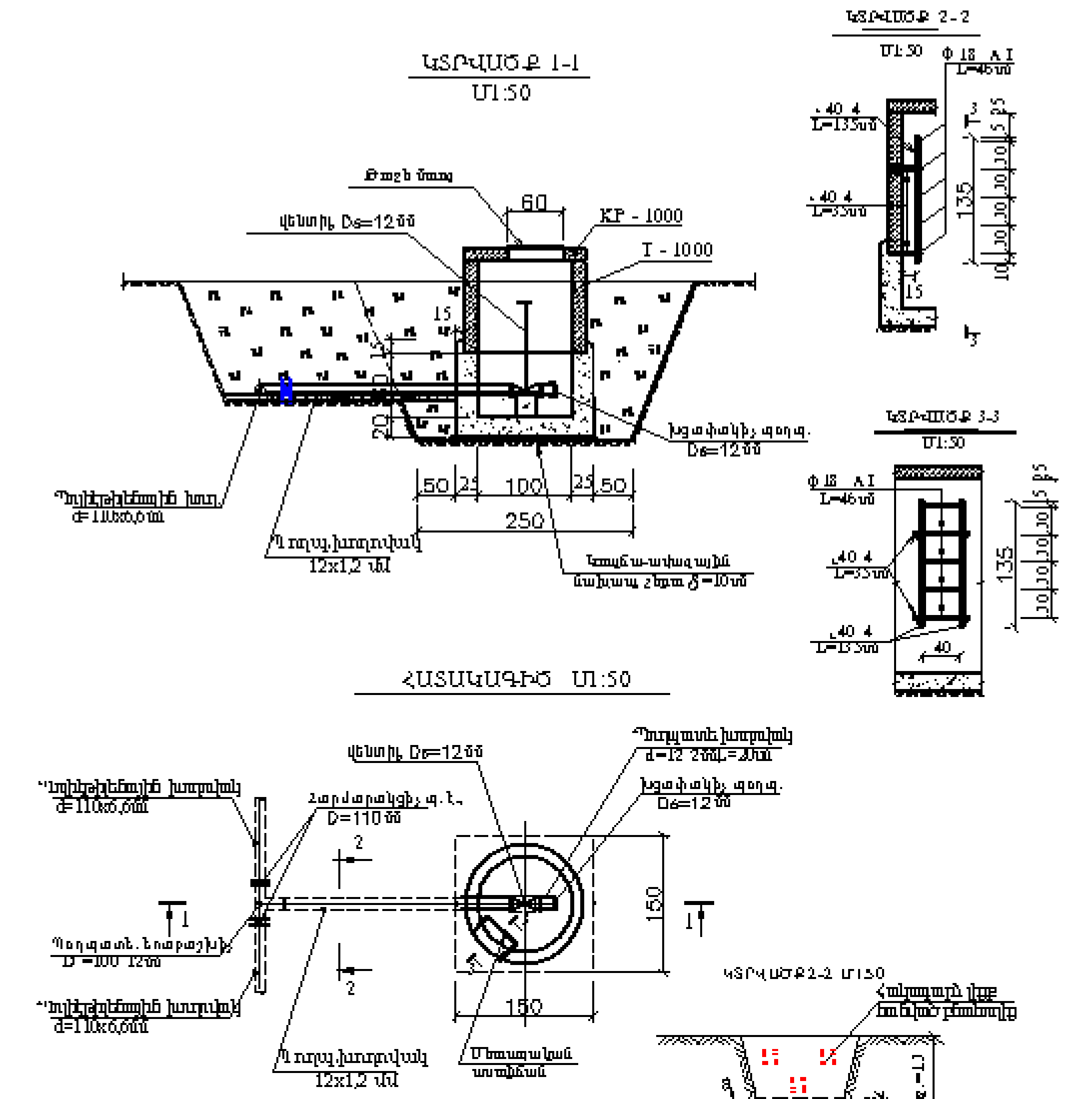

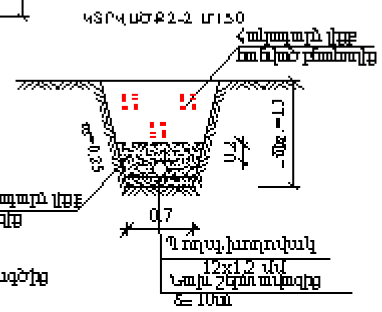

Ծանոթություն

1. Տիպը ցուցադրված է 3; 4 թերթերի վրա:
2, Գծագրի վրա բոլոր չափերը տրված են սմ-ով, բացի խողովակի տրամագծից

Աշխատանքների ծավալներ

Հ/Հ	Աշխատանքների անվանումը	Չափման միավոր	Քանակը	Ծանոթություն
	Հողային աշխատանքներ			
1	Խրամուղու փորում II-IV կարգի գրունտում	մ³	4.5	
2	Հետլիցք բաց [illegible] բնահողից	մ³	6	
3	Ավելցուկ բնահողի [illegible]	մ³	3	
4	Կոպճա- ավազային նախապատրաստում [illegible] շերտ 10սմ հաստությամբ	մ³	0.25	
	[illegible] աշխատանքներ			
5	Բետոնե պատրաստում	մ³	1.2	B15 F150 W4
6	Երկաթբետոնե օղակ T-1000 [illegible] 70կգ/մ³	հատ/մ³	1/0.35	B15 F150 W4
7	Կափարիչ KP-1000 [illegible] 378.3 կգ/մ³	հատ/մ³	1/0.14	B15 F150 W4
8	Երկաթբետոնե [illegible]			
9	Պողպատե խողովակ Dy 12x1,2 [illegible]	մ	2.5	ԳՕՍՏ 10704-91
10	Պողպատե [illegible], d=110x12 մմ	հատ	1	
11	Dy 12մմ [illegible]	հատ	2	
12	Փական Dy12 Py=1.0 ՄՊա	հատ	1	
13	Կցորդ [illegible] Dy100 Py=1.0 ՄՊա	հատ	2	ԳՕՍՏ12820-80
14	[illegible] Dy100 Py=1.0 ՄՊա	հատ	2	
15	Հարմարանք d=110մմ [illegible] Py=1.0 ՄՊա	հատ	2	
16	Խցափակիչ պողպատե d=12մմ l=1.00մ	հատ/կգ	1/0.05	
17	[illegible]	հատ/կգ	1/13	
18	[illegible]	կգ	46	
19	Ճոճանի [illegible] KP-1000 -ի համար	հատ/կգ	1/65	
	Մեկուսացման աշխատանքներ			
20	[illegible]	մ²	0,5	
21	Պողպատե խողովակի [illegible] D12x1,2	մ	2,0	

Աշխատանքների ծավալները տրված են 1 հատ հորի համար, նախատեսվում է Ջրատար N1- ի վրա նախագծել 9 հատ ջրթող կառուցվածք, որոնց տեղերը կճշտվեն շինարարության ընթացքում

Կատարող` [illegible]			Պատվիրատու	ՀՀ-ԱՄ-ԱԿ-[illegible]-3/24
			Կառուցվածք` [illegible]	
Լ.Գ.Հ.	Հ.Թորոսյան		[illegible]	
Նախագծեց	Բարսեղյան		[illegible]	
Ստուգեց	Պ.Բաղդյան		Ջրթող կառույց	
			Ջրթող հոր Ջրատար 1-ի վրա Հատակագիծ, կտրվածքներ.	Թերթ: 14 / Թերթեր:

Չրբոն նոր N I:
Համակցիչ, կարվածքներ.

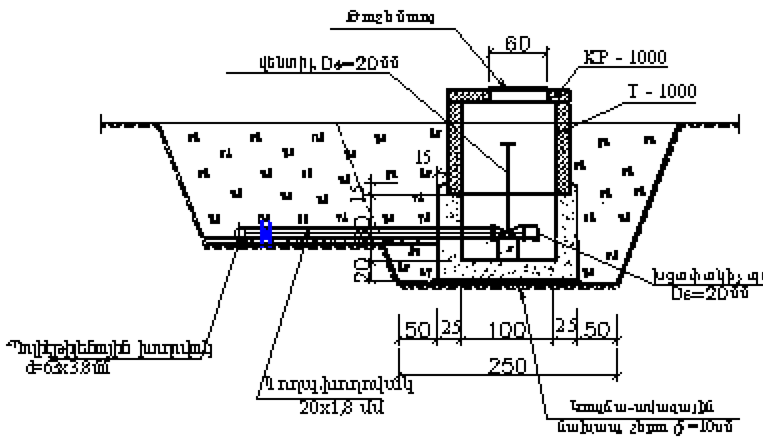

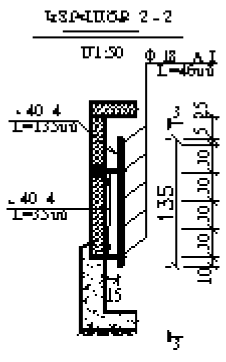

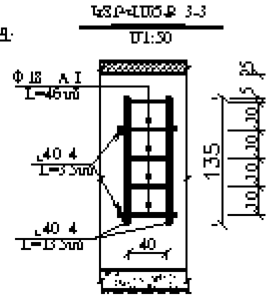

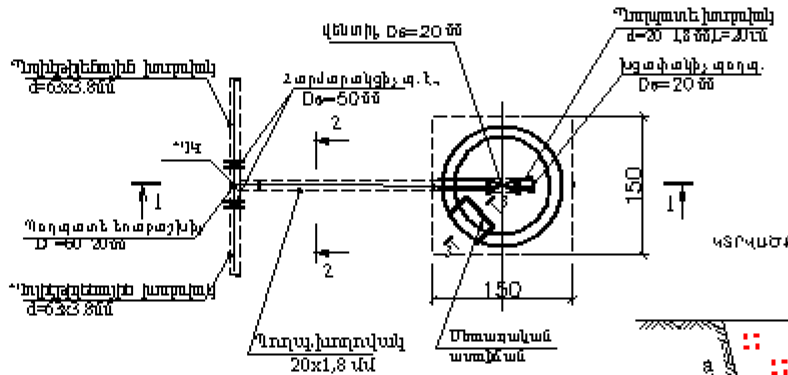

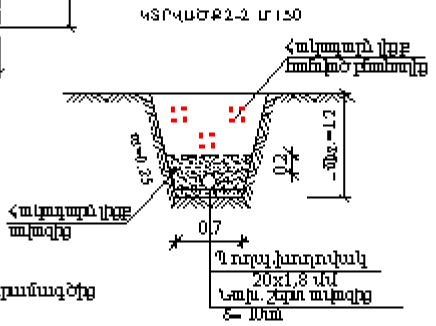

Ծանոթություն

1. Տեխ. ցուցանիշը կարդալ 5; 6, 7 կետերի հետ:
2. Գծագրի վրա բոլոր չափերը տրված են սմ-ով, բացի խողովակի տրամագծից

Աշխատանքների ծավալներ

ՀՀ	Աշխատանքների անվանումը	Չափի միավ.	Քանակը	Ծանոթություն
	Հողային աշխատանքներ			
1	[illegible] փորում [illegible] կարգի գրունտում	մ³	5.4	
2	Հետ լցում ձեռքով խտացված գրունտից	մ³	6	
3	[illegible] գրունտի տեղափոխում 1կմ [illegible]	մ³	3	
4	Ավազա-մանրախճային [illegible] շերտ 10սմ հաստությամբ	մ³	0.25	
	Բետոնե և ե/բ աշխատանքներ			
5	Բետոնի [illegible]	մ³	1.1	B15 F150 W4
6	[illegible] T-1000 [illegible] 70կգ/մ³	հատ/մ³	1/0.35	B15 F150 W4
7	Հավաքովի KP-1000 [illegible] 318.8 կգ/մ³	հատ/մ³	1/0.1	B15 F150 W4
	Խողովակաշարային աշխատանքներ			
8	[illegible] խողովակ Dy 20x1.8 [illegible]	մ	2.5	ԳՕՍՏ 10704-91
9	[illegible], d 60x20մմ	հատ	1	
10	Փական Dy20 Py=1.0 ՄՊա	հատ	1	
11	Dy20մմ [illegible]	հատ	2	
12	[illegible] Dy50 Py=1.0 ՄՊա	հատ/կգ	2	ԳՕՍՏ 12820-80
13	[illegible] Dy50 Py=1.0 ՄՊա	հատ/կգ	2	ԳՕՍՏ 12820-80
14	[illegible] d=20մմ [illegible] Py=1.0 ՄՊա	հատ	2	
16	[illegible] d=20մմ d=4.0մմ	հատ/կգ	1/0.05	
17	Մետաղական աստիճան	հատ/կգ	1/13	
18	[illegible]	կգ	4.6	
19	Թուջե [illegible] KP-1000-ի համար	հատ/կգ	1/65	
	Մեկուսացման աշխատանքներ			
20	Մետաղական կառուցվածքների և խողովակների ներկում	մ²	0.5	
21	[illegible] խողովակի D20x1.8մմ [illegible]	մ	2.2	

Աշխատանքի ծավալները տրված են 1 հատ [illegible] համար, նախատեսվում է Տրասսա N2- ի և Տրասսա N3 - ի և Տրասսա N4- ի վրա նախագծել ընդհանուր 3 հատ [illegible], որոնց տեղերը կճշտվեն շինարարության ընթացքում

Նախագծող [illegible] ՍՊԸ	Պատվիրատու՝ [illegible]
	ՀՀ-ԱՄ-ԱԿ-ԳԿԽԾ ՁԲ-83/24
Հ.Գ.Ի. Հ.Թորոսյան	[illegible]
Նախագծեց Բ.Թորոսյան	Չրբոն նոր N I: Համակցիչ, կարվածքներ.
Ստուգեց Գ.Թաշյան	Թերթ 15 / Թերթեր

Ջրթող հոր N2
Հատակագիծ, կտրվածքներ.

ԿՏՐՎԱԾՔ 1-1
Մ1:50

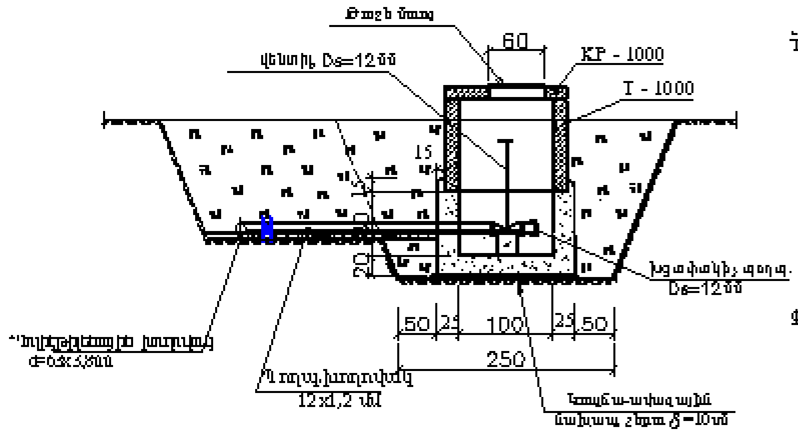

ԿՏՐՎԱԾՔ 2-2
Մ1:50

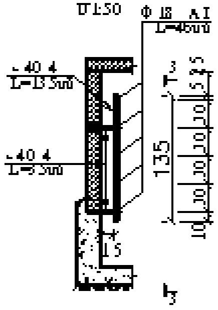

ԿՏՐՎԱԾՔ 3-3
Մ1:50

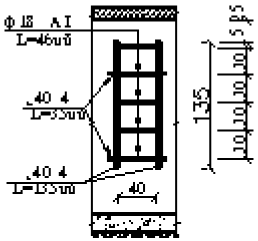

ՀԱՏԱԿԱԳԻԾ Մ1:50

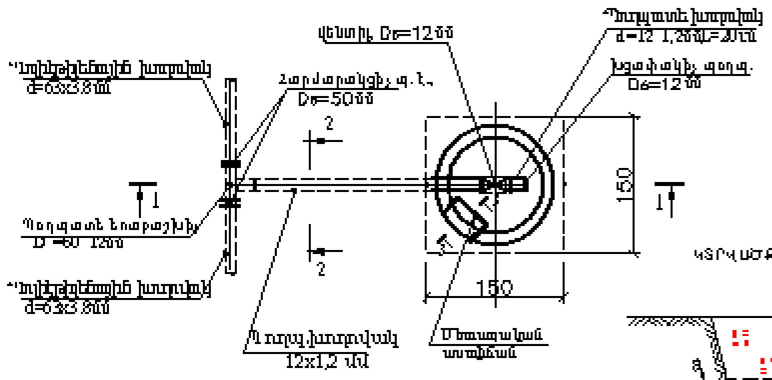

ԿՏՐՎԱԾՔ 2-2 Մ1:50

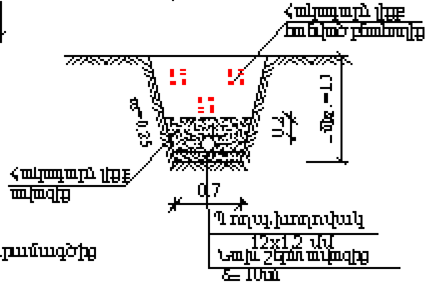

Ծանոթություն

1. Տիպը ընդունված է 5; 6 թերթերի հետ:
2, Չափերը նշված են սմ-ով, բացի խողովակի տրամագծից

Աշխատանքների ծավալներ

ՀՀ	Աշխատանքների անվանումը	Չափի միավոր	Քանակը	Ծանոթություն
	Հողային աշխատանքներ			
1	Խրամուղու փորում ...	մ³	5.4	
2	Հակառակ լցում խտացված բնահողով	մ³	6	
3	Ավելցուկ բնահողի տեղափոխում 1կմ հեռավորության վրա	մ³	3	
4	Կոպճե ավազային նախապատրաստական շերտ 10սմ հաստությամբ	մ³	0.25	
	Բետոնե և ե/բ աշխատանքներ			
5	Բետոնե պատրաստում	մ³	1.1	B15 F150 W4
6	Հատակային սալ T-1000 ... 70կգ/մ³	հատ/մ³	1/0.55	B15 F150 W4
7	Ծածկույթ KP-1000 ... 3.18.8.3 կգ/մ³	հատ/մ³	1/0.14	B15 F150 W4
	Խողովակաշարային աշխատանքներ			
8	Պողպատե խողովակ Dy 12x1.2 ...	մ	2.5	ԳՕՍՏ ...-91
9	Պողպատե ... d 60x1.2մմ	հատ	1	
10	Փական Dy12 Py=1.0 ՄՊա	հատ	1	
11	Dy12մմ պատրաստի դետալ միակցման պտուտակով	հատ	2	
12	Կցաշուրթ պողպատե Dy50 Py=1.0 ՄՊա	հատ	2	ԳՕՍՏ12820-80
13	Կցաշուրթ ... Dy50 Py=1.0 ՄՊա	հատ	2	ԳՕՍՏ12820-80
14	Հակադարձ ... de=50մմ ... Py=1.0 ՄՊա	հատ	2	
15	... d=12մմ d=4.0մմ	հատ/կգ	1/0.05	
16	...	հատ/կգ	1/13	
17	... միացման կցամասեր	կգ	46	
19	Ծածկի մաս KP-1000 ...	հատ/կգ	1/65	
	Մեկուսացման աշխատանքներ			
21	Մետաղական կառուցվածքների և խողովակի ներկում	մ²	0.5	
21	Պողպատե խողովակի ... D12x1.2	մ	2,0	

Աշխատանքի ծավալները տրված են 1 հատ հորի համար, նախատեսվում է Ջրատար N2- ի և Ջրատար N3- ի վրա նախագծել ընդհանուր 22 հատ ջրթող կառուցվածք, որոնց տեղերը կճշտվեն շինարարության ընթացքում

Կատարող՝ ... ՍՊԸ, ... ՍՊԸ			Պատվիրատու	ՀՀ-ԱՄ-ԱԿ-...	
			Պատվիրատու՝ Աշխարհի բանկ ...		
Ն.Գ.Հ.	Հ.Թորոսյան		Արարատ համայնքի ... 16 ... համակարգի ...		
Նախագծեց	Բարսեղյան				
Ստուգեց	Պ.Բաղդյան		Ջրթող հոր 2: Հատակագիծ, կտրվածքներ.	Թերթ	Թերթեր
				16	