ԱՊԱՐԱՆ ՀԱՄԱՅՆՔԻ 16 ԳՅՈՒՂԱԿԱՆ ԲՆԱԿԱՎԱՅՐԵՐԻ ԽՄԵԼՈՒ ՋՐԻ ՋՐԱԳԾԵՐԻ ՎԵՐԱԿԱՌՈՒՑՄԱՆ ՆԱԽԱԳԾԱՆԱԽԱՀԱՇՎԱՅԻՆ ՓԱՍՏԱԹՂԹԵՐԻ ԿԱԶՄՈՒՄ

ԿԱՅՔ

ՊԱՅՄԱՆԱԳԻՐ - ДОГОВОР

N **ՀՀ-ԱՄ-ԱՀ-ԳՀԽԾՁԲ**-83/24-1

ԳԾԱԳՐԵՐ

ՆԳԻ

Հ. Թոքմաջյան

«ՋՀՀԻ» կոնսորցիումի առաջատար

Տնօրեն

Ա.Բաբայան

2025

PRODUCED BY AN AUTODESK STUDENT VERSION

ԳԾԱԳՐԵՐԻ ՀԻՄՆԱԿԱՆ ԼՐԱԿԱԶՄԻ ԱՄՓՈՓԱԳԻՐ

Գծ. №	Անվանումները	Գույք №
1	Ընդհանուր տվյալներ	
1*	Իրավիճակի հատակագիծ Մ 1:2000	
2	Բաժանարարներ Բ-1,Բ-2, Բ-3 հորեր: Հատակագիծ Մ 1:1000	
3	Բաժանարար Բ-1-ի երկայնական կտրվածք ՊԿ0+00-ՊԿ5+00	
4	Բաժանարար Բ-2-ի երկայնական կտրվածք ՊԿ0+00-ՊԿ2+08.08	
5	Բաժանարար Բ-3-ի երկայնական կտրվածք ՊԿ0+00-ՊԿ1+94.39	
6	Հոր հավաքովի ե/բ կլոր ելեմենտներից,H=1.5մ,D=1.0մ Տարրերի մասնագրեր	
7	Հոր հավաքովի ե/բ կլոր ելեմենտներից,H=1.5մ,D=1.5մ Տարրերի մասնագրեր	
8	Բաժանարար Բ-1,Բ-2 հորեր	
9	Ջրթող հորեր	
10	Օդահան հորեր	
11	Դատարկման հորեր	
12	Փականային հոր Բ-3-ի ՊԿ0+91.64-ում	
13	Փականային հոր սնուցող խողովակի վրա	
14	Մինչև 120 խմ ծավալով ՕԿՋ-ի կառուցում Հատակագիծ Մ 1:200, կտրվածքներ	
15	Մինչև 120 խմ ծավալով ՕԿՋ-ի կառուցում: Մետաղական ցանկապատ: Հատակագծեր, կտրվածքներ, հանգույցներ	
16	Մինչև 120 խմ ծավալով ՕԿՋ-ի ամբանավորում	
17	Մինչև 120 խմ ծավալով ՕԿՋ-ի կառուցում: Պարզեցված օդի ֆիլտր	

N ը/կ	Նշանակում	Անվանումներ	Ծանոթութ.
1	ՀՀՇՆ 40-01.02	Ջրամատակարարում, Արտաքին ցանցեր և կառուցվածքներ	
2	ՀՀՇՆ 40-01.03-2022	Կոյուղի, Արտաքին ցանցեր և կառուցվածքներ	
3	ՀՀՇՆ 52.01-2021	Բետոնե և երկաթբետոնե կառուցվածքներ	
4	ՀՀՇՆ 13-02-2022	Անվտանգության տեխնիկան շինարարությունում	
5	ՀՀՇՆ 1-3.01.01-2008	Շինարարության արտադրության կազմակերպում	
6	ՀՀՇՆ 32-01-2022	Ավտոմոբիլային ճանապարհներ	
7	ՀՀՇՆ 30-02-2022	Տարածքի բարեկարգում	
8	ՀՀՇՆ 20.04-2020	Երկրաշարժադիմացկուն շինարարություն, նախագծման նորմեր	

Մրցութային փաստաթղթերը մշակված են համաձայն գործող նորմերի ու կարգերի ՆԳՃ

Հ.Թոքմաջյան

Կոնսորցիում՝ "ՋՀՀԻ" ՍՊԸ, "ՇՏՀ" հիմնադրամ, "Հիդրոէկ" ՍՊԸ			Պայմանագիր՝	ՀՀ-ԱՄ-ԱՀ-ԳՀԽԾՁԲ-83/24
			Պատվիրատու՝ Ապարանի համայնքապետարան	
Ն.Գ.Ի.	Հ.Թոքմաջյան		Ապարան համայնքի թվով 16 գյուղական բնակավայրերի խմելու ջրի ջրագծերի վերակառուցման ՆՆՓ կազմում Գյուղ Կայք	
Նախագծեց				
Ստուգեց	Վ.Սահակյան			
			Ընդհանուր տվյալներ	
				Թերթ / Թերթեր
				1 /

PRODUCED BY AN AUTODESK STUDENT VERSION

PRODUCED BY AN AUTODESK STUDENT VERSION

PRODUCED BY AN AUTODESK STUDENT VERSION

PRODUCED BY AN AUTODESK STUDENT VERSION

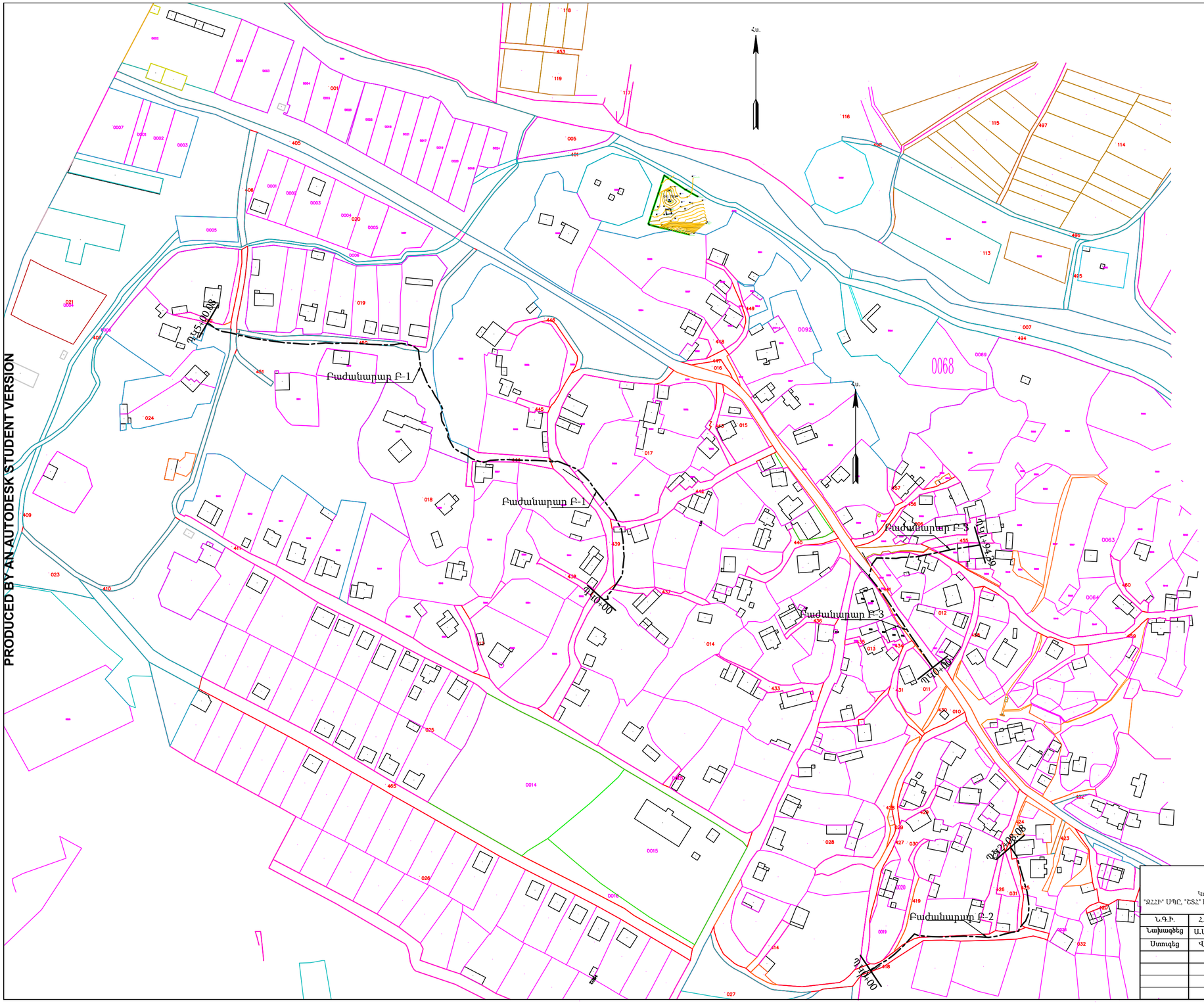

Կոնսորցիում՝ "ՋՀՀԻ" ՍՊԸ, "ԵՏՀ" հիմնադրամ, "Հիդրոէկ" ՍՊԸ			Պայմանագիր՝	ՀՀ-ԱՄ-ԱՀ-ԳՀԽԾՋԲ-83/24
			Պատվիրատու՝ Ապարանի համայնքապետարան	
Ն.Գ.Ի.	Հ.Թորմաջյան		Ապարան համայնքի թվով 16 գյուղական բնակավայրերի խմելու ջրի ջրագծերի վերակառուցման ՆՆՓ կազմում ԳյուղԿայք	
Նախագծեց	Ա.Առուստամյան			
Մտուգեց	Վ.Մահակյան			
			Իրավիճակի հատակագիծ Մ 1:2000	Թերթ: 1* / Թերթեր:

PRODUCED BY AN AUTODESK STUDENT VERSION
PRODUCED BY AN AUTODESK STUDENT VERSION
PRODUCED BY AN AUTODESK STUDENT VERSION

PRODUCED BY AN AUTODESK STUDENT VERSION

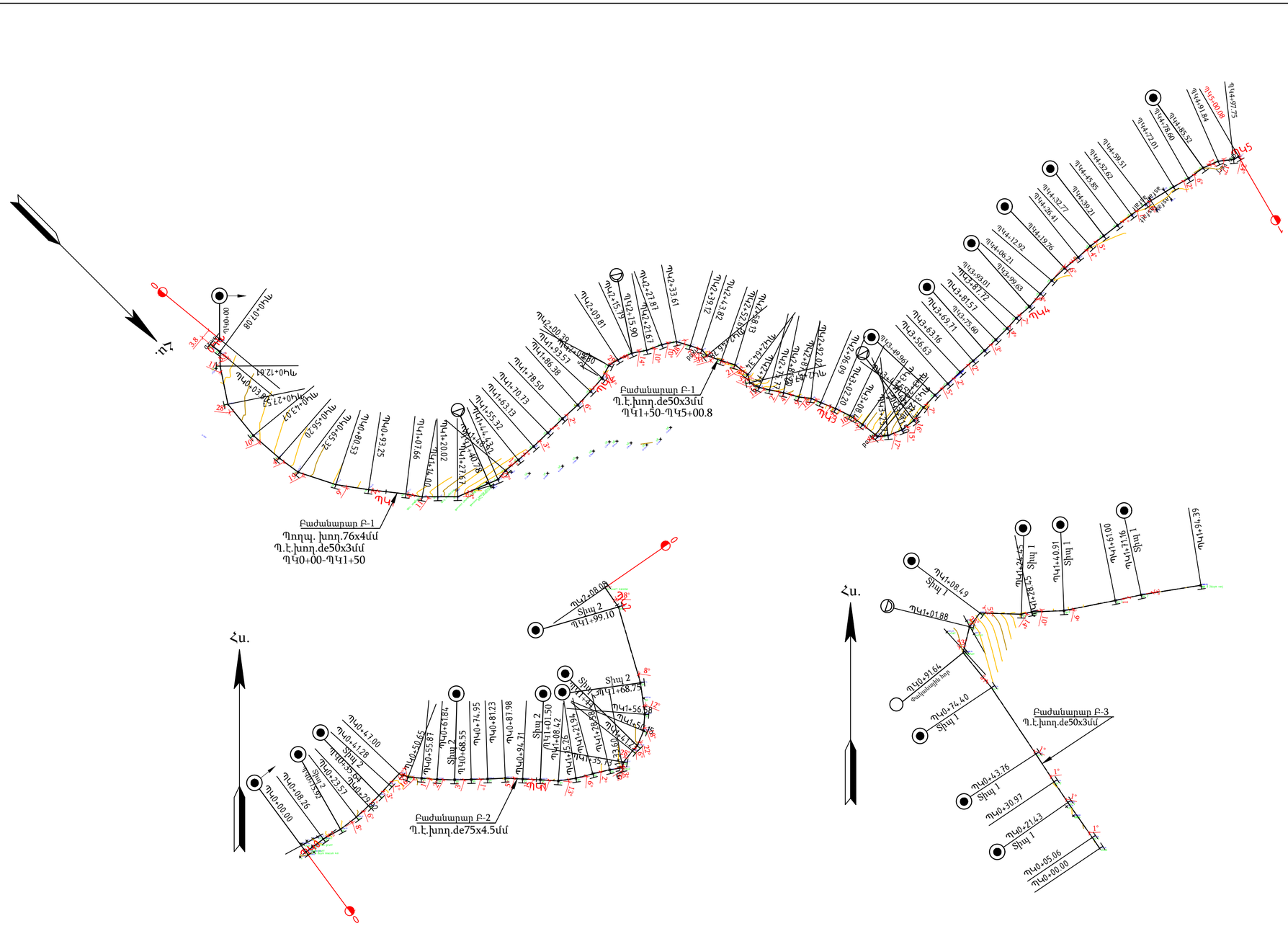

ՊԱՅՄԱՆԱԿԱՆ ՆՇԱՆՆԵՐ

-Բաժանարար հոր

-Ջրթող հոր

-Դատարկման հոր

-Օդահան հոր

Կոնսորցիում՝ "ՋՀՀԻ" ՍՊԸ, "ՇՏՀ" հիմնադրամ, "Հիդրոէկ" ՍՊԸ			Պայմանագիր՝	ՀՀ-ԱՄ-ԱՀ-ԳՀԽԾՁԲ-83/24
			Պատվիրատու՝ Ապարանի համայնքապետարան	
Ն.Գ.Ի.	Հ.Թոքմաջյան		Ապարան համայնքի թվով 16 գյուղական բնակավայրերի խմկու ջրի ջրագծերի վերակառուցման ՆՆՓ կազմում Գյուղ Կայք	
Նախագծեց	Ա.Հարությունյան			
Ստուգեց	Վ.Սահակյան		Բաժանարարներ Բ-1,Բ-2,Բ-3: Հատակագիծ Մ 1:1000	
				Թերթ / Թերթեր
				2

PRODUCED BY AN AUTODESK STUDENT VERSION
PRODUCED BY AN AUTODESK STUDENT VERSION
PRODUCED BY AN AUTODESK STUDENT VERSION

PRODUCED BY AN AUTODESK STUDENT VERSION

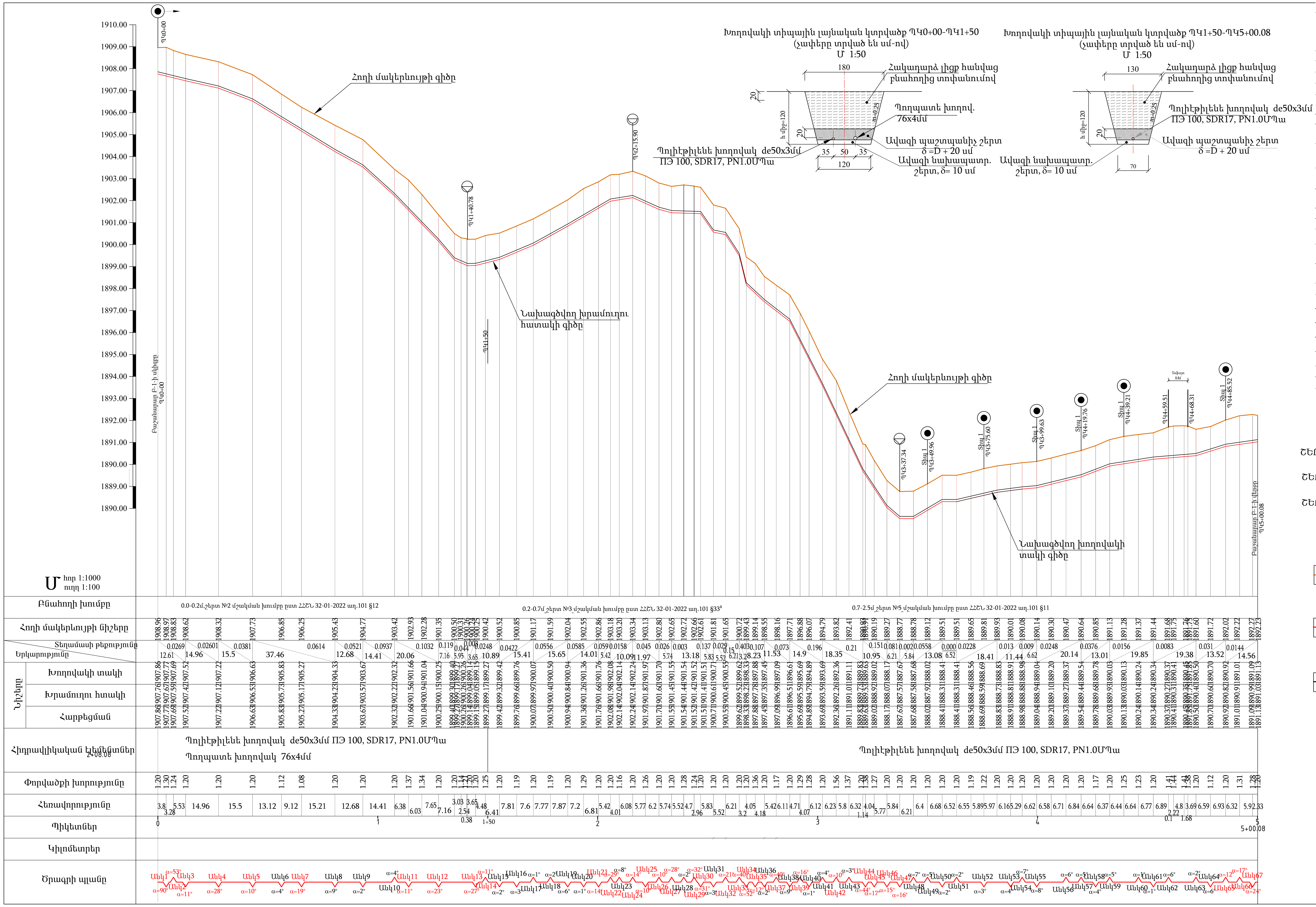

ԲԱԺԱՆԱՐԱՐ Բ-1-ի ԱՇԽԱՏԱՆՔՆԵՐԻ ԾԱՎԱԼՆԵՐԸ

NN	Աշխատանքի անվանումը	Չափի միավ.	Քանակը	Ծանոթություն
	I.Հողային աշխատանքներ			
1	Խրամուղու քանդում IV կարգի բնահողերում,շերտ №2-ում	մ³	140	§12
2	Խրամուղու քանդում III կարգի բնահողերում,շերտ №3-ում	մ³	306	§33⁴
3	Խրամուղու քանդում V կարգի բնահողերում,շերտ №5-ում	մ³	244	§11
4	Գոյություն ունեցող ասֆալտի քանդում ՊԿ84+59.51ՊԿ4+68.31 (L=8.8մ) b=1.3մ (Vp կարգի)	մ³	0.92	δ=8սմ
5	Առկա Dy=70մմ պողպ.խողովակի ապամոնտաժում ՊԿ0+00-ՊԿ1+50	մ	150	
6	Ավազի նախապատրաստական շերտի իրականացում տոփանումով, δ=10սմ	մ³	43.8	
7	Ավազի պաշտպանիչ շերտի իրականացում տոփանումով , δ=de+20սմ	մ³	120.2	
8	Հակադարձ լիցքի իրականացում հանված բնահողից	մ³	525.9	
9	Ավելցուկ բնահողի և ասֆալտի թափոնների տեղափոխում մինչև 2 կմ .	մ³	164.1	
10	Խճային նախապատրաստական շերտ, δ=12սմ	մ²	11.5	
11	Միջնահատիկ ասֆալտբետոնե շերտի ստեղծում, δ=6սմ	մ²	11.5	
	II.Խողովակներ			
12	Պոլիէթիլենե խողովակ de50x3մմ ПЭ 100, SDR17, PN1.0ՄՊա մոնտաժումով,փորձարկումով	մ	500	
13	Պոլիէթիլեն de=50x3մմ խողովակների ձևավոր մասեր (անկյունակներ)	հատ	32	
14	Պողպ.խողովակ 76x4մմ մոնտաժում	մ	150	
15	Խողովակների լվացում, վարակազերծում	մ	650	
16	76x4մմ պողպ.խողովակի նորմալ հիդրոմեկուսացում	մ	150	
	Կառուծվածքներ			
	Բաժանարար հոր	հատ	1	
	Ջրթող հոր Տիպ1	հատ	6	
	Օդահան հոր	հատ	1	
	Դատարկման հորեր	հատ	2	

ԲՆԱՀՈՂԻ ԵՐԿՐԱԲԱՆԱԿԱՆ ՆԿԱՐԱԳՐՈՒԹՅՈՒՆԸ

ՇԵՐՏ № 2 Խճաքարային ենթաշերտ, լավ տոփանված, հզորությունը 0.1մ, գրունտի մշակման խումբը ըստ ՀՀՇՆ 32-01-2022 աղ.101 §12

ՇԵՐՏ №3 Ավազակավեր, խճաքարերի խառնուրդներով մինչև 30%, հզորությունը 0.5-1.0մ, գրունտի մշակման խումբը ըստ ՀՀՇՆ 32-01-2022 աղ 101 §33⁴

ՇԵՐՏ №5 Բեկորա-խճաքարեր, բազալտային կազմի, ավազակավերի լցուկով մինչև 20%, հզորությունը 1.0մ-ից ավելի, գրունտի մշակման խումբը ըստ ՀՀՇՆ 32-01-2022 աղ 101 §11

ՊԱՅՄԱՆԱԿԱՆ ՆՇԱՆՆԵՐ

Հողի մակերևույթի գիծ

Նախագծվող խրամուղու հատակի գիծ

Նախագծվող խողովակի տակի գիծ

-Բաժանարար հոր

-Ջրթող հոր

-Դատարկման հոր

-Օդահան հոր

Ծանոթություն

1. Ջրթողների տեղերը կճշտվեն շինարարության ընթացքում:
2. Չափերը գծագրում տրված են մ-ով,բացի նշվածներից:

Կոնսորցիում՝ "ՋՀՀԻ" ՍՊԸ, "ՇՏՀ" հիմնադրամ, "Հիդրոէկ" ՍՊԸ			Պայմանագիր՝	ՀՀ-ԱՄ-ԱՀ-ԳՀԽԾՁԲ-83/24
			Պատվիրատու՝ Ապարանի համայնքապետարան	
Ն.Գ.Ի.	Հ.Թոքմաջյան		Ապարան համայնքի թվով 16 գյուղական բնակավայրերի խմելու ջրի ջրագծերի վերակառուցման ՆՆՓ կազմում Գյուղ Կայք	
Նախագծեց	Ա.Հարությունյան	[signature]		
Ստուգեց	Վ.Սահակյան	[signature]		
			Բաժանարար Բ-1-ի երկայնական կտրվածք ՊԿ0+00-ՊԿ5+00.00	Թերթ: 3 / Թերթեր:

PRODUCED BY AN AUTODESK STUDENT VERSION

PRODUCED BY AN AUTODESK STUDENT VERSION

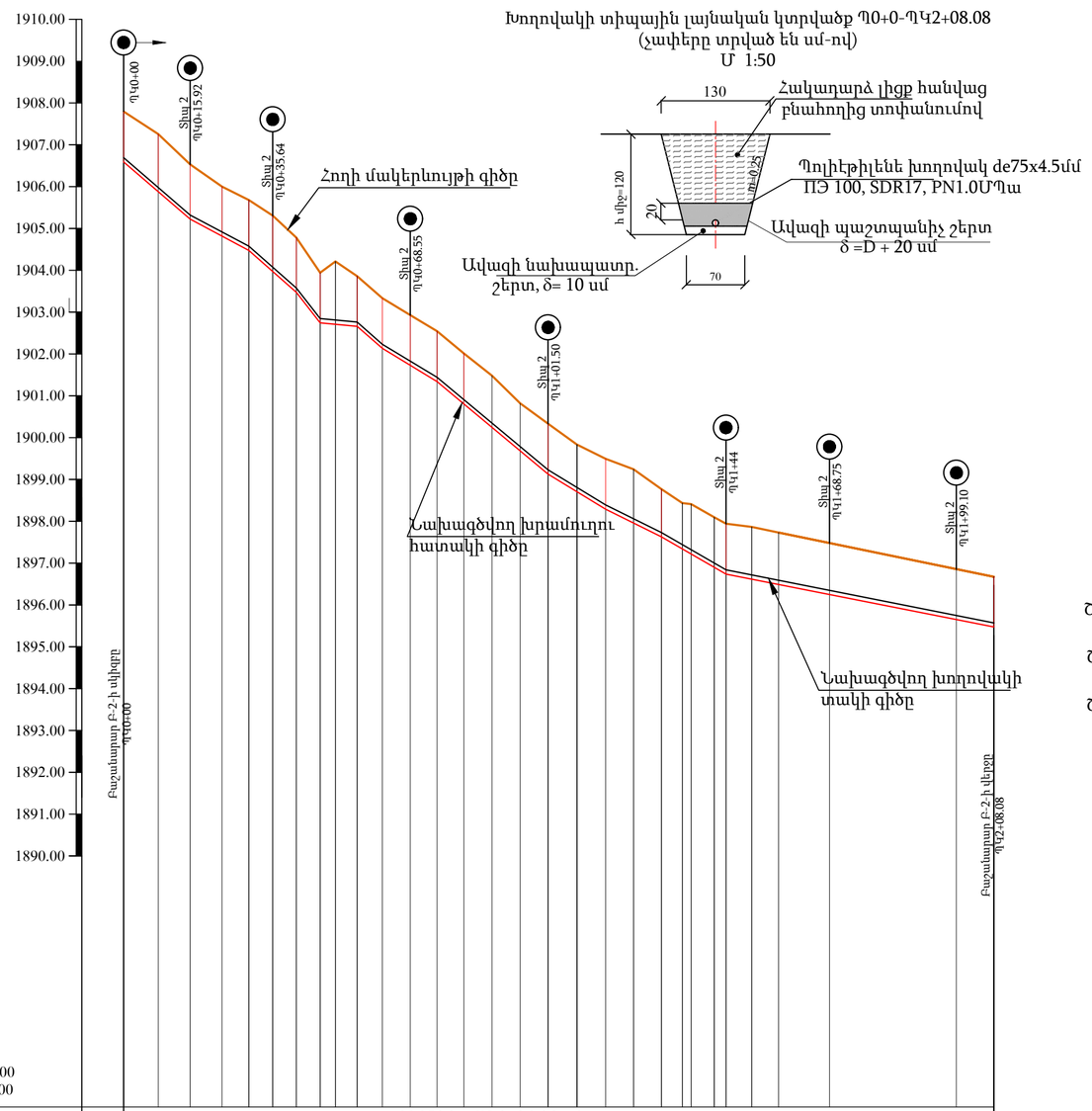

ԲԱԺԱՆԱՐԱՐ Բ-2-ի ԱՇԽԱՏԱՆՔՆԵՐԻ ԾԱՎԱԼՆԵՐԸ

NN	Աշխատանքի անվանումը	Չափի միավ.	Քանակը	Ծանոթություն
	I.Հողային աշխատանքներ			
1	Խրամուղու քանդում IV կարգի բնահողերում,շերտ №2-ում	մ³	52	§12
2	Խրամուղու քանդում III կարգի բնահողերում,շերտ №3-ում	մ³	112	§33⁴
3	Խրամուղու քանդում V կարգի բնահողերում,շերտ №5-ում	մ³	86	§11
4	Ավազի նախապատրաստական շերտի իրականացում տոփանումով, δ=10սմ	մ³	15.1	
5	Ավազի պաշտպանիչ շերտի իրականացում տոփանումով , δ=de+20սմ	մ³	45.9	
6	Հակադարձ լիցքի իրականացում հանված բնահողից	մ³	187.8	
7	Ավելցուկ բնահողի տեղափոխում մինչև 2 կմ .	մ³	62.2	
	II.Խողովակներ			
8	Պոլիէթիլենե խողովակ de75x4.5մմ ՊԷ 100, SDR17, PN1.0ՄՊա մոնտաժումով,փորձարկումով	մ	208.1	
9	Պոլիէթիլեն de=75x4.5մմ խողովակների ձևավոր մասեր (անկյունակներ)	հատ	9	
10	Խողովակների լցացում, վարակազերծում	մ	208.1	
	Կառուցվածքներ			
	Բաժանարար հոր	հատ	1	
	Ջրթող հոր Տիպ2	հատ	7	

ԲՆԱՀՈՂԻ ԵՐԿՐԱԲԱՆԱԿԱՆ ՆԿԱՐԱԳՐՈՒԹՅՈՒՆԸ

ՇԵՐՏ № 2 Խճաքարային ենթաշերտ, լավ տոփանված, հզորությունը 0.1մ, գրունտի մշակման խումբը ըստ ՀՀՇՆ 32-01-2022 աղ.101 §12

ՇԵՐՏ №3 Ավազավավեր, խճաքարերի խառնուրդներով մինչև 30%, հզորությունը 0.5-1.0մ, գրունտի մշակման խումբը ըստ ՀՀՇՆ 32-01-2022 աղ 101 §33⁴

ՇԵՐՏ №5 Բեկորա-խճաքարեր, բազալտային կազմի, ավազակավերի լցուկով մինչև 20%, հզորությունը 1.0մ-ից ավելի, գրունտի մշակման խումբը ըստ ՀՀՇՆ 32-01-2022 աղ 101 §11

ՊԱՅՄԱՆԱԿԱՆ ՆՇԱՆՆԵՐ

- Հողի մակերևույթի գիծը
- Նախագծվող խրամուղու հատակի գիծը
- Նախագծվող խողովակի տակի գիծը
- -Բաժանարար հոր
- -Ջրթող հոր
- -Դատարկման հոր
- -Օդահան հոր

Ծանոթություն

1. Ջրթողների տեղերը կճշտվեն շինարարության ընթացքում:
2. Չափերը գծագրում տրված են մ-ով,բացի նշվածներից:

Կոնսորցիում՝ "ՋՀՀԻ" ՍՊԸ, "ՇՏՀ" հիմնադրամ, "Հիդրոէկ" ՍՊԸ			Պայմանագիր՝	ՀՀ-ԱՄ-ԱՀ-ԳՀԽԾՋԲ-83/24
			Պատվիրատու՝ Ապարանի համայնքապետարան	
Ն.Գ.Ի.	Հ.Թոքմաջյան		Ապարան համայնքի թվով 16 գյուղական բնակավայրերի խմելու ջրի ջրագծերի վերակառուցման ՆՆՓ կազմում Գյուղ Կայք	
Նախագծեց	Ա.Հարությունյան			
Ստուգեց	Վ.Սահակյան			
			Բաժանարար Բ-2-ի երկայնական կտրվածք Պ0+00-Պ2+08.08	Թերթ 4 / Թերթեր

PRODUCED BY AN AUTODESK STUDENT VERSION
PRODUCED BY AN AUTODESK STUDENT VERSION
PRODUCED BY AN AUTODESK STUDENT VERSION

PRODUCED BY AN AUTODESK STUDENT VERSION

Խողովակի տիպային լայնական կտրվածք ՊԿ0+00-ՊԿ1+00
(չափերը տրված են սմ-ով)
Մ 1:50

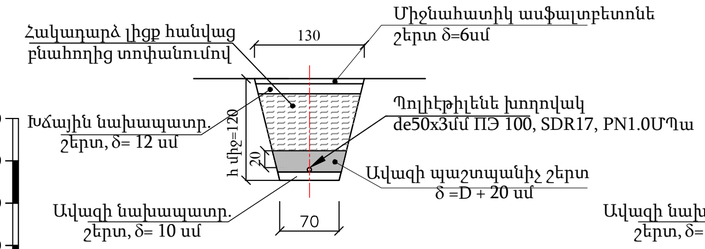

Խողովակի տիպային լայնական կտրվածք ՊԿ1+00-ՊԿ1+94.39
(չափերը տրված են սմ-ով)
Մ 1:50

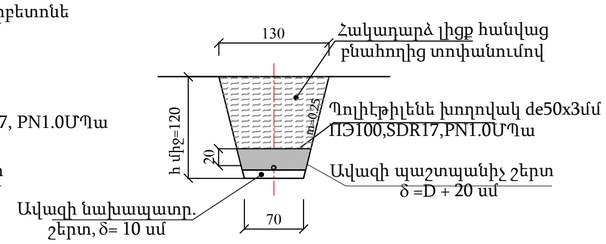

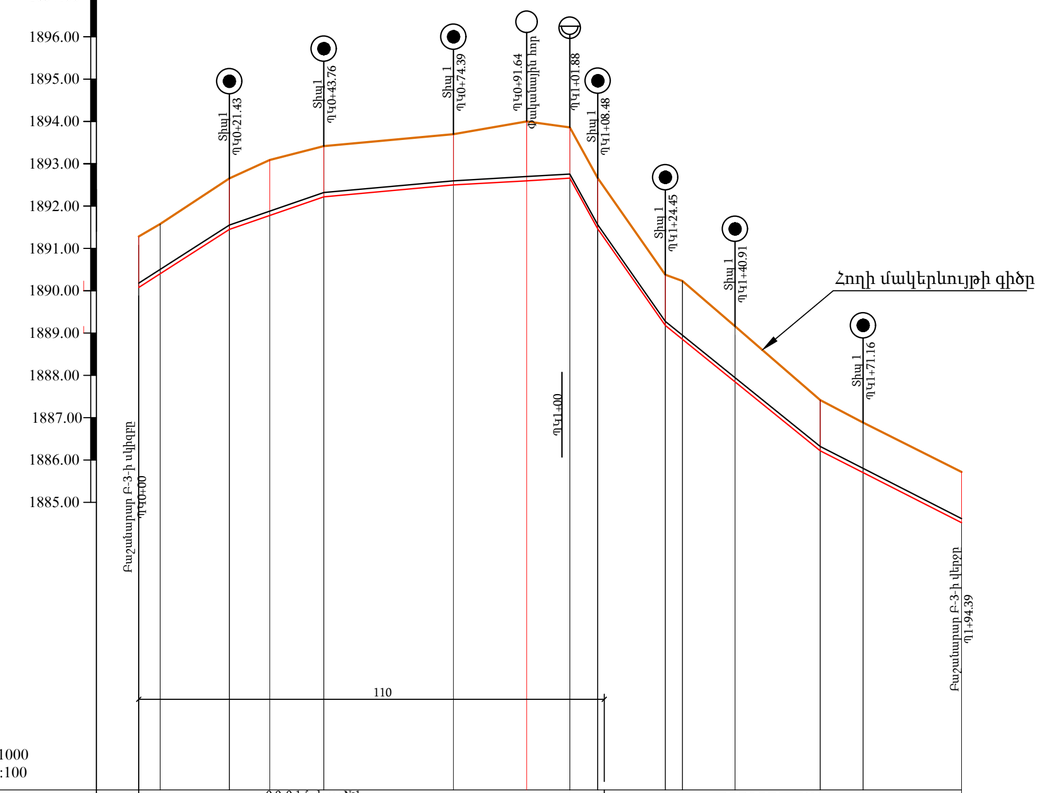

Մ հոր 1:1000
ուղղ 1:100

| | | |

PRODUCED BY AN AUTODESK STUDENT VERSION

ԲԱԺԱՆԱՐԱՐ, ՕԴԱՀԱՆ ԵՎ ԴԱՏԱՐԿՄԱՆ ՀՈՐԵՐԻ ՏԻՊԱՅԻՆ ԿՏՐՎԱԾՔՆԵՐ

ՀԱՏԱԿԱԳԻԾ
Մ 1:20

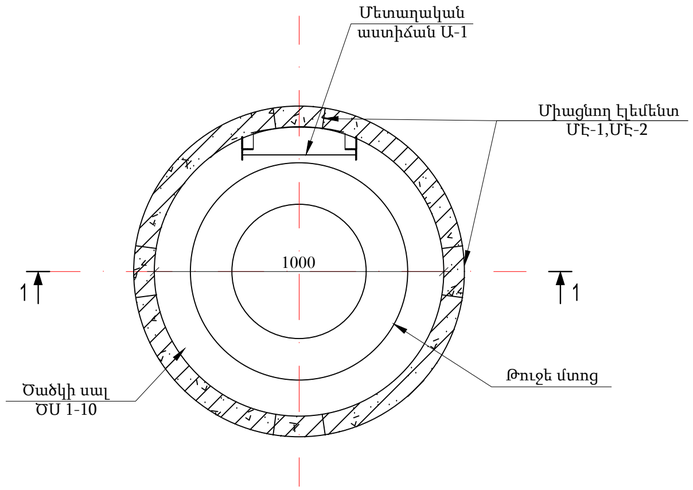

ՀԱՆԳՈՒՅՑ 1-1

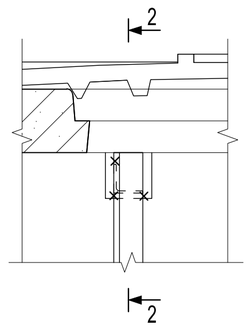

ՀԱՆԳՈՒՅՑ 2-2

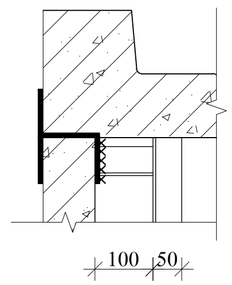

ՄԷ-1

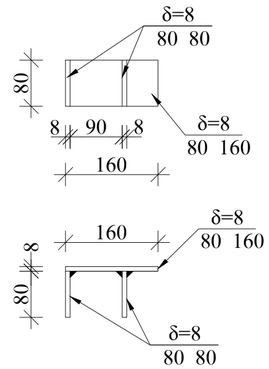

ՄԷ-2

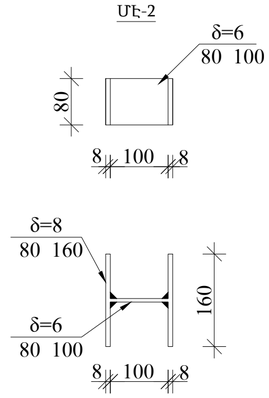

Ե/Բ հավաքովի տարերի մասնագիր 1 հորի համար
ընդամենը 7 հոր D=1.0, H=1.5 մ

Հ/Հ N	Ա Ն Վ Ա Ն Ո Ւ Մ	Չափ. միավոր հատ	1 էլեմենտի բետոնե ծավալը մ3	1 էլեմենտի ամրանի քաշը կգ
1	Ծածկի սալ ԾՍ1-10	1	0.1	101.3
2	Պատի օղակՊՕ-10-6	1	0.16	5.4
3	Պատի օղակՊՕ-10-9ա	1	0.23	14.7
4	Հատակի սալ ՀՍ-10	1	0.18	14.4
	Ընդամենը		0.67	135.8

Շին. նյութերի ծախսը մեկ հորի համար

№	Անվանում	Չափ. միավ.	Քանակը
1	Ցեմենտ-ավազե շաղախ	մ^3	0.1
2	Խճի նախապատրաստական շերտ, δ=10սմ	մ^3	0.35

Մետաղական էլեմենտների մասնագիր

Հ/Հ	Ա Ն Վ Ա Ն Ո Ւ Մ	Չափ. միավոր հատ	Միավոր մասսա կգ	Ծանոթութ. G կգ.
1	Մետաղական աստիճան Ա-1	1	12.5	12.5
2	Թուջե մտոց	1	100	100
	Միացնող էլեմենտ ՄԷ-1 (4 հատ)			
3	80x8 L=160	1	0.8	0.8
4	80x8 L=80	2	0.4	0.8
	Ընդամենը 4 հատի համար			6.4
	Միացնող էլեմենտ ՄԷ-2 (4 հատ)			
5	80x8 L=160	2	0.8	1.6
6	80x6 L=100	1	0.4	0.4
	Ընդամենը 4 հատի համար			8.0
	Ընդամենը			26.9

ԿՏՐՎԱԾՔ 1-1
Մ 1:20

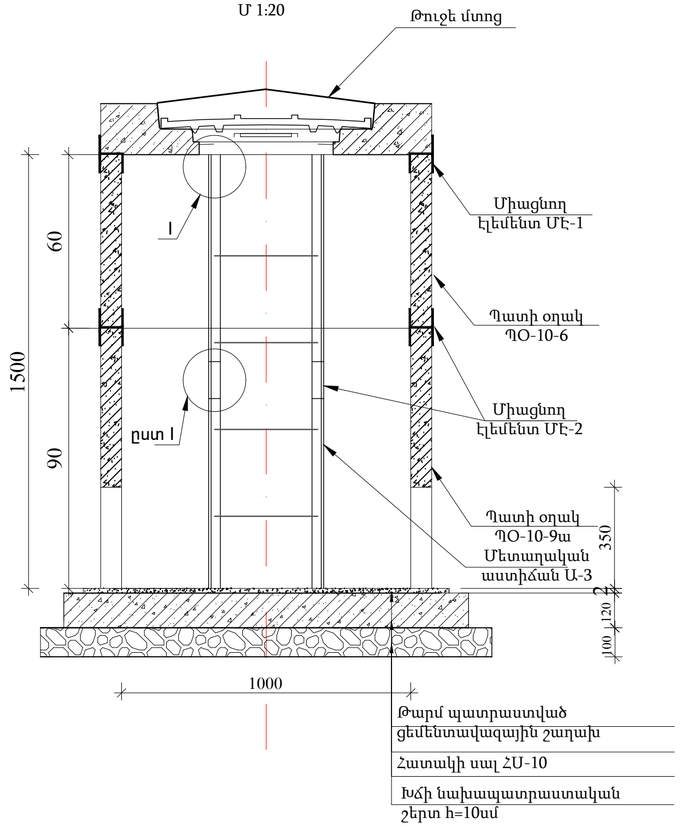

ՄԵՏԱՂԱԿԱՆ ԱՍՏԻՃԱՆ Ա-1

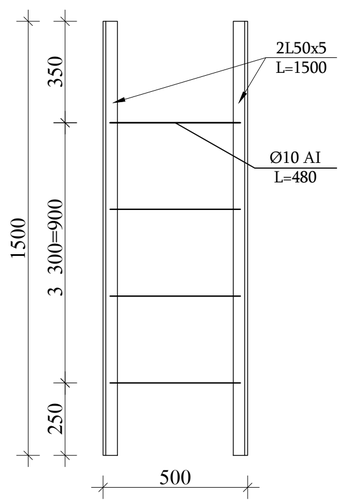

Կոնսորցիում՝ "ՋՀՀԻ" ՍՊԸ, "ՇՏՀ" հիմնադրամ, "Հիդրոէկ" ՍՊԸ			Պայմանագիր՝	ՀՀ-ԱՄ-ԱՀ-ԳՀԽԾՁԲ-83/24
			Պատվիրատու՝ Ապարանի համայնքապետարան	
Ն.Գ.Ի.	Հ.Թոքմաջյան		Ապարան համայնքի թվով 16 գյուղական բնակավայրերի խմելու ջրի ջրագծերի վերակառուցման ՆՆՓ կազմում Գյուղ Կայք	
Նախագծեց	Ա.Առուստամյան			
Ստուգեց	Վ.Սահակլան			
			Հոր հավաքովի ե/բ կլոր էլեմենտներից, H=1.5մ,D=1.0մ Տարրերի մասնագրեր	Թերթ / Թերթեր
				6 /

PRODUCED BY AN AUTODESK STUDENT VERSION
PRODUCED BY AN AUTODESK STUDENT VERSION
PRODUCED BY AN AUTODESK STUDENT VERSION

PRODUCED BY AN AUTODESK STUDENT VERSION

ՋՐԹՈՂ ՀՈՐԵՐԻ ՏԻՊԱՅԻՆ ԿՏՐՎԱԾՔՆԵՐ

ՀԱՏԱԿԱԳԻԾ
Մ 1:20

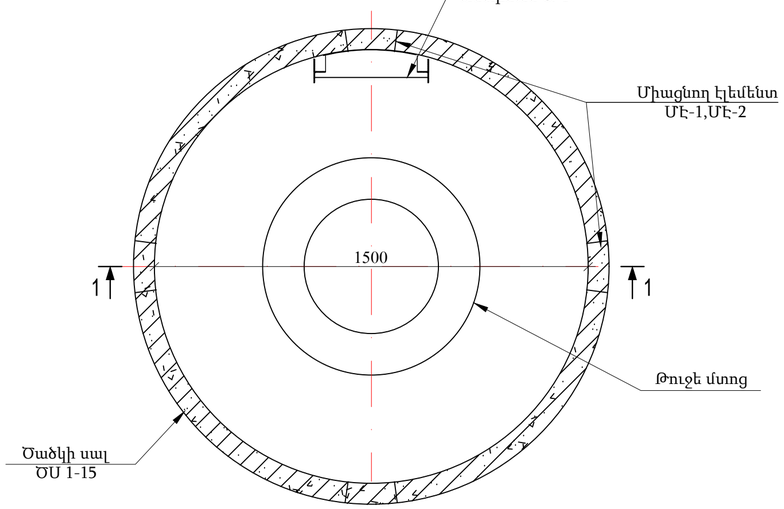

ՀԱՆԳՈՒՅՑ 1-1

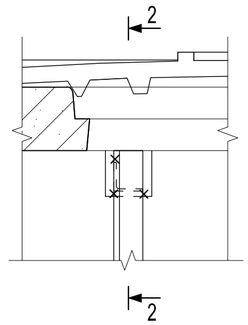

ՀԱՆԳՈՒՅՑ 2-2

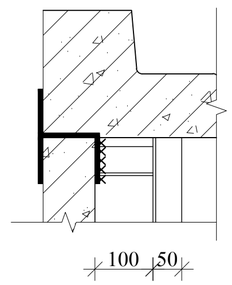

ՄԵՏԱՂԱԿԱՆ ԱՍՏԻՃԱՆ Ա-1

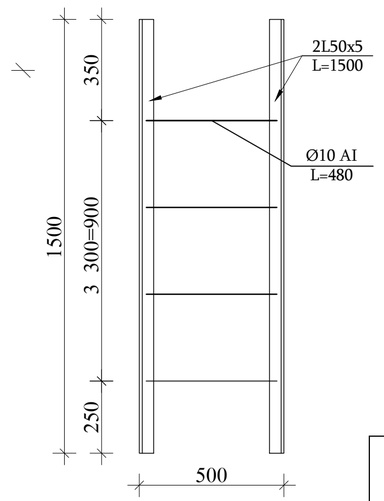

ՄԷ-1

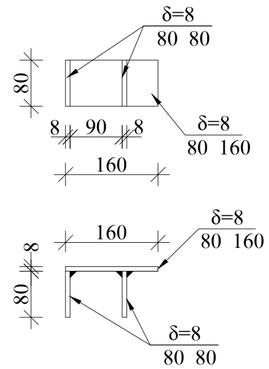

ՄԷ-2

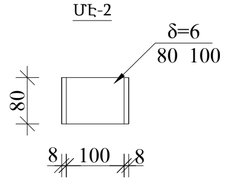

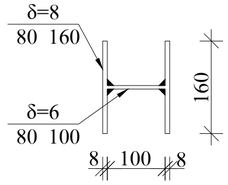

ԿՏՐՎԱԾՔ 1-1
Մ 1:20

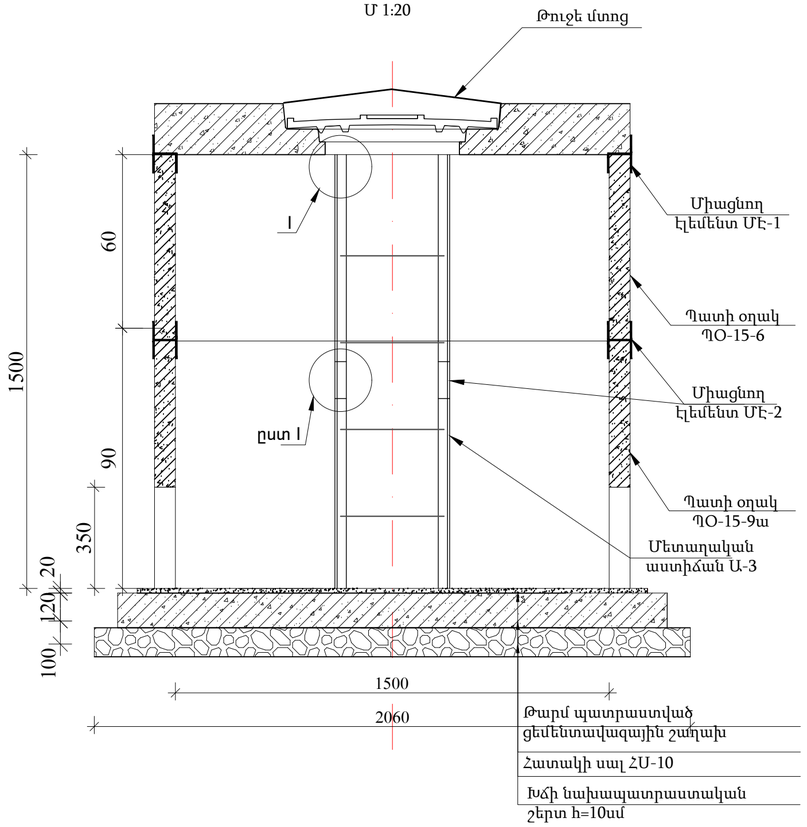

Է/Բ հավաքովի տարերի մասնագիր 1 հորի համար
ընդամենը 21 հոր D=1.5, H=1.5 մ

Հ/Հ	Ա Ն Վ Ա Ն Ո Ւ Մ	Չափ. միավոր հատ	1 էլեմենտի բետոնե ծավալը մ³	1 էլեմենտի ամրանի քաշը կգ
1	Ծածկի սալ ԾՍ1-15	1	0.49	68.0
2	Պատի օղակՊՕ-15-6	1	0.265	7.2
3	Պատի օղակՊՕ-15-9ա	1	0.31	27.0
4	Հատակի սալ ՀՍ-15	1	0.38	32.7
	Ընդամենը		1.445	134.9

Շին. նյութերի ծախսը մեկ հորի համար

№	Անվանում	Չափ. միավ.	Քանակը
1	Ցեմենտ-ավազե շաղախ	մ³	0.1
2	Խճի նախապատրաստական շերտ, δ=10սմ	մ³	0.35

Մետաղական էլեմենտների մասնագիր

Հ/Հ	Ա Ն Վ Ա Ն Ո Ւ Մ	Չափ. միավոր հատ	Միավոր մասսա կգ.	Ծանոթութ. G կգ.
1	Մետաղական աստիճան Ա-1	1	12.5	12.5
2	Թուջե մտոց	1	100	100
	Միացնող էլեմենտ ՄԷ-1 (4 հատ)			
3	80x8 L=160	1	0.8	0.8
4	80x8 L=80	2	0.4	0.8
	Ընդամենը4 հատի համար			6.4
	Միացնող էլեմենտ ՄԷ-2 (4 հատ)			
5	80x8 L=160	2	0.8	1.6
6	80x6 L=100	1	0.4	0.4
	Ընդամենը4 հատի համար			8.0
	Ընդամենը			26.9

Կոնսորցիում՝ "ՋՀՀԻ" ՍՊԸ, "ՇՏՀ" հիմնադրամ, "Հիդրոէկ" ՍՊԸ			Պայմանագիր՝	ՀՀ-ԱՄ-ԱՀ-ԳՀԽԾՁԲ-83/24
			Պատվիրատու՝ Ապարանի համայնքապետարան	
Ն.Գ.Ի.	Հ.Թոքմաջյան		Ապարան համայնքի թվով 16 գյուղական բնակավայրերի խմելու ջրի ջրագծերի վերակառուցման ՆՆՓ կազմում Գյուղ Կայք	
Նախագծեց	Ա.Առուստամյան			
Ստուգեց	Վ.Սահակյան			
			Հոր հավաքովի է/բ կլոր էլեմենտներից, H=1.5մ,D=1.5մ Տարրերի մասնագրեր	
			Թերթ	Թերթեր
			7	

PRODUCED BY AN AUTODESK STUDENT VERSION
PRODUCED BY AN AUTODESK STUDENT VERSION
PRODUCED BY AN AUTODESK STUDENT VERSION

PRODUCED BY AN AUTODESK STUDENT VERSION

Բաժանարար հոր Բ-1 ՊԿ0+00-ում)
Մ 1:50

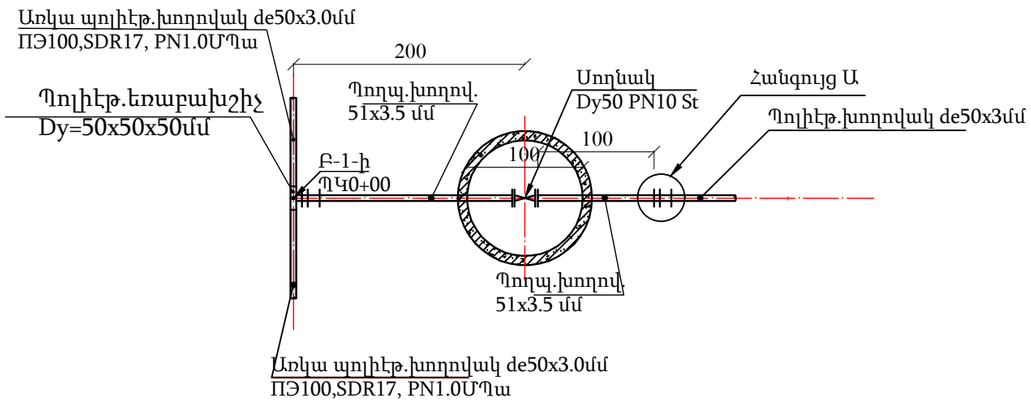

Բաժանարար հոր Բ-2 ՊԿ0+00-ում)
Մ 1:50

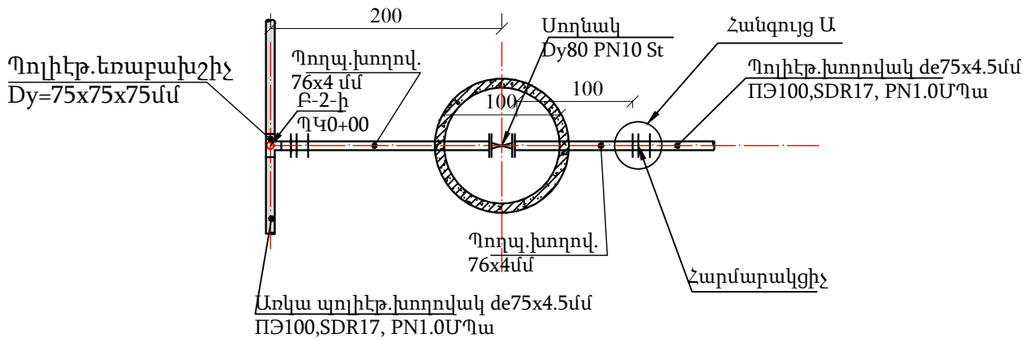

Հագույց Ա

Պոլիէթիլենե խողովակի և մետաղական
կցաշուրթի միացման հանգույց

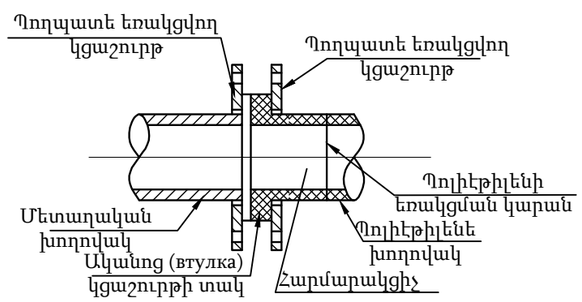

Բաժանարար հոր Բ-1 ՊԿ0+00-ում
Աշխատանքների ծավալները 1 հատի համար (Ընդամենը 1 հատ)

հշ/հ	Աշխատանքների անվանումը	Չափ. միավ.	Քանակ	Ծանոթ.
	1. Մետաղական կառուցվածքներ			
1	Առկա Dy50 պոլիէթ.խողովակի կտրում	տեղ	2	
2	Պողպատե խողովակ DN=51x3.5մմ	մ	3.0	
3	Սողնակ Dy50 PN10 St	հատ	1	
4	Պոլիէթ.եռաբախշիչDy=50x50x50մմ	հատ	1	
5	Հարթ կցաշուրթ Dy50 PN10 St	հատ	4	
6	Հարմարակցիչ PE	հատ	2	
7	Բետոնե հենարան 0,3x0,3x0,1մ	մ³	0,009	
8	Մետաղական մակերևույթների երկշերտ ներկում	մ²	1.0	

Բաժանարար հոր Բ-2 ՊԿ0+00-ում
Աշխատանքների ծավալները 1 հորի համար (Ընդամենը 1 հատ)

Հ/Հ	Աշխատանքների անվանումը	Չափ. միավ.	Քանակ	Ծանոթ.
	1. Մետաղական կառուցվածքներ			
1	Առկա Dy75պոլիէթ.խողովակի կտրում	տեղ	2	
2	Պողպատե խողովակ DN=76x4մմ	մ	3.0	
3	Սողնակ Dy80 PN10 St	հատ	1	
4	Պոլիէթ.եռաբախշիչDy=75x75x75մմ	հատ	1	
5	Հարթ կցաշուրթ D80 PN10 St	հատ	4	
6	Հարմարակցիչ PE	հատ	2	
7	Բետոնե հենարան 0,3x0,3x0,1մ	մ³	0,009	
	Մետաղական մակերևույթների երկշերտ ներկում	մ²	1.0	

Կոնսորցիում՝ "ՋՀՀԻ" ՍՊԸ, "ՇՏՀ" հիմնադրամ, "Հիդրոէկ" ՍՊԸ			Պայմանագիր՝	ՀՀ-ԱՄ-ԱՀ-ԳՀԽԾՁԲ-83/24
			Պատվիրատու՝ Ապարանի համայնքապետարան	
Ն.Գ.Ի.	Հ.Թոքմաջյան		Ապարան համայնքի թվով 16 գյուղական բնակավայրերի խմելու ջրի ջրագծերի վերակառուցման ՆՆՓ կազմում Գյուղ Կայք	
Նախագծեց	Ա.Առուստամյան			
Ստուգեց	Վ.Սահակյան			
			Բաժանարար Բ-1, Բ-2, հորեր	
			Թերթ	Թերթեր
			8	

PRODUCED BY AN AUTODESK STUDENT VERSION
PRODUCED BY AN AUTODESK STUDENT VERSION
PRODUCED BY AN AUTODESK STUDENT VERSION

PRODUCED BY AN AUTODESK STUDENT VERSION

Տիպ 1 ջրթող հորի հատակագիծ
Մ 1:20

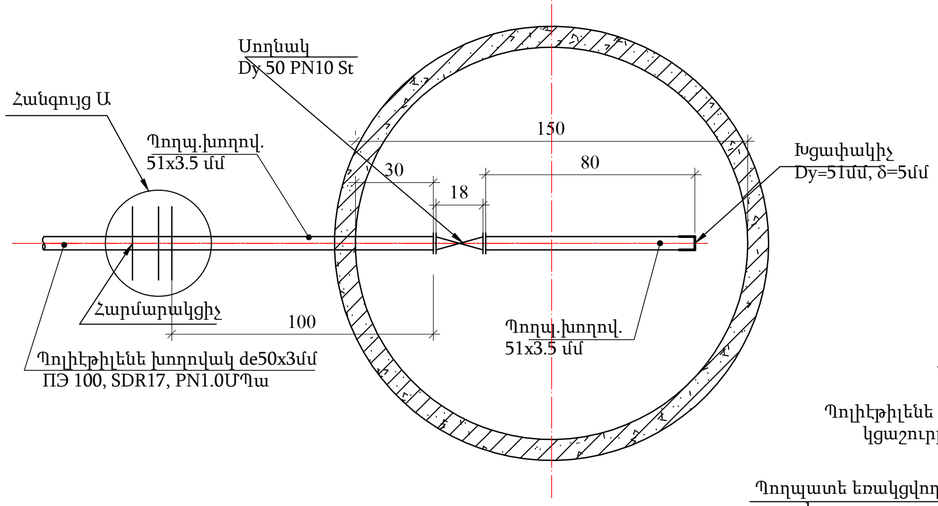

Հանգույց Ա

Պոլիէթիլենե խողովակի և մետաղական կցաշուրթի միացման հանգույց

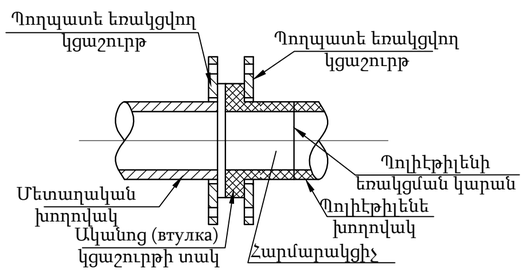

Տիպ 2 ջրթող հորի հատակագիծ
Մ 1:20

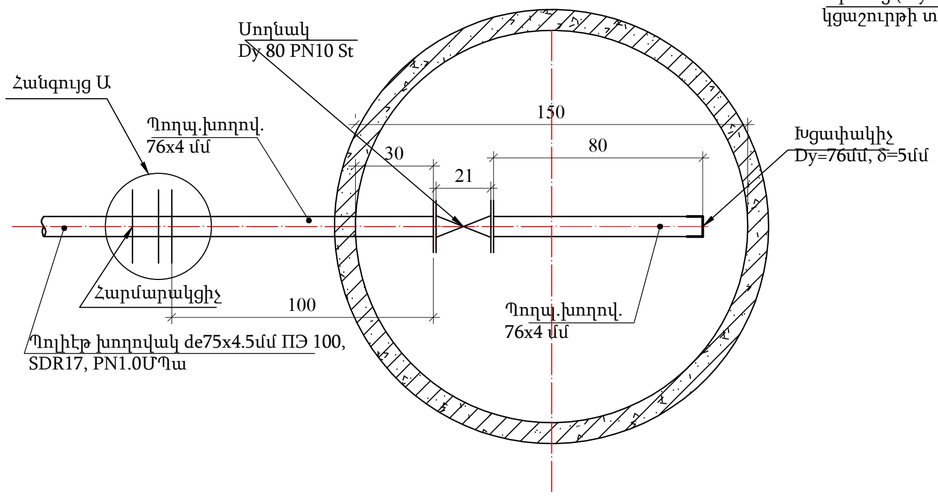

Տիպ 1 ջրթող հոր ՋՀ
Աշխատանքների ծավալները 1 հատի համար (Ընդամենը 13 հատ)

Հ/Հ	Աշխատանքների անվանումը	Չափ. միավ.	Քանակ	Ծանոթ.
	1. Մետաղական կառուցվածքներ			
1	Պողպատե խողովակ DN=51x3.5մմ	մ	1.8	
2	Սողնակ Dy=50մմ	հատ	1	
3	Հարթ կցաշուրթ Dy50 St	հատ	2	ՊՍՏ 10820-80
4	Հարմարակցիչ PE	հատ	1	
5	Խցափակիչ Dy=51մմ, δ=5մմ	հատ	1	
6	Բետոնե հենարան 0.3x0.3x0.1մ	մ³	0.009	
7	Մետաղական մակերևույթների երկշերտ ներկում	մ²	2.0	

Տիպ2 ջրթող հոր ՋՀ
Աշխատանքների ծավալները 1 հատի համար (Ընդամենը7 հատ)

Հ/Հ	Աշխատանքների անվանումը	Չափ. միավ.	Քանակ	Ծանոթ.
	1. Մետաղական կառուցվածքներ			
1	Պողպատե խողովակ DN=76x4մմ	մ	1.8	
2	Սողնակ Dy=80մմ	հատ	1	
3	Հարթ կցաշուրթ Dy80 St	հատ	2	ՊՍՏ 10820-80
4	Հարմարակցիչ PE	հատ	1	
5	Խցափակիչ Dy=76մմ, δ=5մմ	հատ	1	
6	Բետոնե հենարան 0,3x0,3x0,1մ	մ³	0,009	
7	Մետաղական մակերևույթների երկշերտ ներկում	մ²	2.0	

Կոնսորցիում՝ "ՋՀՀԻ" ՍՊԸ, "ՇՏՀ" հիմնադրամ, "Հիդրոէկ" ՍՊԸ			Պայմանագիր՝	ՀՀ-ԱՄ-ԱՀ-ԳՀԽՇՁԲ-83/24
			Պատվիրատու՝ Ապարանի համայնքապետարան	
Ն.Գ.Ի.	Հ.Թոքմաջյան		Ապարան համայնքի թվով 16 գյուղական բնակավայրերի խմելու ջրի ջրագծերի վերակառուցման ՆՆՓ կազմում ԳյուղԿայք	
Նախագծեց	Ա.Առուստամյան			
Ստուգեց	Վ.Սահակյան		Ջրթող հորեր	Թերթ 9 / Թերթեր

PRODUCED BY AN AUTODESK STUDENT VERSION
PRODUCED BY AN AUTODESK STUDENT VERSION
PRODUCED BY AN AUTODESK STUDENT VERSION

PRODUCED BY AN AUTODESK STUDENT VERSION

Օդահան հորի հատակագիծ Մ 1:20

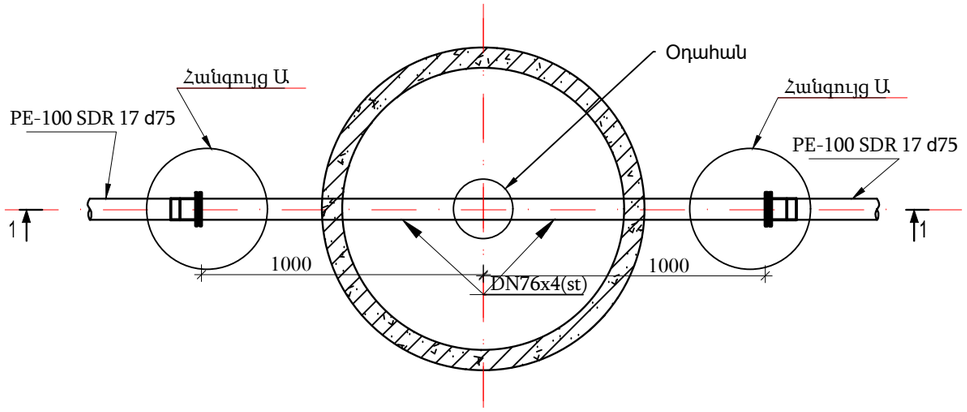

ԿՏՐՎԱԾՔ 1-1
Մ 1:20

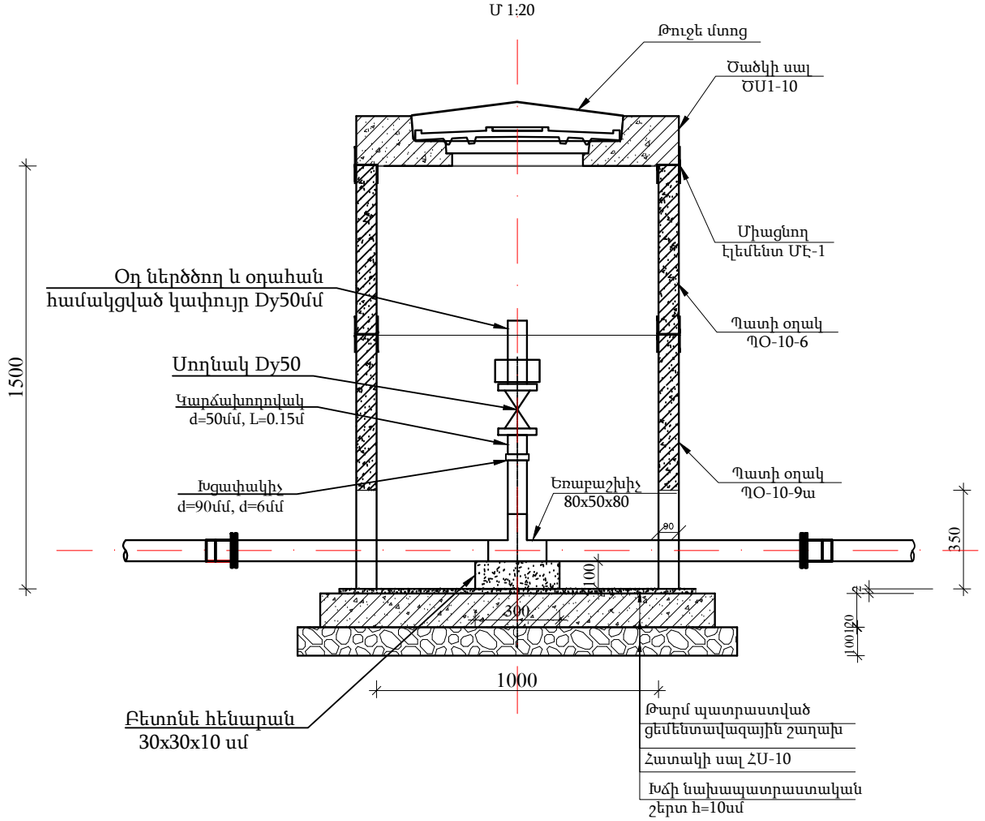

Օդահան հոր ՕՀ

Աշխատանքների ծավալները 1 հատի համար (Ընդամենը 2 հատ)

Հ/Հ	Աշխատանքների անվանումը	Չափ. միավ.	Քանակ	Ծանոթ.
	1. Մետաղական կառուցվածքներ			
1	Պողպատե խողովակ DN=76x4մմ	մ	2.0	
2	Սողնակ D=50մմ	հատ	1	
3	Օդահան D=50մմ	հատ	1	
4	Եռաբաշխիչ 80x50x80	հատ	1	
5	Կարճախողովակ d=50մմ, L=0.15մ	հատ	1	
6	Հարթ կցաշուրթ Dy50 St	հատ	1	
7	Հարթ կցաշուրթ D80 St	հատ	2	ՊՍՏ 10820-80
8	Հարմարակցիչ PE D80	հատ	2	
9	Բետոնե հենարան 0,3x0,3x0,1մ	մ³	0,009	
10	Մետաղական մակերևույթների երկշերտ ներկում	մ²	2.0	

Հանգույց Ա

Պոլիէթիլենե խողովակի և մետաղական
կցաշուրթի միացման հանգույց

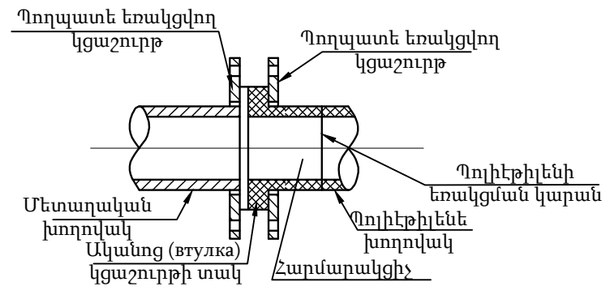

ԾԱՆՈԹՈՒԹՅՈՒՆ

1. Օդահանի հողային աշխատանքների ծավալները ներառված են ջրագծի աշխատանքների ծավալներում
2. Գերադասելի է բոլոր հորերի հատակի սալի վրա բացել 50մմ տրամագծով անցք՝ կաթացող ջրերի հեռացման համար

Կոնսորցիում՝ "ՋՀՀԻ" ՍՊԸ, "ՇՏՀ" հիմնադրամ, "Հիդրոէկ" ՍՊԸ			Պայմանագիր՝	ՀՀ-ԱՄ-ԱՀ-ԳՀԽԾՁԲ-83/24
			Պատվիրատու՝ Ապարանի համայնքապետարան	
Ն.Գ.Ի.	Հ.Թոքմաջյան		Ապարան համայնքի թվով 16 գյուղական բնակավայրերի խմելու ջրի ջրագծերի վերակառուցման ՆՆՓ կազմում Գյուղ Կայք	
Նախագծեց	Ա.Առուստամյան			
Ստուգեց	Վ.Սահակլան			
			Օդահան հորեր	Թերթ / Թերթեր
				10

PRODUCED BY AN AUTODESK STUDENT VERSION
PRODUCED BY AN AUTODESK STUDENT VERSION
PRODUCED BY AN AUTODESK STUDENT VERSION

PRODUCED BY AN AUTODESK STUDENT VERSION

Դատարկման հորի հատակագիծ
Մ 1:20

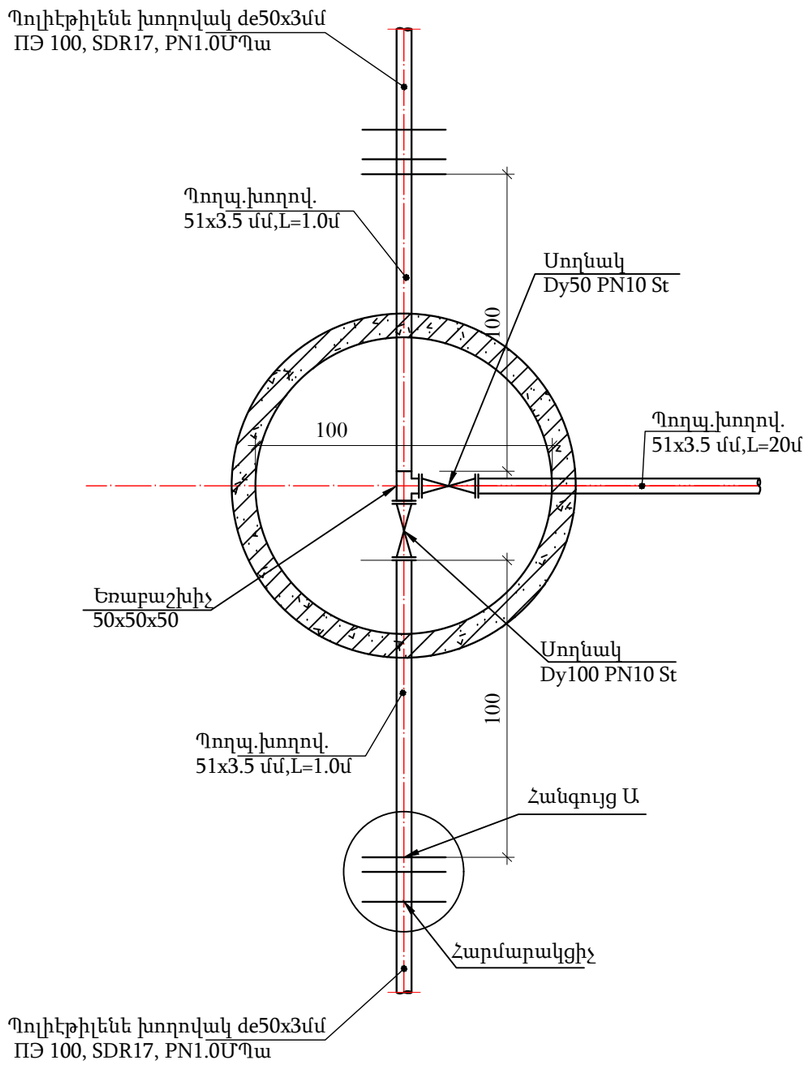

Դատարկման հորի աշխատանքների ծավալները 1 հատի համար
(ընդամենը 2 հատ)

Հ/Հ	Աշխատանքների անվանումը	Չափ. միավ.	Քանակ	Ծանոթ.
1	Պողպատե խողովակ 51x3.5մմ	մ	2.0	
2	Պողպատե խողովակ Dy=51x3.5մմ	մ	20	
3	Սողնակ Dy50 St	հատ	2	
4	Եռաբաշխիչ 50x50x50 St	հատ	1	
5	Հարթ կցաշուրթ Dy50 St	հատ	6	
6	Հարմարակցիչ PE	հատ	2	
7	Բետոնե հենարան 0,3x0,3x0,1մ	$մ^3$	0,009	
8	Մետաղական մակերևույթների երկշերտ ներկում	$մ^2$	2.0	
9	51x3.5մմ պողպատե խողովակի ինորմալ հիդրոմեկուսացում	մ	20	

Հանգույց Ա
Պոլիէթիլենե խողովակի և մետաղական
կցաշուրթի միացման հանգույց

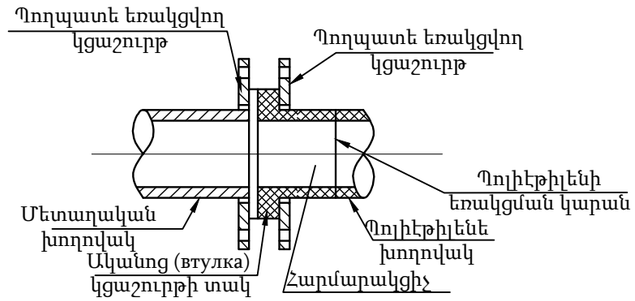

ԾԱՆՈԹՈՒԹՅՈՒՆ

1. Դատարկման հորերի հողային աշխատանքների ծավալները ներառված են ջրագծի աշխատանքների ծավալներում
2. Գերադասելի է բոլոր հորերի հատակի սալի վրա բացել 50մմ տրամագծով անցք՝ կաթացող ջրերի հեռացման համար

Կոնսորցիում՝ "ՋՀՀԻ" ՍՊԸ, "ՇՏՀ" հիմնադրամ, "Հիդրոէկ" ՍՊԸ			Պայմանագիր՝	ՀՀ-ԱՄ-ԱՀ-ԳՀԽԾՁԲ-83/24
			Պատվիրատու՝ Ապարանի համայնքապետարան	
Ն.Գ.Ի.	Հ.Թոքմաջյան		Ապարան համայնքի թվով 16 գյուղական բնակավայրերի խմելու ջրի ջրագծերի վերակառուցման ՆՆՓ կազմում Գյուղ Կայք	
Նախագծեց	Ա.Առուստամյան			
Ստուգեց	Վ.Սահակյան			
			Դատարկման հոր	
			Թերթ	Թերթեր
			11	

PRODUCED BY AN AUTODESK STUDENT VERSION
PRODUCED BY AN AUTODESK STUDENT VERSION
PRODUCED BY AN AUTODESK STUDENT VERSION

PRODUCED BY AN AUTODESK STUDENT VERSION

ՓԱԿԱՆԱՅԻՆ ՀՈՐ ՊԿ0+91.64
Մ 1:20

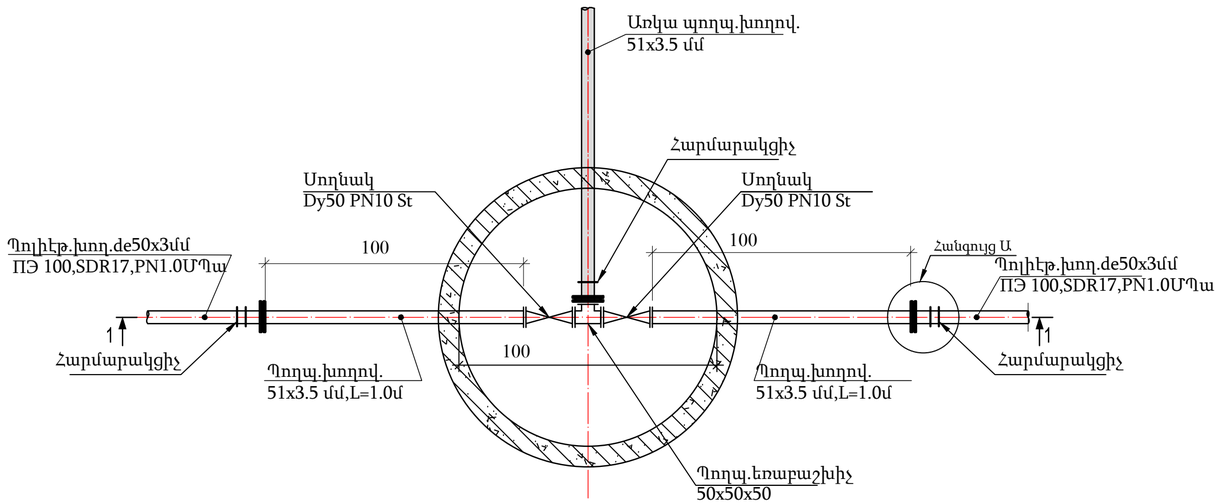

ԿՏՐՎԱԾՔ 1-1
Մ 1:20

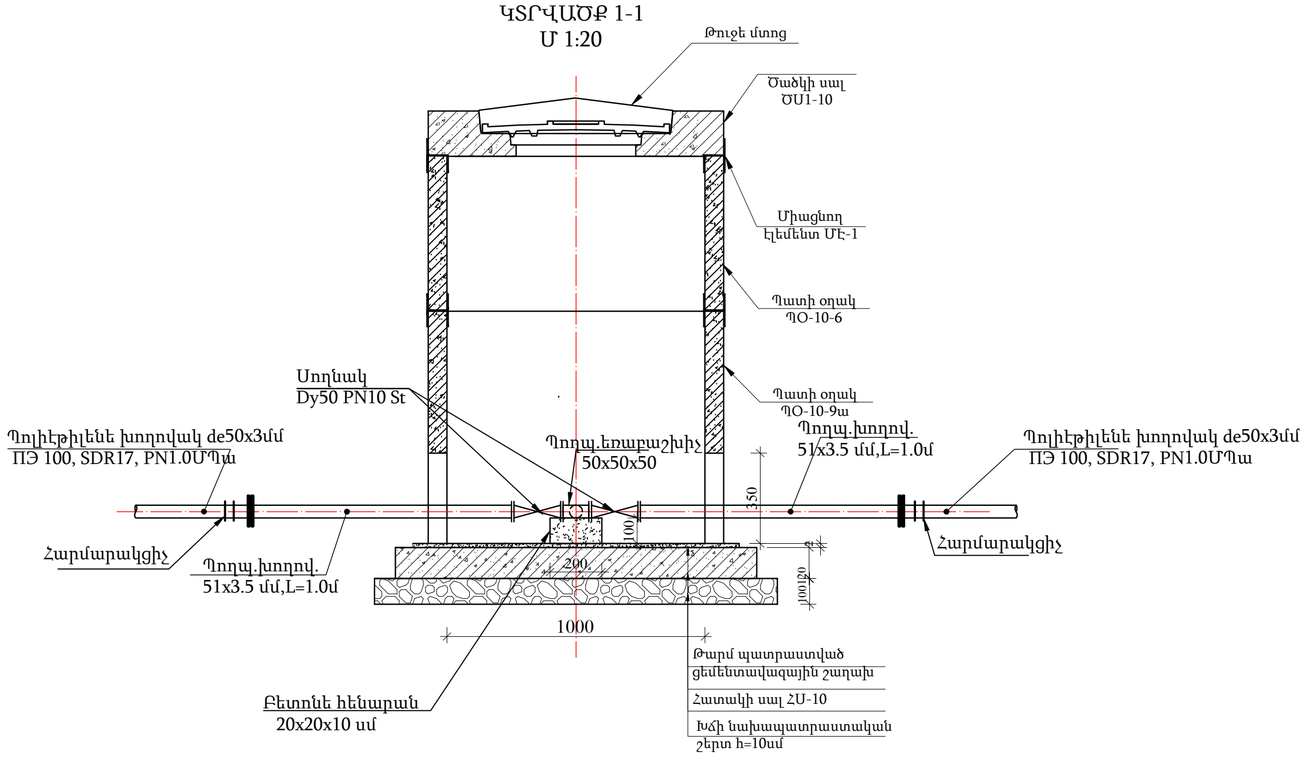

Փականային հորի ՊԿ0+91.64-ում
աշխատանքների ծավալները 1 հատի համար (ընդամենը 1հատ)

Հ/Հ	Աշխատանքների անվանումը	Չափ. միավ.	Քանակ	Ծանոթ.
1	Առկա պ.էթ.խողովակի կտրում հորում տեղավորելու համար	տեղ	1	
2	Պողպատե խողովակ 51x3.5 մմ	մ	2.0	
3	Սողնակ Dy50 PN10 St	հատ	2	
4	Պողպ.եռաբաշխիչ 50x50x50	հատ	1	
5	Հարթ կցաշուրթ Dy50 St	հատ	7	
6	Հարմարակցիչ PE	հատ	3	
7	Բետոնե հենարան 20x20x10 սմ	մ³	0,004	
8	Մետաղական մակերևույթների երկշերտ ներկում	մ²	2.0	

Հանգույց Ա

Պոլիէթիլենե խողովակի և մետաղական
կցաշուրթի միացման հանգույց

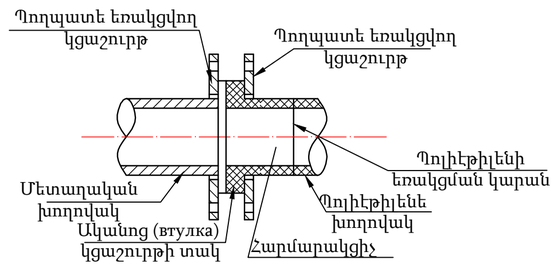

Կոնսորցիում՝ "ՋՀՀԻ" ՍՊԸ, "ՇՏՀ" հիմնադրամ, "Հիդրոէկ" ՍՊԸ			Պայմանագիր՝	ՀՀ-ԱՄ-ԱՀ-ԳՀԽԾՁԲ-83/24
			Պատվիրատու՝ Ապարանի համայնքապետարան	
Ն.Գ.Ի.	Հ.Թոքմաջյան		Ապարան համայնքի թվով 16 գյուղական բնակավայրերի խմելու ջրի ջրագծերի վերակառուցման ՆՆՓ կազմում Գյուղ Կայք	
Նախագծեց	Ա.Առուստամյան			
Ստուգեց	Վ.Սահակյան		Փականային հոր Բ-3-ի ՊԿ0+91.64-ում	Թերթ 12

PRODUCED BY AN AUTODESK STUDENT VERSION
PRODUCED BY AN AUTODESK STUDENT VERSION
PRODUCED BY AN AUTODESK STUDENT VERSION

PRODUCED BY AN AUTODESK STUDENT VERSION

ԿՏՐՎԱԾՔ 1-1
Մ1:200

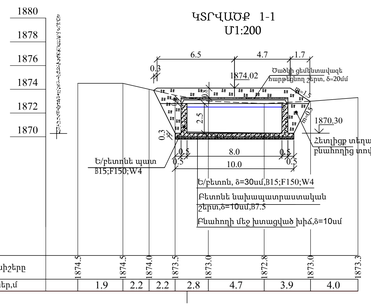

ԿՏՐՎԱԾՔ 4-4
Մ1:200

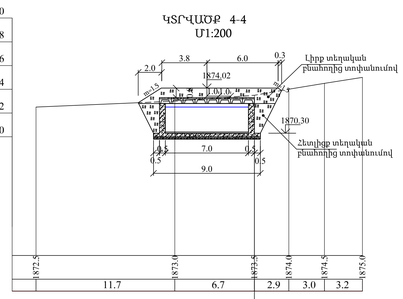

ԿՏՐՎԱԾՔ 2-2
Մ1:200

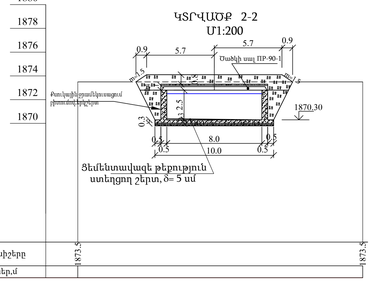

ԿՏՐՎԱԾՔ 5-5
Մ1:200

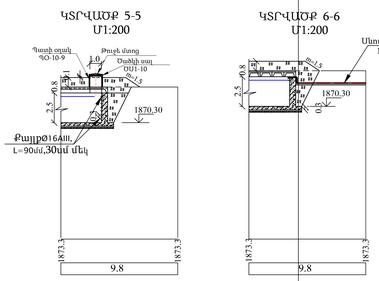

ԿՏՐՎԱԾՔ 6-6
Մ1:200

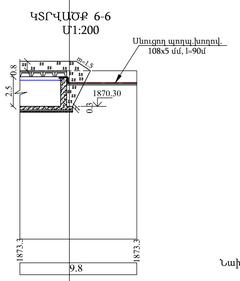

Սնուցող և մատուցող խողովակների տիպային լայնական կտրվածք
(չափերը տրված են սմ-ով)
Մ 1:50

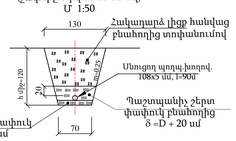

Գերլցման խողովակի տիպային լայնական կտրվածք
(չափերը տրված են սմ-ով)
Մ 1:50

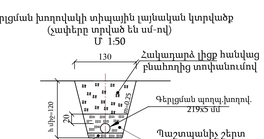

Դատարկման խողովակի տիպային լայնական կտրվածք
(չափերը տրված են սմ-ով)
Մ 1:50

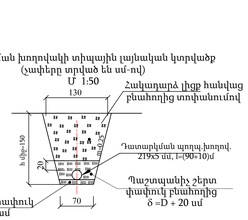

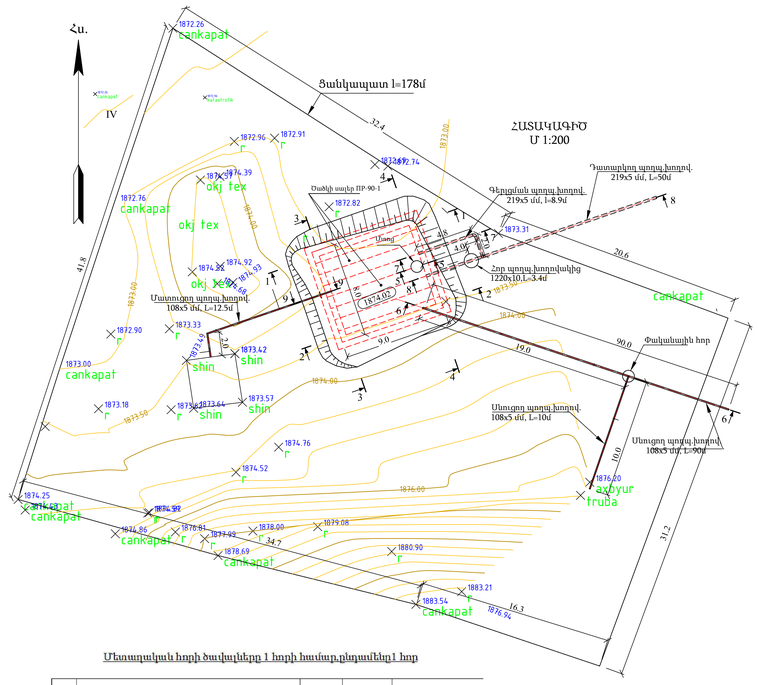

Աշխատանքների ծավալները

N դրդ	Աշխատանքների անվանումը	Չափի միավ.	Քանակ	Մասնորդ.
	I. Հողային աշխատանքներ			
1	Փոսորակի բանդում III կարգի բնահողերում Օ+ԳՏ-ում	մ³	300	
2	Փոսորակի բանդում IV կարգի բնահողերում Օ+ԳՏ-ում	մ³	257	
3	Խրամուղիների բանդում III կարգի բնահողերում	մ³	110	
4	Խրամուղիների բանդում IV խոշգի բնահողերում	մ³	114	
5	Բետոնի տեր խտացված խիմ, δ=10 սմ Օ+ԳՏ-ում	մ²	11.9	
6	Հակադարձ լիցք հանված բնահողից ստփանումով հեռանց Օ+ԳՏ-ում	մ³	104	
7	Օ+ԳՏ-ի թմբապատման իրականացում	մ³	246	
8	Հակասարար շերտի իրականացում ստփանումով խրամուղիներում փոսերում բնահողից, δ=10սմ	մ³	12.3	
9	Պաշտպանիչ շերտի իրականացում ստվնանումով խրամուղիներում պռաչում բնահողից, δ=δե=20սմ	մ³	47.2	
10	Հակադարձ լիցքի իրականացում հանված բնահողից խրամուղիներում	մ³	164.5	
11	Ավելցուկ բնահողի տեղադրումում	մ³	207	տեղադրվ.ՀԷԿ
12	Բագանվում խոտաբույսերի սերմերի ցանում Օ+ԳՏ-ի թմբապատման վրա	մ²	210	
	II. Բետոնային աշխատանքներ			
13	Բետոն՝ նախապատր.շերտի ստեղծում δ=0.3մ	մ³	9.0	B7.5; F150
14	Ամրանի հատակի միանում Էլ/բետոնի տեղադրում δ=0.3մ,ամրանի ծախսը 60.38 կգ/մ³	մ³	27.0	B15; F150; W4
15	Ամրագոտի միանում Էլ/բետ. պատվ., ամրանի ծախսը 41.03 կգ/մ³	մ³	40.0	B15; F150; W4
16	Էր/բ հածիկ սալ ПР-90-1,ամրանի ծախսը 186.7 կգ/մ³	հատ/մ³	8/16.0	B20; F150
17	ПР-90-1/բետոնե սալի վրա D=1.0մ անցքի բացում	հատ	1	
18	Պատի տպակ ՊՕ-10-9	հատ	1	
19	Ծածկի սալ ՕՍ1-10	հատ	1	
20	Ծածկի ընմենտավազե հարթեցում շերտ, δ=20սմ հատատրամաք	մ²	72	
21	Ծածկի հիդրոմեկուսացում էպոքսիդ խեժացնող	մ²	72	
22	Հատակի ցեմենտավազե թեքացման ստանձող շերտ, δ=5սմ	մ²	56	
23	Օ+ԳՏ-ի հատակի էպոքսացումը	մ²	56	
	III. Մետաղական աշխատանքներ			
24	108x5 սնուցող պողպ.խողովակ վերատակ և վարակապ.բեռումով	մ	90.0	ՊԱՏ10704-91
25	108x5 պողպ.ծռակ	հատ	4	ՊԱՏ10704-91
26	108x5 մատուցող պողպ.խողովակ վերատակ և վարակապ.բեռումով	մ	13.0	ՊԱՏ10704-91
27	219x5 գերլցման պողպ.խողովակ	մ	8.9	ՊԱՏ10704-91
28	219x5 դատարկման պողպ.խողովակ	մ	50	ՊԱՏ10704-91
29	219x5 պողպ.ծռակ	հատ	3	
30	Քայլը Ø 16 A-III L=90սմ,քայլը 30 սմ, =7հատ	կգ	9.94	
31	Թուջե մետաղ	կգ	100	
32	Պատվերված օդի ֆիլտր	հատ/կգ	1/172.45	
	IV.Մեխանացման աշխատանքներ			
33	108x5 պողպ.խողովակի նորմալ հիդրոմեկուսացում	մ	103	
34	219x5 պողպ.խողովակի նորմալ հիդրոմեկուսացում	մ	58.9	
35	Օ+ԳՏ-ի վտրանարկում ջրանցքանձնգեղեցության հատար	մ²	120.0	
36	Օ+ԳՏ-ի լվացում և վարակազնթում	մ²	120.0	
37	Թուխպին ցրանվերկուսացում շիստոտով,հիմքերս	մ²	80	
38	Կեսք N1 գերանային կամ Էլ/բետոնե հատակում	մ	30	
39	Կեսք N2 հեռապատում	մ	28	

Մեռաղական հողի ծավալները 1 հողի հատար,ընդամենը 1 հող

NN	Աշխատանքների անվանումը	Չափի միավ.	Քանակ	Մասնորդություն
	I.Բետոնային աշխատանքներ			
1	Բետ.նախապատրաստական շերտ 1.4x1.4մ, δ=20 սմ	մ³	0.39	B7.5 F150
2	Բետոնե հենարան փակագի հատար 40x40x30	մ³	0.048	B12.5 F150
	II.Խողովակներ			
3	Պողպ.խողովակ D 1220x10	մ	3.4	ՊԱՏ10704-91
	III. Խողովակաշարի արմատուրա			
4	Սեղմակ Dy 200, Py=1.0ՄՊա	հատ	1	
5	Պողպ.հատ Կցակոլոր Dy 200, Py=1.0ՄՊա	հատ	2	ՊԱՏ10820-80
6	Մետ.կտրվարիչ Dy 1220մմ, δ=6մմ	հատ/կգ	1/55	
7	Քայլ∅16 A-III, L=90սմ, n=10հատ	կգ	14.20	
8	D₇ 1220 պողպ.խողովակի հիդրոմեկուսացում	մ/մ²	3.4/13	որսկց
9	D₇ 1220 պողպ.խողովակի ներկում ներսից	մ/մ²	3.4/13	
10	Մետաղական կառուցվածքների ներկում	մ²	2	
11	Ծխնի/փական և կեպեռաղի կնդպեր	հատ	2/2/1	
12	D₇ 200մմ չափի անցքի բացում D₇ 1220պողպ.խողովակի վրա	անել	2	

Գլխավոր ճարտարապետ՝ Գ.ԱՍԱՏՐՅԱՆ, Գլխավոր հիմնադրամ՝ Հ.ԳՈՐՇԱԳԱՅԱՆ, Գլխավոր մասնագետ՝ Ս.ՄԱՆԱԿՅԱՆ	Պատվիրատու՝ Ապարանի համայնքապետարան	Պայմանագիր՝	ՀՀ-ԱՄ-ԱՀ-ԳՀՄՇՁՊ-83/24
	Ապարան համայնքի թվով 16 գյուղական բնակավայրերի խմելու ջրի ջրագծերի վերակառուցման ՆՆԳՓ կազմում ԳյուղԿայք		
	Մինչև 120 խմ ծավալով ՕԿՏ-ի կառուցում Հատակագիծ Մ 1:200, կտրվածքներ	Թերթ	Թերթերի
		13	

PRODUCED BY AN AUTODESK STUDENT VERSION

ԿՏՐՎԱԾՔ 3-3
Մ1:200

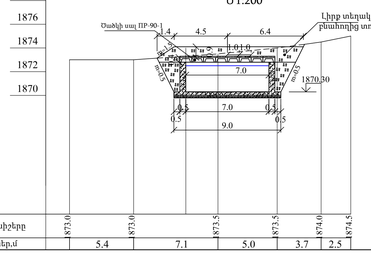

ԿՏՐՎԱԾՔ 7-7
Մ1:200

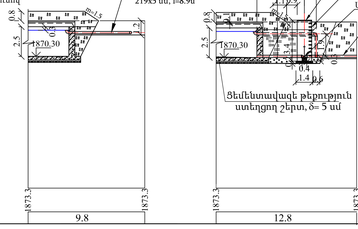

ԿՏՐՎԱԾՔ 8-8
Մ1:200

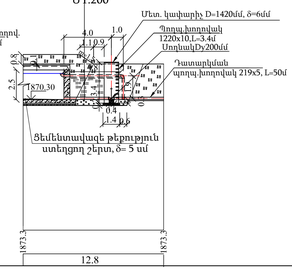

ԿՏՐՎԱԾՔ 9-9
Մ1:200

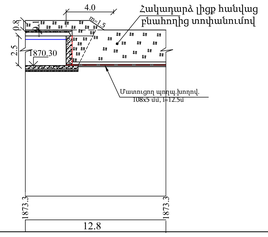

PRODUCED BY AN AUTODESK STUDENT VERSION

PRODUCED BY AN AUTODESK STUDENT VERSION

ՀԱՏԱԿԱԳԻԾ
Մ 1:20

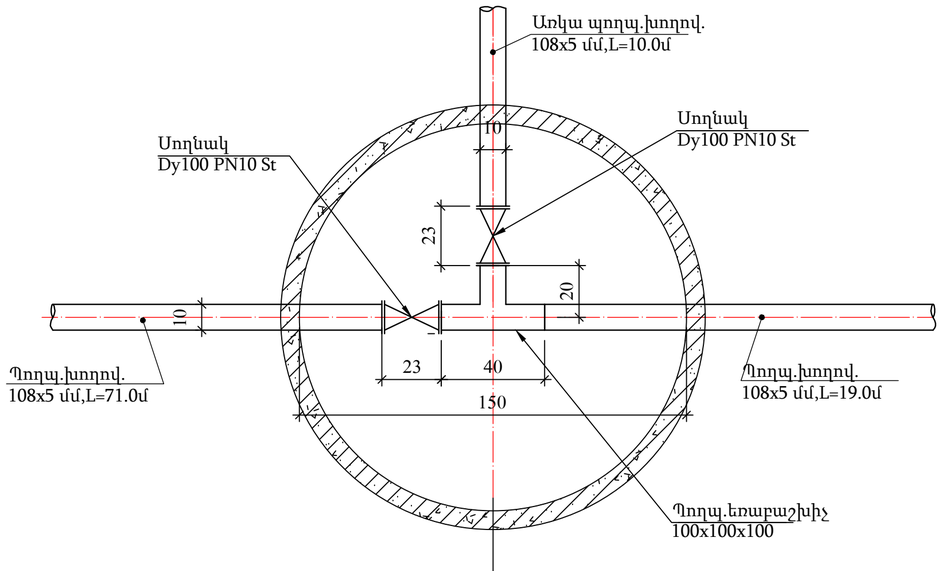

ԿՏՐՎԱԾՔ 1-1
Մ 1:20

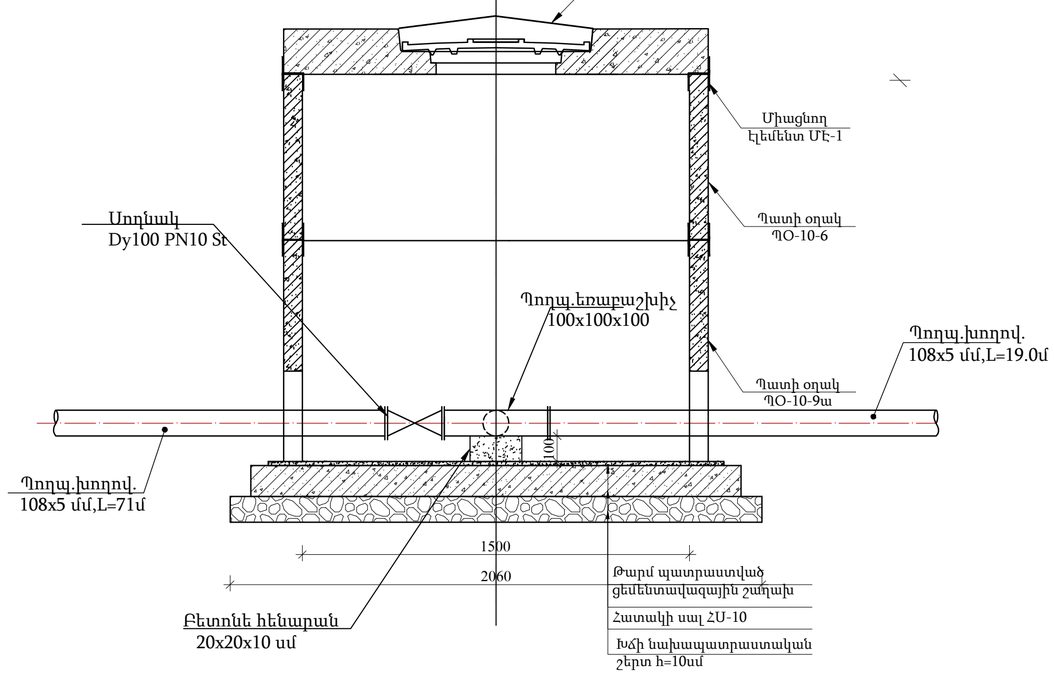

Փականային հոր սնուցող խողովակի վրա
Աշխատանքների ծավալները 1հորի համար (ընդամենը 1հատ)

Հ/Հ	Աշխատանքների անվանումը	Չափ. միավ.	Քանակ	Ծանոթ.
1	Պողպ.եռաբաշխիչ 100x100x100	հատ	1	
2	Սողնակ Dy100 PN10 St	հատ	2	
3	Հարթ կցաշուրթ Dy100 St	հատ	4	
4	Բետոնե հենարան 20x20x10 սմ	մ³	0,004	
5	Մետաղական մակերևույթների երկշերտ ներկում	մ²	1.0	

Կոնսորցիում՝ "ՋՀՀԻ" ՍՊԸ, "ՇՏՀ" հիմնադրամ, "Հիդրոէկ" ՍՊԸ			Պայմանագիր՝	ՀՀ-ԱՄ-ԱՀ-ԳՀԽԾՁԲ-83/24
			Պատվիրատու՝ Ապարանի համայնքապետարան	
Ն.Գ.Ի.	Հ.Թոքմաջյան		Ապարան համայնքի թվով 16 գյուղական բնակավայրերի խմելու ջրի ջրագծերի վերակառուցման ՆՆՓ կազմում Գյուղ Կայք	
Նախագծեց	Ա.Առուստամյան			
Ստուգեց	Վ.Սահակյան			
			Փականային հոր սնուցող խողովակի վրա	
			Թերթ	
			14	

PRODUCED BY AN AUTODESK STUDENT VERSION
PRODUCED BY AN AUTODESK STUDENT VERSION
PRODUCED BY AN AUTODESK STUDENT VERSION

PRODUCED BY AN AUTODESK STUDENT VERSION

Մեռաղական ցանցով
ցանկապատի տիպային գծագիր

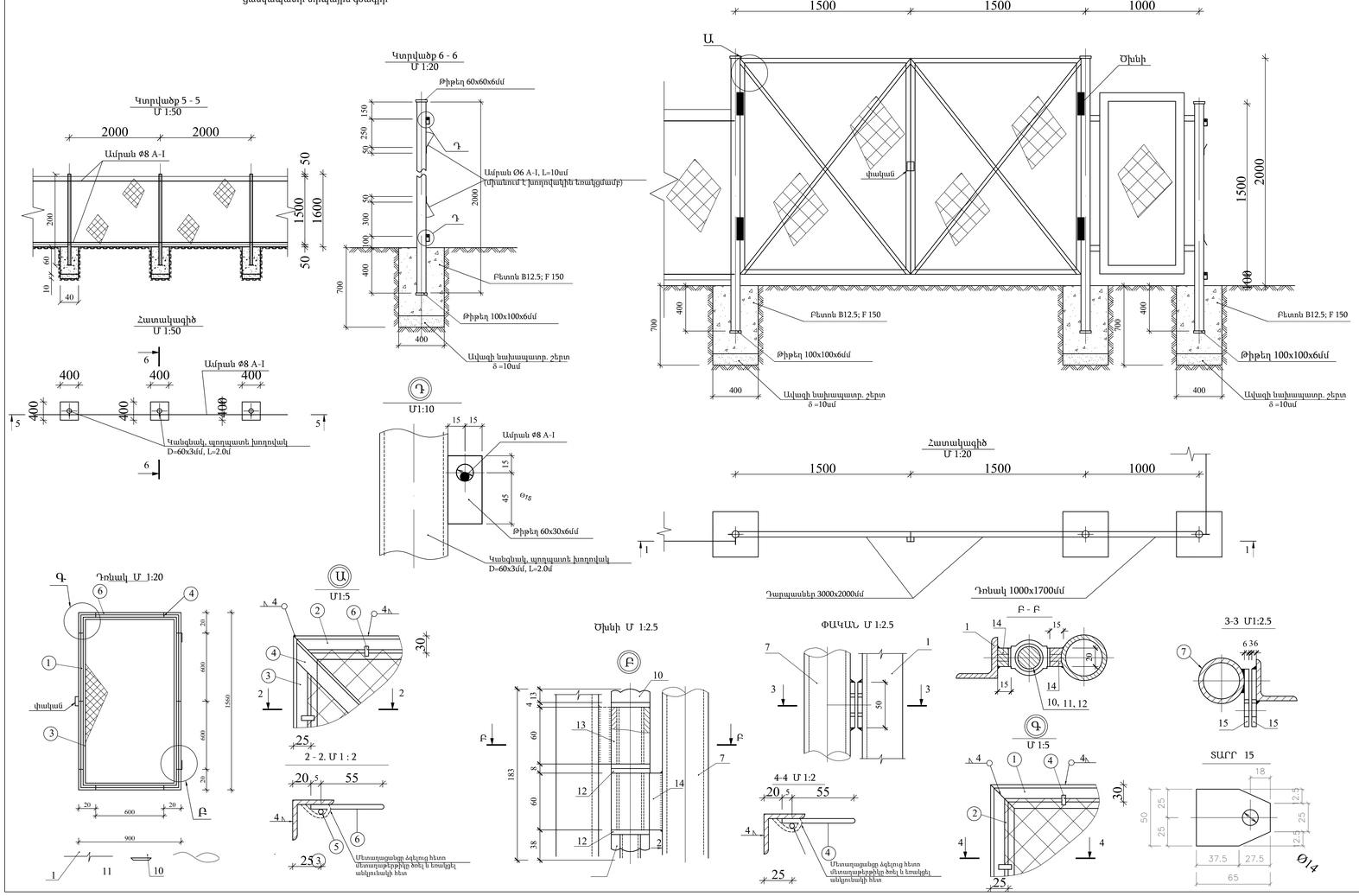

ՏԵՂԱՏԱՊԱՏԻՆ ՄԻՍԿ ԷԼԵՄԵՆՏԻՆ ԱՌԱՋԻԿԱՅԻՆ

	NN Հատ	Կտրվածք	Երկարութ. սմ	Քանակ հատ	Քաշը, կգ Միավոր	Ամբողջ	Ծանուցում
Ամրանագործություն, կգ	1	Ø$_{ա}$=60x3	2400	2	10.12	20.24	ՊՍՏ 3262-75
	2	L 40x40x4	1450	4	3.51	14.04	
	3	L 40x40x4	1900	4	4.60	18.40	ՊՍՏ 8509-86
	4	L 30x30x4	2400	4	4.27	17.08	
	5	Ø 6 A-I	6500	2	1.44	2.88	ՊՍՏ 5781-82
	6	-12 x 4	60	32	0.023	0.736	ՊՍՏ 103-76
	7	-60x6	60	2	0.17	0.34	ՊՍՏ 103-76
	8	-100x6	100	2	0.47	0.94	ՊՍՏ 103-76
		Մեռաղաց-ցանց N50-2.5	1850x1400	2	4.79	9.58	ՊՍՏ 5336-80
		Ընդամենը				84.24	
Երկաթյա, կգ	1	L 40x40x4	1560	2	3.75	7.5	ՊՍՏ 8509-86
	6	L 40x40x4	900	2	2.18	4.36	
	3	Ø 6 A-I	4700	1	1.04	1.04	ՊՍՏ 5781-82
	4	- 12 x 4	60	10	0.023	0.23	ՊՍՏ 103-76
		Մեռաղաց-ցանց N50-2.5	1500x840	1	2.33	2.33	ՊՍՏ 5336-80
		Ընդամենը				15.46	
Խարսխային, կգ	7	Ø$_{ա}$=60x3	2000	1	8.42	8.42	ՊՍՏ 3262-75
	8	-60x6	60	1	0.17	0.17	ՊՍՏ 103-76
	9	-100x6	100	1	0.47	0.47	ՊՍՏ 103-76
		-60x6	30	1	0.09	0.09	ՊՍՏ 103-76
	3	Ø6 A-I	10	2	0.02	0.04	ՊՍՏ 5781-82
		Ընդամենը				9.19	
Փական	10	Հեղույս	M24	1	0.72	0.72	ՊՍՏ 1198-78
	11	Սեանկ	M24	1	0.11	0.11	ՊՍՏ 5915-77
	12	Տախտակ	624	3	0.03	0.09	ՊՍՏ 11371-78
	13	Խոզդրման 42x7	150	1	0.72	0.72	ՊՍՏ 8734-75
	14	Քուսակրուտի 15x15	60	2	0.34	0.68	ՊՍՏ 2591-88
		Ընդամենը				2.32	
Փական	15	50x6	65	2	0.13	0.26	1 ՊՍՏ 03-76
		Ընդամենը				0.26	

Աշխատանքների ծավալները

ՀՀ N/Կ	Աշխատանքների անվանումը	Չափ. միավ.	Քանակ	Ծանոթություն
	I Հողային աշխատանքներ			
1	Փոսորակի բանողում S= 0,16 մ² h= 0,7մ խորությամբ III կարգի բևեռողում	հատ/մ³	89/10.0	
2	Ավելցուկ բեռհողի հարթեցում տեղում	մ³	10.0	
3	10սմ հաստությամբ տուփանված ավազե շերտ	մ³	1.43	
	II Բետոնային աշխատանքներ			
4	Բետոնե շարվածք կանգակների հիմքի համար	մ³	8.6	B12.5
	III Մեռաղական կառուցվածքներ			
5	Ցանկապատի մեռաղական ցանց «Ռաբիցա» d=2մմ, բջիջը 70x70մմ	մ²	267	
6	Կանգնակ, L=2.0մ	հատ	89	
7	Ամրան Ø8 A-I	մ	356	
8	Դարպասներ իր կանգակներով	հատ	2	
9	Դռնակ	հատ	1	
10	Ծխնի /կողպեք	հատ	12/4	
	IV. Այլ աշխատանքներ			
11	Ցանկապատի մեռաղական կառուցվածքների և ցանցի ներկում	մ²	286	

Մեռաղական ցանցով ցանկապատի տեխնիկական

NN հ/հ	Էլեմենտների անվանումը	Չափի միավ	Քանակ
1	Դարպաս իր կանգակներով	հատ	2
2	Դռնակ	հատ	1
3	Կանգնակ	հատ	89
4	Ծխնի	հատ	12
5	Փական	հատ	4

Ծ Ա Ն Ո Թ Ա Գ Ի Ր

1. Ցանկապատի կառուցվածքի և էլեմենտների հիմքում ընկած է Տիպարային նախագիծ 3.017-1
2. Գծագրի վրա բոլոր չափերը տրված են մմ-ով:
3. Եռակցումը կատարվում է Э 42 տիպի էլեկտրոդներով, ՊՍՏ9467-75
4. Եռակցման կարերի բարձրությունը պետք է լինի 4մմ:

Վերանորոգում՝ "ՋՀԷԻ" ՍՊԸ, "ՀՏԷ" հիմնադրամ, "Հիդրոէկ" ՍՊԸ			Պայմանագիր՝ ՀՀ-ԱՄ-ԱՀ-ԳՀԾՁԲ-83/24
			Պատվիրատու՝ Ապարանի համայնքապետարան
Ա.Գ.Ի.	Հ.Թոքմաջյան		Ապարան համայնքի թվով 16 գյուղական բնակավայրերի խմելու ջրի ջրագծերի վերակառուցման ՆՆՓ կազմում Գյուղ Կայք
Նախագիծ	Ա.Առուստամյան		
Ստուգող	Վ.Մահակյան		
			Միինչև 120 խմ ծավալովՕԿՏ-ի կառուցում Մեռաղական ցանկապատ Հատակագծեր, կտրվածքներ, հանգույցներ
			Թերթ: 15
			Թերթեր:

PRODUCED BY AN AUTODESK STUDENT VERSION

PRODUCED BY AN AUTODESK STUDENT VERSION

ՀԱՏԱԿԱԳԻԾ 1-1-ի ԿՏՐՎԱԾՔՈՎ
Մ 1:100

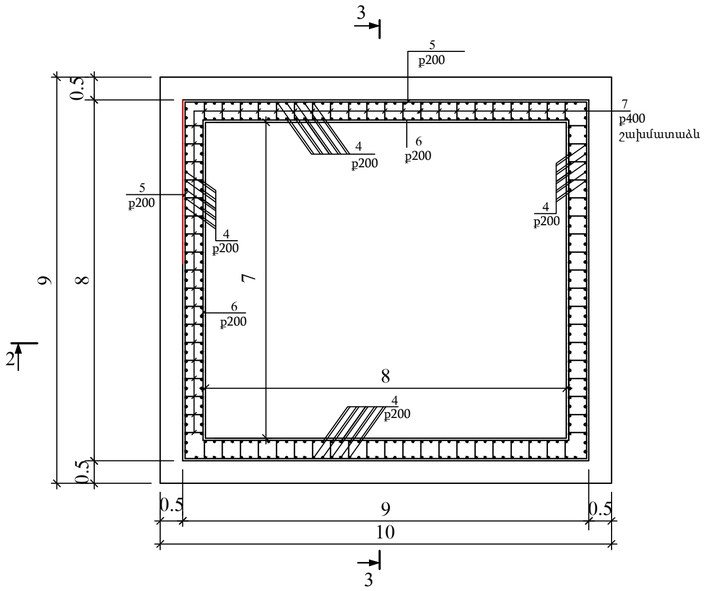

ԿՏՐՎԱԾՔ 3-3
Մ1:200

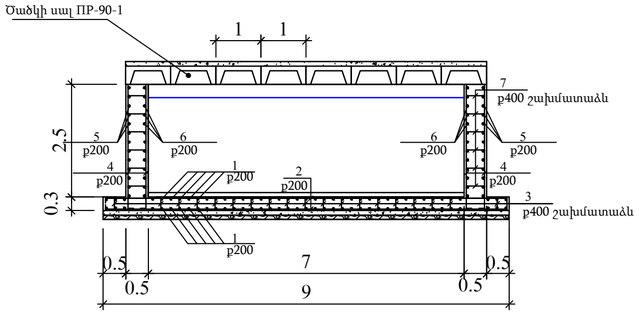

Ամրանի մասնագիր

NN	Նշանակություն	Անվանումը	Քանակը	Քաշը, կգ	Ամբողջը, կգ
1		2	3	4	5
		Հատակի սալ 10.0 x 9.0մ չափով			
1		Ø12 A-III ГОСТ 5781-82, L=10100	82	8.97	735.54
2		Ø12 A-III ГОСТ 5781-82, L=9100	94	8.08	759.52
3		Ø8 A-I ГОСТ 5781-82, L=380	902	0.15	135.3
	Ընդամենը				1630.36
	Բետոն B15-27.0մ^3				
	Ամրանի ծախսը 60.38 կգ/մ^3				
		Պատեր			
4		Ø12 A-III ГОСТ 5781-82, L=2850	318	2.53	804.54
5		Ø12 A-III ГОСТ 5781-82, Lընդ=33600	13	29.84	387.92
6		Ø12 A-III ГОСТ 5781-82, Lընդ=29600	13	26.28	341.7
7		Ø8 A-I ГОСТ 5781-82, L=580	468	0.229	107.22
	Ընդամենը				1641.38
	Բետոն B15-40.0մ^3				
	Ամրանի ծախսը 41.03 կգ/մ^3				

ԿՏՐՎԱԾՔ 2-2
Մ1:200

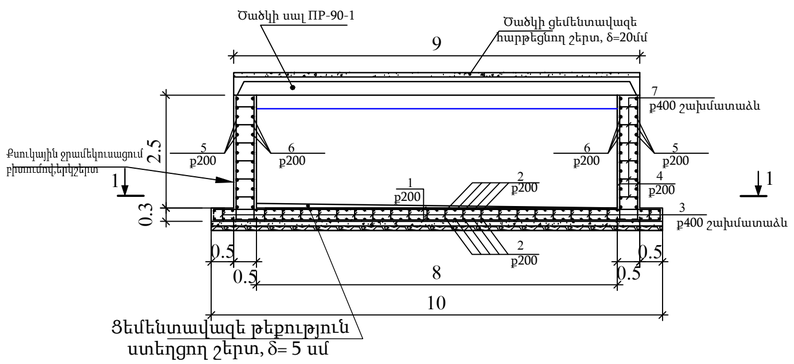

Մանրամասների մասնագիր

	Էսկիզ
1	100 9900 100
2	100 8900 100
3	70 240 70
4	100 2750
5	Ընդհանուր երկարություն 33600
6	Ընդհանուր երկարություն 29600
7	70 440 70

Կոնսորցիում՝ "ՋՀՀԻ" ՍՊԸ, "ՇՏՀ" հիմնադրամ, "Հիդրոէկո" ՍՊԸ			Պայմանագիր՝	ՀՀ-ԱՄ-ԱՀ-ԳՀԽԾՁԲ-83/24
			Պատվիրատու՝ Ապարանի համայնքապետարան	
Ն.Գ.Ի.	Հ.Թոքմաջյան		Ապարան համայնքի թվով 16 գյուղական բնակավայրերի խմելու ջրի ջրագծերի վերակառուցման ՆՆՓ կազմում Գյուղ Կայք	
Նախագծեց	Ա.Առուստամյան			
Ստուգեց	Վ.Սահակյան			
			Մինչև 120 խմ ծավալով ՕԿՋ-համրանավորում	Թերթ 16 / Թերթեր

PRODUCED BY AN AUTODESK STUDENT VERSION
PRODUCED BY AN AUTODESK STUDENT VERSION
PRODUCED BY AN AUTODESK STUDENT VERSION
PRODUCED BY AN AUTODESK STUDENT VERSION

PRODUCED BY AN AUTODESK STUDENT VERSION

Պարզեցված օդի ֆիլտր
Մ1:10

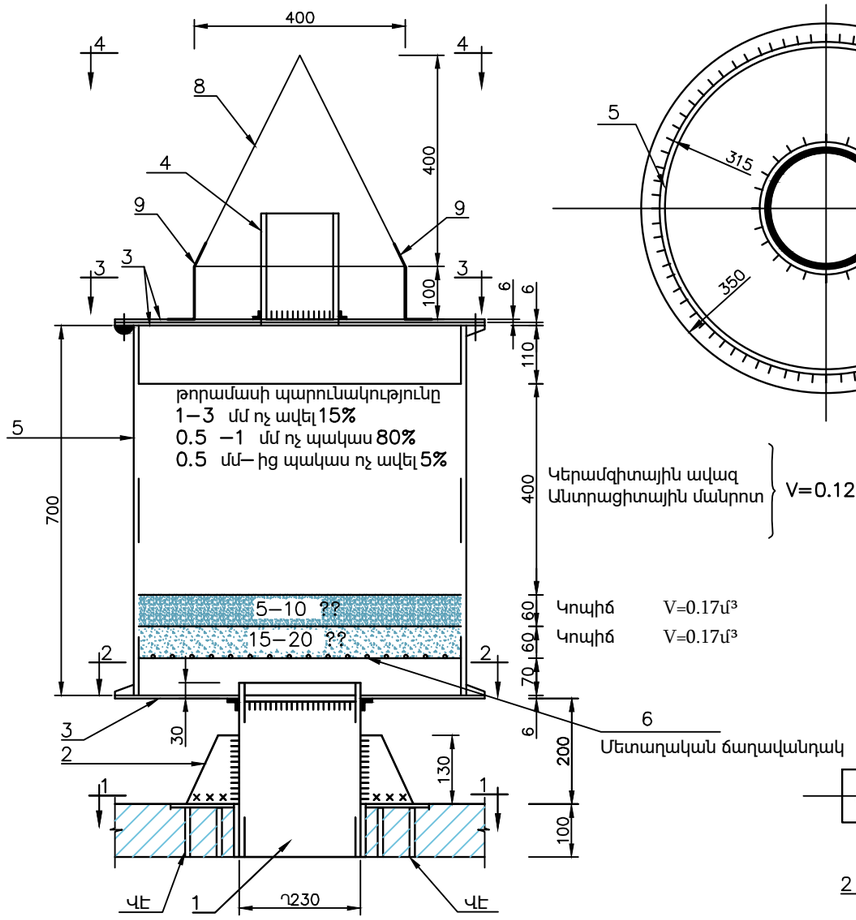

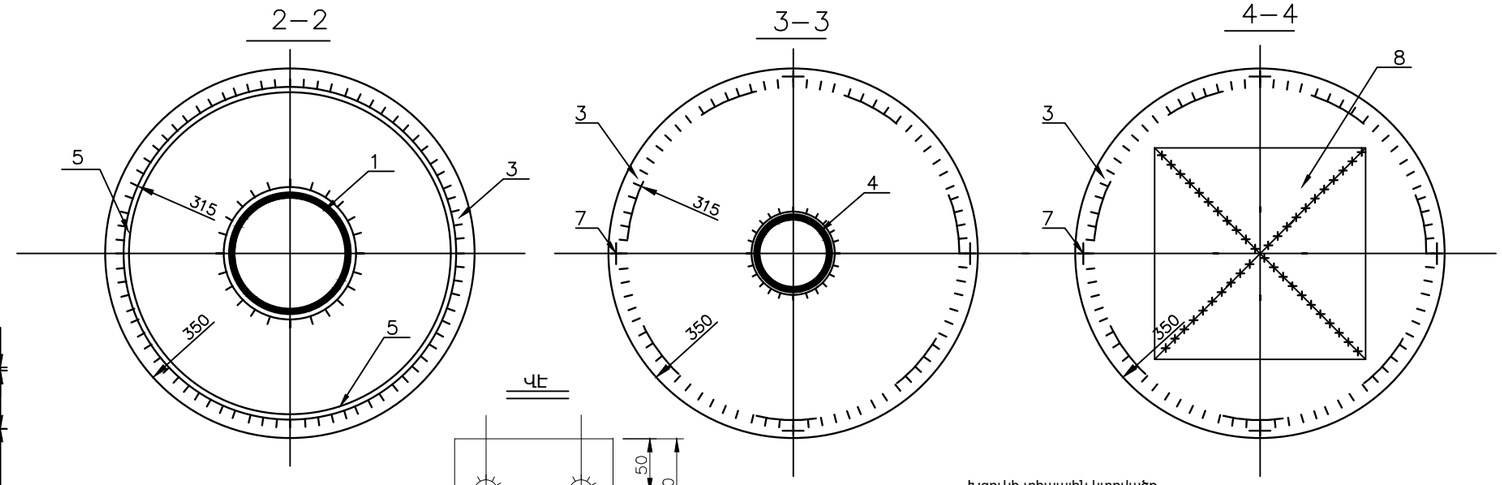

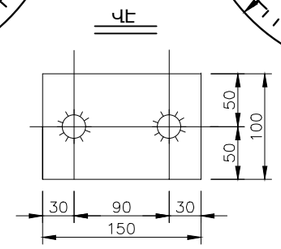

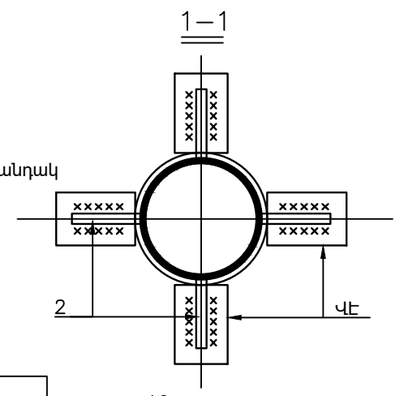

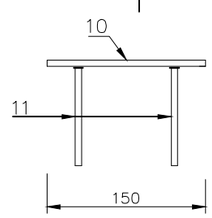

Խցուկի տիպային կտրվածք

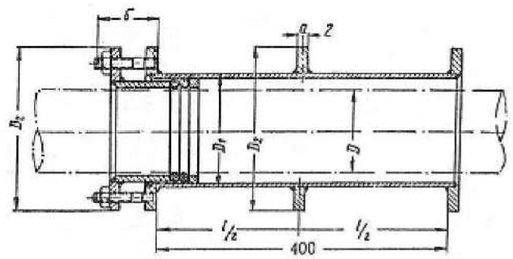

Պայմանական տրամագիծը	D մմ	D_1 մմ	D_2 մմ	α մմ	δ մմ	Քաշը կգ
150	159	194	260	10	80	21.0
100	108	140	196	10	70	11.6

Ծանոթություն

Զոդումային կարերը իրականացնել– Э46 A էլեկտրոդներով, կարի բարձրությունը՝ Kա=4մմ:

NN	Նշանակում	Անվանումը	Քանակը	Զանգվ	Ծանոթ.
		ՖԻԼՏՐ			
1		Խողովակ D219x4, L=330	1	10.4	10.4
2		—— 130x4 L=130	4	0.52	2.08
3		—— 700x6 L=700	3	19.8	59.4
4		Խողովակ D127x3.5 L=200	1	1.8	1.8
5		Խողովակ D630x7 L=700	1	75.3	75.3
6		Մետաղական ճաղավանդակ	1	17	17
7		Հեղուս և պնդօղակ	4	0.05	0.2
8		—— b=4	4	0.62	2.48
9		Ø10 A III L=200	4	0.127	0.51
		Մետաղակոնստր. երկտակ ներկում մ²	6		
Ընդամենը					169.17
		Վրադիր էլեմենտ			
10		—— 100x6 L=150	4	0.7	2.8
11		Ø10 A III L=94	8	0.06	0.48
Ընդամենը					3.28
Ընդամենը					172.45

Կոնսորցիում՝ "ՋՀՀԻ" ՍՊԸ, "ՇՏՀ" հիմնադրամ, "Հիդրոէկ" ՍՊԸ			Պայմանագիր՝	ՀՀ-ԱՄ-ԱՀ-ԳՀԽԾՁԲ-83/24
			Պատվիրատու՝ Ապարանի համայնքապետարան	
Ն.Գ.Ի.	Հ.Թոքմաջյան		Ապարան համայնքի թվով 16 գյուղական բնակավայրերի խմելու ջրի ջրագծերի վերակառուցման ՆՆՓ կազմում ԳյուղԿայք	
Նախագծեց	Ա.Առուստամյան			
Ստուգեց	Վ.Սահակյան			
			Մինչև 120 խմ ծավալովՕԿՋ-ի կառուցում Պարզեցված օդի ֆիլտր	Թերթ / Թերթեր
				17

PRODUCED BY AN AUTODESK STUDENT VERSION
PRODUCED BY AN AUTODESK STUDENT VERSION
PRODUCED BY AN AUTODESK STUDENT VERSION