ԱՊԱՐԱՆ ՀԱՄԱՅՆՔԻ 16 ԳՅՈՒՂԱԿԱՆ ԲՆԱԿԱՎԱՅՐԵՐԻ ԽՄԵԼՈՒ ՋՐԻ ՋՐԱԳԾԵՐԻ ՎԵՐԱԿԱՌՈՒՑՄԱՆ ՆԱԽԱԳԾԱՆԱԽԱՀԱՇՎԱՅԻՆ ՓԱՍՏԱԹՂԹԵՐԻ ԿԱԶՄՈՒՄ

ՄԵԼԻՔԳՅՈՒՂ

ՊԱՅՄԱՆԱԳԻՐ - ДОГОВОР

N **ՀՀ-ԱՄ-ԱՀ-ԳՀԽԾՁԲ**-83/24-1

ԳԾԱԳՐԵՐ

ՆԳԻ

Հ. Թոքմաջյան

«ՋՀՀԻ» կոնսորցիումի առաջատար

Տնօրեն

Ա.Բաբայան

2025

PRODUCED BY AN AUTODESK STUDENT VERSION

ԳԾԱԳՐԵՐԻ ՀԻՄՆԱԿԱՆ ԼՐԱԿԱԶՄԻ ԱՄՓՈՓԱԳԻՐ

Գծ. №	Անվանումները	Գույք №
1	Ընդհանուր տվյալներ	
1*	Իրավիճակի հատակագիծ Մ 1:1000	
2	Բաժանարարներ Բ-1և դատարկման գիծ Բ-2: Հատակագիծ Մ 1:1000	
3	Բաժանարար Բ-1-ի և դատարկման գծի Բ-2 –ի երկայնական կտրվածքներ	
4	Գոյություն ունեցող ՕԿՋ-ի վերանորոգում:Հատակագիծ,կտրվածքներ	
5	Բետոնե հոր դատարկման գցի սկզբում: Հատակագիծ, կտրվածքներ	
6	Հոր հավաքովի ե/բ կլոր ելեմենտներից,H=1.5մ,D=1.0մ Տարրերի մասնագրեր	
7	Հոր հավաքովի ե/բ կլոր ելեմենտներից,H=1.5մ,D=1.5մ Տարրերի մասնագրեր	
8	Ջրթող հոր	
9	Մետաղական կափարիչ 1.0x1.0մ	
10	Պարզեցված օղի ֆիլտր	

N ը/կ	Նշանակում	Անվանումներ	Ծանոթութ.
1	ՀՀՇՆ 40-01.02	Ջրամատակարարում, Արտաքին ցանցեր և կառուցվածքներ	
2	ՀՀՇՆ 40-01.03-2022	Կոյուղի, Արտաքին ցանցեր և կառուցվածքներ	
3	ՀՀՇՆ 52.01-2021	Բետոնե և երկաթբետոնե կառուցվածքներ	
4	ՀՀՇՆ 13-02-2022	Անվտանգության տեխնիկան շինարարությունում	
5	ՀՀՇՆ 1-3.01.01-2008	Շինարարության արտադրության կազմակերպում	
6	ՀՀՇՆ 32-01-2022	Ավտոմոբիլային ճանապարհներ	
7	ՀՀՇՆ 30-02-2022	Տարածքի բարեկարգում	
8	ՀՀՇՆ 20.04-2020	Երկրաշարժադիմացկուն շինարարություն, նախագծման նորմեր	

Մրցութային փաստաթղթերը մշակված են համաձայն գործող նորմերի ու կարգերի ՆԳՃ

Հ.Թոքմաջյան

Կոնսորցիում՝ "ՋՀՀԻ" ՍՊԸ, "ՇՏՀ" հիմնադրամ, "Հիդրոէկ" ՍՊԸ			Պայմանագիր՝	ՀՀ-ԱՄ-ԱՀ-ԳՀԽԾՁԲ-83/24
			Պատվիրատու՝ Ապարանի համայնքապետարան	
Ն.Գ.Ի.	Հ.Թոքմաջյան		Ապարան համայնքի թվով 16 գյուղական բնակավայրերի խմելու ջրի ջրագծերի վերակառուցման ՆՆՓ կազմում Մելիքգյուղ բնակավայր	
Նախագծեց	Ա.Առուստամյան			
Ստուգեց	Վ.Սահակյան			
			Ընդհանուր տվյալներ	Թերթ / Թերթեր
				1

PRODUCED BY AN AUTODESK STUDENT VERSION
PRODUCED BY AN AUTODESK STUDENT VERSION
PRODUCED BY AN AUTODESK STUDENT VERSION

PRODUCED BY AN AUTODESK STUDENT VERSION

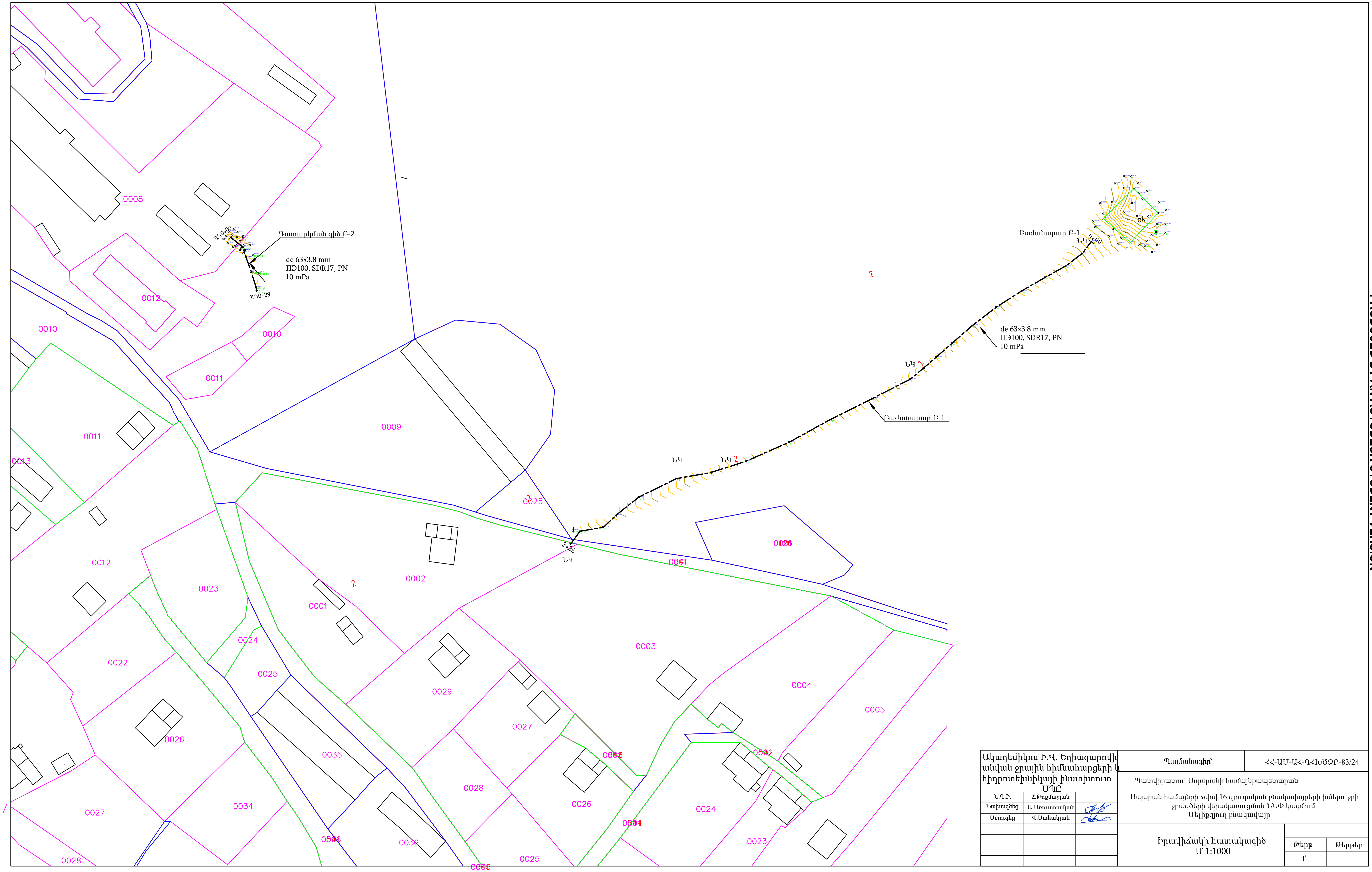

Ակադեմիկոս Ի.Վ. Եղիազարովի անվան ջրային հիմնահարցերի և հիդրոտեխնիկայի ինստիտուտ ՍՊԸ			Պայմանագիր՝	ՀՀ-ԱՄ-ԱՀ-ԳՀԽԾՁԲ-83/24	
			Պատվիրատու՝ Ապարանի համայնքապետարան		
Ն.Գ.Ի.	Հ.Թոքմաջյան		Ապարան համայնքի թվով 16 գյուղական բնակավայրերի խմելու ջրի ջրագծերի վերակառուցման ՆՆՓ կազմում Մելիքգյուղ բնակավայր		
Նախագծեց	Ա.Առուստամյան				
Ստուգեց	Վ.Սահակյան				
			Իրավիճակի հատակագիծ Մ 1:1000	Թերթ	Թերթեր
				1՛	

PRODUCED BY AN AUTODESK STUDENT VERSION
PRODUCED BY AN AUTODESK STUDENT VERSION
PRODUCED BY AN AUTODESK STUDENT VERSION

PRODUCED BY AN AUTODESK STUDENT VERSION

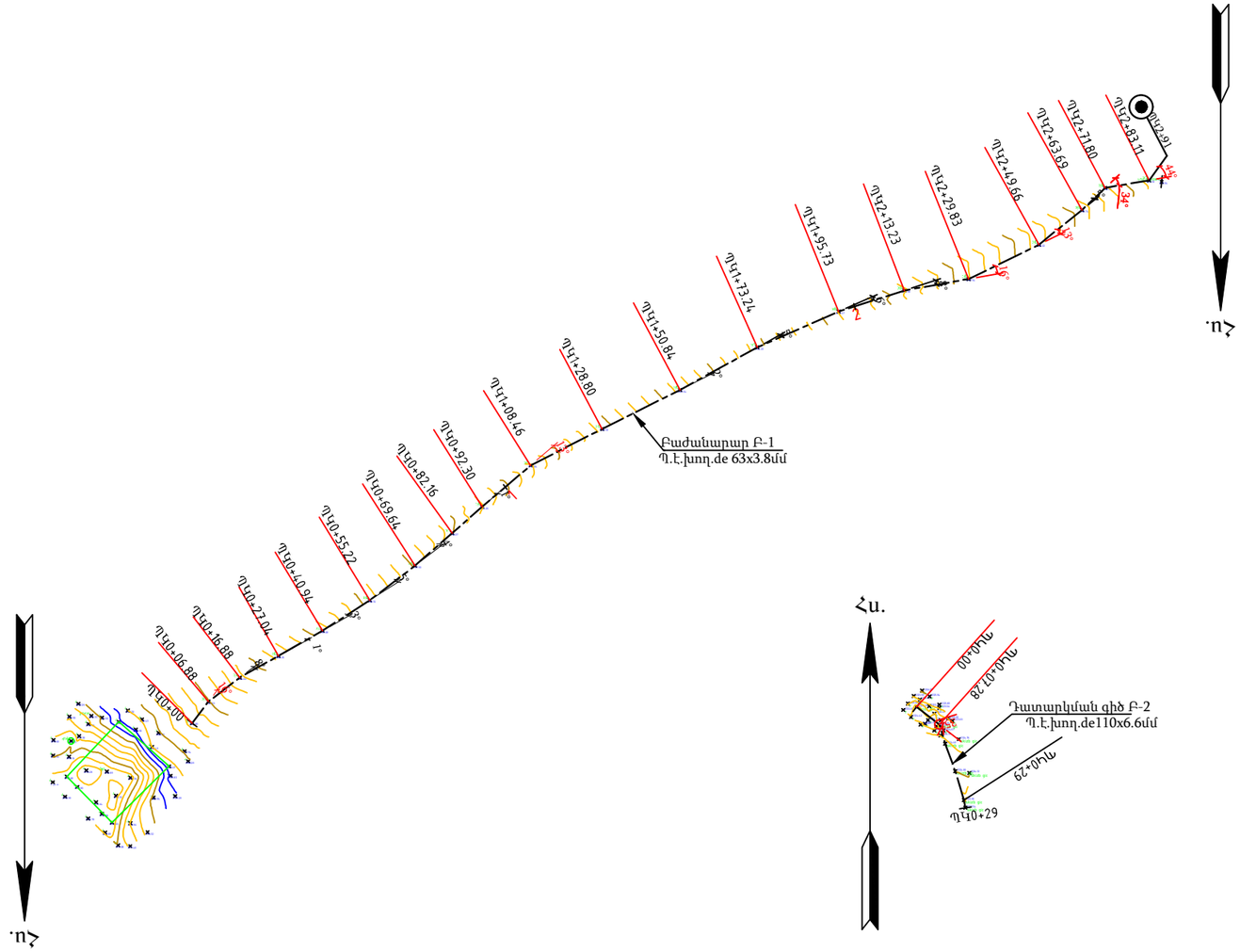

ՊԱՅՄԱՆԱԿԱՆ ՆՇԱՆՆԵՐ

-Ջրթող հոր

Ակադեմիկոս Ի.Վ. Եղիազարովի անվան ջրային հիմնահարցերի և հիդրոտեխնիկայի ինստիտուտ ՄՊՐ			Պայմանագիր՝	ՀՀ-ԱՄ-ԱՀ-ԳՀԽԾՁԲ-83/24
Ն.Գ.Ի.	Հ.Թոքմաջյան		Պատվիրատու՝ Ապարանի համայնքապետարան	
Նախագծեց	Ա.Հարությունյան		Ապարան համայնքի թվով 16 գյուղական բնակավայրերի խմելու ջրի ջրագծերի վերակառուցման ՆՆՓ կազմում Մելիքգյուղ բնակավայր	
Ստուգեց	Վ.Սահակյան		Բաժանարար Բ-1 և դատարկման գիծ Բ-2 Հատակագիծ Մ 1:1000	Թերթ / Թերթեր
				2

PRODUCED BY AN AUTODESK STUDENT VERSION

PRODUCED BY AN AUTODESK STUDENT VERSION

PRODUCED BY AN AUTODESK STUDENT VERSION

PRODUCED BY AN AUTODESK STUDENT VERSION

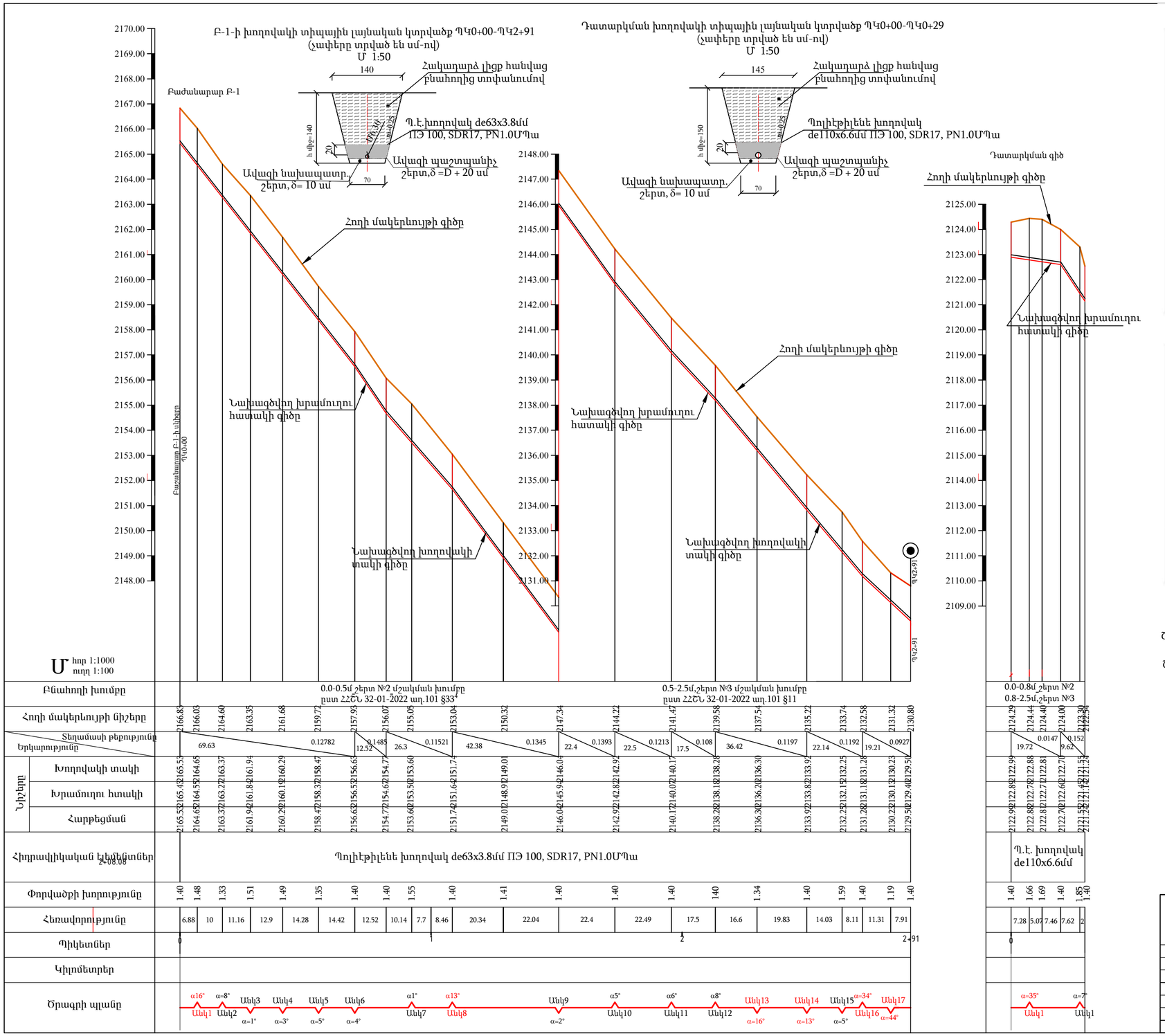

ԲԱԺԱՆԱՐԱՐ Բ-1-Ի ԱՇԽԱՏԱՆՔՆԵՐԻ ԾԱՎԱԼՆԵՐԸ

NN	Աշխատանքի անվանումը	Չափի միավ.	Քանակը	Ծանոթություն
	I.Հողային աշխատանքներ			
1	Խրամուղու քանդում III կարգի բնահողերում,շերտ №2	մ³	220	§33⁴
2	Խրամուղու քանդում V կարգի բնահողերում,շերտ №3	մ³	220	§11
3	Ավազի նախապատրաստական շերտի իրականացում տոփանումով , δ=10սմ	մ³	22	
4	Ավազի պաշտպանիչ շերտի իրականացում տոփանումով , δ=de+20սմ	մ³	64	
5	Հակադարձ լիցքի իրականացում հանված բնահողից	մ³	354	
6	Ավելցուկ բնահողի տեղափոխում մինչև 2 կմ.	մ³	86	
	II.Խողովակներ			
7	Պոլիէթիլենե խողովակ de63x3.8մմ ՊԷ 100, SDR17, PN1.0ՄՊա մոնտաժումով,փորձարկումով	մ	291	
8	Պոլիէթիլէն de=63x3.8մմ խողովակների ձևավոր մասեր (անկյունակներ)	հատ	6	
9	Խողովակների լվացում, վարակազերծում	մ	291	
10	Կառուցվածքներ			
11	Ջրթող հոր	հատ	1	

ԲԱԺԱՆԱՐԱՐ Բ-1-Ի ԱՇԽԱՏԱՆՔՆԵՐԻ ԾԱՎԱԼՆԵՐԸ

NN	Աշխատանքի անվանումը	Չափի միավ.	Քանակը	Ծանոթություն
	I.Հողային աշխատանքներ			
1	Խրամուղու քանդում III կարգի բնահողերում,շերտ №2	մ³	25	§33⁴
2	Խրամուղու քանդում V կարգի բնահողերում,շերտ №3	մ³	25	§11
3	Ավազի նախապատրաստական շերտի իրականացում տոփանումով , δ=10սմ	մ³	2.3	
4	Ավազի պաշտպանիչ շերտի իրականացում տոփանումով , δ=de+20սմ	մ³	7.7	
5	Հակադարձ լիցքի իրականացում հանված բնահողից	մ³	39.8	
6	Ավելցուկ բնահողի տեղափոխում մինչև 2 կմ.	մ³	10.2	
	II.Խողովակներ			
7	Պոլիէթիլենե խողովակ de110x6.6մմ ՊԷ 100, SDR17, PN1.0ՄՊա մոնտաժումով,փորձարկումով	մ	29+3	
8	Պոլիէթիլէն de= de110x6.6մմ խողովակների ձևավոր մասեր (անկյունակներ)	հատ	1	

ԲՆԱՀՈՂԻ ԵՐԿՐԱԲԱՆԱԿԱՆ ՆԿԱՐԱԳՐՈՒԹՅՈՒՆԸ

ՇԵՐՏ № 2 Ավազակավեր, խճաքարերի խառնուրդներով մինչև 30%, գրունտի մշակման խումբը ըստ ՀՀՇՆ 32-01-2022 աղ.101 §33⁴

ՇԵՐՏ №3 Բեկորա-խճաքարեր, ավազակավերի լցուկով մինչև 20%, գրունտի մշակման խումբը ըստ ՀՀՇՆ 32-01-2022 աղ.101 §11

ՊԱՅՄԱՆԱԿԱՆ ՆՇԱՆՆԵՐ

- Հողի մակերևույթի գիծը
- Նախագծվող խրամուղու հատակի գիծը
- Նախագծվող խողովակի տակի գիծը
- -Ջրթող հոր

Ծանոթություն

1. Ջրթողների տեղերը կճշտվեն շինարարության ընթացքում:
2. Չափերը գծագրում տրված են մ-ով,բացի նշվածներից:

Պայմանագիր՝	ՀՀ-ԱՄ-ԱՀ-ԳՀԽԾՁԲ-83/24	
Պատվիրատու՝ Ապարանի համայնքապետարան		
Ն.Գ.Ի. Հ.Թոքմաջյան Նախագծեց Ա.Հարությունյան Ստուգեց Վ.Սահակյան	Ապարան համայնքի թվով 16 գյուղական բնակավայրերի խմելու ջրի ջրագծերի վերակառուցման ՆՆԹ կազմում Մելիքգյուղ բնակավայր	
	Բաժանարար Բ-1-ի և դատարկման գծի Բ-2 -ի երկայնական կտրվածքներ	Թերթ 3 / Թերթեր

PRODUCED BY AN AUTODESK STUDENT VERSION
PRODUCED BY AN AUTODESK STUDENT VERSION
PRODUCED BY AN AUTODESK STUDENT VERSION

PRODUCED BY AN AUTODESK STUDENT VERSION

ԿՏՐՎԱԾՔ 1-1
Մ 1:50

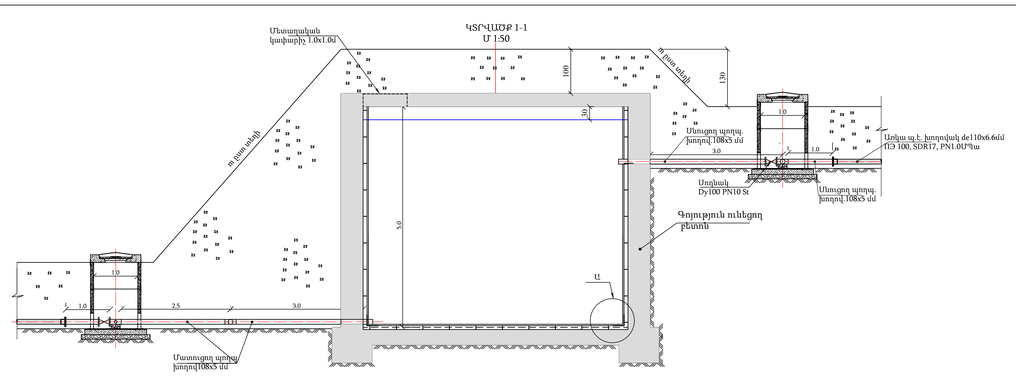

ԿՏՐՎԱԾՔ 2-2
Մ 1:50

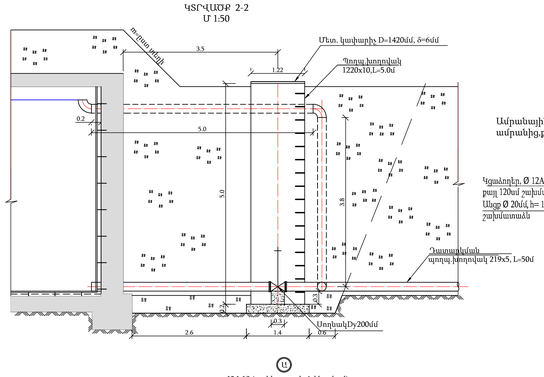

ՀԱՏԱԿԱԳԻԾ
Մ 1:50

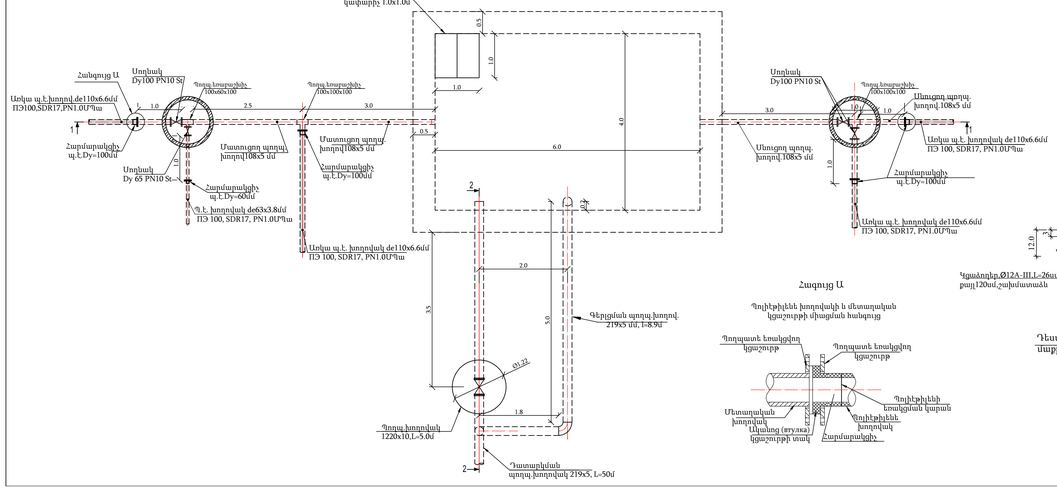

Հանգույց Ա

Ա
Մ 1:10 (չափերը տրված են սմ-ով)

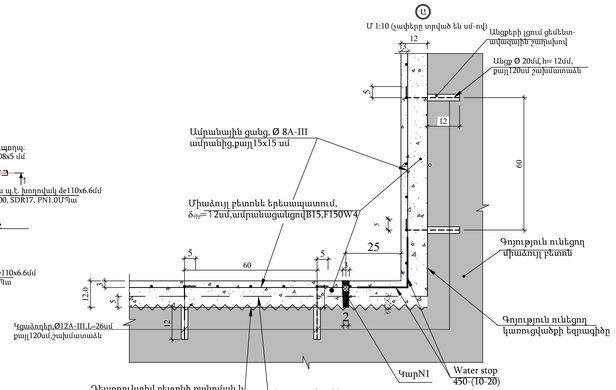

Նյութերի ծախսը 1 գ.մ կարի համար

N i/i	Նյութերի անվանումը	Չափի միավ.	Քանակ կարN1 δ=12սմ
1	Բիտու-պոլիմերային մաստիկ	մ³	0.00075
2	Ցեմենտ-ավազային շաղախ	մ³	0.00228
3	Կապակցող շերտ (բիտում մ 30%, բենզին 70%)	մ²	0.06
4	Շկապակցող շերտ(տալկ-1 ջրային մաս, օճառ 1ջրային մաս,յուղ-2 ջրային մաս)	մ²	0.055

Մեհանական հորի ծավալները 1 հորի համար,ընդամենը1 հոր

NN	Աշխատանքների անվանումը	Չափի միավ.	Քանակ	Մասնագիտություն
	I.Բետոնային աշխատանքներ			
1	Բետ.նախապատրաստական շերտ 1.4x1.4մ, δ-20 սմ	մ³	0.39	B7.5 F150
2	Բետոնե հենարան փափաքի համար 30x30x30	մ³	0.027	B12.5 F150
	II.Խողովակներ			
3	Պողպ.խողովակ D 1220x10	մ	5.0	ՊԼՍ10704-91
	III. Թռղոզվակաշաքի արմատուրա			
4	Սողնակ Dy 200, Py=1.0ՄՊա	հատ	1	
5	Պողպ.խողոք կցաշուրջ Dy 200, Py=1.0ՄՊա	հատ	2	ՊԼՍ10820-80
6	Մետ.կափարիչ Dy 1220մմ, δ-6մմ	հատ/կգ	1/55	
7	Քարյուշ՝Ø16 A-III, L=90սմ, n=16հատ	կգ	22.61	
8	D₇ 1220 պողպ.խողովակի հիդրոմեկուսացում	մ/մ²	5.0/19	դրսից
9	D₇ 1220 պողպ.խողովակի ներկում ներսից	մ/մ²	5.0/19	
10	Մետաղական կառուցվածքների ներկում	մ²	2	
11	Փայտ-փայտանյութերի կողպեք	հատ	2/2/1	
12	D₇ 200մմ չափի անցքի բացում D₇ 1220պողպ.խողովակի վրա	տեղ	2	

Աշխատանքների ծավալները

N p/կ	Աշխատանքների անվանումը	Չափի միավ.	Քանակ	Մասնագիտ.
	I Բետոնե և երկաթ. աշխատանքներ			
1	Ավազանի հերթի պատերի մաքրությունը մաքրում ավազաշիթային սարքով	մ²	100	
2	Ավազանի հատակի հորմնարարման բետոնի քանդում,δամր=5սմ հատատրամբ	մ³/մ²	24/1.2	Տեղափ. կամ
3	Ավազանի հատակի մաքրում բետոնի քանդուց հետո	մ²	24	
4	Անցքերի գալվանիզացում ավազակոշտ և հատատրում,Ø20մմ,h=12սմ,քայլ 120սմ չ-ամրատասակ	հատ/մ²	410/49.2	
5	Անցքերի ցցում ցեմենտավազային շաղախով	մ³	0.01	
6	Ավազանի հատակի և պատերի միաձույլ բետոնի երեսապատում,δամր=12սմ,ամրանացանցով B15,F150W4	մ³/մ²	124/14.9	B15,F150W4
	II Մետաղական աշխատանքներ			
7	Կցամեղքերի տեղադրում,Ø12A-III, L1սահ=26սմ	հատ/մ²	410/106.6	
8	Ամրանային ցանց,Ø 8A-III ամրանից,քայլ15x15 սմ	մ²/կգ	124/360	Ամրանի ծախսը 2.9կգ/մ²
9	Մետաղական կամարիկ 1.0x1.0 մ չափով	հատ/կգ	1/87.27	
10	108x5 սնուցող պողպ.խողովակ	մ	5.0	ՊԼՍ10704-91
11	108x5 սնուցող պողպ.խողովակ	մ	6.5	ՊԼՍ10704-91
12	100x100x100 պողպ.հոսքաբաժին	հատ	2	
13	100x60x100 պողպ. հոսքաբաժին	հատ	1	
14	Սողնակ Dy100 PN10 St	հատ	3	
15	Սողնակ Dy65 PN10 St	հատ	1	
16	Հարմարակցիչ պ.է. Dy100	հատ	4	
17	Հարմարակցիչ պ.է. Dy65	հատ	1	
18	Հարք կցաշուրջը Dy100	հատ	10	
19	Հարք կցաշուրջը Dy65	հատ	3	
20	219x5 գիլզքման պողպ.խողովակ	մ	10.6	ՊԼՍ10704-91
21	219x5 դատարկման պողպ.խողովակ	մ	50	ՊԼՍ10704-91
22	219x5 պլաստ.ծածկ	հատ	3	
23	Սողնակ D200 PN10 St	հատ	1	
24	Հարք կցաշուրջը Dy200	հատ	2	
25	Պարզեցված օդի ֆիլտր	հատ/կգ	1/172.45	
	III.Մեկուսացման աշխատանքներ			
26	108x5 պողպ.խողովակի հորմոտ հիդրոմեկուսացում	մ	11.5	
27	219x5 պլաստ.խողովակի հորմոտ հիդրոմեկուսացում	մ	60.6	
28	ՕԿԶ-ի փայտանյութում ջրանցքավանդակի խոնավություն հատուցը	մ²	120.0	
29	ՕԿԶ-ի լվացարանի վերակառուցելիություն	մ²	120.0	
30	Ներք N1 հատակներում	մ	20	
30	Water stop 450-(10-20)	մ	20	

ԾԱՆՈԹՈՒԹՅՈՒՆ

1. ՕԿԶ-ի հողային աշխատանքների ծավալները ներառված են ջրագծի աշխատանքների ծավալներում

Ակադեմիկոս Ի.Վ. Եղիազարովի անվան ջրային հիմնահարցերի և հիդրոտեխնիկայի ինստիտուտ ՍՊՄ			Պատվիրատու՝	ՀՀ-ԱՍՖ-ԱՀՀ-ԳԻՏՀԴ-83/24
Ղ.Գ.Գ.	Հ.Թոքմաջյան		Պատվիրատու՝ Էկոարահի համայնքապետարան	
Եզիազարիշ	Ա.Առուստամյան		Ագարակ համայնքի թվով 16 գյուղական բնակավայրերի խմելու ջրի ջրաշնորհի վերակառուցման ՆԼԳ վագզալում Մշակվող բնակավայր	
Գառուշ	Վ.Մանուկյան			
			Գոյություն ունեցող ՕԿԶ-իվերանորոգում Հատակագիծ, կտրվածքներ	
				Թերթ / Թերթեր
				4

PRODUCED BY AN AUTODESK STUDENT VERSION

PRODUCED BY AN AUTODESK STUDENT VERSION

ԿՏՐՎԱԾ1-1
Մ 1:50

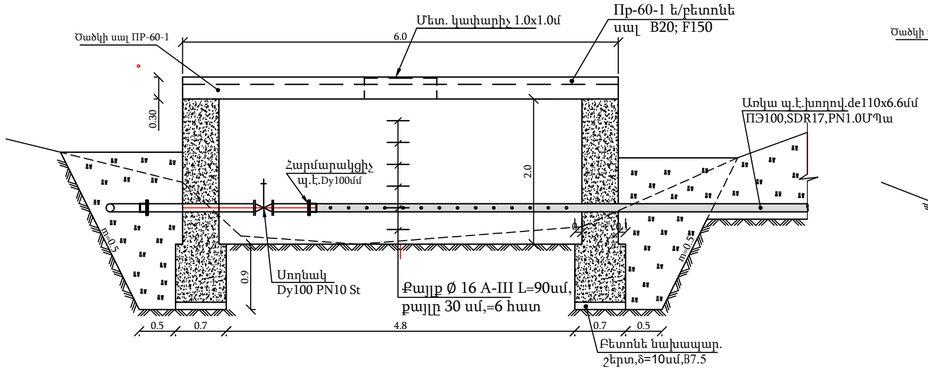

ԿՏՐՎԱԾՔ 2-2
Մ 1:50

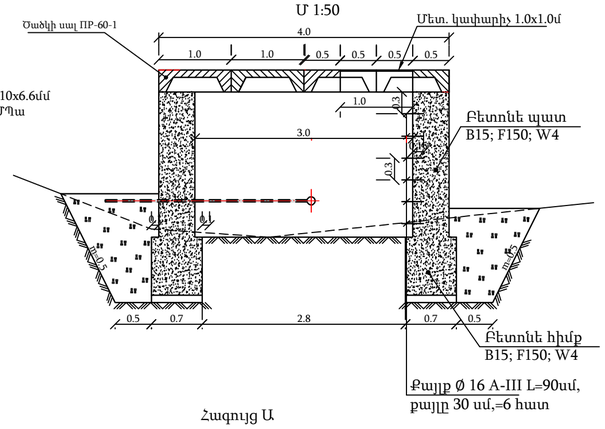

ՀԱՏԱԿԱԳԻԾ
Մ 1:50

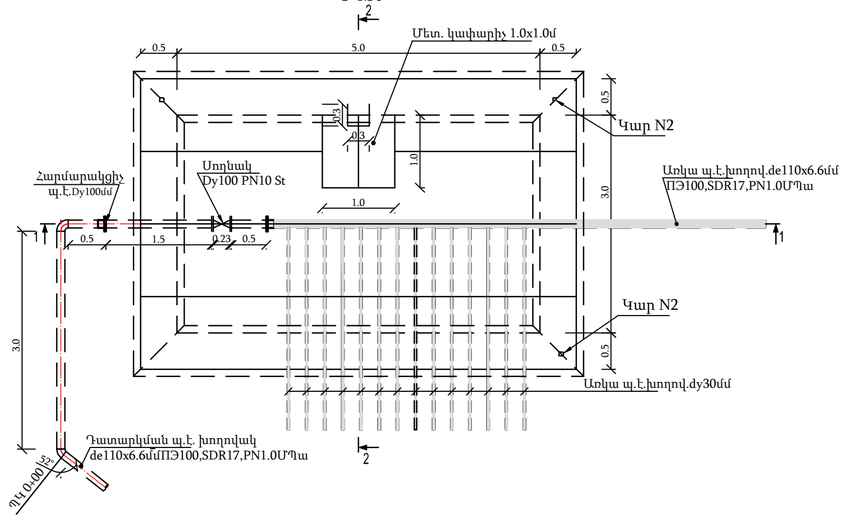

Հագույց Ա

Պոլիէթիլենե խողովակի և մետաղական կցաշուրթի միացման հանգույց

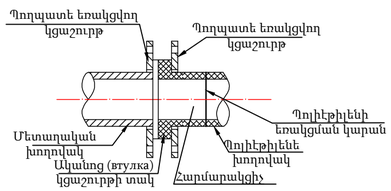

ԿԱՐ N2
Մ1:20 (չափերը տրված են սմ-ով

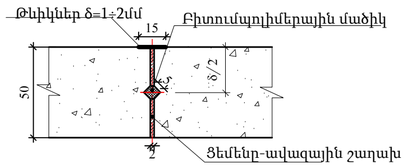

Աշխատանքների ծավալները

N ը/կ	Աշխատանքների անվանումը	Չափի Միավ.	Քանակ	Ծանոթութ.
	I. Հողային աշխատանքներ			
1	Փոսորակի քանդում III կարգի բնահողերում ՕԿՋ-ում	մ³	29	
2	Փոսորակի քանդում IV կարգի բնահողերում ՕԿՋ-ում	մ³	29	
3	Բնահողի մեջ խառացված խիճ ,δ=10 սմ ՕԿՋ-ում	մ³	1.3	
4	Հակադարձ լիցք հանված բնահողից տոփանումով հորի պատերի հետևից	մ³	44.5	
5	Ավելցուկ բնահողի տեղափոխում	մ³	13.5	տեղափ.1կմ
6	II. Բետոնային աշխատանքներ			
7	Բետոնե նախապատ.շերտի տեղադրում δ=0.1մ	մ³	1.3	B7.5; F150
8	Հորի միաձույլ բետոնե հիմքի տեղադրում	մ³	10.1	B15; F150
9	Հորի միաձույլ բետոնե պատերի տեղադրում	մ³	18.0	B15; F150
10	Пр-60-1 ե/բետոնե սալ,ամրանի ծախսը 186.3 կգ/մ³	հատ/մ³	4/4.32	B20; F150
11	Пр-60-1ե/բետոնե սալի վրա անցքի բացում 1.0x0.5մ չափով	տեղ	2	
	III. Մետաղական աշխատանքներ			
12	108x5մմ պողպ.խողովակ	մ	2.0	ՊՍՏ10704-91
13	Սողնակ Dy100 PN10 St	հատ	1	
14	Հարմարակցիչ պ.է.Dy100մմ	հատ	2	
15	Պողպ.հարթ կցաշուրթ Dy 100, Py=1.0ՄՊա	հատ	4	
16	Քայլը Ø 16 A-III L=90սմ,քայլը 30 սմ, =6 հատ	կգ	8.53	
17	Մետաղական կափարիչ 1.0x1.0 մ չափով	հատ/կգ	1/87.27	
	IV.Մեկուսացման աշխատանքներ			
18	Կար.N2 պատերում	մ	11.2	

Նյութերի ծախսը 1 գ.մ կարի համար

N 1/ï	Նյութերի անվանումը	Չափի միավ.	Քանակ կար N2 δ=50սմ
1	Բիտում-պոլիմերային մածիկ	մ³	0.0039
2	Ցեմ-ավազային շաղախ	մ³	0.0086

Ակադեմիկոս Ի.Վ. Եղիազարովի անվան ջրային հիմնահարցերի և հիդրոտեխնիկայի ինստիտուտ ՍՊՐ			Պայմանագիր՝ ՀՀ-ԱՄ-ԱՀ-ԳՀԽԾՋԲ-83/24
			Պատվիրատու՝ Ապարանի համայնքապետարան
Ն.Գ.Ի.	Հ.Թոքմաջյան		Ապարան համայնքի թվով 16 գյուղական բնակավայրերի խմելու ջրի ջրագծերի վերակառուցման ՆՆՓ կազմում Մելիքգյուղ բնակավայր
Նախագծեց	Ա.Առուստամյան		
Ստուգեց	Վ.Սահակյան		
			Բետոնե հոր դատարկման գցի սկզբում: Հատակագիծ, կտրվածքներ
			Թերթ 5 / Թերթեր

PRODUCED BY AN AUTODESK STUDENT VERSION
PRODUCED BY AN AUTODESK STUDENT VERSION
PRODUCED BY AN AUTODESK STUDENT VERSION

PRODUCED BY AN AUTODESK STUDENT VERSION

ԲԱԺԱՆԱՐԱՐ, ՕԴԱՀԱՆ ԵՎ ԴԱՏԱՐԿՄԱՆ ՀՈՐԵՐԻ ՏԻՊԱՅԻՆ ԿՏՐՎԱԾՔՆԵՐ

ՀԱՏԱԿԱԳԻԾ
Մ 1:20

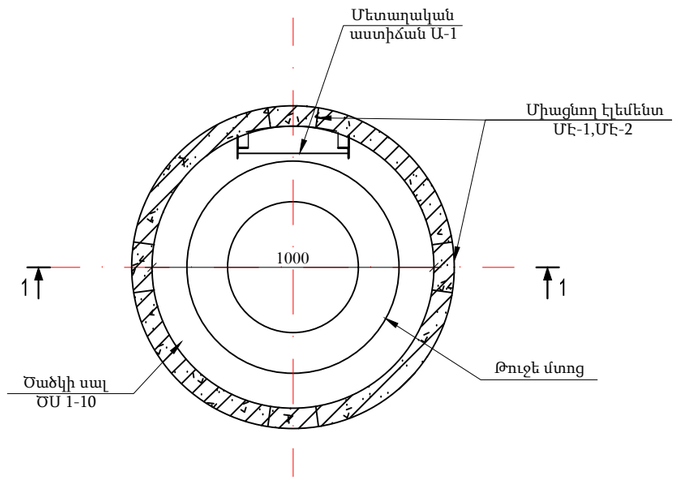

ՀԱՆԳՈՒՅՑ 1-1

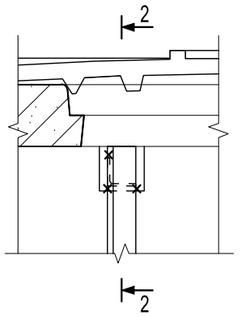

ՀԱՆԳՈՒՅՑ 2-2

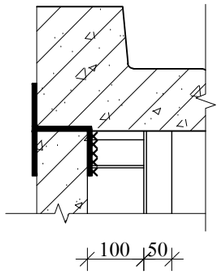

ԿՏՐՎԱԾՔ 1-1
Մ 1:20

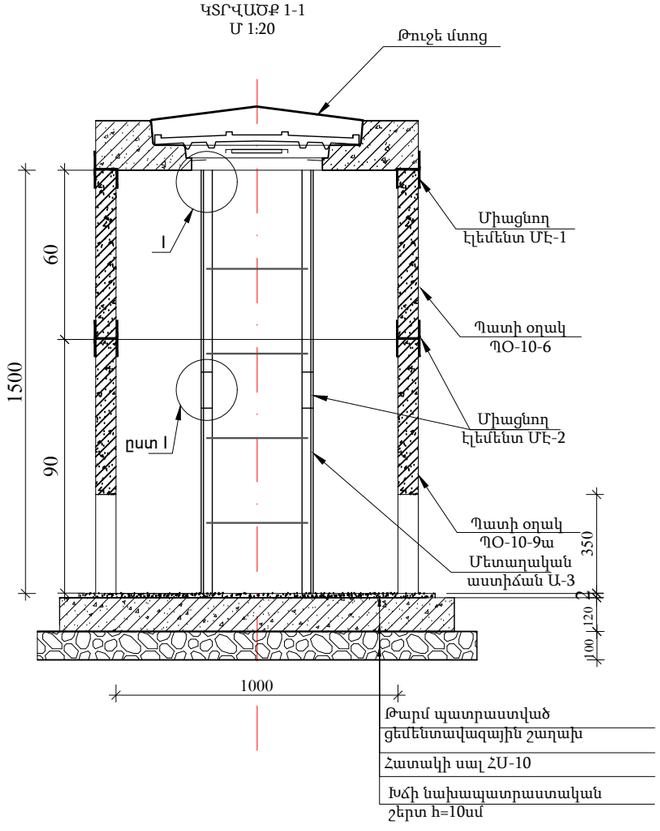

ՄԵՏԱՂԱԿԱՆ ԱՍՏԻՃԱՆ Ա-1

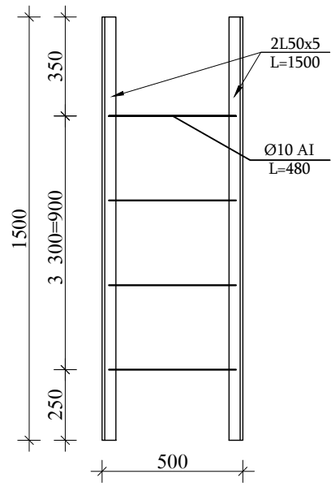

ՄԷ-1

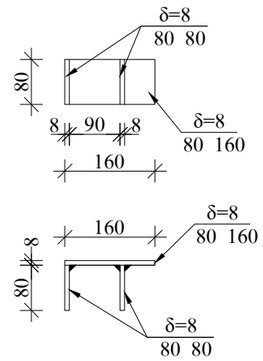

ՄԷ-2

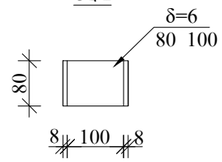

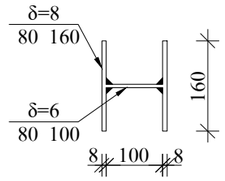

Ե/Բ հավաքովի տարերի մասնագիր 1 հորի համար
ընդամենը 2 հոր D=1.0, H=1.5 մ

Հ/Հ N	Ա Ն Վ Ա Ն Ո Ւ Մ	Չափ. միավոր հատ	1 էլեմենտի բետոնե ծավալը մ3	1 էլեմենտի ամրանի քաշը կգ
1	Ծածկի սալ ԾՍ1-10	1	0.1	101.3
2	Պատի օղակՊՕ-10-6	1	0.16	5.4
3	Պատի օղակՊՕ-10-9ա	1	0.23	14.7
4	Հատակի սալ ՀՍ-10	1	0.18	14.4
	Ընդամենը		0.67	135.8

Շին. նյութերի ծախսը մեկ հորի համար

№	Անվանում	Չափ. միավ.	Քանակը
1	Ցեմենտ-ավազե շաղախ	մ³	0.1
2	Խճի նախապատրաստական շերտ, δ=10սմ	մ³	0.35

Մետաղական էլեմենտների մասնագիր

Հ/Հ	Ա Ն Վ Ա Ն Ո Ւ Մ	Չափ. միավոր հատ	Միավոր մասսա կգ	Ծանոթութ. G կգ.
1	Մետաղական աստիճան Ա-1	1	12.5	12.5
2	Թուջե մտոց	1	100	100
	Միացնող էլեմենտ ՄԷ-1 (4 հատ)			
3	80x8 L=160	1	0.8	0.8
4	80x8 L=80	2	0.4	0.8
	Ընդամենը 4 հատի համար			6.4
	Միացնող էլեմենտ ՄԷ-2 (4 հատ)			
5	80x8 L=160	2	0.8	1.6
6	80x6 L=100	1	0.4	0.4
	Ընդամենը 4 հատի համար			8.0
	Ընդամենը			26.9

Կոնսորցիում՝ "ՋՀՀԻ" ՍՊԸ, "ՇՏՀ" հիմնադրամ, "Հիդրոէկ" ՍՊԸ			Պայմանագիր՝	ՀՀ-ԱՄ-ԱՀ-ԳՀԽԾՁԲ-83/24
			Պատվիրատու՝ Ապարանի համայնքապետարան	
Ն.Գ.Ի.	Հ.Թոքմաջյան		Ապարան համայնքի թվով 16 գյուղական բնակավայրերի խմելու ջրի ջրագծերի վերակառուցման ՆՆՓ կազմում Մելիքգյուղ բնակավայր	
Նախագծեց	Ա.Առուստամյան			
Ստուգեց	Վ.Սահակյան			
			Հոր հավաքովի ե/բ կլոր ելեմենտներից, H=1.5մ,D=1.0մ Տարրերի մասնագրեր	
			Թերթ	Թերթեր
			6	

PRODUCED BY AN AUTODESK STUDENT VERSION
PRODUCED BY AN AUTODESK STUDENT VERSION
PRODUCED BY AN AUTODESK STUDENT VERSION

PRODUCED BY AN AUTODESK STUDENT VERSION

ՋՐԹՈՂ ՀՈՐԵՐԻ ՏԻՊԱՅԻՆ ԿՏՐՎԱԾՔՆԵՐ

ՀԱՏԱԿԱԳԻԾ
Մ 1:20

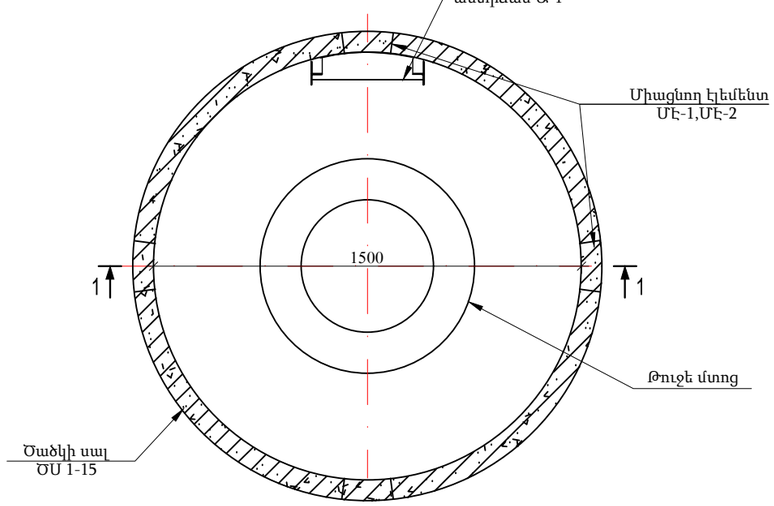

ՀԱՆԳՈՒՅՑ 1-1

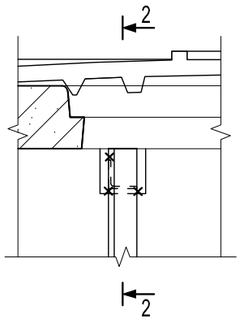

ՀԱՆԳՈՒՅՑ 2-2

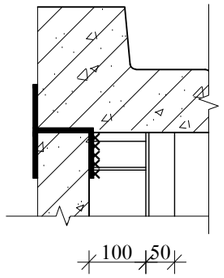

ՄԷ-1

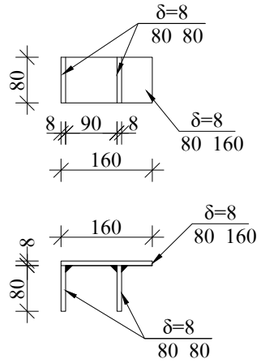

ՄԷ-2

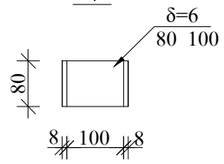

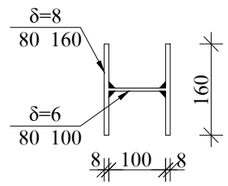

ԿՏՐՎԱԾՔ 1-1
Մ 1:20

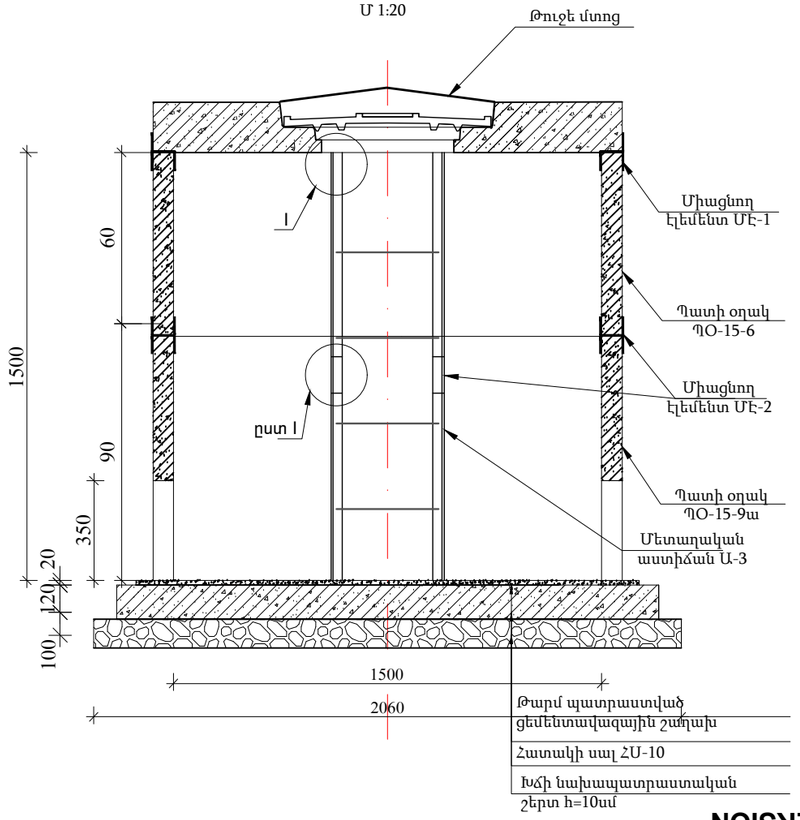

ՄԵՏԱՂԱԿԱՆ ԱՍՏԻՃԱՆ Ա-1

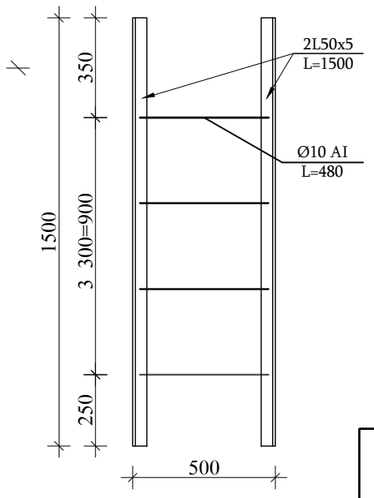

Ե/Բ հավաքովի տարերի մասնագիր 1 հորի համար
ընդամենը 1 հոր D=1.5, H=1.5 մ

Հ/Հ	Ա Ն Վ Ա Ն Ո Ւ Մ	Չափ. միավոր հատ	1 էլեմենտի բետոնե ծավալը մ^3	1 էլեմենտի ամրանի քաշը կգ
1	Ծածկի սալ ԾՍ1-15	1	0.49	68.0
2	Պատի օղակՊՕ-15-6	1	0.265	7.2
3	Պատի օղակՊՕ-15-9ա	1	0.31	27.0
4	Հատակի սալ ՀՍ-15	1	0.38	32.7
	Ընդամենը		1.445	134.9

Շին. նյութերի ծախսը մեկ հորի համար

№	Անվանում	Չափ. միավ.	Քանակը
1	Ցեմենտ-ավազե շաղախ	մ^3	0.1
2	Խճի նախապատրաստական շերտ, δ=10սմ	մ^3	0.35

Մետաղական էլեմենտների մասնագիր

Հ/Հ	Ա Ն Վ Ա Ն Ո Ւ Մ	Չափ. միավոր հատ	Միավոր մասսա կգ.	Ծանոթութ. G կգ.
1	Մետաղական աստիճան Ա-1	1	12.5	12.5
2	Թուջե մտոց	1	100	100
	Միացնող էլեմենտ ՄԷ-1 (4 հատ)			
3	80x8 L=160	1	0.8	0.8
4	80x8 L=80	2	0.4	0.8
	Ընդամենը4 հատի համար			6.4
	Միացնող էլեմենտ ՄԷ-2 (4 հատ)			
5	80x8 L=160	2	0.8	1.6
6	80x6 L=100	1	0.4	0.4
	Ընդամենը4 հատի համար			8.0
	Ընդամենը			26.9

Կոնսորցիում՝ "ՋՀՀԻ" ՍՊԸ, "ՇՏՀ" հիմնադրամ, "Հիդրոէկ" ՍՊԸ			Պայմանագիր՝	ՀՀ-ԱՄ-ԱՀ-ԳՀԽԾՁԲ-83/24
			Պատվիրատու՝ Ապարանի համայնքապետարան	
Ն.Գ.Ի.	Հ.Թոքմաջյան		Ապարան համայնքի թվով 16 գյուղական բնակավայրերի խմելու ջրի ջրագծերի վերակառուցման ՆՆՓ կազմում Մելիքգյուղ բնակավայր	
Նախագծեց	Ա.Առուստամյան			
Ստուգեց	Վ.Սահակյան			
			Հոր հավաքովի ե/բ կլոր էլեմենտներից, H=1.5մ,D=1.5մ Տարրերի մասնագրեր	
			Թերթ	Թերթեր
			7	

PRODUCED BY AN AUTODESK STUDENT VERSION
PRODUCED BY AN AUTODESK STUDENT VERSION
PRODUCED BY AN AUTODESK STUDENT VERSION

PRODUCED BY AN AUTODESK STUDENT VERSION

Ջրթող հորի հատակագիծ Մ 1:20

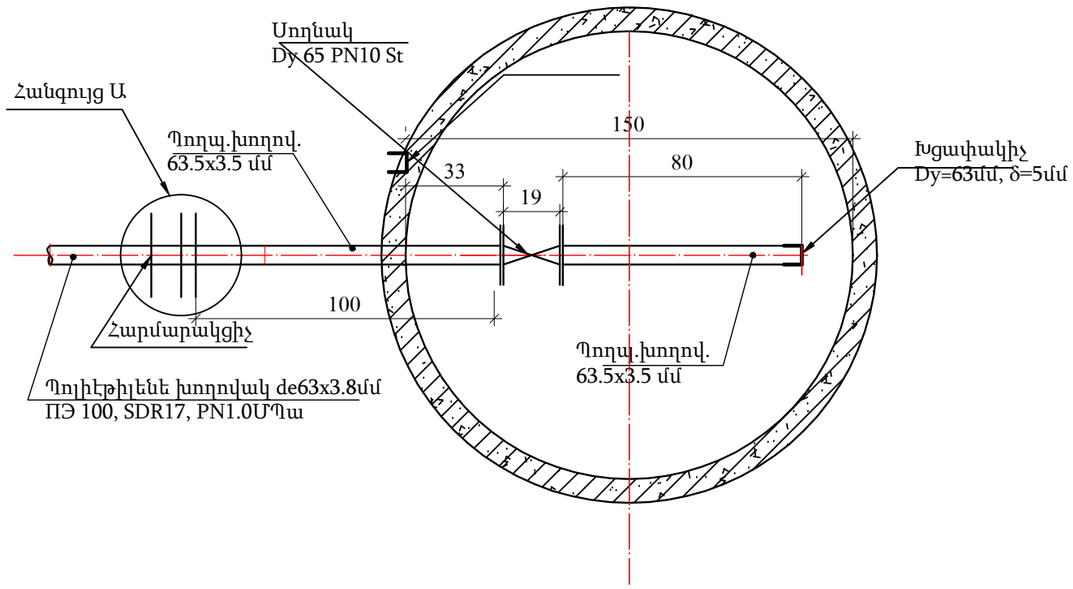

Հանգույց Ա

Պոլիէթիլենե խողովակի և մետաղական կցաշուրթի միացման հանգույց

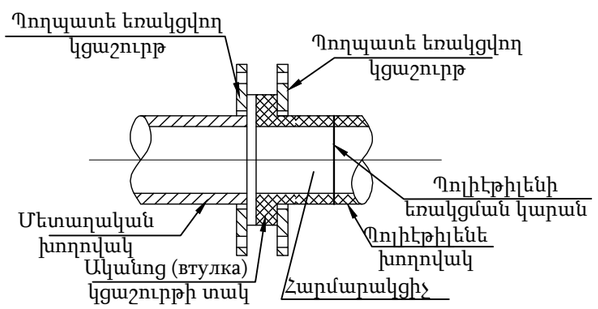

Ջրթող հոր ՋՀ

Աշխատանքների ծավալները 1 հորի համար (Ընդամենը 1հատ)

Հ/Հ	Աշխատանքների անվանումը	Չափ. միավ.	Քանակ	Ծանոթ.
	1. Մետաղական կառուցվածքներ			
1	Պողպատե խողովակ DN=63.5x3.5մմ	մ	1.8	
2	Սողնակ Dy=65մմ	հատ	1	
3	Հարթ կցաշուրթ Dy65 St	հատ	3	ՊUS 10820-80
4	Հարմարակցիչ PE	հատ	1	
5	Խցափակիչ Dy=63.5մմ, δ=5մմ	հատ	1	
6	Բետոնե հենարան 0.3x0.3x0.1մ	մ³	0,009	
7	Մետաղական մակերևույթների երկշերտ ներկում	մ²	2.0	

Կոնսորցիում՝ "ՋՀՀԻ" ՍՊԸ, "ՇՏՀ" հիմնադրամ, "Հիդրոէկ" ՍՊԸ		Պայմանագիր՝	ՀՀ-ԱՄ-ԱՀ-ԳՀԽԾՁԲ-83/24
		Պատվիրատու՝ Ապարանի համայնքապետարան	
Ն.Գ.Ի.	Հ.Թոքմաջյան	Ապարան համայնքի թվով 16 գյուղական բնակավայրերի խմելու ջրի ջրագծերի վերակառուցման ՆՆՓ կազմում Մելիքգյուղ բնակավայր	
Նախագծեց	Ա.Առուստամյան		
Ստուգեց	Վ.Սահակյան		
		Ջրթող հոր	Թերթ 8 / Թերթեր

PRODUCED BY AN AUTODESK STUDENT VERSION
PRODUCED BY AN AUTODESK STUDENT VERSION
PRODUCED BY AN AUTODESK STUDENT VERSION

PRODUCED BY AN AUTODESK STUDENT VERSION

1-1 Մ1:5

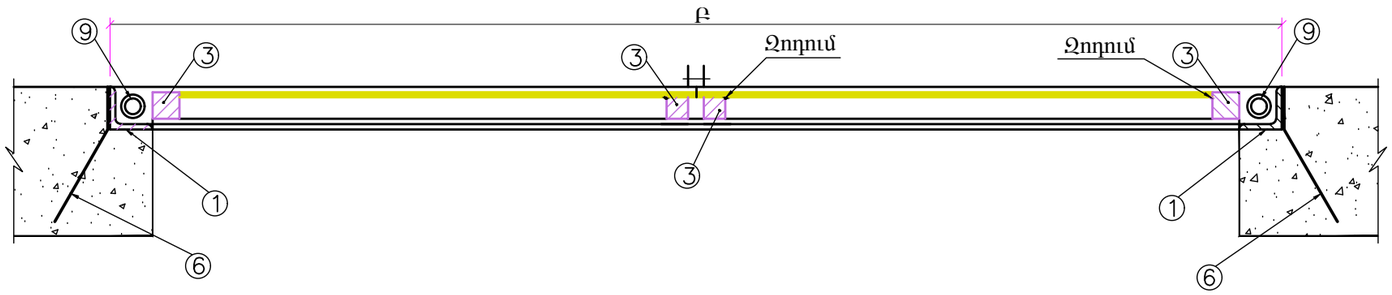

2-2 Մ1:5

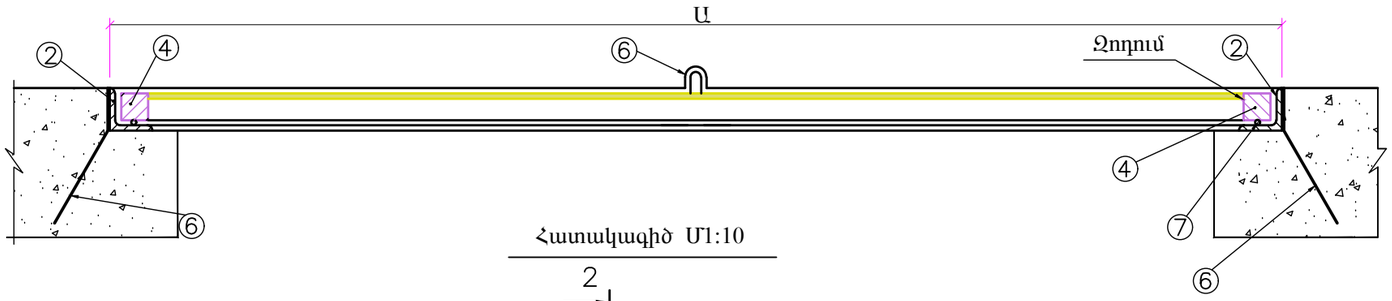

Հատակագիծ Մ1:10

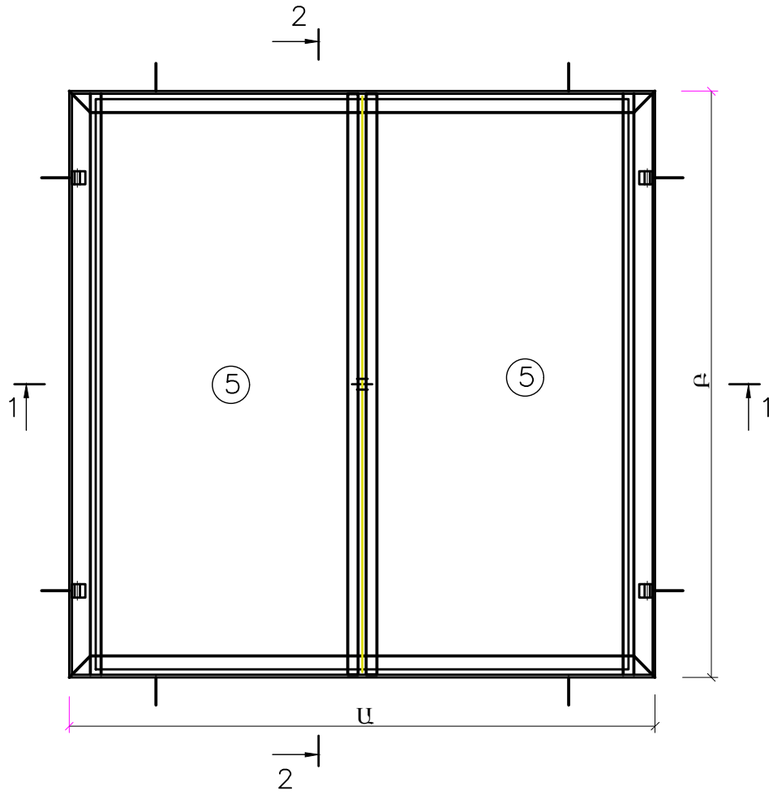

ՄԵՏԱՂԱԿԱՆ ԿԱՓԱՐԻՉԻ ԱՄՓՈՓԱԳԻՐ

Չափը Ա Բ	Դիրքը	Հատվածք	Չափը մմ	Քանակ մմ	Քաշը կգ Միավ. քաշը	Քաշը կգ Ընդամենը	Ծանոթություն
1000 1000	1	L5 ◊ 50 ◊ 50	1070	2	4.04	8.08	
	2	L5 ◊ 50 ◊ 50	1070	2	4.04	8.08	
	3	□ 20 ◊ 20	1000	4	2.46	9.84	
	4	□ 20 ◊ 20	480	4	1.18	4.72	
	5	– 6 ◊ 480	1020	2	23.06	46.12	
	6	Ø12, Ա-III	140	8	0.12	0.96	
	7	Ø12, Ա-I	50	2	0.044	0.088	
	8	Ø8, Ա-I	135	2	0.053	0.106	
	9	Ծխնի		4	2.32	9.28	
		Ընդամենը				87.27	

Ընդամենը 2 հատ կափարիչ

Ծանոթություն

1. Տվյալ գծագիրը կարդալ N 9 գծագրի հետ:

Կոնսորցիում՝ "ՋՀՀԻ" ՍՊԸ, "ՇՏՀ" հիմնադրամ, "Հիդրոէկ" ՍՊԸ			Պայմանագիր՝	ՀՀ-ԱՄ-ԱՀ-ԳՀԽԾՁԲ-83/24
			Պատվիրատու՝ Ապարանի համայնքապետարան	
Ն.Գ.Ի.	Հ.Թոքմաջյան		Ապարան համայնքի թվով 16 գյուղական բնակավայրերի խմելու ջրի ջրագծերի վերակառուցման ՆՆՓ կազմում Մելիքգյուղ բնակավայր	
Նախագծեց	Ա.Առուստամյան			
Ստուգեց	Վ.Սահակյան			
			Մետաղական կափարիչ 1.0x1.0մ	Թերթ 9 / Թերթեր

PRODUCED BY AN AUTODESK STUDENT VERSION
PRODUCED BY AN AUTODESK STUDENT VERSION
PRODUCED BY AN AUTODESK STUDENT VERSION

PRODUCED BY AN AUTODESK STUDENT VERSION

Պարզեցված օդի ֆիլտր
Մ1:10

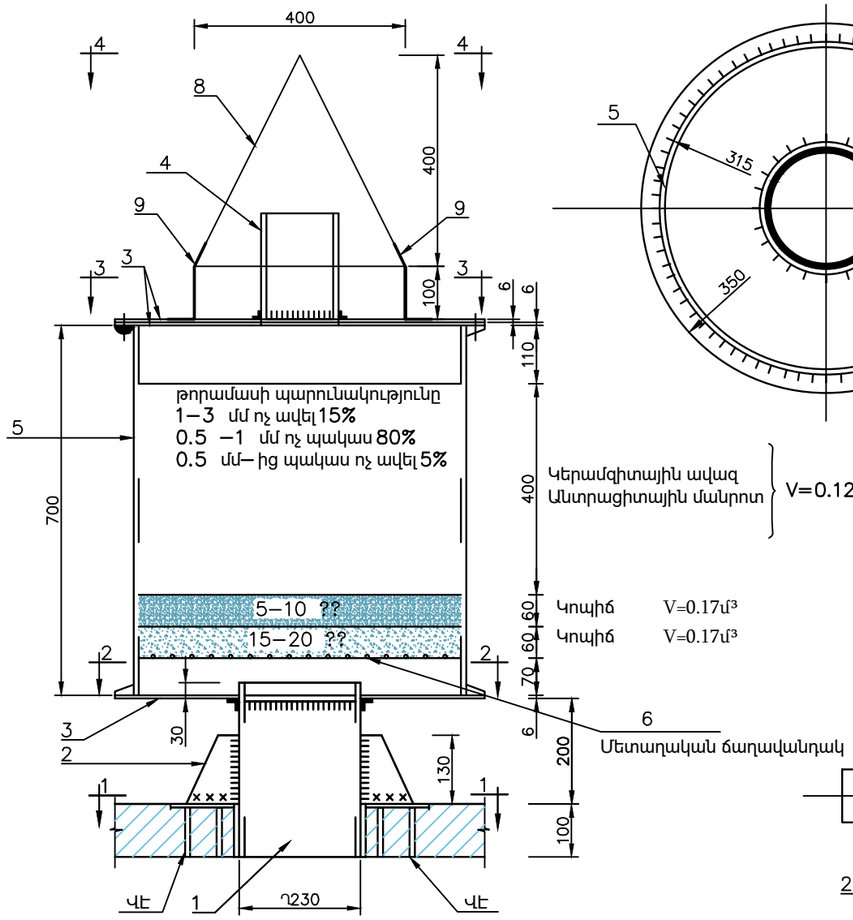

2–2

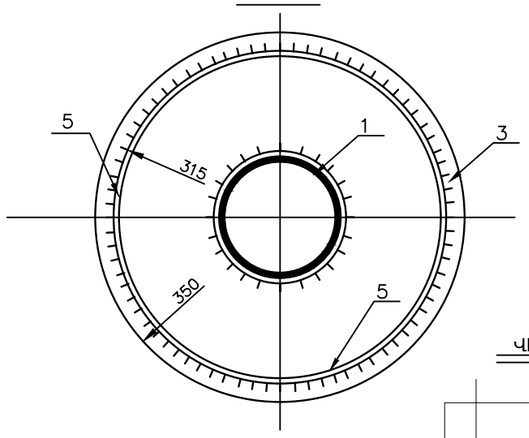

3–3

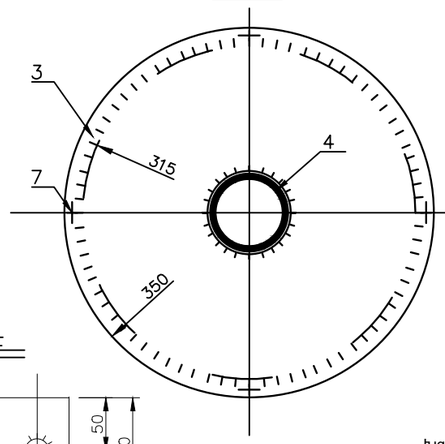

4–4

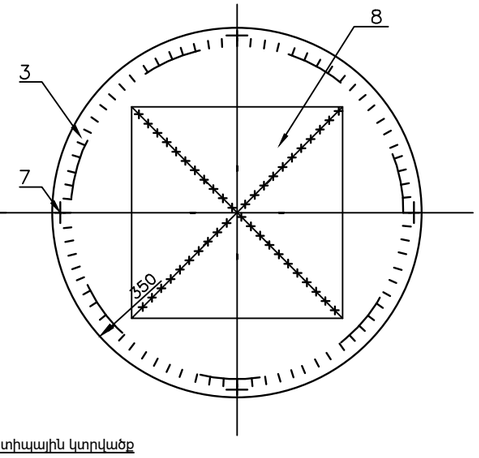

ՎԷ

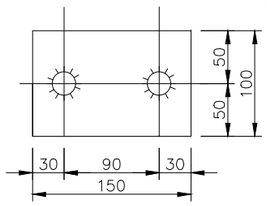

1–1

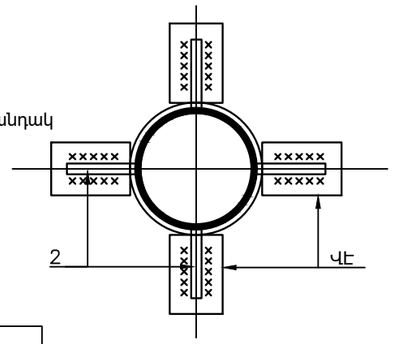

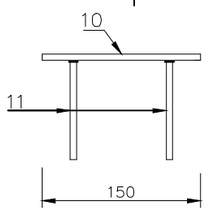

Խցուկի տիպային կտրվածք

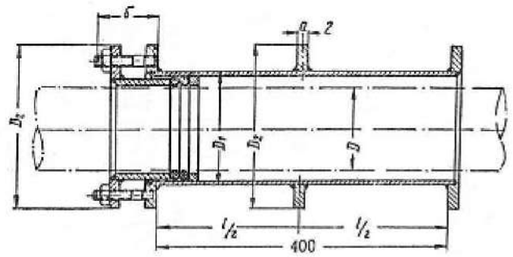

Պայմանական տրամագիծը	D մմ	D_1 մմ	D_2 մմ	α մմ	δ մմ	Քաշը կգ
150	159	194	260	10	80	21.0
100	108	140	196	10	70	11.6

Ծանոթություն

Զոդումային կարերը իրականացնել– Э46 А էլեկտրոդներով, կարի բարձրությունը՝ Kա=4մմ:

NN	Նշանակում	Անվանումը	Քանակը	Զանգվ	Ծանոթ.
		ՖԻԼՏՐ			
1		Խողովակ D219x4, L=330	1	10.4	10.4
2		—— 130x4 L=130	4	0.52	2.08
3		—— 700x6 L=700	3	19.8	59.4
4		Խողովակ D127x3.5 L=200	1	1.8	1.8
5		Խողովակ D630x7 L=700	1	75.3	75.3
6		Մետաղական ճաղավանդակ	1	17	17
7		Հեղույս և պնդօղակ	4	0.05	0.2
8		—— b=4	4	0.62	2.48
9		Ø10 A III L=200	4	0.127	0.51
		Մետաղակոնստր. երկտակ ներկում մ²	6		
Ընդամենը					169.17
		Վրադիր էլեմենտ			
10		—— 100x6 L=150	4	0.7	2.8
11		Ø10 A III L=94	8	0.06	0.48
Ընդամենը					3.28
Ընդամենը					172.45

Կոնսորցիում՝ "ՋՀՀԻ" ՍՊԸ, "ՇՏՀ" հիմնադրամ, "Հիդրոէկ" ՍՊԸ		
Ն.Գ.Ի.	Հ.Թոքմաջյան	
Նախագծեց	Ա.Առուստամյան	
Ստուգեց	Վ.Սահակյան	

Պայմանագիր՝	ՀՀ-ԱՄ-ԱՀ-ԳՀԽԾՁԲ-83/24
Պատվիրատու՝ Ապարանի համայնքապետարան	
Ապարան համայնքի թվով 16 գյուղական բնակավայրերի խմելու ջրի ջրագծերի վերակառուցման ՆՆՓ կազմում Մելիքգյուղ բնակավայր	
Մինչև 120 խմ ծավալովՕԿՋ-ի կառուցում Պարզեցված օդի ֆիլտր	Թերթ / Թերթեր
	10

PRODUCED BY AN AUTODESK STUDENT VERSION
PRODUCED BY AN AUTODESK STUDENT VERSION
PRODUCED BY AN AUTODESK STUDENT VERSION