ԱՊԱՐԱՆ ՀԱՄԱՅՆՔԻ 16 ԳՅՈՒՂԱԿԱՆ ԲՆԱԿԱՎԱՅՐԵՐԻ ԽՄԵԼՈՒ ՋՐԻ ՋՐԱԳԾԵՐԻ ՎԵՐԱԿԱՌՈՒՑՄԱՆ ՆԱԽԱԳԾԱՆԱԽԱՀԱՇՎԱՅԻՆ ՓԱՍՏԱԹՂԹԵՐԻ ԿԱԶՄՈՒՄ

ՆԻԳԱՎԱՆ

ՊԱՅՄԱՆԱԳԻՐ - ДОГОВОР

N **ՀՀ-ԱՄ-ԱՀ-ԳՀԽԾՁԲ**-83/24-1

ԳԾԱԳՐԵՐ

ՆԳԻ

Հ. Թոքմաջյան

«ՋՀՀԻ» կոնսորցիումի առաջատար

Տնօրեն

Ա.Բաբայան

2025

ԳԾԱԳՐԵՐԻ ՀԻՄՆԱԿԱՆ ԼՐԱԿԱԶՄԻ ԱՄՓՈՓԱԳԻՐ

h/h	Անվանում	
1	Ընդհանուր տվյալներ	
2	Իրավիճակի հատակագիծ	
3	Ջրատար N1-ի և Ջրատար N2-ի ծրագծերի հատակագիծ Մ1;1000	
4	Ջրատար N1; N2; Երկայնական կտրվածք ՊԿ0+00-ՊԿ6+00	
5	Ջրատար N2; Երկայնական կտրվածք ՊԿ6+00-ՊԿ11+17	
6	Փականային հոր ջրատար N1-ի ՊԿ0+60-ում	
7	Ջրընդունիչ հոր հոր ՊԿ2+93-ում	
8	Օդահան հոր N2 ջրատարի ՊԿ4+70	
9	Փականային հոր ջրատար N2-ի ՊԿ4+90, ՊԿ7+00, ՊԿ9+00-ում	
10	Վերջնային հոր ջրատար N2-ի ՊԿ11+17-ում	
11	Ջրատար N3-ի ծրագծի հատակագիծ Մ1;1000	
12	Ջրատար N3; Երկայնական կտրվածք ՊԿ0+00-ՊԿ1+28	
13	Հանգույց ջրատար N3-ի ՊԿ0+00-ում	
14	Վերջնային հոր ջրատար N3-ի ՊԿ1+28-ում	
15	Ջրթող հոր 1: Հատակագիծ, կտրվածքներ:	
16	Ջրթող հոր 2: Հատակագիծ, կտրվածքներ:	
17	Փականային հոր ջրատար N2-1-ի ՊԿ0+00-ում	

N ը/կ	Նշանակում	Անվանումներ	Ծանոթութ.
1	ՀՀՇՆ 40-01.02	Ջրամատակարարում, Արտաքին ցանցեր և կառուցվածքներ	
2	ՀՀՇՆ 40-01.03-2022	Կոյուղի, Արտաքին ցանցեր և կառուցվածքներ	
3	ՀՀՇՆ 52.01-2021	Բետոնե և երկաթբետոնե կառուցվածքներ	
4	ՀՀՇՆ 13-02-2022	Անվտանգության տեխնիկան շինարարությունում	
5	ՀՀՇՆ 1-3.01.01-2008	Շինարարության արտադրության կազմակերպում	
6	ՀՀՇՆ 32-01-2022	Ավտոմոբիլային ճանապարհներ	
7	ՀՀՇՆ 30-02-2022	Տարածքի բարեկարգում	
8	ՀՀՇՆ 20.04-2020	Երկրաշարժադիմացկուն շինարարություն, նախագծման նորմեր	

ԾԱՆՈԹՈՒԹՅՈՒՆ

Նախագծել Ջրատար N1- L=293մ երկարությամբ պոլիէթիլենային խողովակներով de=75x4.5մմ, Py=1.0ՄՊա, SDR17, ՊԷ100, փորձարկումով և ախտահանում քլորաջրով; Ջրատարը սկիզբ է առնում ՊԿ0+00-ում գոյություն ունեցող գոյություն ջրագծից Dy=100մմ պողպատե խողովակից, որտեղ նախատեսում ենք պողպատե անցում d=100x7մմ5, հարմարակցիչով և կցաշուրթով; Ջրատար N1-ի վրա նախատեսվում է փականային հոր ՊԿ0+60-ում, և վերջում ջրընդունիչ հոր ՊԿ2+93-ում; Նախատեսվում է նաև 10 հատ ջրթող կառուցվածք,

Նախագծել Ջրատար N2- L=824մ երկարությամբ ՊԿ2+93-ՊԿ11+17 պոլիէթիլենային խողովակներով de=110x6.6մմ, Py=1.0ՄՊա, SDR17, ՊԷ100, փորձարկումով և ախտահանում քլորաջրով; Ջրատարը սկիզբ է առնում ՊԿ2+93-ում նախագծված ջրընդունիչ հորից; Ջրատարի ՊԿ4+70 -ում նախատեսված է օդահան հոր, ջրատարի վրա կա 3 հատ փականային հոր ՊԿ4+90, ՊԿ7+00, ՊԿ9+00;
Ջրատարի վերջում ՊԿ11+17-ում միացում գոյություն ունեցող ջրագծին Dy=100մմ պողպատե խողովակին վերջնային հորով;
Նախատեսվում է նաև ջրատարի վրա 29 հատ ջրթող կառուցվածք;
Նախագծել Ջրատար N3- L=128մ երկարությամբ ՊԿ0+00-ՊԿ1+28 պոլիէթիլենային խողովակներով de=110x6.6մմ, Py=1.0ՄՊա, SDR17, ՊԷ100, փորձարկումով և ախտահանում քլորաջրով; Ջրատարը սկիզբ է առնում ՊԿ0+00-ում նախագծված գոյություն ջրագծից Dy=100մմ պողպատե խողովակից, որտեղ նախատեսվում է հոր;
Ջրատարի վերջում ՊԿ1+18 -ում նախատեսված է վերջնային հոր
Նախատեսվում է նաև ջրատարի վրա 13 հատ ջրթող կառուցվածք;

Մրցութային փաստաթղթերը մշակված են համաձայն գործող նորմերի ու կարգերի

ՆԳՃ Հ.Թոքմաջյան

Կոնսորցիում՝ "ՋՀՀԻ" ՍՊԸ, "ՇՏՀ" հիմնադրամ, "Հիդրոէկ" ՍՊԸ			Պայմանագիր՝	ՀՀ-ԱՄ-ԱՀ-ԳՀԽԾՁԲ-83/24
			Պատվիրատու՝ Ապարանի համայնքապետարան	
Ն.Գ.Ճ.	Հ.Թոքմաջյան		Ապարան համայնքի թվով 16 գյուղական բնակավայրերի խմելու ջրի ջրագծերի վերակառուցման ՆՆՓ կազմում Նիգավան բնակավայր	
Նախագծեց	Ծ.Բարսեղյան			
Ստուգեց	Պ.Բալջյան			
			Ընդհանուր տվյալներ	Թերթ / Թերթեր
				1

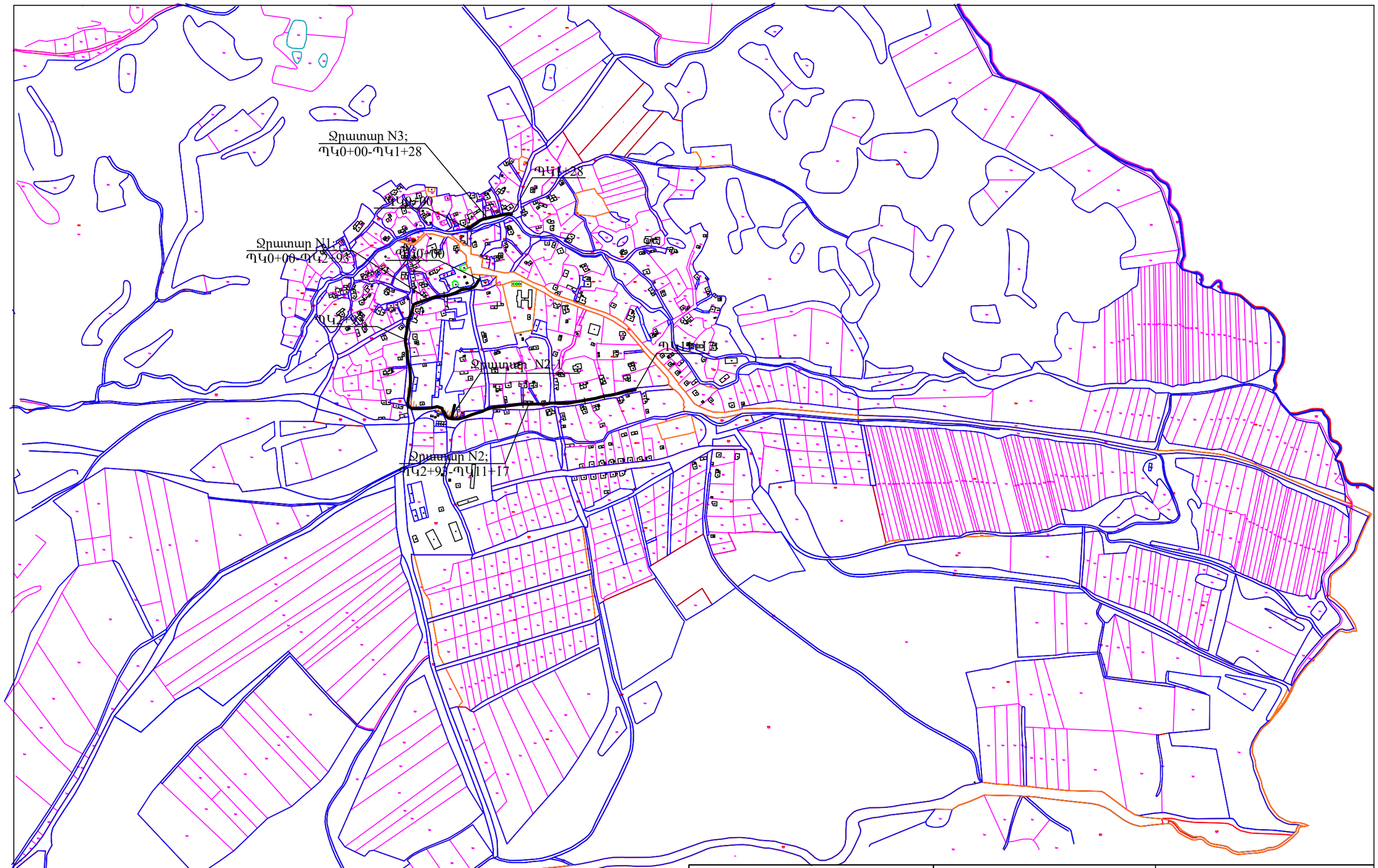

Կոնսորցիում՝ "ՋՀՀԻ" ՍՊԸ, "ՇՏՀ" հիմնադրամ, "Հիդրոէկ" ՍՊԸ			Պայմանագիր՝	ՀՀ-ԱՄ-ԱՀ-ԳՀԽԾՁԲ-83/24
			Պատվիրատու՝ Ապարանի համայնքապետարան	
Ն.Գ.Ճ.	Հ.Թոքմաջյան		Ապարան համայնքի թվով 16 գյուղական բնակավայրերի խմելու ջրի ջրագծերի վերակառուցման ՆՆՓ կազմում Նիգավան բնակավայր	
Նախագծեց	Բարսեղյան			
Ստուգեց	Պ.Բալջյան			
			Իրավիճակի հատակագիծ	Թերթ / Թերթեր
				2 /

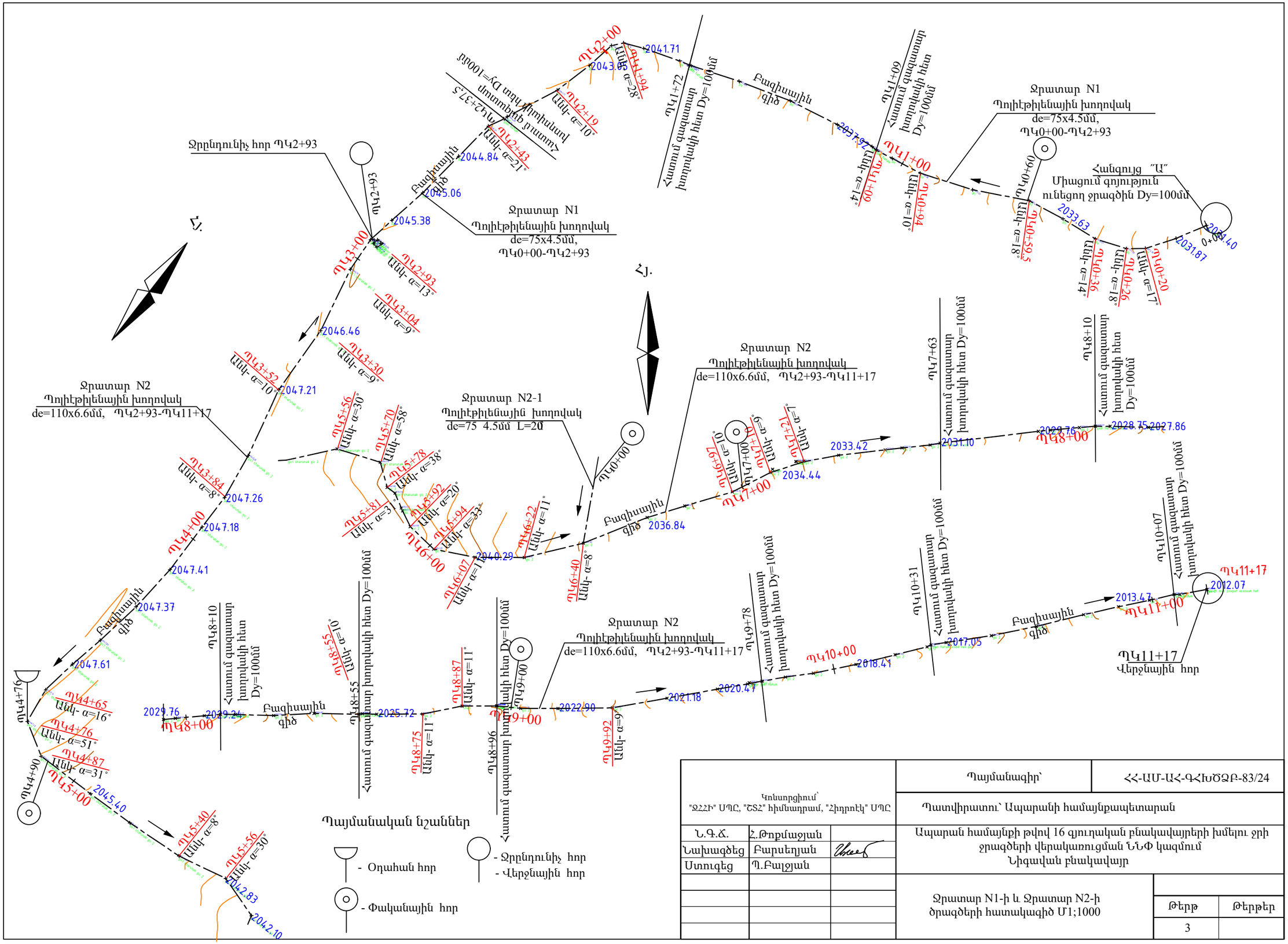

Կոնսորցիում՝ "ՋՀՀԻ" ՍՊԸ, "ՇՏՀ" հիմնադրամ, "Հիդրոէկ" ՍՊԸ			Պայմանագիր՝	ՀՀ-ԱՄ-ԱՀ-ԳՀԽԾՁԲ-83/24
			Պատվիրատու՝ Ապարանի համայնքապետարան	
Ն.Գ.Ճ.	Հ.Թոքմաջյան		Ապարան համայնքի թվով 16 գյուղական բնակավայրերի խմելու ջրի ջրագծերի վերակառուցման ՆՆՓ կազմում Նիգավան բնակավայր	
Նախագծեց	Բարսեղյան			
Ստուգեց	Պ.Բալջյան			
			Ջրատար N1-ի և Ջրատար N2-ի ծրագծերի հատակագիծ Մ1;1000	
			Թերթ	Թերթեր
			3	

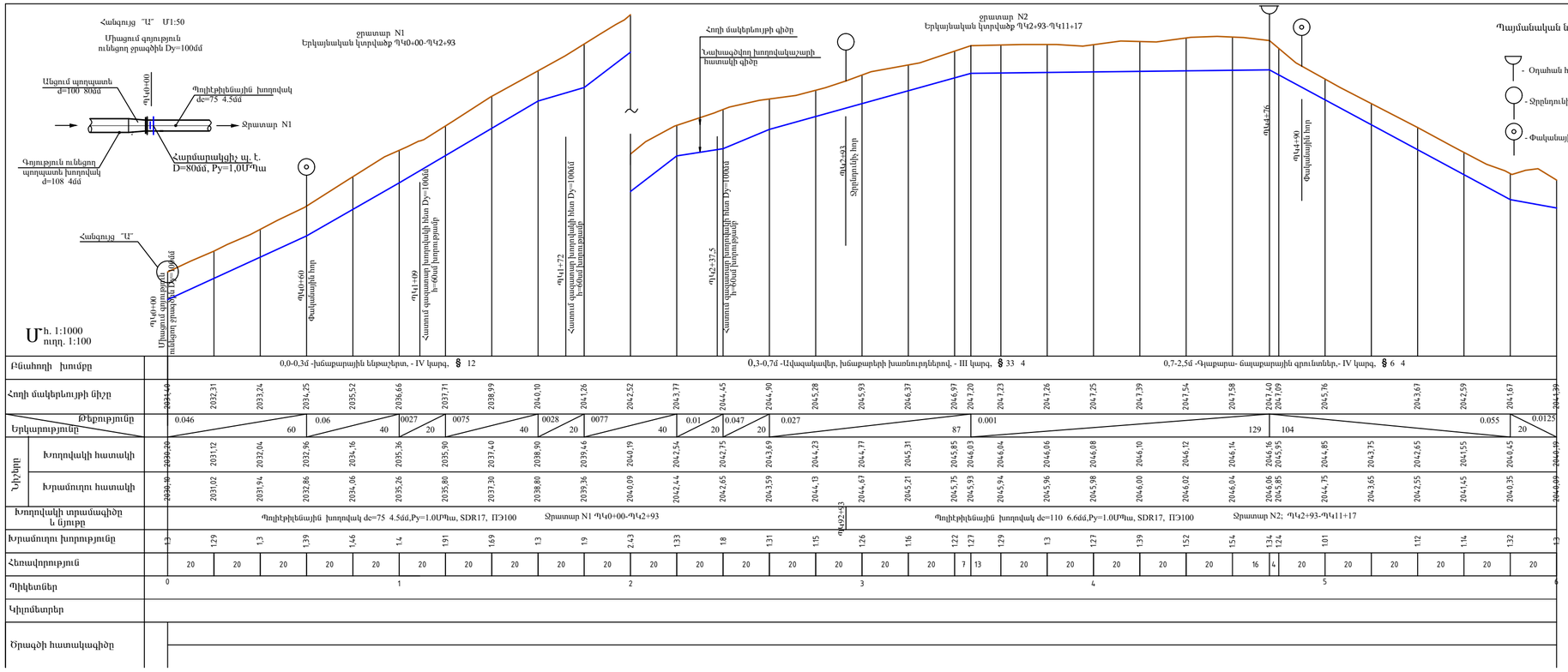

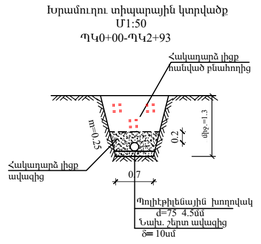

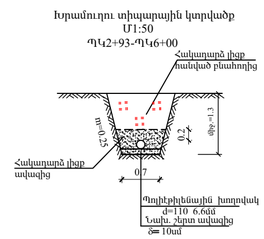

Նախագծով նախատեսվում է Ջրատար N1- ի վրա նախագծել 10հատ ջրթող կառուցվածք, իսկ Ջրատար N2- ի վրա 29 հատ ջրտող կառուցվածք, որոնց տեղերը կճշտվեն շինարարության ընթացքում

Ծանոթություն
1. Տվյալ գծագիրը կարդալ N 3, 5 գծագրերի հետ:

Տեսարգիտում՝ "ՋՀՀԻՄ" ՍՊԸ, "ՇՏԶ" հիմնադրամ, "Հիդրոէկ" ՍՊԸ			Պայմանագիր՝ ՀՀ-ԱՄ-ԱՀ-ԳՀԽԾՁՌ-83/24
			Գլխավոր ճարտարապետ՝ Ապարանի համայնքապետարան
Ն.Գ.Ա.	Է.Թոքմաջյան		Ապարան համայնքի թվով 16 գյուղական բնակավայրերի խմելու ջրի ջրագծերի վերակառուցման ՆՆԳ կազմում Նիգավան բնակավայր
Նախագծեց	Բարսեղյան		
Ստուգեց	Գ.Բալջյան		
			Ջրատար N1; N2; Երկայնական կտրվածք ՊԿ0+00-ՊԿ6+00
			Թերթ 4 / Թերթեր

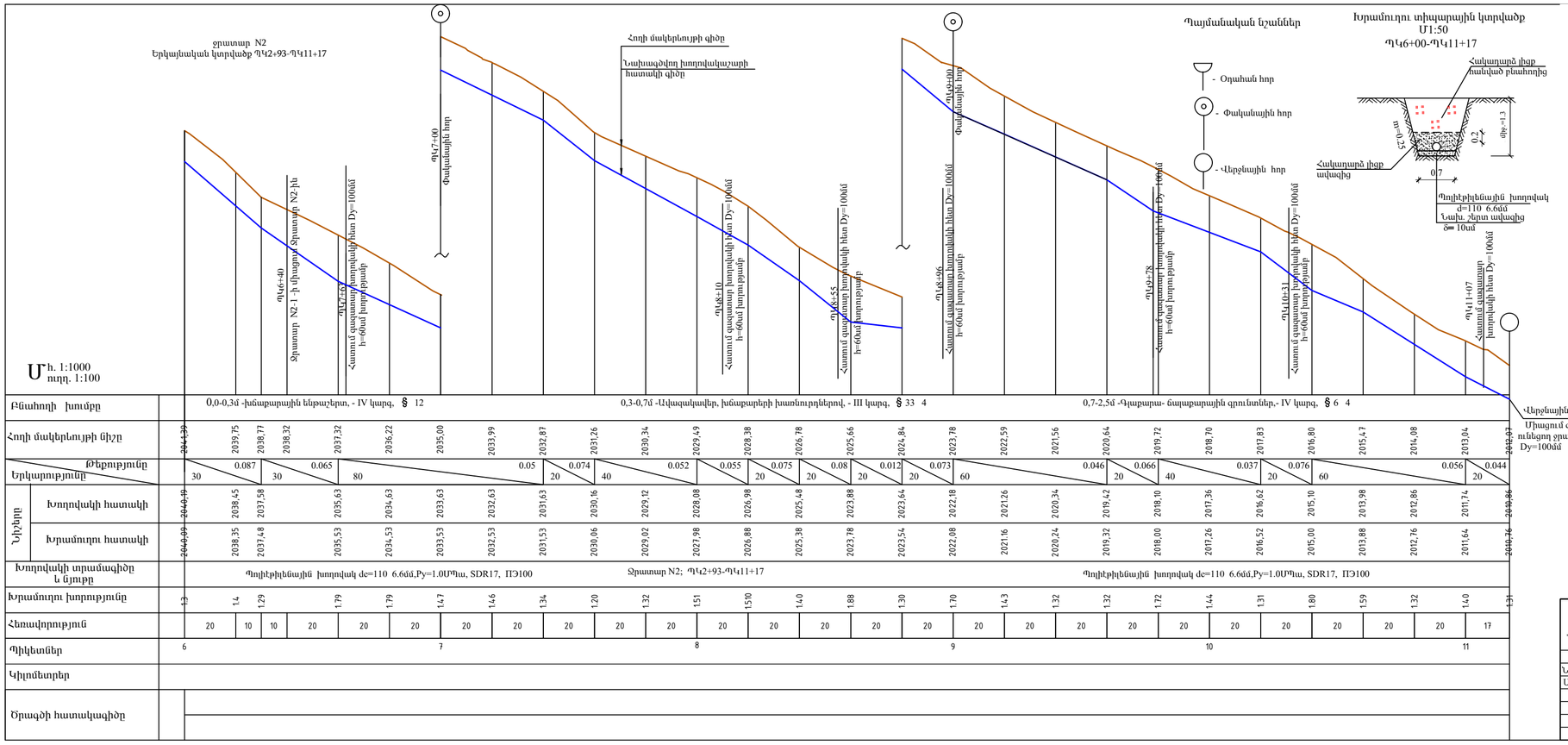

Հ/Հ	Աշխատանքների անվանումը	Չափմ. միավոր	Քանակը	Ծանոթագրություն
1	2	3	4	5
1	Խրամուղու փորում IV կարգի բնահողերում	մ³	424	12
2	Խրամուղու փորում III կարգի բնահողերում	մ³	496	33³
3	Խրամուղու փորում IV կարգի բնահողերում	մ³	837	6⁴
4	Նախապատրաստական շերտ ավազից δ=10սմ	մ³	78	
5	Հակադարձ լիցք ավազով տուփանման	մ³	279	
6	Հակադարձ լիցք հանված բնահողից	մ³	1400	
7	Ամելիորատիվ բեռահողի տեղափոխում 1կմ հեռ. վրա	մ³	375	
8	Պոլիէթիլենե խողովակ ՊԷ100, de=75x4,5մմ, SDR17, P=1.0ՄՊա, փորձարկումով և ախտահանումով ջրբաց	մ	293	
9	Պոլիէթիլենե խողովակ ՊԷ100, de=110x6,6մմ, SDR17, P=1.0ՄՊա, փորձարկումով և ախտահանումով ջրբաց	մ	824	
10	Սրմունկ de=75մմ, α=30°-40° պ. է.	հատ	4	
11	Սրմունկ de=110մմ, α=30°-60° պ. է.	հատ	6	
12	Անցում պողպ. d=100x80մմ	հատ	1	
13	Անցում պ. է. 80մմ	հատ	1	
14	Հարմարակցիչ պ. է. de=80մմ	հատ	1	P=1.0ՄՊա
15	Կցափարք պողպատե d=80մմ	հատ	2	P=1.0ՄՊա

Աշխատանքի ծավալներում տրված են ջրատար 1 և ջրատար 2 աշխատանքների ծավալները միասին

Նախագծով նախատեսվում է Ջրատար N1- ի վրա նախագծել 10հատ ջրթող կառուցվածք, իսկ Ջրատար N2- ի վրա 29 հատ ջրտող կառուցվածք, որոնց տեղերը կճշտվեն շինարարության ընթացքում

Իմժեներա երկրաբանական պայմաններ

0,0-0,3մ - խճաբարային ենթաշերտ, լավ տոփանված, գրունտի մշակման խումբը ըստ ՀՀՇՆ 32-01-2022 աղյուսակ 101, § 12

0,3-0,7մ - Ավազակավեր, խճաբարերի խառնուրդներով մինչև 30%, գրունտի մշակման խումբը ըստ ՀՀՇՆ 32-01-2022աղյուսակ 101, § 33 4

0,7-2,5մ - Գլաքարա- ճալաքարային գրունտներ, ավազակավերի լցուկով մինչև 15-20%, գրունտի մշակման խումբը ըստ ՀՀՇՆ 32-01-2022 աղյուսակ 101, § 6 4

Ծանոթություն

1. Տվյալ գծագիրը կարդալ N 3, 4 գծագրերի հետ:

Կոնսորցիում՝ "ՋՀՀԻ" ՍՊԸ, "ԵՏՀ" հիմնադրամ, "Հիդրոէկո" ՍՊԸ		Պայմանագիր՝	ՀՀ-ԱՄ-ԱՀ-ԳՀԽԾՁԲ-83/24
		Պատվիրատու՝ Ապարանի համայնքապետարան	
Ն.Գ.Ճ.	Է.Թորմաջյան	Ապարան համայնքի թվով 16 գյուղական բնակավայրերի խմելու ջրի ջրագծերի վերակառուցման ՆՆՓ կազմում Նիգավան բնակավայր	
Նախագծեց	Բարսեղյան		
Ստուգեց	Պ.Բալջյան		
		Ջրատար N2; Երկայնական կտրվածք ՊԿ6+00-ՊԿ11+17	Թերթ / Թերթեր
			5

ԿՏՐՎԱԾՔ 1-1

Մ1:50

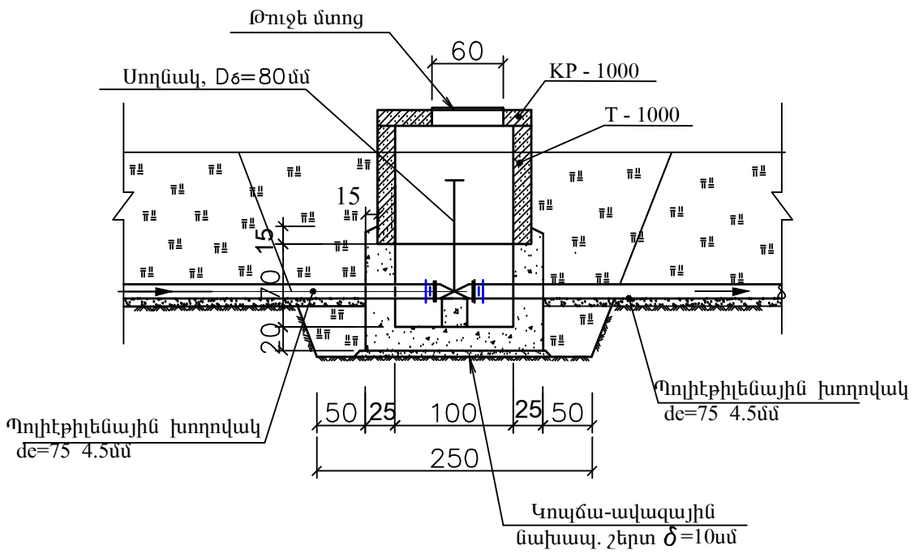

ՀԱՏԱԿԱԳԻԾ Մ1:50

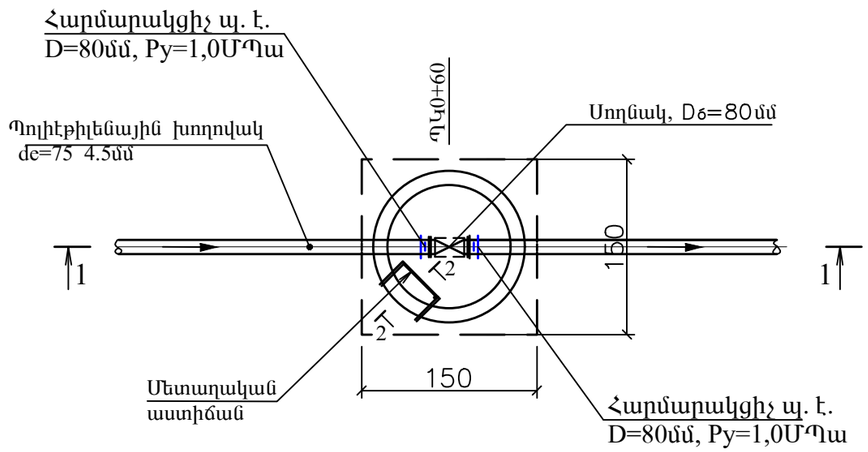

ԿՏՐՎԱԾՔ 2 - 2

Մ1:50

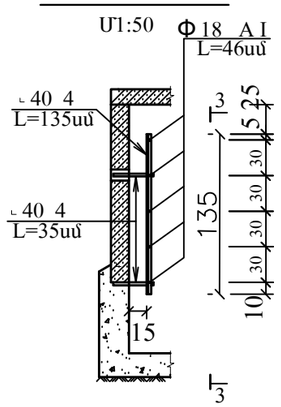

ԿՏՐՎԱԾՔ 3-3

Մ1:50

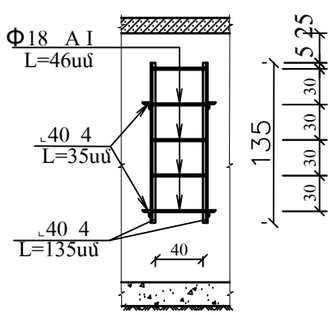

Աշխատանքների ծավալներ

Հ/Հ	Աշխատանքների անվանումը	Չափմ. միավ.	Քանակը	Ծանոթություն
	Հողային աշխատանքներ			
1	Խրամուղու փորում IV կարգի բնահողում	մ³	9	
2	Հակադարձ լիցք հանված բնահողից	մ³	5	
3	Ավելցուկ բնահողի հարթեցում տեղում	մ³	4	
4	Կոպճա-ավազային նախապատրաստական շերտ 10սմ հաստությամբ	մ³	0,25	
	Բետոնե և ե/բ աշխատանքներ			
5	Բետոնի պատրաստում	մ³	1.3	B15 F150 W4
6	Խողովակ-օղակ T-1000 ամր. ծախսը 70կգ/մ³	հատ/մ³	1/0.35	B15 F150 W4
7	Կափարիչ KP-1000 հորի համար ամր. ծախսը 318.8 կգ/մ³	հատ/մ³	1/0.14	B15 F150 W4
	Խողովակաշարային արմատուրա			
8	Սողնակ Dy80 Py=1.0 ՄՊա	հատ	1	
9	Կցաշուրթ պողպատե ազատ Dy80, Py=1.0ՄՊա	հատ/կգ	2/6,38	ՊՍՏ12820-80
10	Հարմարակցիչ de=80մմ պ. էթ. Py=1.0 ՄՊա	հատ	2	
11	Մետաղական աստիճան	հատ/կգ	1/16	
12	Հավաքովի ե/բ հորի և ծածկի պողպատյա միացնող էլեմենտներ	կգ	46	
13	Թուջե մտոց KP-1000 -ի համար	հատ/կգ	1/65	
	Մեկուսացման աշխատանքներ			
14	Մետաղական կառուցվածքների և խողովակների ներկում	մ²	1,2	

Ծանոթություն

1. Տվյալ գծագիրը կարդալ N 3, 4 գծագրերի հետ:

Կոնսորցիում՝ "ՋՀՀԻ" ՍՊԸ, "ՇՏՀ" հիմնադրամ, "Հիդրոէկ" ՍՊԸ			Պայմանագիր՝	ՀՀ-ԱՄ-ԱՀ-ԳՀԽԾՁԲ-83/24
			Պատվիրատու՝ Ապարանի համայնքապետարան	
Ն.Գ.Ճ.	Հ.Թոքմաջյան		Ապարան համայնքի թվով 16 գյուղական բնակավայրերի խմելու ջրի ջրագծերի վերակառուցման ՆՆՓ կազմում Նիգավան բնակավայր	
Նախագծեց	Բարսեղյան			
Ստուգեց	Պ.Բալջյան			
			Փականային հոր ջրատար N1-ի ՊԿ0+60-ում	Թերթ / Թերթեր
				6

Բաժանարար հոր ՊԿ2+93

ԿՏՐՎԱԾՔ 1-1
Մ1:50

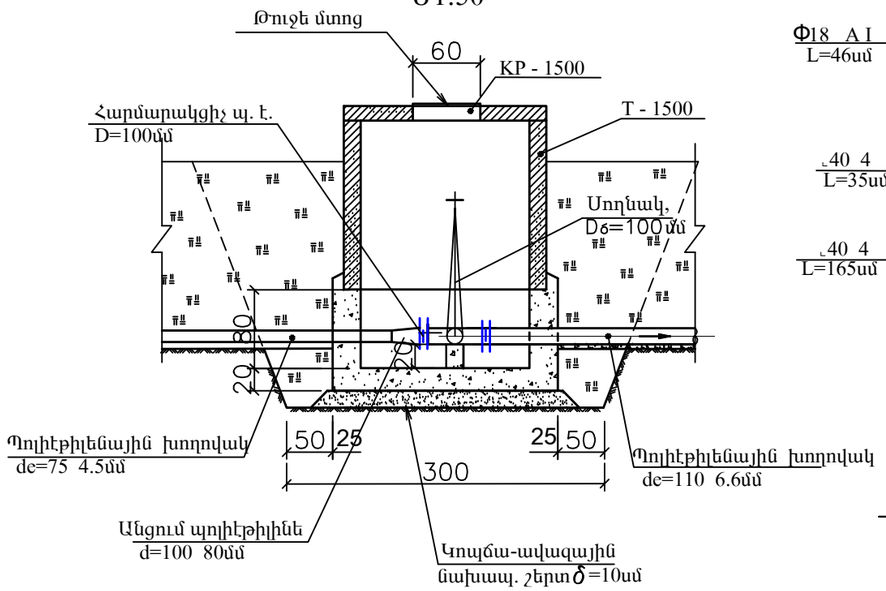

ԿՏՐՎԱԾՔ 4-4
Մ1:50

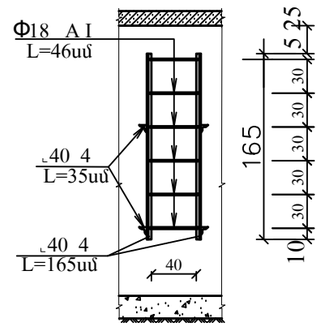

ԿՏՐՎԱԾՔ 2- 2
Մ1:50

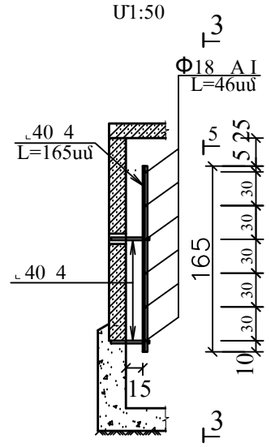

ՀԱՏԱԿԱԳԻԾ Մ1:50

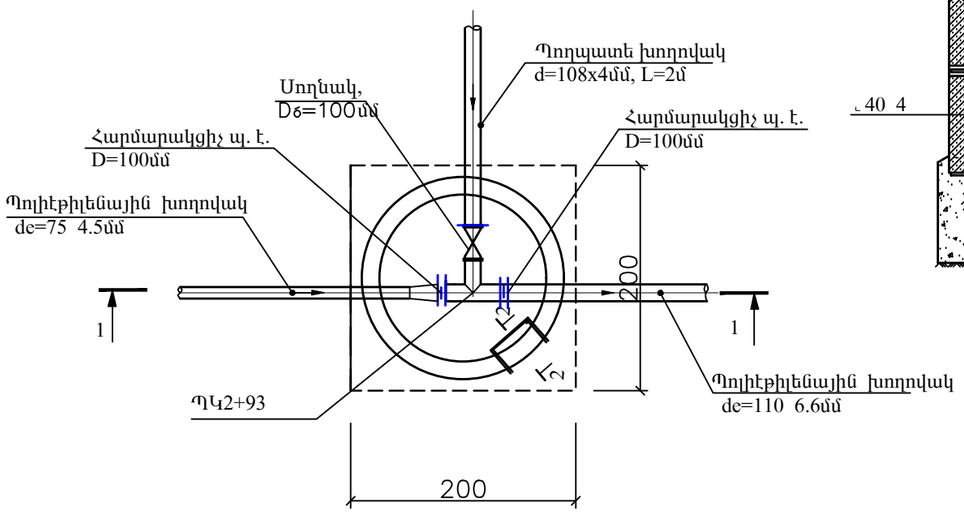

Աշխատանքների ծավալներ

Հ/Հ	Աշխատանքների անվանումը	Չափմ. միավ.	Քանակը	Ծանոթություն
	Հողային աշխատանքներ			
1	Խրամուղու փորում IV կարգի բնահողում	մ³	38	
2	Հակադարձ լիցք հանված բնահողից	մ³	21	
3	Ավելցուկ բնահողի հարթեցում տեղում	մ³	17	
4	Կոպճա-ավազային նախապատրաստական շերտ 10սմ հաստությամբ	մ³	0,4	
	Բետոնե և ե/բ աշխատանքներ			
5	Բետոնի պատրաստում	մ³	2.3	B15 F150 W4
6	Խողովակ-օղակ T-1500 - 1հատ ամր. ծախսը 60 կգ/մ³	հատ/մ³	1/1.08	B15 F150 W4
7	Կափարիչ KP-1500 1 հորի համար ամր. ծախսը 234.3կգ/մ3	հատ/մ³	1/0.23	B15 F150 W4
	Խողովակաշարային արմատուրա			
8	Պողպատե խողովակ Dy 108x4 փորձարկումով և ախտահանում քլորաջրով	մ	3.0	ՊՍՏ 10704-91
9	Անցում պոլիէթիլենե, d=100x80մմ	հատ	1	
10	Սողնակ Dy100 Py=1.0 ՄՊա	հատ	1	
11	Կցաշուրթ պողպատե Dy100 Py=1.0 ՄՊա	հատ/կգ	4/15,84	ՊՍՏ12820-80
12	Կցաշուրթ պողպատե ազատ Dy100, Py=1.0ՄՊա	հատ/կգ	2/7,92	
13	Հարմարակցիչ dє=100մմ պ. էթ. Py=1.0 ՄՊա	հատ	2	
14	Մեռադական աստիճան	հատ/կգ	1/16	
15	Հավաքումի ե/բ հորի և ծածկի պողպատյա միացնող էլեմենտներ	կգ	46	
16	Թուջե մտոց KP-1000 -ի համար	հատ/կգ	1/65	
	Մեկուսացման աշխատանքներ			
17	Մեռադական կառուցվածքների և խողովակների ներկում	մ²	1,5	

Ծանոթություն

1. Տվյալ գծագիրը կարդալ 3; 4 թերթերի հետ:

Կոնսորցիում՝ "ՋՀՀԻ" ՍՊԸ, "ՇՏՀ" հիմնադրամ, "Հիդրոէկ" ՍՊԸ			Պայմանագիր՝	ՀՀ-ԱՄ-ԱՀ-ԳՀԽԾՁԲ-83/24
			Պատվիրատու՝ Ապարանի համայնքապետարան	
Ն.Գ.Ճ.	Հ.Թոքմաջյան		Ապարան համայնքի թվով 16 գյուղական բնակավայրերի խմելու ջրի ջրագծերի վերակառուցման ՆՆՓ կազմում Նիգավան բնակավայր	
Նախագծեց	Բարսեղյան			
Ստուգեց	Պ.Բալջյան			
			Ջրընդունիչ հոր ՊԿ2+93-ում	
			Թերթ	Թերթեր
			7	

Օդահան հոր ՊԿ4+70

Կտրվածք 1-1

Մ1:50

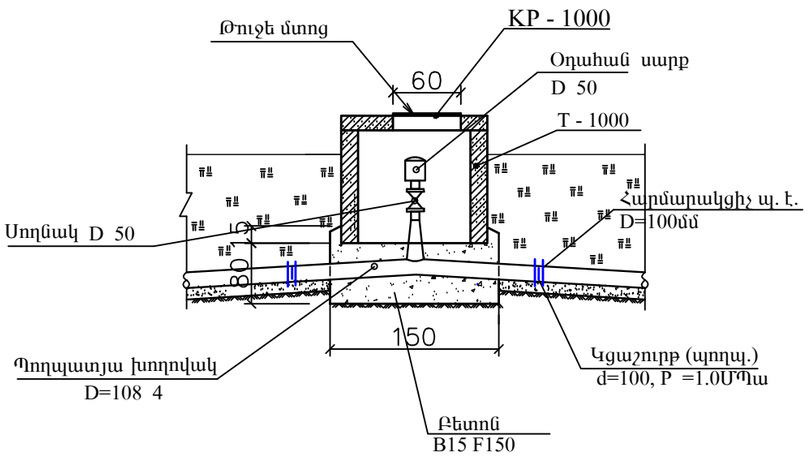

ՀԱՏԱԿԱԳԻԾ

Մ 1:50

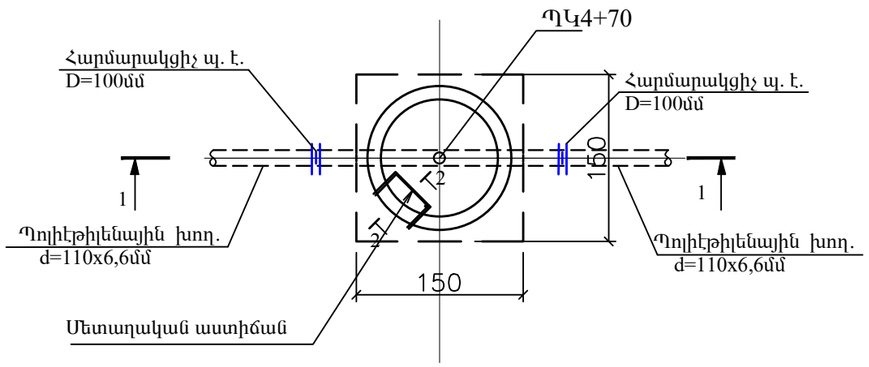

ԿՏՐՎԱԾՔ 2-2

Մ1:50

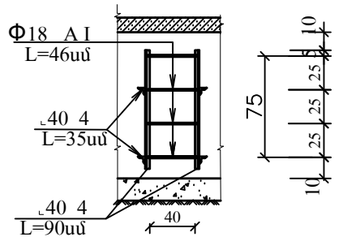

Աշխատանքների ծավալներ

Հ/Հ	Աշխատանքների անվանումը	Չափմ. միավոր	Քանակը	Ծանոթություն
	Հողային աշխատանքներ			
1	Խրամուղու քանդում IV կարգի բնահողում	մ³	4	
2	Ավելցուկ հողի հարթեցում տեղում	մ³	4	
	Բետոնե և ե/բետոնե աշխատանքներ			
3	Բետոնի պատրաստում	մ³	1.8	B15 F150 W4
4	Խողովակ-օղակ T-1000 - 1հատ ամրանի ծախսը 70կգ/մ³	մ³	0.35	B15 F150 W4
5	Կափարիչ KP-1000 1հատ հորի համար ամր. ծախսը 318.8կգ/մ³	մ³	0.14	B15 F150 W4
	Խողովակաշարային արմատուրա			
6	Կարճախողովակ Dy 53x4	մ	0.15	ՊUS 10704-91
7	Պողպատե խողովակ Dy 108x4 փորձարկումով և ախտահանում քլորաջրով	մ	2,0	ՊUS 10704-91
8	Սողնակ Dy50 Py=1.0 ՄՊա	հատ	1	
9	Օդահան սարք Dy 50 Py=1.0ՄՊա	հատ	1/16	
10	Կցաշուրթ պողպատե Dy 50, Py=1.0ՄՊա	հատ/կգ	1/2.06	ՊUS 12820-80
11	Կցաշուրթ պողպատե Dy 100 Py=1.0ՄՊա	հատ	2/7,92	ՊUS 12820-80
12	Կցաշուրթ պողպատե ազատ Dy100 Py=1.0ՄՊա	հատ	2/7,92	
13	Եռաբաշխիկ d=100x50մմ, պողպատե	հատ	1	
14	Հարմարակցիչ de=100մմ պ. էթ.	հատ	2	
	Մետաղական կոնստրուկցիաներ			
15	Մետաղակ աստիճան	կգ	9	
16	Հավաքովի ե/բ հորի և ծածկի պողպատյա միացնող էլեմենտներ	կգ	46	
17	Թուջե մտոց KP-1000 -ի համար	կգ	65	
	Մեկուսացման աշխատանքներ			
18	Մետաղական կոնստրուկցիաների և խողովակների ներկում	մ²	1.0	

Ծանոթություն

1. Տվյալ գծագիրը կարդալ 3; 4 թերթերի հետ:

Կոնսորցիում՝ "ՋՀՀԻ" ՍՊԸ, "ՇՏՀ" հիմնադրամ, "Հիդրոէկ" ՍՊԸ			Պայմանագիր՝	ՀՀ-ԱՄ-ԱՀ-ԳՀԽԾՁԲ-83/24
			Պատվիրատու՝ Ապարանի համայնքապետարան	
Ն.Գ.Ճ.	Հ.Թոքմաջյան		Նիգավան բնակավայր	
Նախագծեց	Բարսեղյան			
Ստուգեց	Պ.Բալջյան			
			Օդահան հոր N2 ջրատարի ՊԿ4+70	Թերթ: 8 / Թերթեր:

ԿՏՐՎԱԾՔ 1-1

Մ1:50

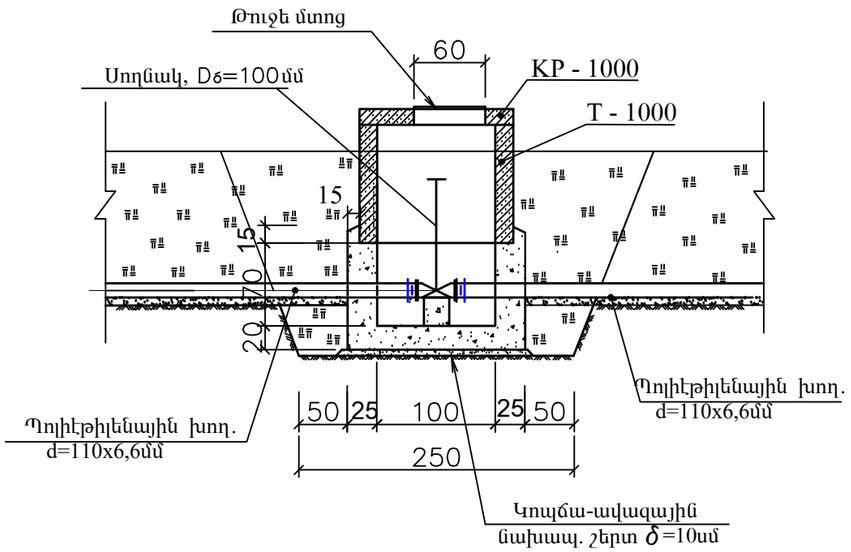

ՀԱՏԱԿԱԳԻԾ Մ1:50

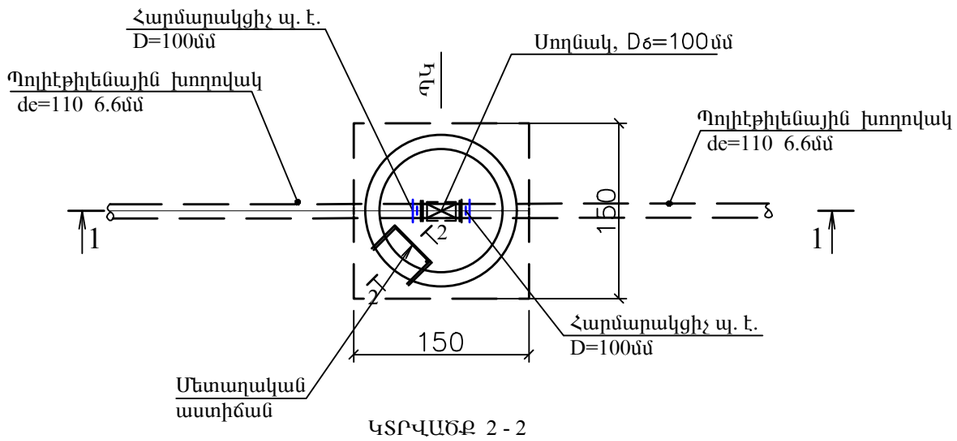

ԿՏՐՎԱԾՔ 2 - 2

Մ1:50

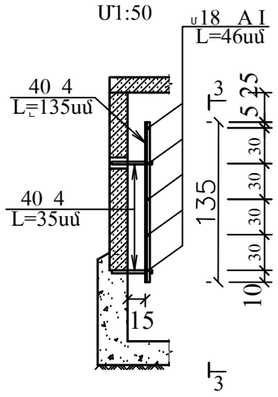

ԿՏՐՎԱԾՔ 3-3

Մ1:50

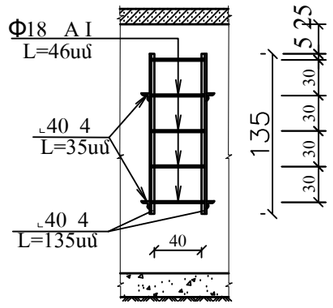

Աշխատանքների ծավալներ

Հ/Հ	Աշխատանքների անվանումը	Չափմ. միավ.	Քանակը	Ծանոթություն
	Հողային աշխատանքներ			
1	Խրամուղու փորում IV կարգի բնահողում	մ³	9	
2	Հակադարձ լիցք հանված բնահողից	մ³	5	
3	Ավելցուկ բնահողի հարթեցում տեղում	մ³	4	
4	Կոպճա-ավազային նախապատրաստական շերտ 10սմ հաստությամբ	մ³	0,25	
	Բետոնե և ե/բ աշխատանքներ			
5	Բետոնի պատրաստում	մ³	1.3	B15 F150 W4
6	Խողովակ-օղակ T-1000 ամր. ծախսը 70կգ/մ³	հատ/մ³	1/0.35	B15 F150 W4
7	Կափարիչ KP-1000 հորի համար ամր. ծախսը 318.8 կգ/մ³	հատ/մ³	1/0.14	B15 F150 W4
	Խողովակաշարային արմատուրա			
8	Սողնակ Dy100 Py=1.0 ՄՊա	հատ	1	
9	Կցաշուրթ պողպատե ազատ Dy100 , Py=1.0 ՄՊա	հատ/կգ	2/7,92	ՊՍՏ12820-80
10	Հարմարակցիչ de=110մմ պ. էթ. Py=1.0 ՄՊա	հատ	2	
11	Մետաղական աստիճան	հատ/կգ	1/16	
12	Հավաքովի ե/բ հորի և ծածկի պողպատյա միացնող էլեմենտներ	կգ	46	
13	Թուջե մտոց KP-1000 -ի համար	հատ/կգ	1/65	
14	Մեկուսացման աշխատանքներ			
	Մետաղական կառուցվածքների և խողովակների ներկում	մ²	1,2	

Աշխատանքների ծավալները տրված են 1 հորի համար,
ունենք 3 հատ փականային հոր ՊԿ4+90, ՊԿ7+00, ՊԿ9+00

Ծանոթություն
1. Տվյալ գծագիրը կարդալ N 3, 4, 5 գծագրերի հետ:

Կոնսորցիում՝ "ՋՀՀԻ" ՍՊԸ, "ՇՏՀ" հիմնադրամ, "Հիդրոէկ" ՍՊԸ			Պայմանագիր՝	ՀՀ-ԱՄ-ԱՀ-ԳՀԽԾՁԲ-83/24
			Պատվիրատու՝ Ապարանի համայնքապետարան	
Ն.Գ.Ճ.	Հ.Թոքմաջյան		Ապարան համայնքի թվով 16 գյուղական բնակավայրերի խմելու ջրի ջրագծերի վերակառուցման ՆՆՓ կազմում Նիգավան բնակավայր	
Նախագծեց	Բարսեղյան			
Ստուգեց	Պ.Բալջյան		Փականային հոր ջրատար N2-ի ՊԿ4+90, ՊԿ7+00, ՊԿ9+00-ում	
			Թերթ	Թերթեր
			9	

ԿՏՐՎԱԾՔ 1-1

Մ1:50

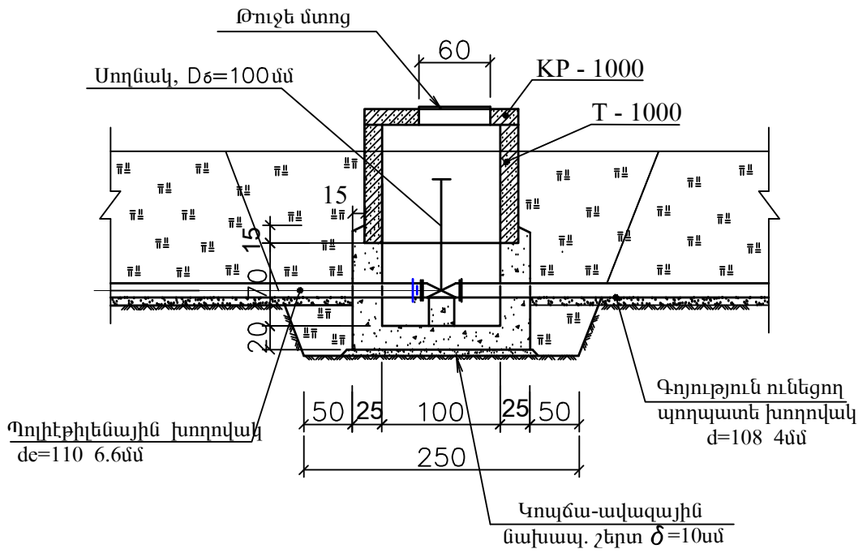

ՀԱՏԱԿԱԳԻԾ Մ1:50

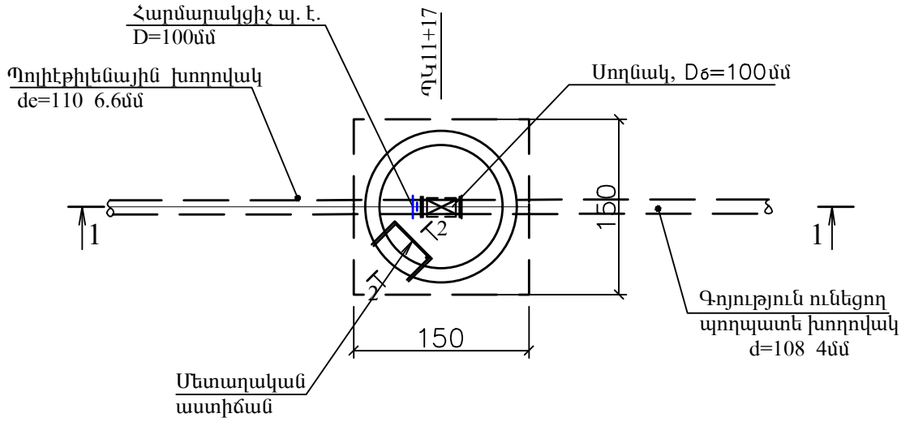

ԿՏՐՎԱԾՔ 2 - 2

Մ1:50

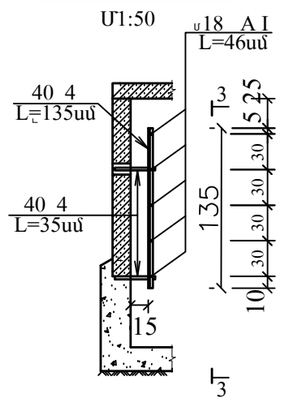

ԿՏՐՎԱԾՔ 3-3

Մ1:50

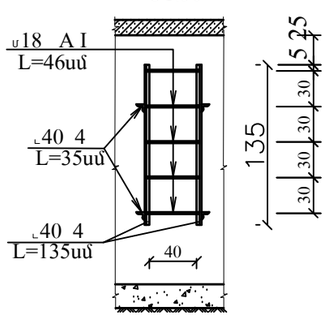

Աշխատանքների ծավալներ

Հ/Հ	Աշխատանքների անվանումը	Չափմ. միավ.	Քանակը	Ծանոթություն
	Հողային աշխատանքներ			
1	Խրամուղու փորում IV կարգի բնահողում	$մ^3$	9	
2	Հակադարձ լիցք հանված բնահողից	$մ^3$	5	
3	Ավելցուկ բնահողի հարթեցում տեղում	$մ^3$	4	
4	Կոպճա-ավազային նախապատրաստական շերտ 10սմ հաստությամբ	$մ^3$	0,25	
	Բետոնե և ե/բ աշխատանքներ			
5	Բետոնի պատրաստում	$մ^3$	1.3	B15 F150 W4
6	Խողովակ-օղակ T-1000 ամր. ծախսը 70կգ/$մ^3$	հատ/$մ^3$	1/0.35	B15 F150 W4
7	Կափարիչ KP-1000 հորի համար ամր. ծախսը 318.8 կգ/$մ^3$	հատ/$մ^3$	1/0.14	B15 F150 W4
	Խողովակաշարային արմատուրա			
8	Սողնակ Dy100 Py=1.0 ՄՊա	հատ	1	
9	Կցաշուրթ պողպատե Dy100 Py=1.0 ՄՊա	հատ/կգ	1/3,96	ՊՍՏ12820-80
	Կցաշուրթ պողպատե ազատ Dy100 , Py=1.0ՄՊա	հատ/կգ	1/3,96	
10	Հարմարակցիչ de=110մմ պ. էթ. Py=1.0 ՄՊա	հատ	1	
11	Մետաղական աստիճան	հատ/կգ	1/16	
12	Հավաքովի ե/բ հորի և ծածկի պողպատյա միացնող էլեմենտներ	կգ	46	
13	Թուջե մտոց KP-1000 -ի համար	հատ/կգ	1/65	
14	Մեկուսացման աշխատանքներ			
15	Մետաղական կառուցվածքների և խողովակների ներկում	$մ^2$	1,2	

Ծանոթություն

1. Տվյալ գծագիրը կարդալ N 3, 5 գծագրերի հետ:

Կոնսորցիում՝ "ՋՀՀԻ" ՍՊԸ, "ՇՏՀ" հիմնադրամ, "Հիդրոէկ" ՍՊԸ			Պայմանագիր՝	ՀՀ-ԱՄ-ԱՀ-ԳՀԽԾՁԲ-83/24
			Պատվիրատու՝ Ապարանի համայնքապետարան	
Ն.Գ.Ճ.	Հ.Թոքմաջյան		Ապարան համայնքի թվով 16 գյուղական բնակավայրերի խմելու ջրի ջրագծերի վերակառուցման ՆՆՓ կազմում Նիգավան բնակավայր	
Նախագծեց	Բարսեղյան			
Ստուգեց	Պ.Բալջյան			
			Վերջնային հոր ջրատար N2-ի ՊԿ11+17-ում	
			Թերթ	Թերթեր
			10	

Ջրատար N3
Ծրագծի հատակագիծ ՊԿ0+00-ՊԿ1+28

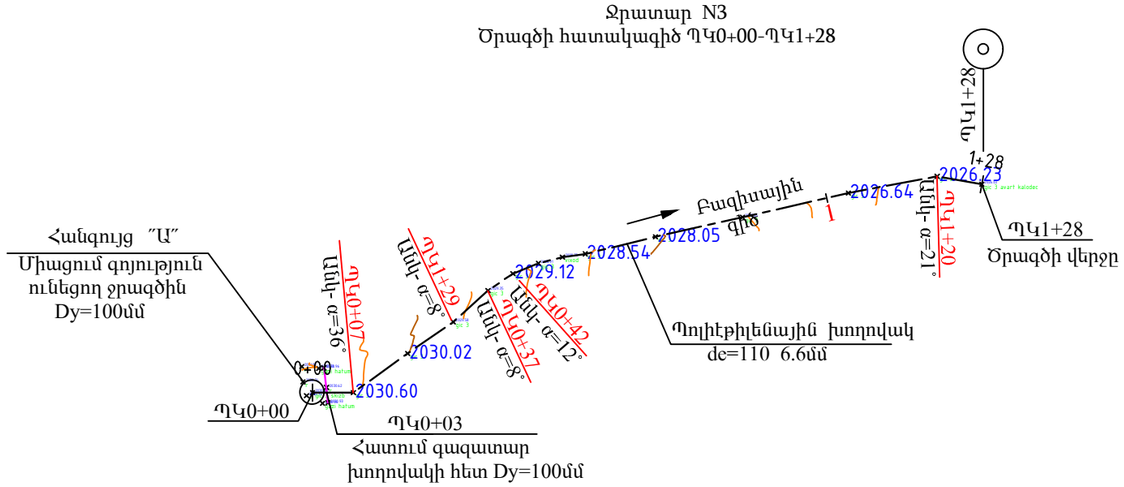

Պողպատե և պոլիէթիլենե խողովակների միացման հանգույց

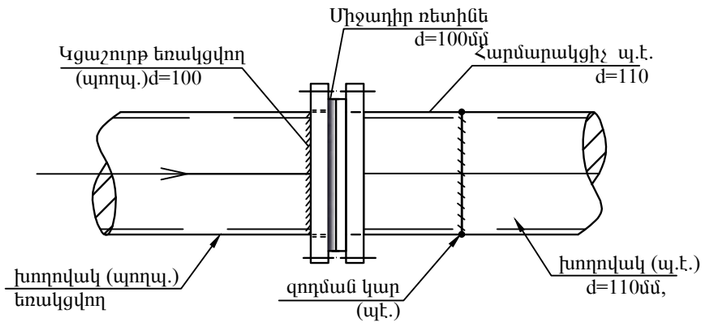

Պայմանական նշաններ

Վերջնային հոր

Կոնսորցիում՝ "ՋՀՀԻ" ՍՊԸ, "ՇՏՀ" հիմնադրամ, "Հիդրոէկ" ՍՊԸ			Պայմանագիր՝	ՀՀ-ԱՄ-ԱՀ-ԳՀԽԾՁԲ-83/24
			Պատվիրատու՝ Ապարանի համայնքապետարան	
Ն.Գ.Ճ.	Հ.Թոքմաջյան		Ապարան համայնքի թվով 16 գյուղական բնակավայրերի խմելու ջրի ջրագծերի վերակառուցման ՆՆՓ կազմում Նիգավան բնակավայր	
Նախագծեց	Բարսեղյան			
Ստուգեց	Պ.Բալջյան			
			Ջրատար N3-ի ծրագծի հատակագիծ Մ1;1000	
			Թերթ	Թերթեր
			11	

ջրատար N3
Երկայնական կտրվածք ՊԿ0+00-ՊԿ1+28

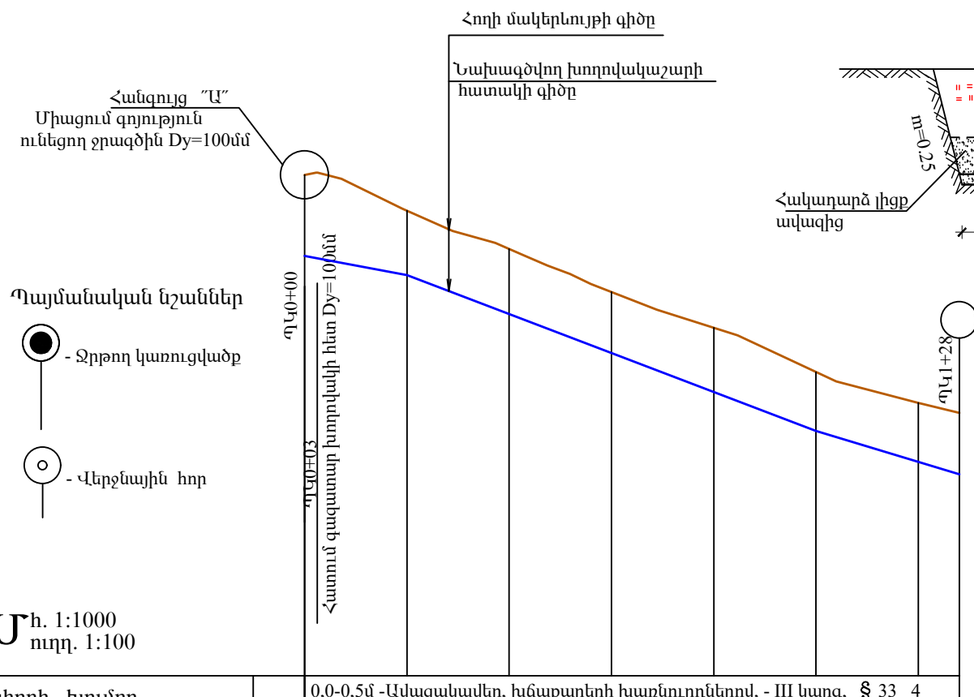

Խրամուղու տիպարային կտրվածք
Մ1:50
ՊԿ0+00-ՊԿ1+28

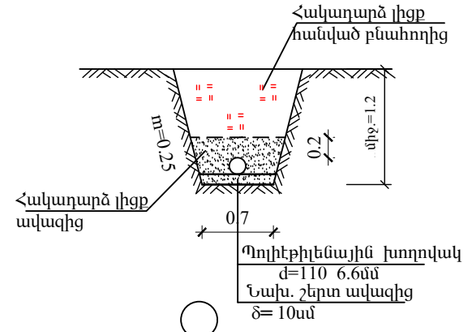

Աշխատանքների ծավալներ

Հ/Հ	Աշխատանքների անվանումը	Չափմ. միավ.	Քանակը	Ծանոթություն
1	2	3	4	5
1	Խրամուղու փորում III կարգի բնահողում	մ³	84	33⁴
2	Խրամուղու փորում IV կարգի բնահողում	մ³	86	6⁴
3	Նախապատրաստական շերտ ավազից, δ=10սմ	մ³	9.0	
4	Հակադարձ լցք ավազից տուփանումով	մ³	26	
5	Հակադարձ լցք հանված բնահողից	մ³	135	
6	Ավելցուկ բնահողի տեղափոխում 1կմ հեռ.	մ³	35	
7	Պոլիէթիլենե խողովակ ՊԷ100, de=110x6.6մմ, SDR11, P=1.0ՄՊա փորձարկումով և ախտահանումով քլորաջրով	մ	128	
8	Այմունկ de=110մմ, α=20⁰-40, պ. է.	հատ	2	

Նախագծով նախատեսվում է Ջրատար N3- ի վրա նախագծել 13հատ ջրթող կառուցվածք, որոնց տեղերը կճշտվեն շինարարության ընթացքում

Ինժեներա երկրաբանական պայմաններ

0,0-0,5մ - Ավազակավեր, խճաքարերի խառնուրդներով մինչև 30%, գրունտի մշակման խունբը ըստ ՀՀՇՆ 32-01-200 աղյուսակ 101, § 33 4
0,5-2,5մ - Գլաքարա- ճալաքարային գրունտներ, ավազակավերի լցուկով մինչև 15-20%, գրունտի մշակման խունբը ըստ ՀՀՇՆ 32-01-2022 աղյուսակ 101, § 6 4

Ծանոթություն
1. Տվյալ գծագիրը կարդալ N 11, 13, 14 գծագրերի հետ:

Բնահողի խումբը		0,0-0,5մ -Ավազակավեր, խճաքարերի խառնուրդներով, - III կարգ, § 33 4 0,5-2,5մ -Գլաքարա- ճալաքարային գրունտներ,- IV կարգ, § 6 4						
Հողի մակերևույթի նիշը		2030,68	2029,98	2029,23	2028,39	2027,69	2026,83	2026,23	2026,03
Թեքությունը / Երկարությունը		0.019 / 20	0.038 / 80				0.03 / 28		
Նիշերը	Խողովակի հատակի	2029,10	2028,72	2027,96	2027,20	2026,44	2025,68		2024,83
	Խրամուղու հատակի	2029,00	2028,62	2027,86	2027,10	2026,34	2025,58		2024,73
Խողովակի տրամագիծը և նյութը		Պոլիէթիլենային խողովակ de=110 6.6մմ,Py=1.0ՄՊա, SDR17, ՊԷ100							
Խրամուղու խորությունը		1.32	1.36	1.37	1.29	1.35	1.25		1.30
Հեռավորություն		20	20	20	20	20	20	8	
Պիկետներ		0					1		
Կիլոմետրեր									
Ծրագծի հատակագիծը									

Կոնսորցիում՝ "ՋՀՀԻ" ՍՊԸ, "ՇՏՀ" հիմնադրամ, "Հիդրոէկ" ՍՊԸ			Պայմանագիր՝	ՀՀ-ԱՄ-ԱՀ-ԳՀԽԾՁԲ-83/24
			Պատվիրատու՝ Ապարանի համայնքապետարան	
Ն.Գ.Ճ.	Հ.Թոքմաջյան		Ապարան համայնքի թվով 16 գյուղական բնակավայրերի խմելու ջրի ջրագծերի վերակառուցման ՆՆՓ կազմում Նիգավան բնակավայր	
Նախագծեց	Բարսեղյան			
Ստուգեց	Պ.Բալջյան			
			Ջրատար N3; Երկայնական կտրվածք ՊԿ0+00-ՊԿ1+28	
			Թերթ	Թերթեր
			12	

ԿՏՐՎԱԾՔ 1-1
Մ1:50

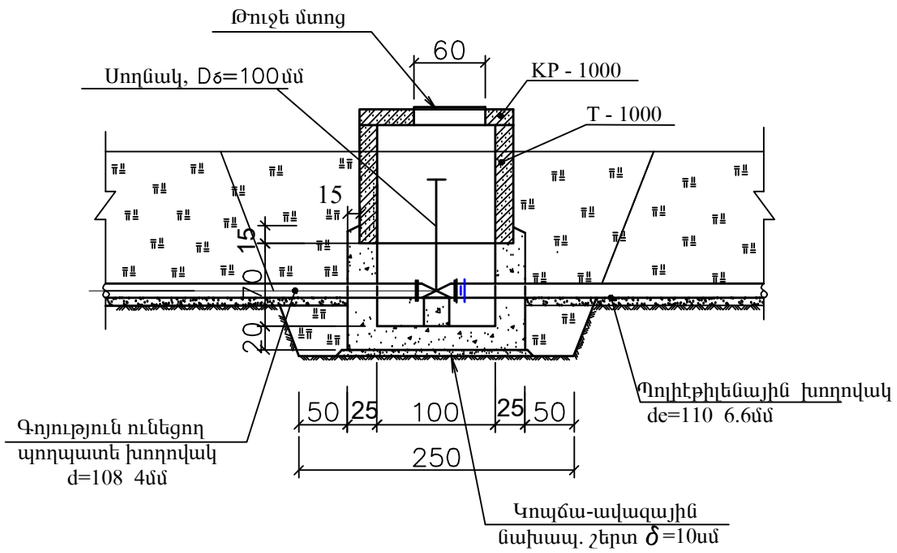

ՀԱՏԱԿԱԳԻԾ Մ1:50

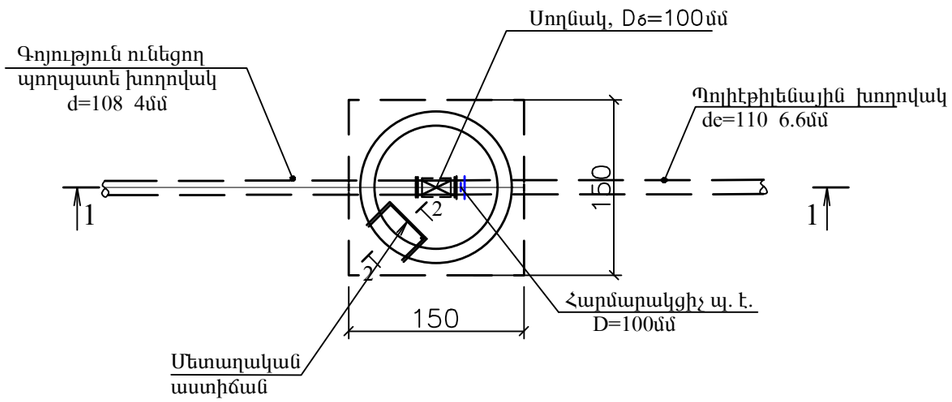

ԿՏՐՎԱԾՔ 3-3
Մ1:50

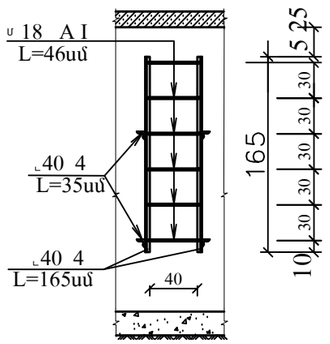

ԿՏՐՎԱԾՔ 2 - 2
Մ1:50

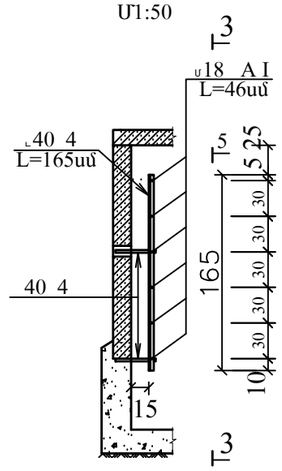

Աշխատանքների ծավալներ

Հ/Հ	Աշխատանքների անվանումը	Չափմ. միավ.	Քանակը	Ծանոթություն
	Հողային աշխատանքներ			
1	Խրամուղու փորում III/IV կարգի բնահողում	մ³	4/5	
2	Հակադարձ լիցք հանված բնահողից	մ³	5	
3	Ավելցուկ բնահողի հարթեցում տեղում	մ³	4	
4	Կոպճա-ավազային նախապատրաստական շերտ 10սմ հաստությամբ	մ³	0,25	
	Բետոնե և ե/բ աշխատանքներ			
5	Բետոնի պատրաստում	մ³	1.3	B15 F150 W4
6	Խողովակ-օղակ T-1000 ամր. ծախսը 70կգ/մ³	հատ/մ³	1/0.35	B15 F150 W4
7	Կափարիչ KP-1000 հորի համար ամր. ծախսը 318.8 կգ/մ³	հատ/մ³	1/0.14	B15 F150 W4
	Խողովակաշարային արմատուրա			
8	Սողնակ Dy100 Py=1.0 ՄՊա	հատ	1	
9	Կցաշուրթ պողպատե Dy100 Py=1.0 ՄՊա	հատ/կգ	1/3,96	ՊՍՏ12820-80
10	Կցաշուրթ պողպատեազատ Dy100 Py=1.0ՄՊա	հատ/կգ	1/3,96	
11	Հարմարակցիչ de=100մմ պ. էթ. Py=1.0 ՄՊա	հատ	1	
12	Մետաղական աստիճան	հատ/կգ	1/16	
13	Հավաքումի ե/բ հորի և ծածկի պողպատյա միացնող էլեմենտներ	կգ	46	
14	Թուջե մտոց KP-1000 -ի համար	հատ/կգ	1/65	
	Մեկուսացման աշխատանքներ			
15	Մետաղական կառուցվածքների և խողովակների ներկում	մ²	1,2	

Ծանոթություն
1. Տվյալ գծագիրը կարդալ N 11, 12 գծագրերի հետ:

Կոնսորցիում՝ "ՋՀՀԻ" ՍՊԸ, "ՇՏՀ" հիմնադրամ, "Հիդրոէկ" ՍՊԸ			Պայմանագիր՝	ՀՀ-ԱՄ-ԱՀ-ԳՀԽԾՁԲ-83/24
			Պատվիրատու՝ Ապարանի համայնքապետարան	
Ն.Գ.Ճ.	Հ.Թոքմաջյան		Ապարան համայնքի թվով 16 գյուղական բնակավայրերի խմելու ջրի ջրագծերի վերակառուցման ՆՆՓ կազմում Նիգավան բնակավայր	
Նախագծեց	Բարսեղյան			
Ստուգեց	Պ.Բալջյան			
			Հանգույց ջրատար N3-ի ՊԿ0+00-ում	Թերթ / Թերթեր
				13

Վերջնային հոր ՊԿ1+28

ԿՏՐՎԱԾՔ 1-1
Մ1:50

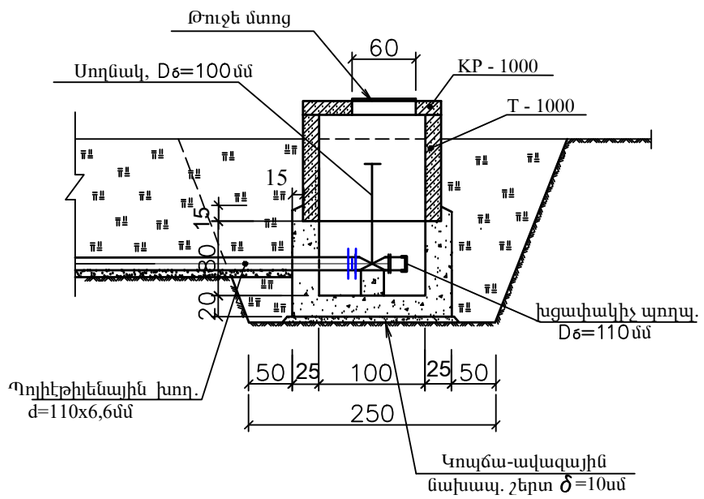

ԿՏՐՎԱԾՔ 4-4
Մ1:50

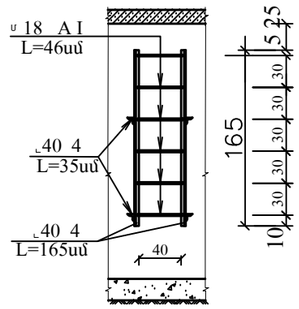

ԿՏՐՎԱԾՔ 3 - 3
Մ1:50

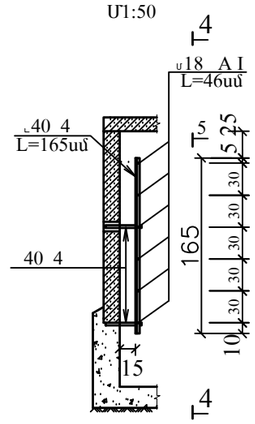

ՀԱՏԱԿԱԳԻԾ Մ1:50

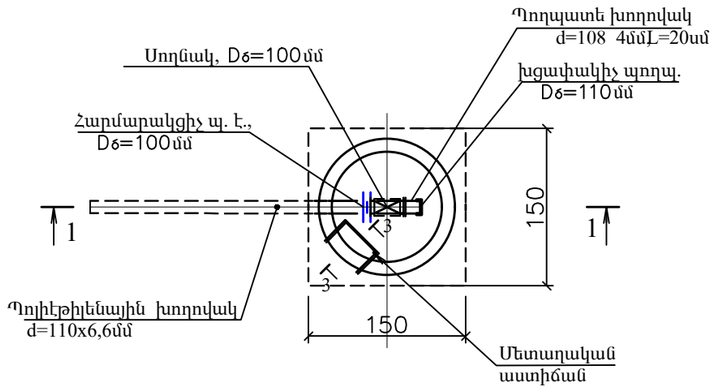

Աշխատանքների ծավալներ

Հ/Հ	Աշխատանքների անվանումը	Չափմ. միավ.	Քանակը	Ծանոթություն
	Հողային աշխատանքներ			
1	Խրամուղու փորում III/IV կարգի բնահողում	մ³	4/5	
2	Հակադարձ լիցք հանված բնահողից	մ³	5	
3	Ավելցուկ բնահողի հարթեցում տեղում	մ³	4	
4	Կոպճա-ավազային նախապատրաստական շերտ 10սմ հաստությամբ	մ³	0,25	
	Բետոնե և ե/բ աշխատանքներ			
5	Բետոնի պատրաստում	մ³	1.3	B15 F150 W4
6	Խողովակ-օղակ T-1000 ամր. ծախսը 70կգ/մ³	հատ/մ³	1/0.35	B15 F150 W4
7	Կափարիչ KP-1000 հորի համար ամր. ծախսը 318.8 կգ/մ³	հատ/մ³	1/0.14	B15 F150 W4
	Խողովակաշարային արմատուրա			
8	Սողնակ Dy100 Py=1.0 ՄՊա	հատ	1	
9	Կցաշուրթ պողպատե Dy100 Py=1.0 ՄՊա	հատ/կգ	2/7.92	ՊՍՏ12820-80
10	Կցաշուրթ պողպատե ազատ Dy100, Py=1.0ՄՊա	հատ/կգ	1/3,96	
11	Հարմարակցիչ de=110մմ պ. էթ. Py=1.0 ՄՊա	հատ	1	
12	Մետաղական աստիճան	հատ/կգ	1/16	
13	Հավաքովի ե/բ հորի և ծածկի պողպատյա միացնող էլեմենտներ	կգ	46	
14	Թուջե մտոց KP-1000 -ի համար	հատ/կգ	1/65	
15	Խցափակիչ պողպատե Dy110, d=4,0մմ	հատ/կգ	1/0.4	
	Մեկուսացման աշխատանքներ			
16	Մետաղական կառուցվածքների և խողովակների ներկում	մ²	1,2	

Ծանոթություն

1. Տվյալ գծագիրը կարդալ 11; 12 թերթերի հետ:

Կոնսորցիում՝ "ՋՀՀԻ" ՍՊԸ, "ՇՏՀ" հիմնադրամ, "Հիդրոէկ" ՍՊԸ			Պայմանագիր՝	ՀՀ-ԱՄ-ԱՀ-ԳՀԽԾՁԲ-83/24
			Պատվիրատու՝ Ապարանի համայնքապետարան	
Ն.Գ.Ճ.	Հ.Թոքմաջյան		Ապարան համայնքի թվով 16 գյուղական բնակավայրերի խմելու ջրի ջրագծերի վերակառուցման ՆՆՓ կազմում Նիգավան բնակավայր	
Նախագծեց	Բարսեղյան			
Ստուգեց	Պ.Բալջյան			
			Վերջնային հոր ջրատար N3-ի ՊԿ1+28-ում	
			Թերթ	Թերթեր
			14	

Վերջնային հոր ՊԿ2+67

ԿՏՐՎԱԾՔ 2-2
Մ1:50

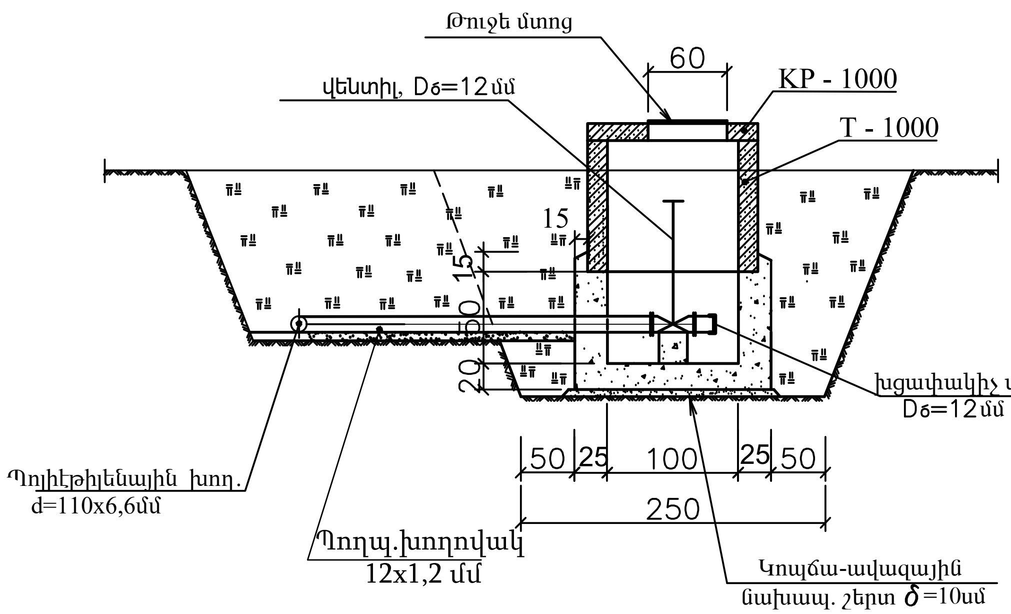

ԿՏՐՎԱԾՔ 2 - 2

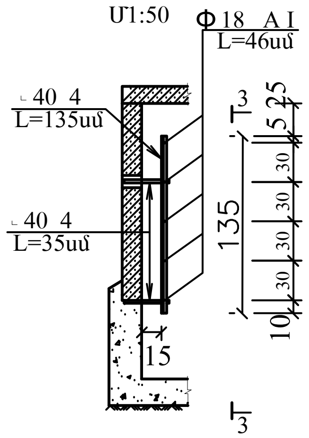

ԿՏՐՎԱԾՔ 3-3

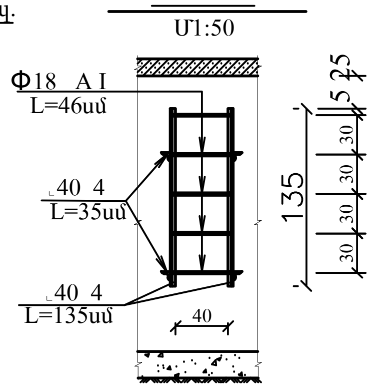

ՀԱՏԱԿԱԳԻԾ Մ1:50

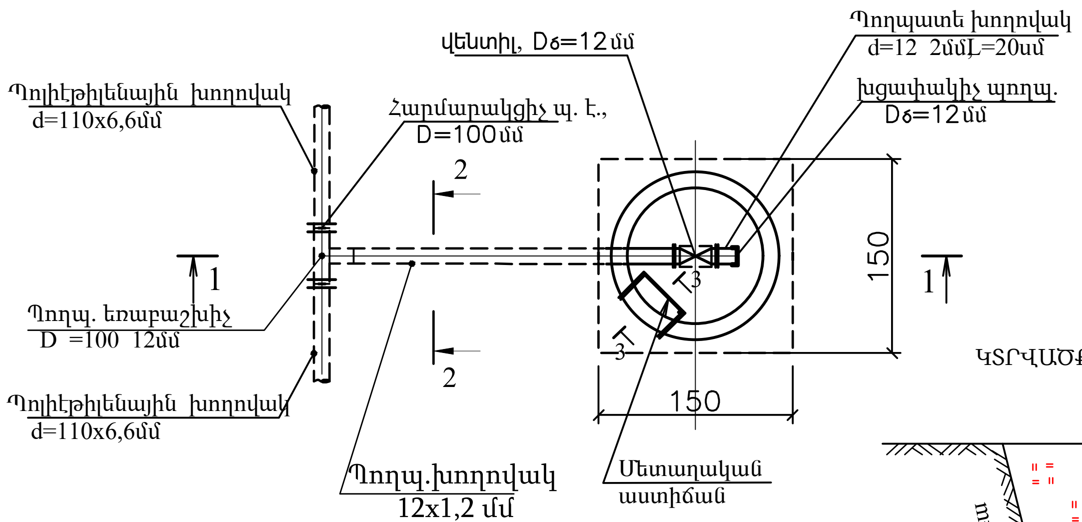

ԿՏՐՎԱԾՔ 2-2 Մ1:50

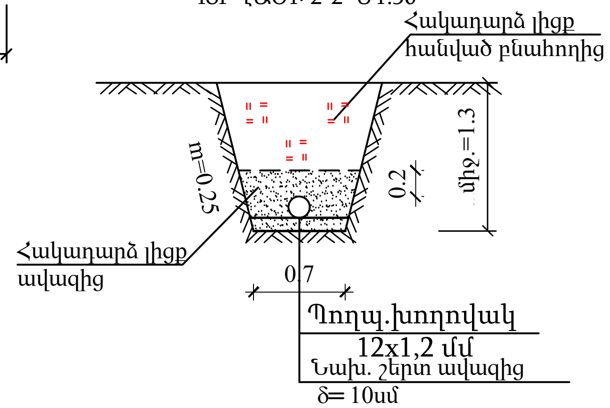

Ծանոթություն

1. Տվյալ գծագիրը կարդալ 4; 5, 12 թերթերի հետ:

Աշխատանքների ծավալներ

Հ/Հ	Աշխատանքների անվանումը	Չափմ. միավ.	Քանակը	Ծանոթություն
	Հողային աշխատանքներ			
1	Խրամուղու փորում III/IV կարգի բնահողում	մ³	4/5	
2	Հակադարձ լիցք հանված բնահողից	մ³	6	
3	Ավելցուկ բնահողի հարթեցում տեղում	մ³	3	
4	Կոպճա-ավազային նախապատրաստական շերտ 10սմ հաստությամբ	մ³	0.25	
	Բետոնե և ե/բ աշխատանքներ			
5	Բետոնի պատրաստում	մ³	1.1	B15 F150 W4
6	Խողովակ-օղակ T-1000 ամր. ծախսը 70կգ/մ³	հատ/մ³	1/0.35	B15 F150 W4
7	Կափարիչ KP-1000 հորի համար ամր. ծախսը 318.8 կգ/մ³	հատ/մ³	1/0.14	B15 F150 W4
8	Խողովակաշարային արմատուրա			
9	Պողպատե խողովակ Dy 12x1,2 փորձարկումով և ախտահանում քլորացրով	մ	2.5	ԳՕՍՏ 10704-91
10	Պողպատե եռաբաշխիչ, d=110x12մմ	հատ	1	
11	Վենտիլ Dy12 Py=1.0 ՄՊա	հատ	1	
12	Dy12մմ տրամագծի դետալ միակողմանի պարուրակով	հատ	2	
13	Կցաշուրթ պողպատե Dy100 Py=1.0 ՄՊա	հատ/կգ	2	ԳՕՍՏ12820-80
14	Կցաշուրթ պողպատե ազատ Dy100	հատ/կգ	2	Py=1.0ՄՊա
15	Հարմարակցիչ de=100մմ պ. էթ. Py=1.0 ՄՊա	հատ	2	
16	Խցափակիչ պողպատե d=12մմ d =4.0մմ	հատ/կգ	1/0,05	
17	Մետաղական աստիճան	հատ/կգ	1/16	
18	Հավաքովի ե/բ հորի և ծածկի պողպատյա	կգ	46	
	Թուջե մուտք KP-1000 -ի համար	հատ/կգ	1/65	
19	Մեկուսացման աշխատանքներ			
20	Մետաղական կառուցվածքների և խողովակի ներկում	մ²	0,5	
21	Պողպատե խողովակի նորմալ հիդրոմեկուսացում D12x1,2	մ	2,0	

Նախագծով նախատեսվում է Ջրատար N2- ի վրա նախագծել 29 հատ ջրտող կառուցվածք,իսկ Ջրատար N3- ի վրա13 հատ ջրտող կառուցվածք, որոնց տեղերը կճշտվեն շինարարության ընթացքում

Կոնսորցիում՝ "ՋՀՀԻ" ՍՊԸ, "ՇՏՀ" հիմնադրամ, "Հիդրոէկ" ՍՊԸ			Պայմանագիր՝	ՀՀ-ԱՄ-ԱՀ-ԳՀԽԾՋԲ-83/24	
			Պատվիրատու՝ Ապարանի համայնքապետարան		
Ն.Գ.Ճ.	Հ.Թոքմաջյան		Ապարան համայնքի թվով 16 գյուղական բնակավայրերի խմելու ջրի ջրագծերի վերակառուցման ՆՆՓ կազմում Նիգավան բնակավայր		
Նախագծեց	Բարսեղյան	[signature]			
Ստուգեց	Պ.Բալջյան				
			Ջրթող հոր 1: Հատակագիծ, կտրվածքներ:	Թերթ	Թերթեր
				15	

Վերջնային հոր ՊԿ2+67

ԿՏՐՎԱԾՔ 2-2
Մ1:50

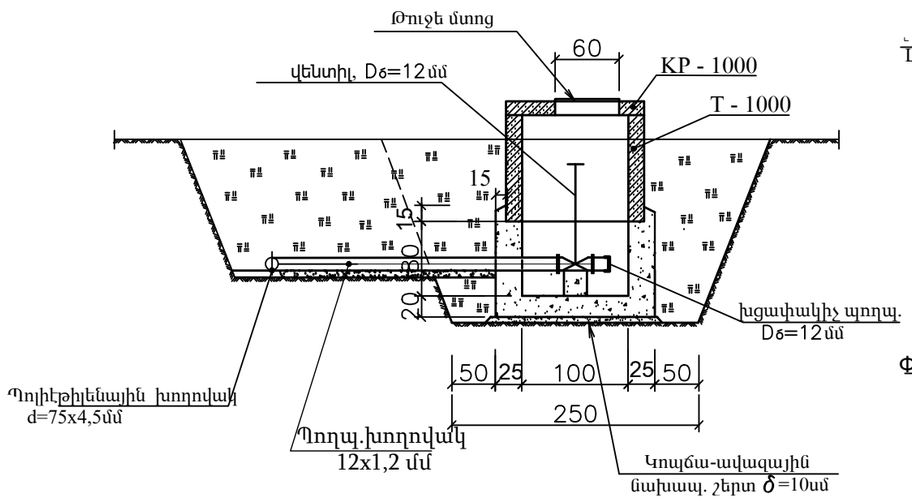

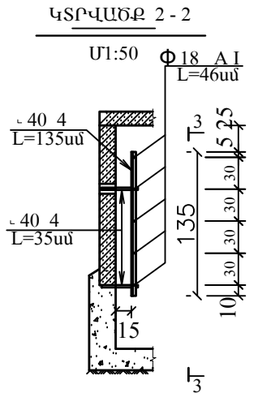

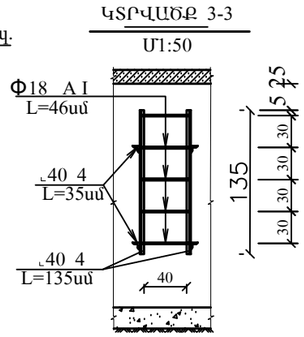

ՀԱՏԱԿԱԳԻԾ Մ1:50

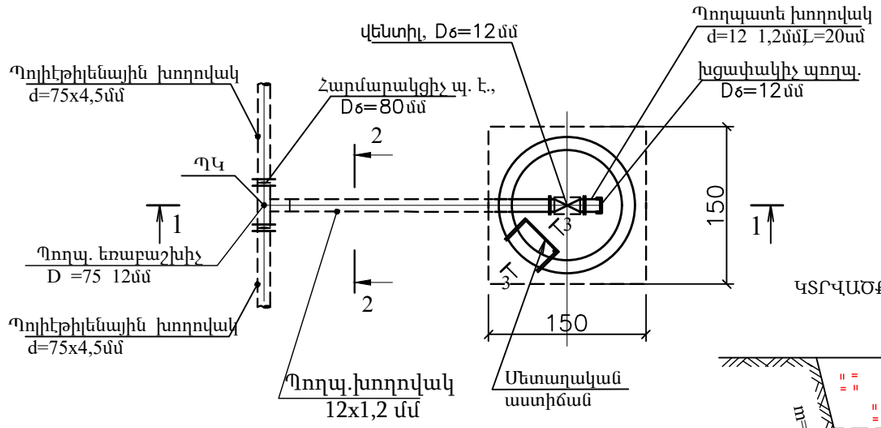

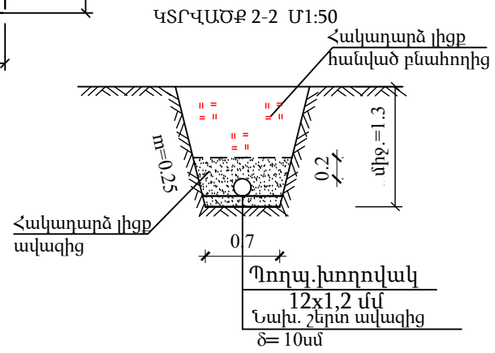

Ծանոթություն

1. Տվյալ գծագիրը կարդալ 4; 5 թերթերի հետ:

Աշխատանքների ծավալներ

Հ/Հ	Աշխատանքների անվանումը	Չափմ. միավ.	Քանակը	Ծանոթություն
	Հողային աշխատանքներ			
1	Խրամուղու փորում III/IV կարգի բնահողում	մ³	4/5	
2	Հակադարձ լիցք հանված բնահողից	մ³	6	
3	Ավելցուկ բնահողի հարթեցում տեղում	մ³	3	
4	Կոպճա-ավազային նախապատրաստական շերտ 10սմ հաստությամբ	մ³	0.25	
	Բետոնե և ե/բ աշխատանքներ			
5	Բետոնի պատրաստում	մ³	1.1	B15 F150 W4
6	Խողովակ-օղակ T-1000 ամր. ծախսը 70կգ/մ³	հատ/մ³	1/0.35	B15 F150 W4
7	Կափարիչ KP-1000 հորի համար ամր. ծախսը 318.8 կգ/մ³	հատ/մ³	1/0.14	B15 F150 W4
8	Խողովակաշարային արմատուրա			
9	Պողպատե խողովակ Dy 12x1,2 փորձարկումով և ախտահանում բյուրաջրով	մ	2.5	ՊՍՏ 10704-91
10	Պողպատե եռաբաշխիչ, d=75x12մմ	հատ	1	
11	Վենտիլ Dy12 Py=1.0 ՄՊա	հատ	1	
12	Dy12մմ տրամագծի դեռալ միակողմանի պարուրակով	հատ	2	
13	Կցաշուրթ պողպատե Dy80 Py=1.0 ՄՊա	հատ/կգ	2	ՊՍՏ12820-80
14	Կցաշուրթ ռզուտ Dy80 Py=1.0 ՄՊա	հատ/կգ	2	ՊՍՏ12820-80
15	Հարմարակցիչ de=80մմ պ. էթ. Py=1.0 ՄՊա	հատ	2	
16	Խցափակիչ պողպատե d=12մմ d =4.0մմ	հատ/կգ	1/0,05	
17	Մետաղական աստիճան	հատ/կգ	1/16	
18	Հավաքովի ե/բ հորի և ծածկի պողպատյա միացնող էլեմենտներ	կգ	46	
19	Թուջե մտոց KP-1000 -ի համար	հատ/կգ	1/65	
	Մեկուսացման աշխատանքներ			
20	Մետաղական կառուցվածքների և խողովակի ներկում	մ²	0,5	
21	Պողպատե խողովակի նորմալ հիդրոմեկուսացում D12x1,2	մ	2,0	

Նախագծով նախատեսվում է Ջրատար N1- ի վրա նախագծել 10 հատ ջրտող կառուցվածք, որոնց տեղերը կճշտվեն շինարարության ընթացքում

Կոնսորցիում՝ "ՋՀՀԻ" ՍՊԸ, "ՇՏՀ" հիմնադրամ, "Հիդրոէկ" ՍՊԸ			Պայմանագիր՝	ՀՀ-ԱՄ-ԱՀ-ԳՀԽԾՁԲ-83/24
			Պատվիրատու՝ Ապարանի համայնքապետարան	
Ն.Գ.Ճ.	Հ.Թոքմաջյան		Ապարան համայնքի թվով 16 գյուղական բնակավայրերի խմելու ջրի ջրագծերի վերակառուցման ՆՆՓ կազմում Նիգավան բնակավայր	
Նախագծեց	Բարսեղյան			
Ստուգեց	Պ.Բալջյան			
			Ջրթող հոր 2: Հատակագիծ, կտրվածքներ:	Թերթ / Թերթեր
				16

ԿՏՐՎԱԾՔ 1-1
Մ1:50

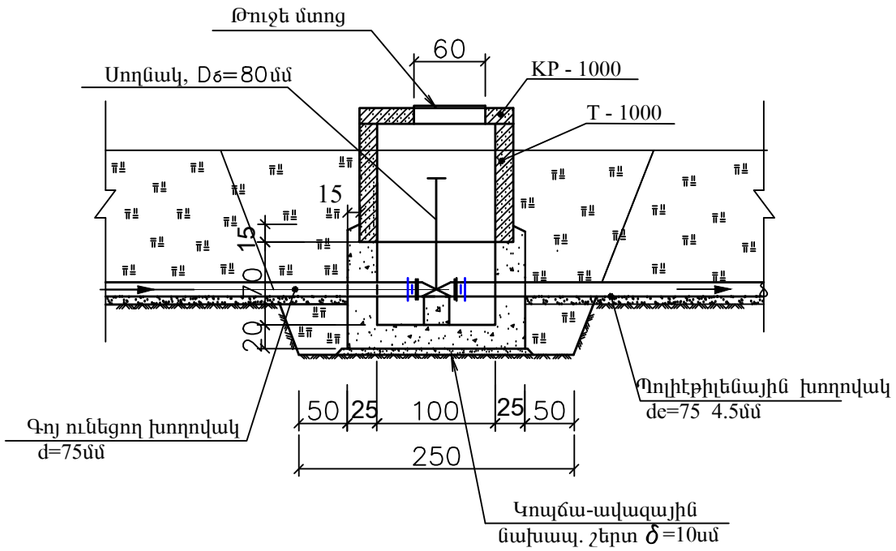

ՀԱՏԱԿԱԳԻԾ Մ1:50

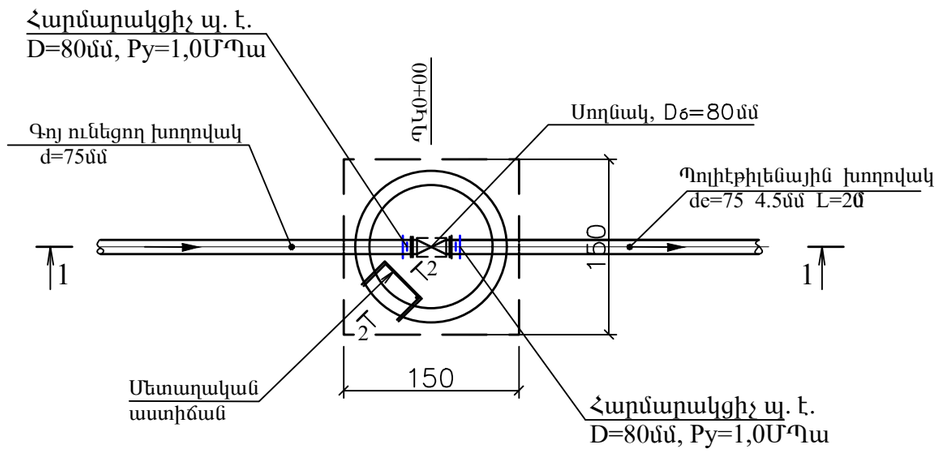

ԿՏՐՎԱԾՔ 2 - 2
Մ1:50

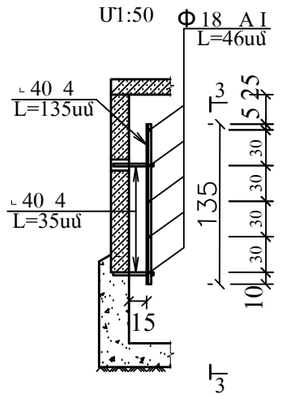

ԿՏՐՎԱԾՔ 3-3
Մ1:50

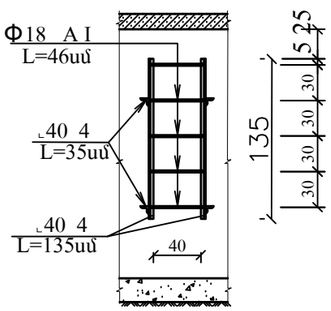

Աշխատանքների ծավալներ

Հ/Հ	Աշխատանքների անվանումը	Չափմ. միավ.	Քանակը	Ծանոթություն
	Հողային աշխատանքներ			
1	Խրամուղու փորում IV կարգի բնահողում	մ³	9+24	
2	10 սմ հաստությամբ նախապատրաստական շերտ հանված փափուկ բնահողից		1.4	
3	Հակադարձ լիցք հանված փափուկ բնահողից		5,0	
4	Հակադարձ լիցք հանված բնահողից	մ³	22,6	
5	Ավելցուկ բնահողի հարթեցում տեղում	մ³	4	
6	Կոպճա-ավազային նախապատրաստական շերտ 10սմ հաստությամբ	մ³	0,25	
	Բետոնե և ե/բ աշխատանքներ			
7	Բետոնի պատրաստում	մ³	1.3	B15 F150 W4
8	Խողովակ-օղակ T-1000 ամր. ծախսը 70կգ/մ³	հատ/մ³	1/0.35	B15 F150 W4
9	Կափարիչ KP-1000 հորի համար ամր. ծախսը 318.8 կգ/մ³	հատ/մ³	1/0.14	B15 F150 W4
	Խողովակաշարային արմատուրա			
10	Պոլիէթիլենե խողովակ ՊԷ100, de=75x4,5մմ, SDR17, P=1.0ՄՊա, փողձարկումով և	մ	20	
11	Սողնակ Dy80 Py=1.0 ՄՊա	հատ	1	
12	Կցաշուրթ պողպատե ազատ Dy80, Py=1.0ՄՊա	հատ/կգ	2/6,38	ՊՍՏ12820-80
13	Հարմարակցիչ de=80մմ պ. էթ. Py=1.0 ՄՊա	հատ	2	
14	Եռաբաշխիկ պ. էթ. de=75x110մմ	հատ	1	
15	Մետաղական աստիճան	հատ/կգ	1/16	
16	Հավաքովի ե/բ հորի և ծածկի պողպատյա միացնող էլեմենտներ	կգ	46	
17	Թուջե մտոց KP-1000 -ի համար	հատ/կգ	1/65	
	Մեկուսացման աշխատանքներ			
18	Մետաղական կառուցվածքների և խողովակների ներկում	մ²	1,2	

Ծանոթություն
1. Տվյալ գծագիրը կարդալ N 3, 4 գծագրերի հետ:

Կոնսորցիում՝ "ՋՀՀԻ" ՍՊԸ, "ՇՏՀ" հիմնադրամ, "Հիդրոէկ" ՍՊԸ			Պայմանագիր՝	ՀՀ-ԱՄ-ԱՀ-ԳՀԽԾՁԲ-83/24
			Պատվիրատու՝ Ապարանի համայնքապետարան	
Ն.Գ.Ճ.	Հ.Թոքմաջյան		Ապարան համայնքի թվով 16 գյուղական բնակավայրերի խմելու ջրի ջրագծերի վերակառուցման ՆՆՓ կազմում Նիգավան բնակավայր	
Նախագծեց	Բարսեղյան			
Ստուգեց	Պ.Բալջյան			
			Փականային հոր ջրատար N2-1-ի ՊԿ0+00-ում	Թերթ 17 / Թերթեր