Ապարան համայնքի թվով 16 գյուղական բնակավայրերի խմելու ջրի ջրագծերի վերակառուցման ՆՆՓ կազմում

Շողակն բնակավայր

Պատվիրատու՝ Ապարանի համայնքապետարան

Կատարող Կոնսորցիումի առաջատար <<Ակադեմիկոս Ի.Վ. Եղիազարովի անվան ջրային հիմնահարցերի և հիդրոտեխնիկայի ինստիտուտ>> ՍՊԸ

Պայմանագիր թիվ ՀՀ-ԱՄ-ԱՀ-ԳՀԽԾՁԲ-83/24

Տնօրեն Ա.Բաբայան

ՆԳճ՝ Պ. Բալչյան

ԵՐԵՎԱՆ 2025թ.

G:\.shortcut-targets-by-id\158nxJDBDAJNPC_xY-o368p_B0SUW-hdw\jhhi\1 JHHI\ՆՆՓ Պայմանագրեր\2025\Ապարան\1 Aparan I

ԲՈՎԱՆԴԱԿՈՒԹՅՈՒՆ

ԲՈՎԱՆԴԱԿՈՒԹՅՈՒՆ	1
Ջ1 ջրատարի հատակագիծ ՆԿ.0+00 - 4+24	2
Ջ1 ջրատարի երկայնական կտրվածք ՆԿ.0+00 - 4+24	3
Վերգետնյա տեղամասի կտրվածքներ և ՓՀ1 հորի սխեմա	4
Փականային հորի տիպային կտրվածքներ և մասնագրեր	5
Պոլիմերաավազային (ՊԱ) հորի և ջրագծի տիպային սխեմա և ծավալներ	6
ՊԱ հորի մասնգիր	7
Ջրագծի աշխատանքների ծավալներ	8

Նախագծային մշակումներում օգտագործված նորմատիվային փաստաթղթերը.

հ/հ	Անվանումը
1.	ՀՀՇՆ 30-01-2014 «Քաղաքաշինություն. Քաղաքային և գյուղական բնակավայրերի հատակագծում և կառուցապատում»
2.	ՀՀՇՆ 32-01-2022 «Ավտոմոբիլային ճանապարհներ»
3.	ԳՈՍՏ 25100-2020 «Գրունտների դասակարգում»
4.	ՀՇՆ 22-01-2024 «Շինարարական կլիմայաբանություն»
5.	ՀՀՇՆ 40-01.02-«Ջրամատակարարում. Արտաքին ցանցեր և կառուցվածքներ»
6.	ՄՍՊ 4.01-101-2000
7.	ՀՀՇՆ 52-01-«Բետոնե և երկաթբետոնե կոնստրուկցիաներ»
8.	ՀՀՇՆ 30-02-2022 «Տարածքի բարեկարգում»
9.	ՀՀՇՆ 20-05-2022 «Շինարարական կոնստրուկցիաների պաշտպանությունը կոռոզիայից»

Հաստատում եմ

Ապարանի համայնքի ղեկավար

Կոնսորցիում՝ "ՋՀՀԻ" ՍՊԸ, "ՇՏՀ" հիմնադրամ, "Հիդրոէկ" ՍՊԸ		Պայմանագիր՝	ՀՀ-ԱՄ-ԱՀ-ԳՀԽԾՋԲ-83/24
		Պատվիրատու՝ Ապարանի համայնքապետարան	
Ն.Գ.Հ.	Ա. Բալջյան	Ապարան համայնքի թվով 16 գյուղական բնակավայրերի խմելու ջրի ջրագծերի վերակառուցման ՆՆՓ կազմում Շողակն բնակավայր	
Նախագծեց	Դ. Ղազարյան		
Ստուգեց	Ա. Բալջյան		
		ԲՈՎԱՆԴԱԿՈՒԹՅՈՒՆ	Թերթ: 1 / Թերթեր: 8

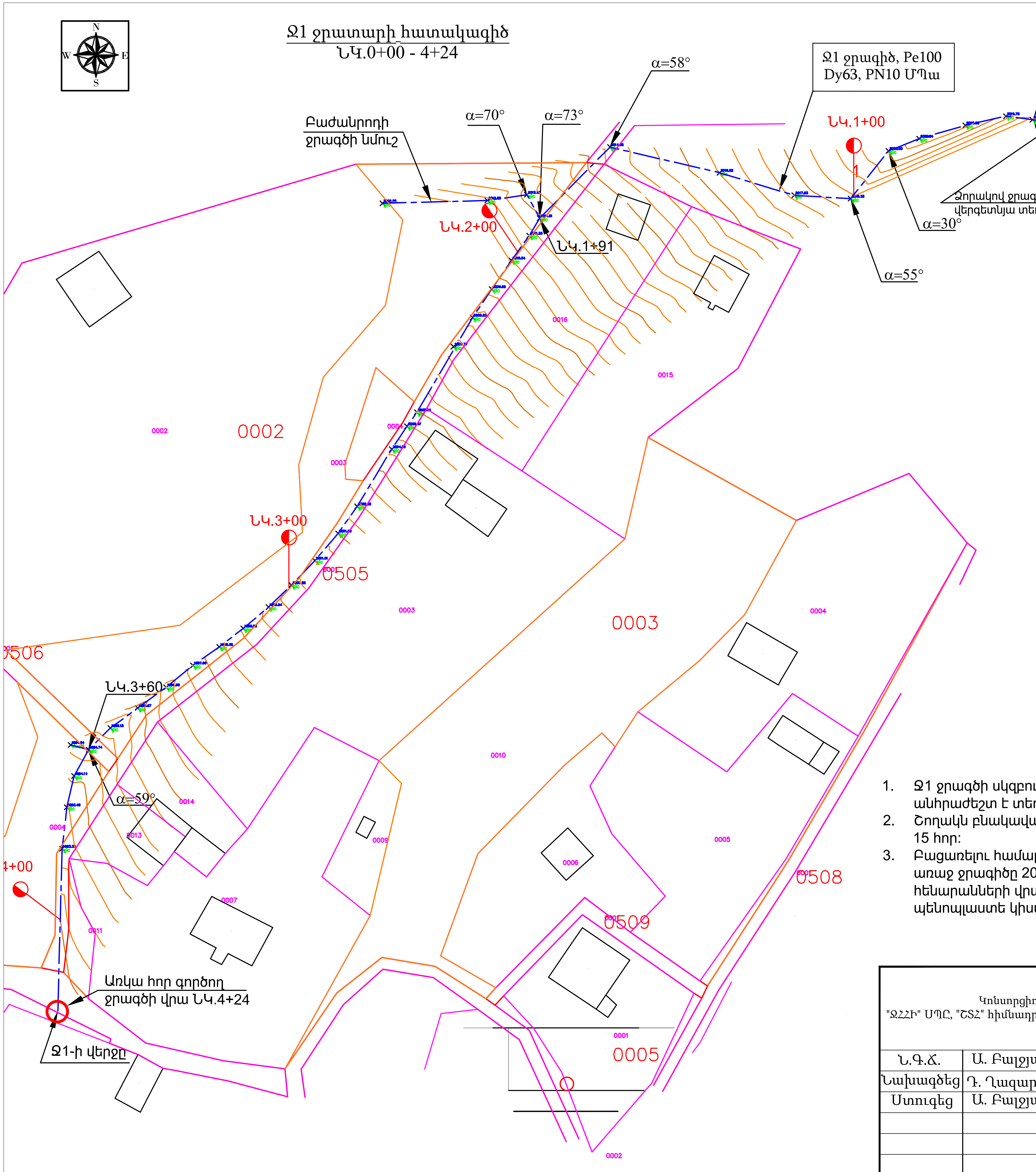

Ջ1 ջրագծի և խրամուղու տիպային կտրվածք

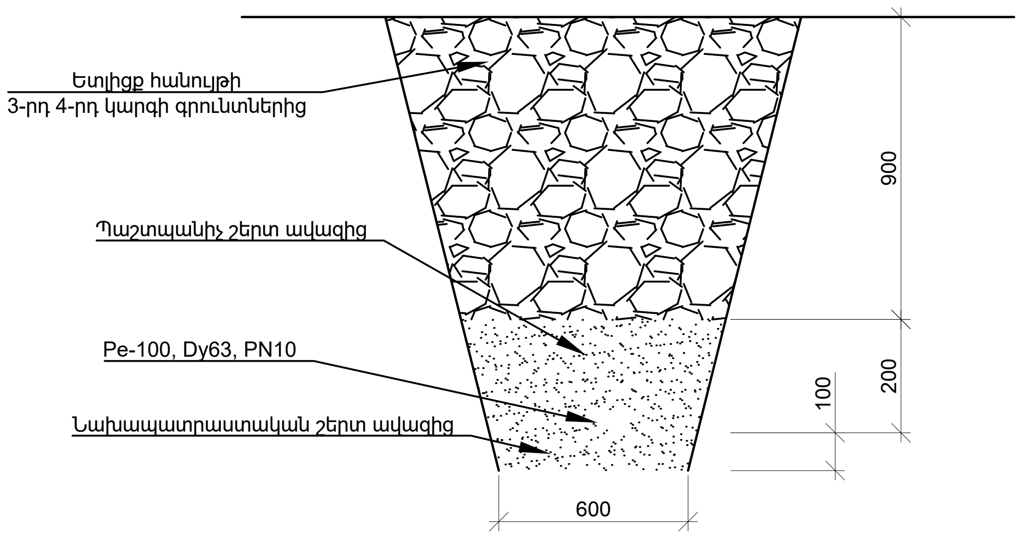

ԾԱՆՈԹՈՒԹՅՈՒՆ

1. Ջ1 ջրագծի սկզբում նախագծված է փականային 1 հատ հոր (H=1.8մ, D=1.0մ), որի վերին եզրը անհրաժեշտ է տեղադրել հողի մակերևույթից 30սմ բարձր, որպիսի հոսող ջրերը ներս չլցվեն:
2. Շողակն բնակավայրի ներսում 15 բաժանորդների համար նախատեսված է նաև պոլիմերաավազային 15 հոր:
3. Բացառելու համար օդահանի տեղադրումը Ջ1-ի ՆԿ 0+60 տեղանքում հանգույց 1-ում՝ ՆԿ 0+60-ից առաջ ջրագիծը 20 մ երկարության տեղամասում նախագծված է վերգետնյա՝ անցնելով 2 հենարանների վրա դրված պատյան խողովակի միջով: Դրա ներսում ջրագիծը ջերմամեկուսացված է պենոպլաստե կիսախողովակներով:

Կոնսորցիում՝ "ՋՀՀԻ" ՍՊԸ, "ՇՏՀ" հիմնադրամ, "Հիդրոէկ" ՍՊԸ			Պայմանագիր՝	ՀՀ-ԱՄ-ԱՀ-ԳՀԽԾՁԲ-83/24
			Պատվիրատու՝ Ապարանի համայնքապետարան	
Ն.Գ.Ճ.	Ա. Բալջյան		Ապարան համայնքի թվով 16 գյուղական բնակավայրերի խմելու ջրի ջրագծերի վերակառուցման ՆՆՓ կազմում Շողակն բնակավայր	
Նախագծեց	Դ. Ղազարյան			
Ստուգեց	Ա. Բալջյան			
			Ջ1 ջրատարի հատակագիծ ՆԿ.0+00 - 4+24	Թերթ / Թերթեր

G:\.shortcut-targets-by-id\158nxJDBDAJNPC_xY-o368p_B0SUW-hdw\jhhi\1 JHHI\ՆՆՓ Պայմանագրեր\2025\Ապարան\1 Apåran I

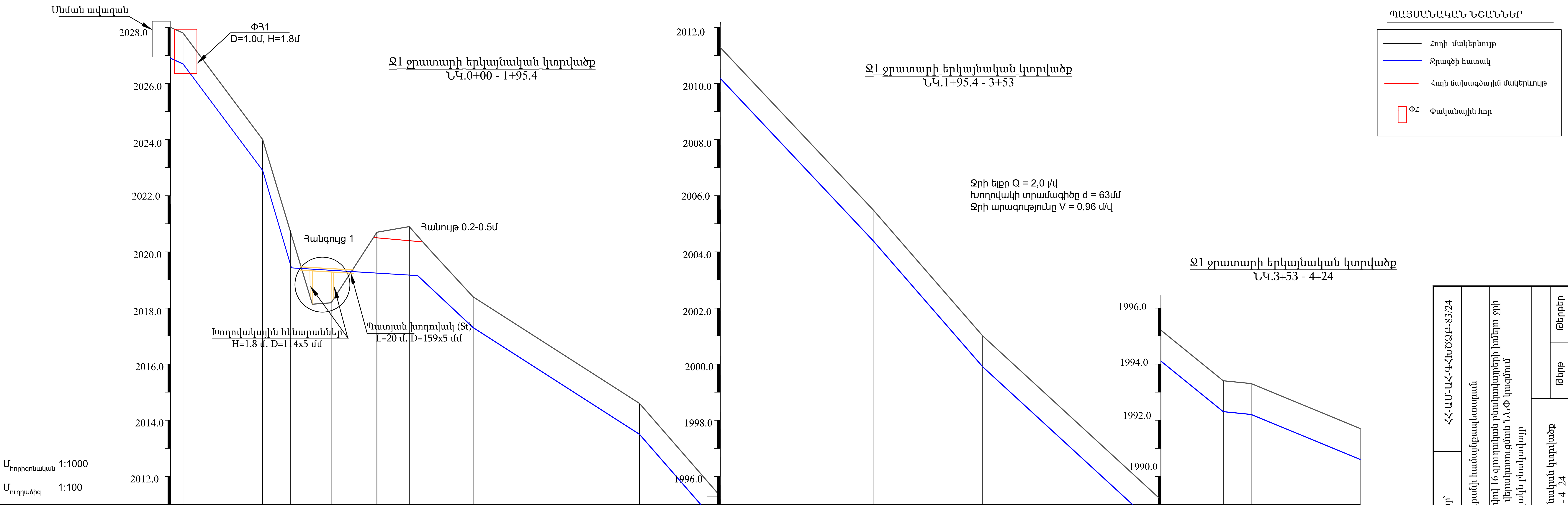

ՆԻՇԵՐ — Հողի նախագծային	2028.0	2027.8	2024.0	2020.6	2018.3	2020.5	2020.4	2018.4	2014.6	2011.3	2011.3	2005.5	2001.1	1995.2	1995.2	1993.4	1993.3	1991.7
ՆԻՇԵՐ — Հողի մակերևույթի	2028.0	2027.8	2024.0	2020.6	2018.3	2020.7	2020.9	2018.4	2014.6	2011.3	2011.3	2005.5	2001.1	1995.2	1995.2	1993.4	1993.3	1991.7
ՆԻՇԵՐ — Խողովակի հատակի	2027.9	2026.7	2022.9	2019.6	2019.5	2019.4	2019.3	2017.3	2013.5	2010.2	2010.2	2004.4	2000.0	1994.1	1994.1	1992.3	1992.2	1990.6

Երկրաբանությունը: Գրունտների մշակման խումբը 33[4] (ՆԿ 0+00 – 2+89.5); Գրունտների մշակման խումբերը 33[4] և 11 (ՆԿ 2+89.5 – 4+24)

Թեքություն / երկարություն		28.4 / 0.13	17.7 / 0.34		16.3 / 0.15	11.5 / 0.02	22.8 / 0.11	59.3 / 0.06	28.8 / 0.11	54.5 / 0.1	39.1 / 0.1	63.5 / 0.1	22.2 / 0.08	10.0 / 0.01	38.8 / 0.04

Նշանահարման կետ: 0+00, Նկ 0+32.8, Նկ 0+50, Նկ 0+50.5, 1+00, Նկ 1+7.8, Նկ 1+67.4, Նկ 1+95.4, 2+00, Նկ 2+50.4, Նկ 2+89.5, 3+00, Նկ 3+53, Նկ 3+75.2, 4+00, Նկ 4+24

Ուղեգծի հատակագիծ

Կատարողում՝ "ՋՀՀԻ" ՍՊԸ, "ՇՏՀ" հիմնադրամ, "Հիդրոէկ" ՍՊԸ	Պատվիրատու՝ Ապարանի համայնքապետարան	ՀՀ-ԱՄ-ԱՀ-ԳՀԽԾՋԲ-83/24
Ն.Գ.Հ. Ա. Բաբայան	Ապարան համայնքի թվով 16 գյուղական բնակավայրերի խմելու ջրի ցանցերի վերակառուցման ՆՆՓ կազմում Շողակն բնակավայր	Պայմանագիր՝
Նախագծեց Գ. Ղազարյան	Ջ1 ջրատարի երկայնական կտրվածք ՆԿ.0+00 - 4+24	Թերթ 3
Ստուգեց Ա. Բաբայան		Թերթեր 8

Ջրագծի վերգետնյա տեղամասի կտրվածքներ

Հանգույց 1

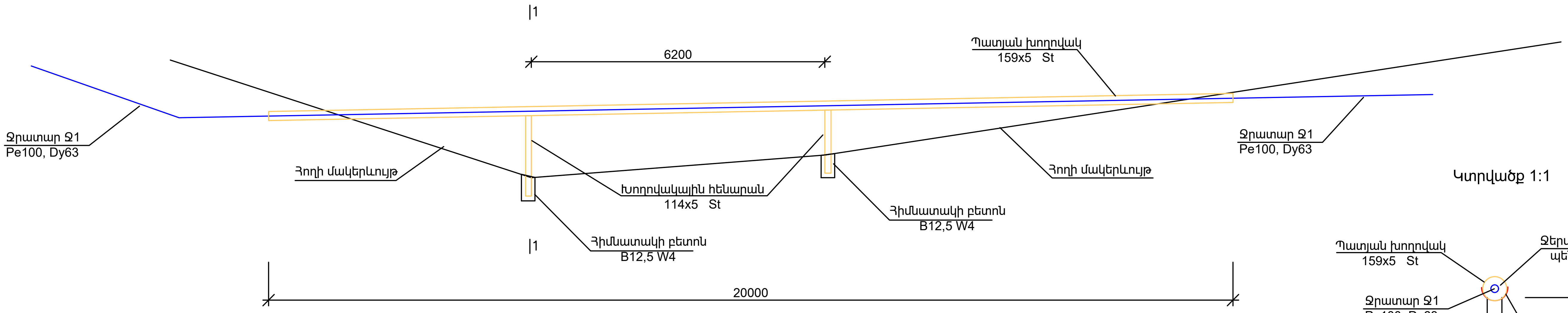

Կտրվածք 1:1

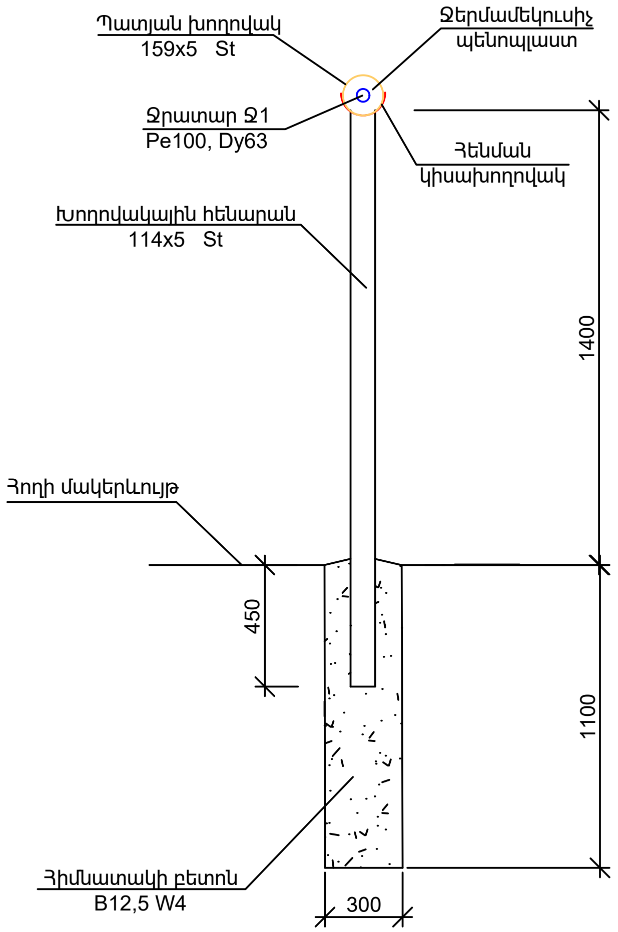

Փականային ՓՀ1 հորի սխեմա

D = 1 մ, H = 1,8 մ

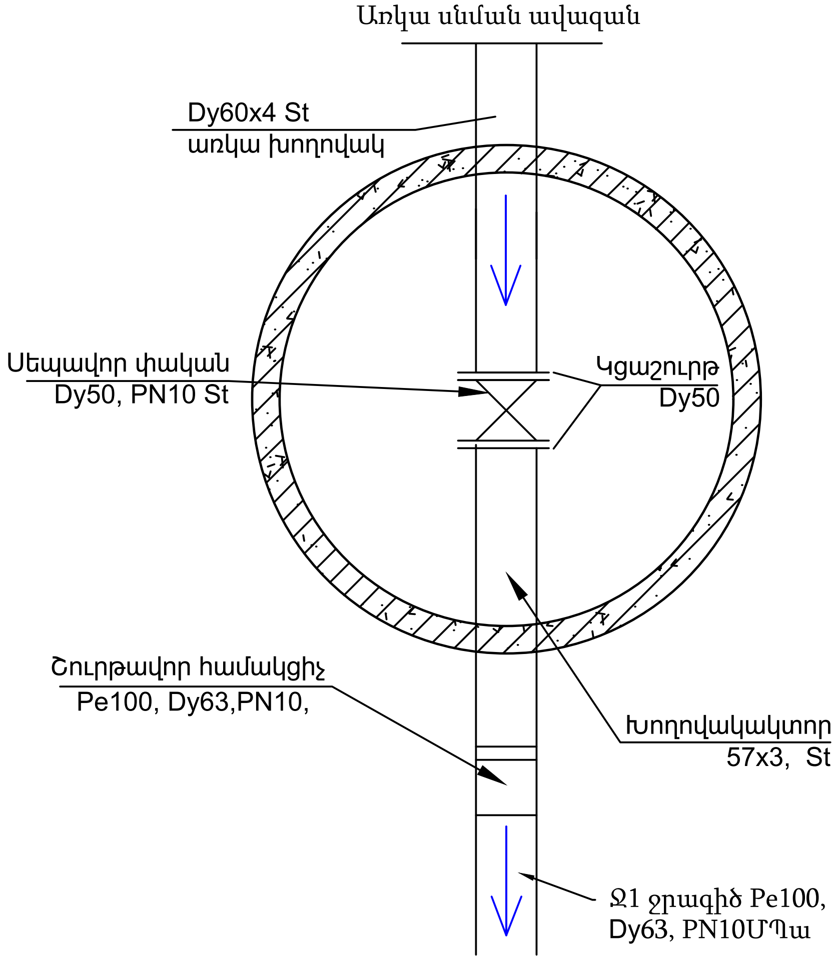

Կոնսորցիում՝ "ՋՀՀԻ" ՍՊԸ, "ՇՏՀ" հիմնադրամ, "Հիդրոէկ" ՍՊԸ			Պայմանագիր՝	ՀՀ-ԱՄ-ԱՀ-ԳՀԽԾՋԲ-83/24
			Պատվիրատու՝ Ապարանի համայնքապետարան	
Ն.Գ.Ճ.	Ա. Բալջյան		Ապարան համայնքի թվով 16 գյուղական բնակավայրերի խմելու ջրի ջրագծերի վերակառուցման ՆՆՓ կազմում Շողակն բնակավայր	
Նախագծեց	Դ. Ղազարյան			
Ստուգեց	Ա. Բալջյան			
			Վերգետնյա տեղամասի կտրվածքներ և ՓՀ1 հորի սխեմա	Թերթ: 4 / Թերթեր: 8

G:\.shortcut-targets-by-id\158nxJDBDAJNPC_xY-o368p_B0SUW-hdw\jhhi\1 JHHI\ՆՆՓ Պայմանագրեր\2025\Ապարան\1 Aparan I

ՓԱԿԱՆԱՅԻՆ ՀՈՐԻ ՏԻՊԱՅԻՆ ԿՏՐՎԱԾՔՆԵՐ ԵՎ ՄԱՍՆԱԳՐԵՐ

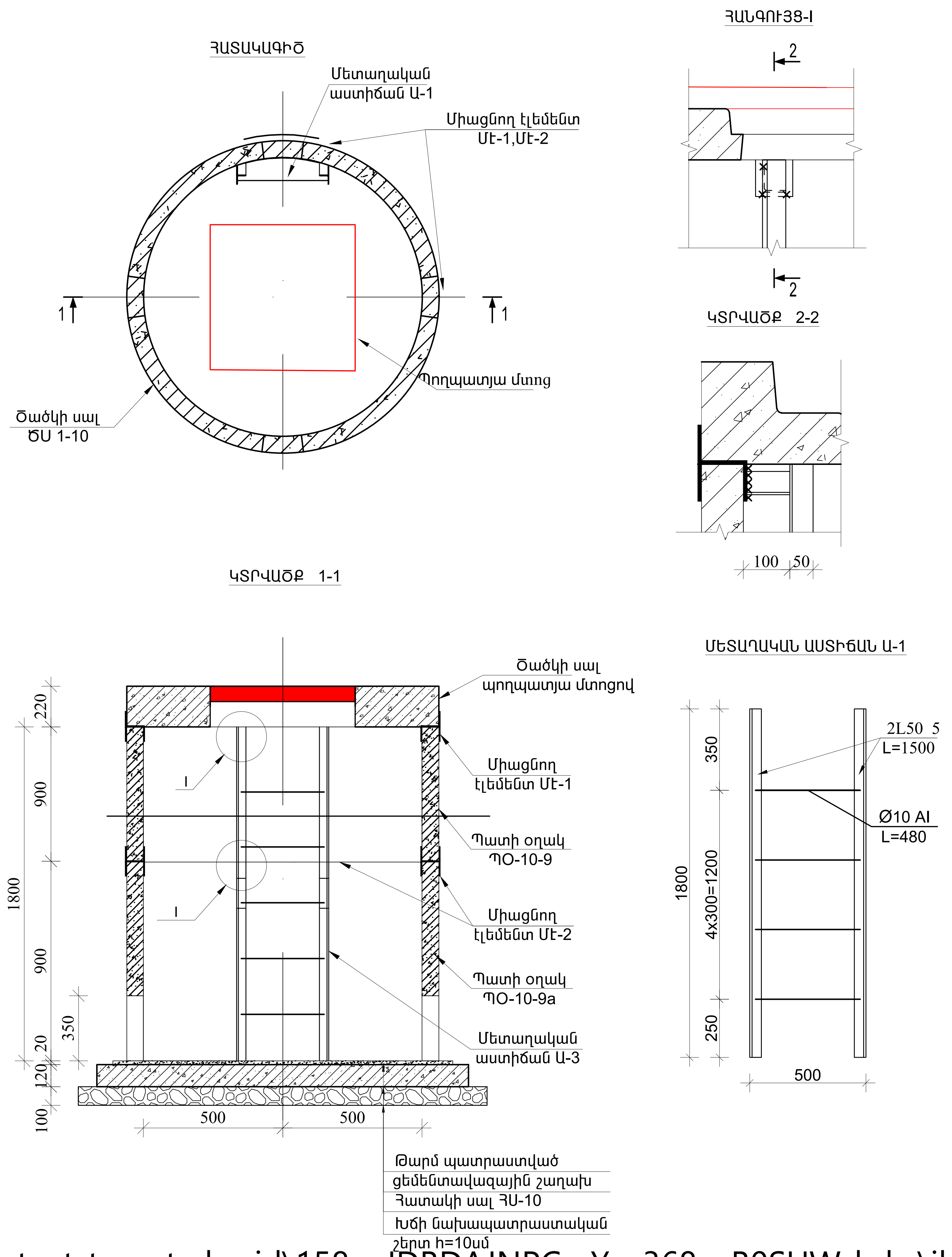

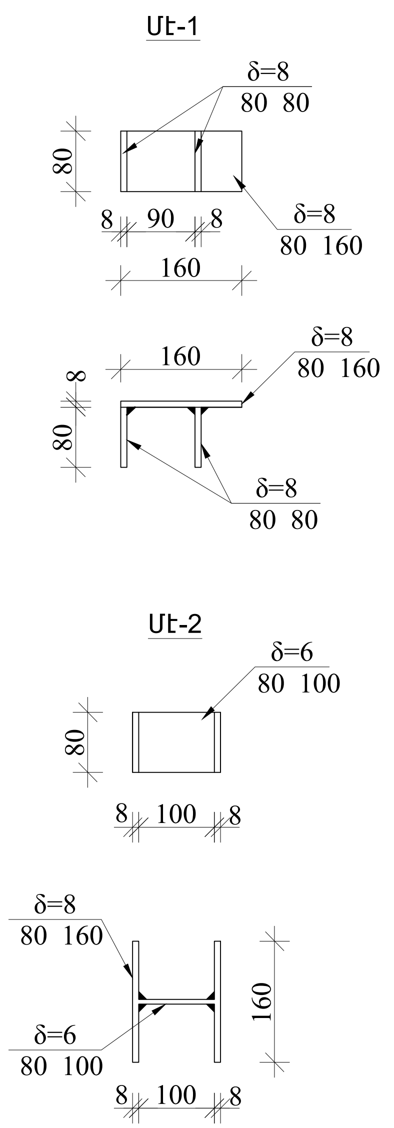

Ե/Բ հավաքովի տարրերի մասնագիր 1 հորի համար
ընդամենը 8 հոր D=1.0, H=1.8 մ

Հ/Հ N	Ա Ն Վ Ա Ն ՈՒ Մ	Չափ. միավոր հատ	1 էլեմենտի բետոնե ծավալը $մ^3$	1 էլեմենտի ամրանի քաշը կգ
1	Ծածկի սալ պողպատյա թիթեղի մտոցով	1	0.1	12.5
2	Պատի օղակ ՊՕ-10-9	1	0.24	
3	Պատի օղակ ՊՕ-10-9a	1	0.23	
4	Հատակի սալ ՀՍ-10	1	0.18	

Շին. նյութերի ծախսը մեկ հորի համար

№	Անվանում	Չափմ. միավ.	Քանակը
1	Ցեմենտ-ավազե շաղախ	$մ^3$	0.1
2	Խճի նախապատրաստական շերտ δ=10 սմ	$մ^3$	0.22

Մետաղական էլեմենտների մասնագիր

Հ/Հ	Ա Ն Վ Ա Ն ՈՒ Մ	Չափ. միավոր հատ	Միավոր մասսա կգ.	Ծանրութ. G կգ.
1	Մետաղական աստիճան Ա-1	1	22.8	22.8
	Միացնող էլեմենտ Մէ-1 (6 հատ)			
2	80x8 L=160	1	0.8	0.8
3	80x8 L=80	2	0.4	0.8
	Ընդամենը 6 հատի համար			9.6
	Միացնող էլեմենտ Մէ-2 (6 հատ)			
4	80x8 L=160	2	0.8	1.6
5	80x6 L=100	1	0.4	0.4
	Ընդամենը 6 հատի համար			12.0
	Ընդամենը			41.9

ԾԱՆՈԹՈՒԹՅՈՒՆ

1. Ջ1 ջրագծի վրա առկա է 1 փականային հոր (H=1.8մ, D=1.0մ), որի վերին եզրը տեղադրել հողի մակերևույթից 30սմ բարձր:
2. Հորի հողային աշխատանքի ծավալը ներառված է ջրագծի ծավալներում:
3. Հորի մետաղական մասերը ենթակա են երկտակ հակակոռոզիոն մշակման:

Կոնսորցիում՝ "ՋՀՀԻ" ՍՊԸ, "ՇՏՀ" հիմնադրամ, "Հիդրոէկ" ՍՊԸ			Պայմանագիր՝	ՀՀ-ԱՄ-ԱՀ-ԳՀԽԾՋԲ-83/24
			Պատվիրատու՝ Ապարանի համայնքապետարան	
Ն.Գ.Ճ.	Ա. Բալջյան		Ապարան համայնքի թվով 16 գյուղական բնակավայրերի խմելու ջրի ջրագծերի վերակառուցման ՆՆՓ կազմում Շողակն բնակավայր	
Նախագծեց	Դ. Ղազարյան			
Ստուգեց	Ա. Բալջյան			
			ՓԱԿԱՆԱՅԻՆ ՀՈՐԻ ՏԻՊԱՅԻՆ ԿՏՐՎԱԾՔՆԵՐ ԵՎ ՄԱՍՆԱԳՐԵՐ	Թերթ 5 / Թերթեր 8

Պայմանական նշաններ

- Մայրուղային ջրագիծ
- Ջրագիծ դեպի ՊԱ հոր
- PE անցում (որձ)
- ՊԱՀ Պոլիմերաավազային հոր

Բաժանորդի ջրամատակարարման պոլիմերաավազային (ՊԱ) հորի և ջրագծի տիպային սխեման և աշխատանքների ծավալներ

D=0.9 մ, H=1.35 մ

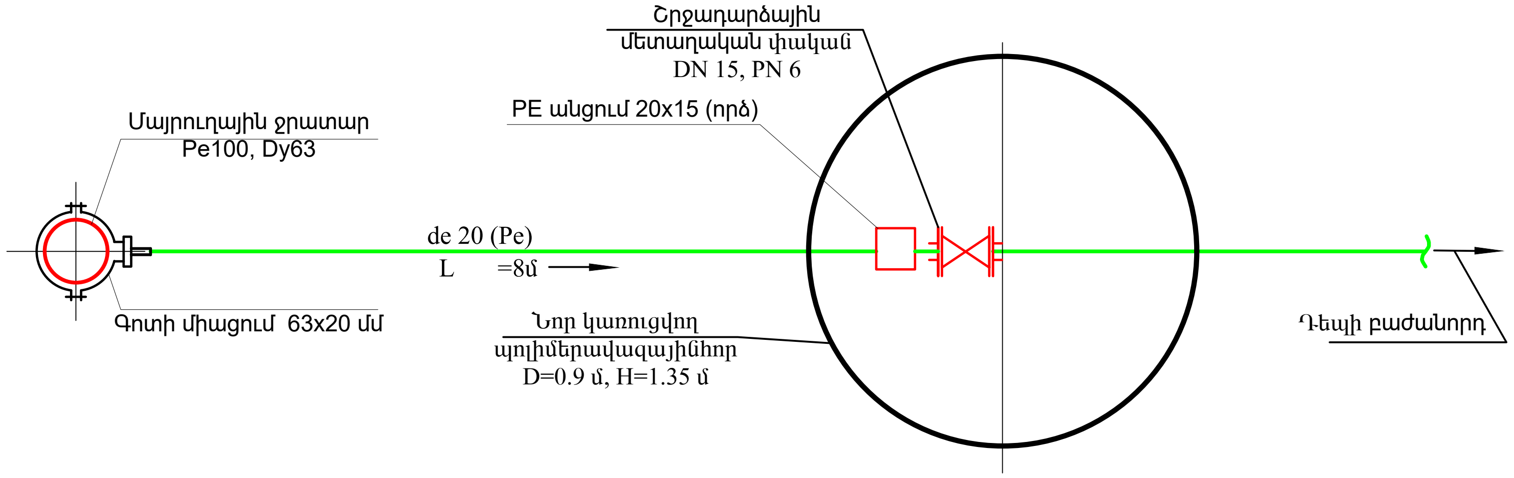

Բաժանորդների պոլիմերաավազային հորեր գնացող ջրագծերի աշխատանքների ծավալները 15 բաժանորդի համար			
Հողային աշխատանքներ			
1	Խրամուղու մշակում մեխանիզմով VI կարգի գրունտներում, փխրեցումով, կողայիցքով	$մ^3$	15
2	Խրամուղու մշակում մեխանիզմով V կարգի գրունտներում, կողայիցքով	$մ^3$	50
3	Խրամուղու մշակում մեխանիզմով III կարգի գրունտներում, կողայիցքով	$մ^3$	46
4	Խրամուղու մշակում ձեռքով	$մ^3$	4
5	Նախապատր. 10 սմ շերտի տեղադրում ձեռքով ավազից	$մ^3$	6
6	Պաշտպանիչ շերտի տեղադրում ձեռքով ավազից	$մ^3$	18
7	Ետլիցք տեղի փափուկ գրունտից	$մ^3$	91
8	Ավելցուկ գրունտի տեղափոխում թափոնավայր 2կմ հեռավորության վրա	$մ^3$	24
Շինմոնտաժային աշխատանքներ			
1	Pe խողովակ DN 20 (Pe100)	մ	120
2	Pe գոտի միացում (63x20)	հատ	15
3	PE անցում 25x15 (որձ)	հատ	15
4	Մետաղական շրջադարձային փական DN 15 PN 6	հատ	15
5	Ջրագծի խողովակների փորձարկում և ախտահանում քլորաջրով	մ	120

Մայրուղային ջրատարից դեպի պոլիմերաավազային հոր գնացող ջրագծի խրամուղու լայնական տիպային կտրվածք
Մ 1:20

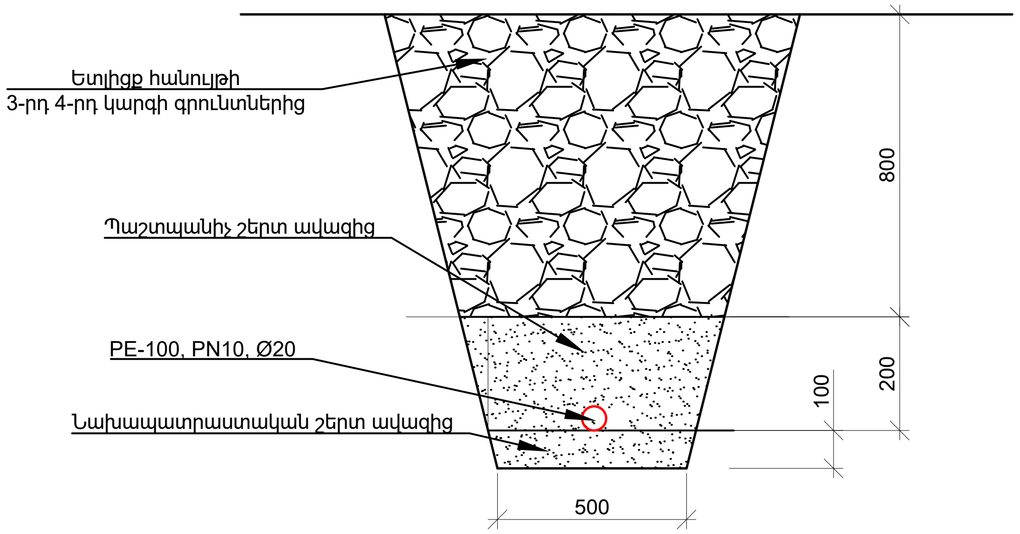

Ծանոթություն

1. Մայրուղային ջրատարից դեպի բաժանորդի ՊԱՀ հոր եկող ջրագծի և իր խրամուղու միջինացված երկարությունը ընդունվել է L=8մ: Այսինքն Շողակն բնակավայրի 15 բաժանորդների դեպքում նախատեսված աշխատանքները հաշվառված են 120մ համար:
2. Պոլիմերաավազային հորի հողային աշխատանքների ծավալները ներառված են համապատասխան ջրագծի հողային աշխատանքների ծավալների մեջ:
3. ՊԱ հորերի տեղերը բնակավայրի հատակագծում նշված չեն: Դրանք տեղադրել համայնքի ղեկավարի և բնակչի հետ համաձայնեցված:
4. ՊԱ հորից մենչև բաժանորդի տուն ջրագիծը անցկացվում է բաժանորդի միջոցներով:
5. Բաժանորդի ՊԱ հոր գնացող խրամուղու մշակման ընդհացքում ասֆալտի հատումների և վերականգնման ծավալները ներառված են Ջ2-2 ջրագծի ծավալներում:
6. Տվյալ բնակավայրում գրունտի սառեցման գոտու խորությունը համաձայն գործող “ՀՀՇՆ II-7.01-2011 Շինարարական կլիմայաբանություն” կազմում է h/u=1.05 մ:

Կոնսորցիում՝ "ՋՀՀԻ" ՍՊԸ, "ՇՏՀ" հիմնադրամ, "Հիդրոէկ" ՍՊԸ			Պայմանագիր՝	ՀՀ-ԱՄ-ԱՀ-ԳՀԽԾՋԲ-83/24
			Պատվիրատու՝ Ապարանի համայնքապետարան	
Ն.Գ.Ճ.	Ա. Բալջյան		Ապարան համայնքի թվով 16 գյուղական բնակավայրերի խմելու ջրի ջրագծերի վերակառուցման ՆՆՓ կազմում Շողակն բնակավայր	
Նախագծեց	Դ. Ղազարյան			
Ստուգեց	Ա. Բալջյան			
			Պոլիմերաավազային (ՊԱ) հորի և ջրագծի տիպային սխեմա և ծավալներ	Թերթ: 6 / Թերթեր: 8

G:\.shortcut-targets-by-id\158nxJDBDAJNPC_xY-o368p_B0SUW-hdw\jhhi\1 JHHI\ՆՆՓ Պայմանագրեր\2025\Ապարան\1 Aparan I

ՀՈՐԻ ՀԱՏԱԿԱԳԻԾ

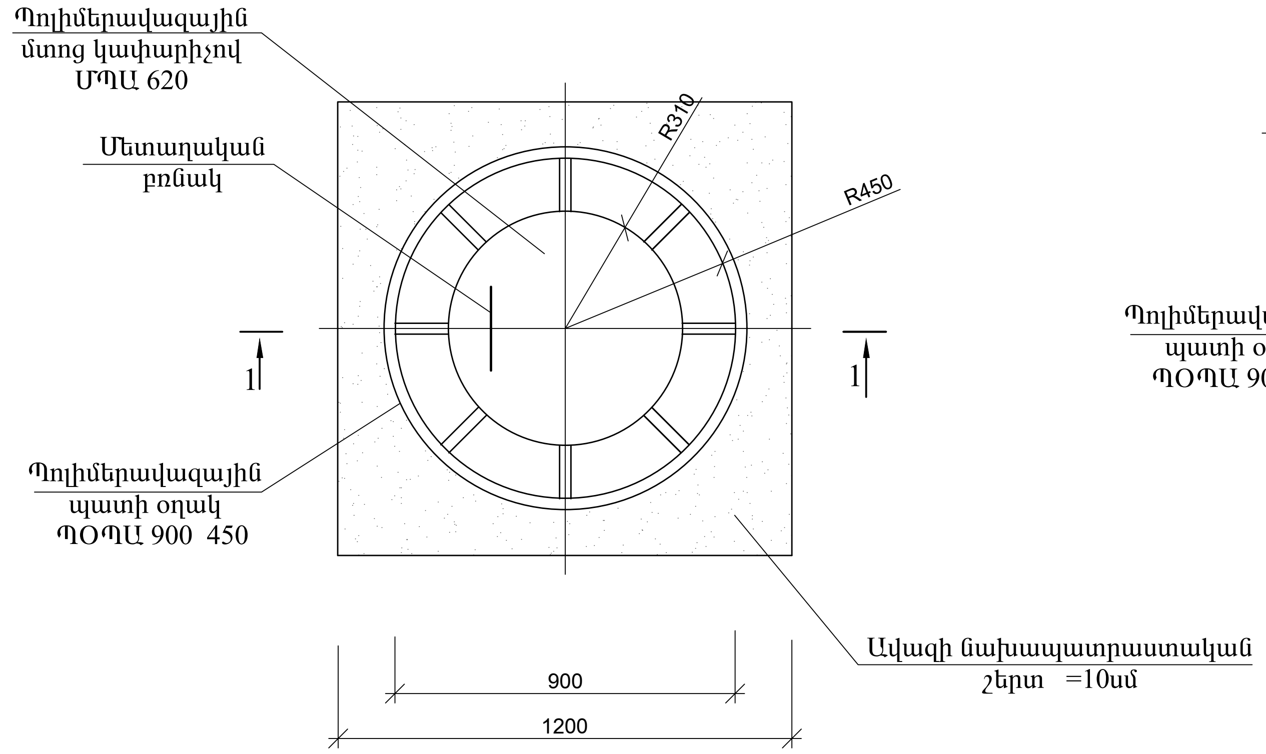

ԿՏՐՎԱԾՔ 1-1

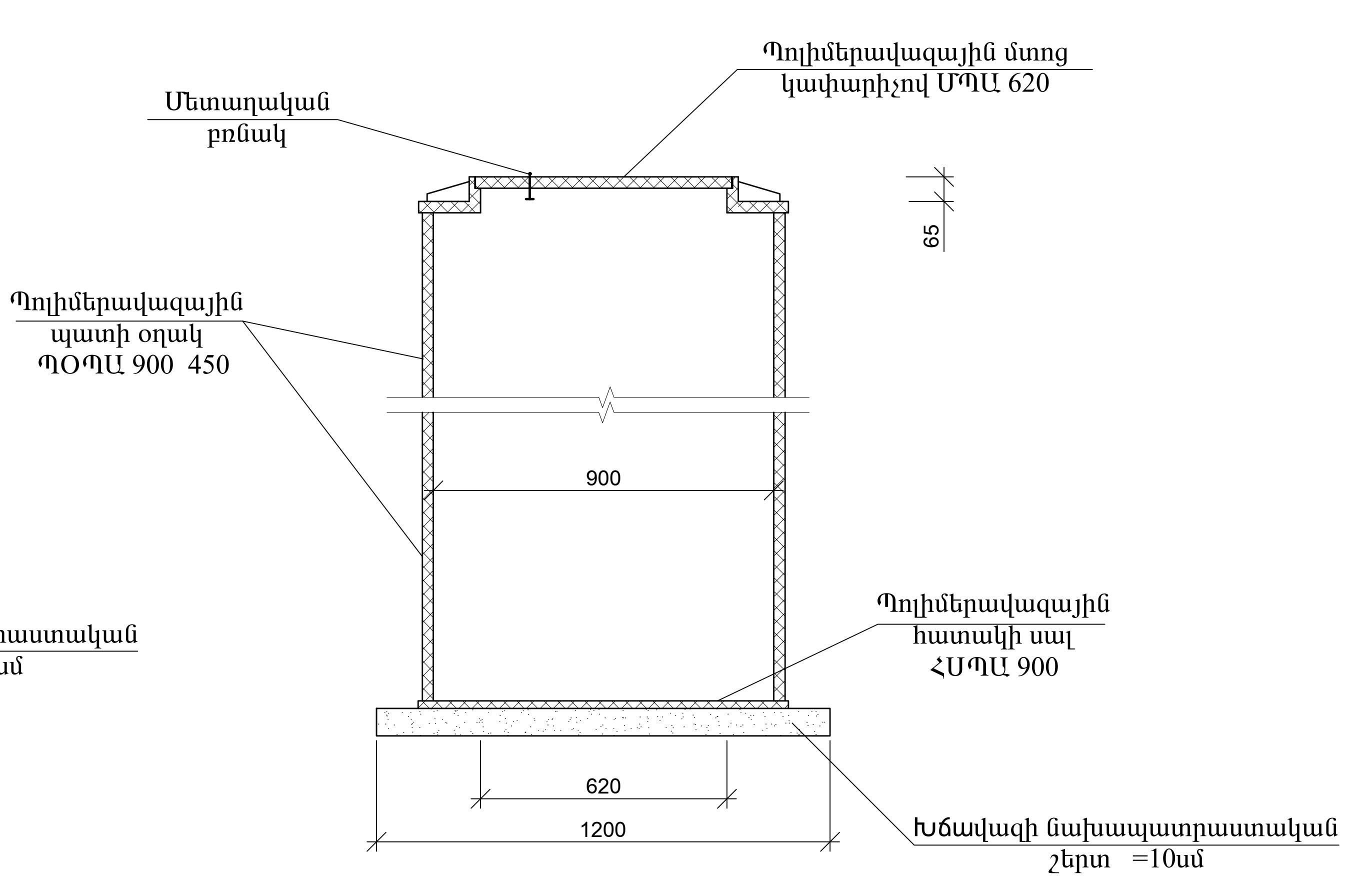

ՄԱՍՆԱԳԻՐ ՄԵԿ ՀՈՐԻ ՀԱՄԱՐ (ընդհամենը 15հոր)

Հ/Հ	ԱՆՎԱՆՈւՄ	Քանակ հատ	Միավորի քաշը կգ	Ընդանուր քաշը կգ
	ՀՈՐ D=0.9մ; H_p=1.35 մ			
	Պոլիմերավազային պատի օղակ ՊՕՊԱ 900 450	3	-	-
	Պոլիմերավազային հատակի սալ ՀՍՊԱ 900	1	-	-
	Պոլիմերավազային մտոց կափարիչով ՄՊԱ 620	1	-	-
	Խճավազի նախապատրաստ շերտ 10սմ	0,1մ^3	-	-

ԾԱՆՈԹՈՒԹՅՈՒՆ

1. Տվյալ հորը անհրաժեշտ է տեղադրել ավտոմեքենաների համար ոչ երթևեկելի հատվածում: Անհնարինության դեպքում տեղադրել երթևեկելի մասի մակերևույթից 15-20սմ բարձր:
2. Պատի օղակները կարելի է պատվիրել խողովակի անցման համար նախատեսված անցքերով, կամ անցքը բացել տեղում:
3. Ջրագծերի վրա տեղադրվելու են թվով 15 հատ ավազապոլիմերային հորեր: Տեղադրված հորերի տրամագիծը՝ d=90 սմ է իսկ խորությունը՝ H=135 սմ:

Կոնսորցիում՝ "ՋՀՀԻ" ՍՊԸ, "ՇՏՀ" հիմնադրամ, "Հիդրոէկ" ՍՊԸ			Պայմանագիր՝	ՀՀ-ԱՄ-ԱՀ-ԳՀԽԾՁԲ-83/24
			Պատվիրատու՝ Ապարանի համայնքապետարան	
Ն.Գ.Ճ.	Ա. Բալջյան		Ապարան համայնքի թվով 16 գյուղական բնակավայրերի խմելու ջրի ջրագծերի վերակառուցման ՆՆՓ կազմում Շողակն բնակավայր	
Նախագծեց	Դ. Ղազարյան			
Ստուգեց	Ա. Բալջյան			
			ՊԱ հորի մասնգիր	Թերթ / Թերթեր

G:\.shortcut-targets-by-id\158nxJDBDAJNPC_xY-o368p_B0SUW-hdw\jhhi\1 JHHI\ՆՆՓ Պայմանագրեր\2025\Ապարան\1 Apåran I

Բաժին 1. Շողակն բնակավայրի ջրամատակարարման ցանցի հողային ու շինարարական աշխատանքների ծավալներ

	Աշխատանքների տեսակները և անվանումը	Չափման միավորը	Քանակ
1	2	3	4
	1.1 Ջրագիծ Ջ1		
	Հողային աշխատանքներ		
1	Խրամուղու մշակում VI կարգի բնահողերում հիդրոմուրճով փխրեցնելով, կողալիցքով	$մ^3$	74
2	Խրամուղու մշակում V կարգի բնահողերում էքսկավատորով, կողալիցքով	$մ^3$	176
3	Խրամուղու մշակում III կարգի բնահողերում էքսկավատորով, կողալիցքով	$մ^3$	205
4	Խրամուղու լրամշակում ձեռքով, կողալիցքով	$մ^3$	5
5	Նախապատր. 10 սմ շերտի տեղադրում ձեռքով ավազից	$մ^3$	26
6	Պաշտպանիչ շերտի տեղադրում ձեռքով ավազից	$մ^3$	73
7	Հետլիցքի իրականացում տեղի գրունտով, մեխանիզմով	$մ^3$	350
8	Ավելցուկ բնահողի հարթեցում տեղում	$մ^3$	110
	Շինմոնտաժային աշխատանքներ		
1	Խողովակ Pe100, Dy63, PN0,8 ՄՊա, մոնտաժում	մ	430
2	Անկյունակ Pe100, 60°, Dy63, PN0,8 ՄՊա	հատ	4
3	Անկյունակ Pe100, 45°, Dy63, PN0,8 ՄՊա	հատ	1
4	Անկյունակ Pe100, 30°, Dy63, PN0,8 ՄՊա	հատ	3
5	Ջրագծի օդային տեղամասի ջերմամեկուսացում պենոպլաստե D= 145 մմ կիսախողովակով	մ	35
6	Պատյան խողովակ՝ St 159x5 մմ	մ	20
7	Մետաղական հենարաններ St 114x5 մմ	մ	4
8	Հենարանների հիմքերի բետոն B12,5 W4	$մ^3$	0,2
9	Ջրագծի խողովակների փորձարկում և ախտահանում քլորաջրով	մ	430

Փականային ՓՀ1 հորի մասնագիր (D=1.0 մ, H=1.8 մ)

1	Խճի նախապատրաստական 10 սմ շերտի իրականացում	$մ^3$	0,20
2	Պատի օղակ ՊՕ-10-9	հատ	1
3	Պատի օղակ ՊՕ-10-9ա	հատ	1
4	Հատակի սալ ՀՍ-10	հատ	1
5	Ծածկի սալ պողպատյա թիթեղի մուտքով	հատ	1
6	Հորի մետաղական ելարան	կգ	22,80
7	Ե/Բ հորի ներդիր դետալներ	կգ	14,4
8	Խողովակակտոր 57x3 St	մ	1,5
9	Սեպավոր փական DN50, PN10	հատ	1,0
10	Կցաշուրթ DN50 St	հատ	3,0
11	Համակցիչ շուրթավոր, շարժական կցաշուրթով և միջադիրով Pe100, Dy63, PN10	հատ	1,0
12	Մետաղական մասերի երկշերտ ներկում	կգ	0,5
13	Թարմ ցեմենտ ավազե շաղախի տեղադրում	$մ^3$	0,1

1.2 Բաժանորդների պոլիմերաավազային հորեր գնացող ջրագծերի աշխատանքների ծավալները 15 բաժանորդի համար

	Հողային աշխատանքներ		
1	Խրամուղու մշակում մեխանիզմով VI կարգի գրունտներում, փխրեցումով, կողալիցքով	$մ^3$	15
2	Խրամուղու մշակում մեխանիզմով V կարգի գրունտներում, կողալիցքով	$մ^3$	50
3	Խրամուղու մշակում մեխանիզմով III կարգի գրունտներում, կողալիցքով	$մ^3$	46
4	Խրամուղու մշակում ձեռքով	$մ^3$	4
5	Նախապատր. 10 սմ շերտի տեղադրում ձեռքով ավազից	$մ^3$	6
6	Պաշտպանիչ շերտի տեղադրում ձեռքով ավազից	$մ^3$	18
7	Ետլիցք տեղի փափուկ գրունտից	$մ^3$	91
8	Ավելցուկ գրունտի տեղափոխում թափոնավայր 2կմ հեռավորության վրա	$մ^3$	24
	Շինմոնտաժային աշխատանքներ		
1	Pe խողովակ DN 20 (Pe100)	մ	120
2	Pe գոտի միացում (63x20)	հատ	15
3	PE անցում 25x15 (որձ)	հատ	15
4	Մետաղական շրջադարձային փական DN 15 PN 6	հատ	15
5	Ջրագծի խողովակների փորձարկում և ախտահանում քլորաջրով	մ	120

Պոլիմերաավազային 1 հորի մասնագիր (ընդ. 15 հոր)

1	Պոլիմերաավազային պատի օղակ ՊՕՊԱ 900x450	հատ	3
2	Պոլիմերաավազային հատակի սալ ՀՍՊԱ 900	հատ	1
3	Պոլիմերաավազային մուտք ՄՊԱ 620	հատ	1
4	Աստիճան ՄԵ-1	կգ	15.7
5	Խճավազի նախապատրաստական շերտ 10սմ	$մ^3$	0.1

Կոնսորցիում՝ "ՋՀՀԻ" ՍՊԸ, "ՇՏՀ" հիմնադրամ, "Հիդրոէկ" ՍՊԸ		Պայմանագիր՝	ՀՀ-ԱՄ-ԱՀ-ԳՀԽԾՋԲ-83/24
		Պատվիրատու՝ Ապարանի համայնքապետարան	
Ն.Գ.Ճ.	Ա. Բալջյան	Ապարան համայնքի թվով 16 գյուղական բնակավայրերի խմելու ջրի ջրագծերի վերակառուցման ՆՆՓ կազմում Շողակն բնակավայր	
Նախագծեց	Դ. Ղազարյան		
Ստուգեց	Ա. Բալջյան		
		Ջրագծի աշխատանքների ծավալներ	Թերթ: 8 / Թերթեր: 8

G:\.shortcut-targets-by-id\158nxJDBDAJNPC_xY-o368p_B0SUW-hdw\jhhi\1 JHHI\ՆՆՓ Պայմանագրեր\2025\Ապարան\1 Apåran I