**ԱՊԱՐԱՆ ՀԱՄԱՅՆՔԻ 16 ԳՅՈՒՂԱԿԱՆ ԲՆԱԿԱՎԱՅՐԵՐԻ ԽՄԵԼՈՒ ՋՐԻ ՋՐԱԳԾԵՐԻ ՎԵՐԱԿԱՌՈՒՑՄԱՆ ՆԱԽԱԳԾԱՆԱԽԱՀԱՇՎԱՅԻՆ ՓԱՍՏԱԹՂԹԵՐԻ ԿԱԶՄՈՒՄ**

**ԹԹՈՒՋՈՒՐ**

**ՊԱՅՄԱՆԱԳԻՐ - ДОГОВОР**

**N ՀՀ-ԱՄ-ԱՀ-ԳՀԽԾՁԲ-83/24-1**

# ԳԾԱԳՐԵՐ

ՆԳԻ

**Հ. Թոքմաջյան**

«ՋՀՀԻ» կոնսորցիումի առաջատար

Տնօրեն

**Ա.Բաբայան**

**2025**

## ԳԾԱԳՐԵՐԻ ՀԻՄՆԱԿԱՆ ԼՐԱԿԱԶՄԻ ԱՄՓՈՓԱԳԻՐ

| հ/հ | Անվանում | |
|---|---|---|
| 1 | Ընդհանուր տվյալներ | |
| 2 | Իրավիճակի հատակագիծ | |
| 3 | Ջրատար N 1, 2, 3, 4 ծրագծերի հատակագիծ Մ1;1000 | |
| 4 | Ջրատար N1 ; Երկայնական կտրվածք ՊԿ0+00-ՊԿ3+02 | |
| 5 | Ջրատար N2; Երկայնական կտրվածք ՊԿ0+00-ՊԿ1+58 | |
| 6 | Ջրատար N3; Երկայնական կտրվածք ՊԿ0+00-ՊԿ1+77 | |
| 7 | Ջրատար N4; Երկայնական կտրվածք ՊԿ0+00-ՊԿ0+82 | |
| 8 | Փականացին հոր ջրատար N1-ի ՊԿ3+02-ում | |
| 9 | Դատարկող հոր ջրատար N2 ՊԿ1+14 | |
| 10 | Փականացին հոր ջրատար N4-ի ՊԿ0+00-ում | |
| 11 | ՕԿՋ-ի հատակագիծ, կտրվածքներ | |
| 12 | Ջրթող հոր ։ Հատակագիծ, կտրվածքներ։ | |

| N ը/կ | Նշանակում | Անվանումներ | Ծանոթություն |
|---|---|---|---|
| 1 | ՀՀՇՆ 40-01.02 | Ջրամատակարարում. Արտաքին ցանցեր և կառուցվածքներ | |
| 2 | ՀՀՇՆ 40-01.03-2022 | Կոյուղի. Արտաքին ցանցեր և կառուցվածքներ | |
| 3 | ՀՀՇՆ 52.01-2021 | Բետոնե և երկաթբետոնե կառուցվածքներ | |
| 4 | ՀՀՇՆ 13-02-2022 | Անվտանգության տեխնիկան շինարարությունում | |
| 5 | ՀՀՇՆ 1-3.01.01-2008 | Շինարարության արտադրության կազմակերպում | |
| 6 | ՀՀՇՆ 32-01-2022 | Ավտոմոբիլային ճանապարհներ | |
| 7 | ՀՀՇՆ 30-02-2022 | Տարածքի բարեկարգում | |
| 8 | ՀՀՇՆ 20.04-2020 | Երկրաշարժադիմացկուն շինարարություն. նախագծման նորմեր | |

Մրցութային փաստաթղթերը մշակված են համաձայն գործող նորմերի ու կարգերի

ՆԳՃ Հ.Թադևոսյան

| | | | | |
|---|---|---|---|---|
| Կատարվել է [illegible] | | | Պատվիրատու[illegible] | ՀՀ-ԱՄ-ԱՀ-[illegible] |
| | | | Պատվիրատու՝ Ապարանի համայնքապետարան | |
| Ն.Գ.Ճ. | Հ.Թադևոսյան | | Ապարան համայնքի թիվ 16 գյուղական բնակավայրերի խմելու ջրի ջրագծերի վերակառուցման ՆԱՓ կազմում<br>Թթու ջուր բնակավայր | |
| Նախագծեց | Ծ.Բարսեղյան | [signature] | | |
| Ստուգեց | Պ.Բալջյան | | | |
| | | | Ընդհանուր տվյալներ | Թերթ: 1 / Թերթեր: |

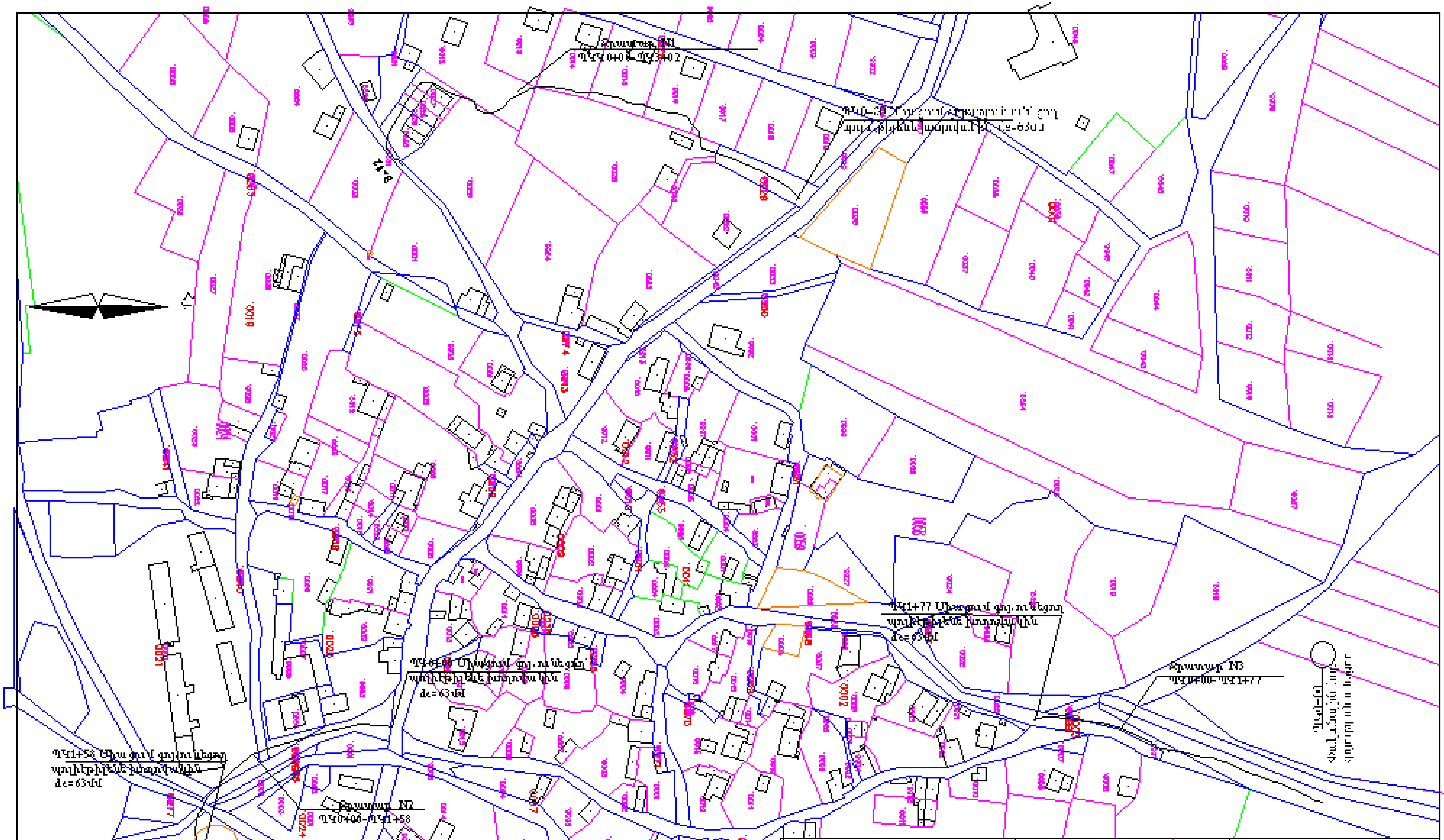


| | | |
|---|---|---|
| Ն.Պ.Ճ. | Հ.Թադևոսյան | |
| Նախագծեց | Ծ.Բարսեղյան | |
| Ստուգեց | Պ.Եպլզյան | |

Պայմանագիր: ՀՀ-ԱՄ-ԱՀ-ԳԿՄԾՆԻՓ-83/Ա

Պատվիրատու՝ Ապարանի համայնքապետարան

Ապարան համայնքի թիվ 16 գյուղական բնակավայրերի խմելու ջրի ցանցերի վերակառուցման ՆԱՓ կազմում

Թթու ջուր բնակավայր

Իրավիճակի հատակագիծ

| Թերթ | Թերթեր |
|---|---|
| 2 | |

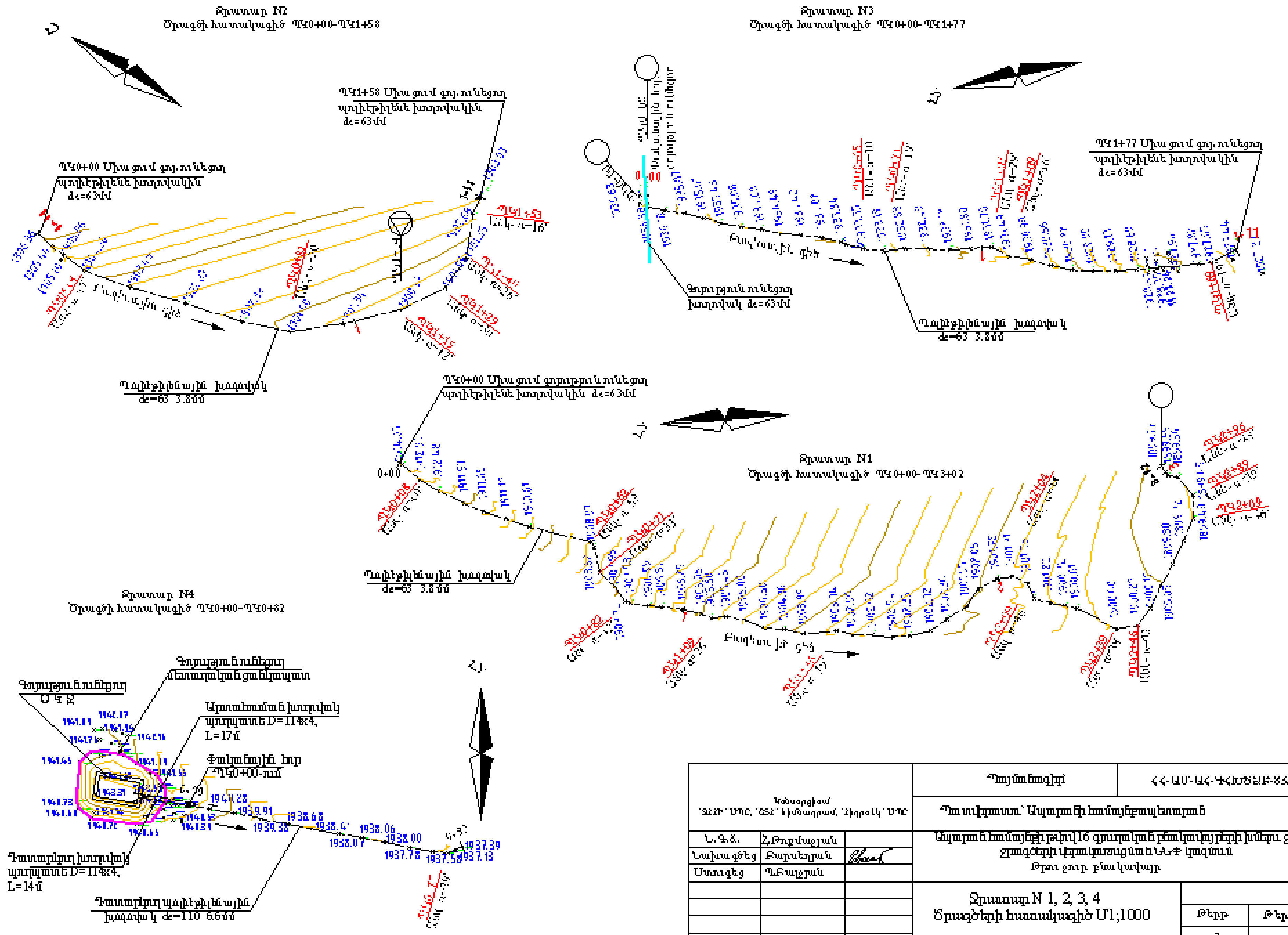


| | | | | |
|---|---|---|---|---|
| Կատարող | | | Պատվիրատու | ՀՀ-ԱՄ-ԱՀ-ԿՀՄԾ-ՋԲ-ԾՁՎԱ |
| | | | Պատվիրատու՝ Այգավանի համայնքապետարան | |
| Ն.Գ.Ճ. | Հ.Թորոսյան | | Այգավան համայնքի թիվ 16 ջրագծերի վերակառուցում | |
| Նախ.գծեց | Բարսեղյան | | Թեղ ջուր. բնակավայր | |
| Ստուգեց | Պետրոսյան | | | |
| | | | Ջրատար N 1, 2, 3, 4<br>Ծրագծերի հատակագիծ Մ1:1000 | Թերթ: 3 / Թերթեր: |

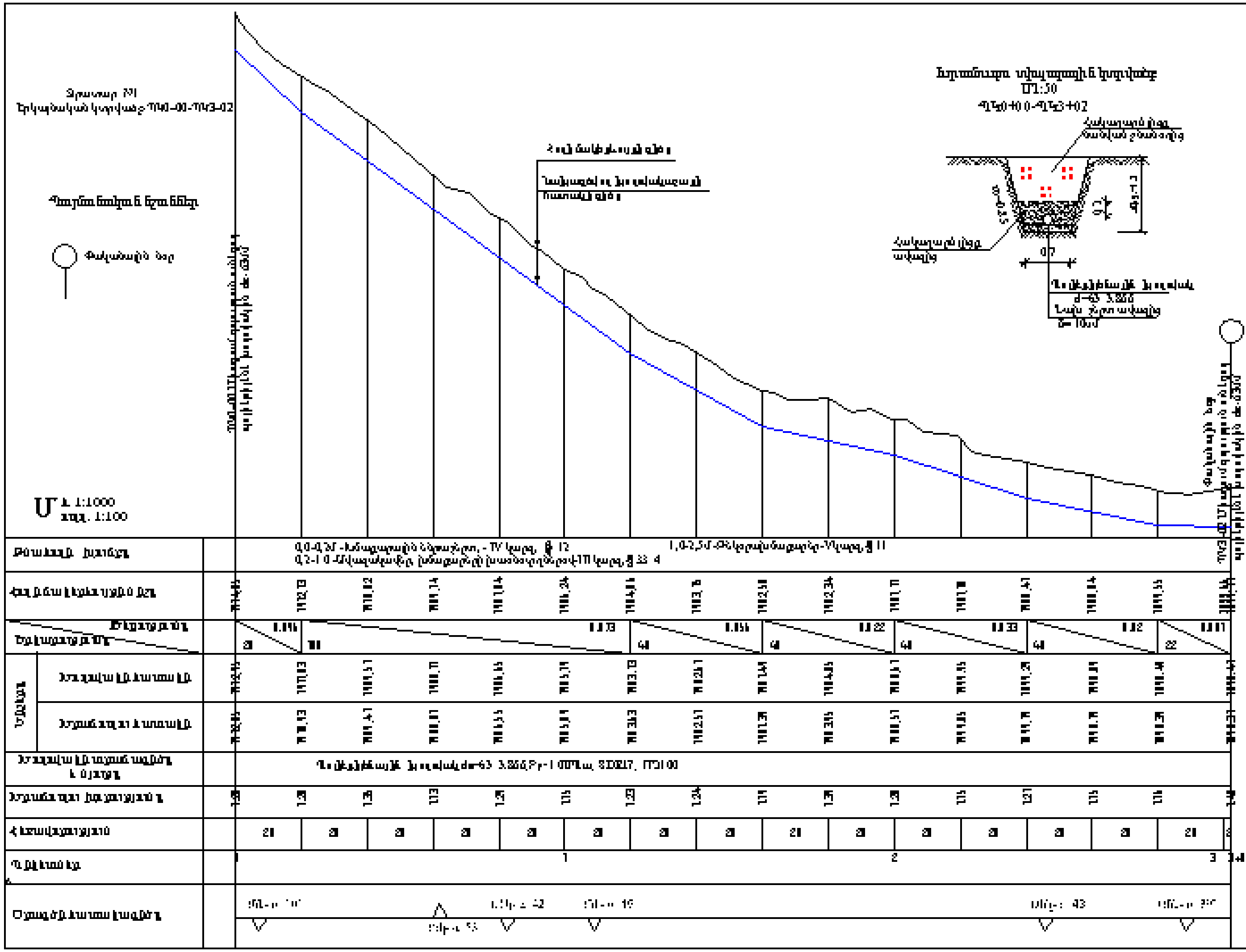


Աշխատանքների ծավալներ

| Հ/Հ | Աշխատանքների անվանումը | Չափմ. միավ. | Քանակը | Ծանոթություն |
|---|---|---|---|---|
| 1 | 2 | 3 | 4 | 5 |
| 1 | Խրամուղու փորում III կարգի գրունտում | մ³ | 242 | 30⁴ |
| 2 | Խրամուղու փորում IV կարգի գրունտում | մ³ | 75 | 12 |
| 3 | Խրամուղու փորում V կարգի գրունտում | մ³ | 45 | 11 |
| 4 | Ավազախճաքարային նախաշերտի ... h=10սմ | մ³ | 21 | |
| 5 | Հետլցում ... | մ³ | 62 | |
| 6 | Հետլցում ... | մ³ | 279 | |
| 7 | Ավելցուկ գրունտի ... | մ³ | 83 | |
| 8 | Պոլիէթիլենե խողովակ ПЭ100, d=63x5,8մմ, SDR17, P=1.0ՄՊա ... | մ | 302 | |
| 9 | Արմատուր d=6մմ, ... | հատ | 3 | |
| 10 | Արմատուր d=6մմ, ... | հատ | 10 | |

Ծանոթություն
1. Տվյալ ... N 3, 5 ...

Գրունտային պայմաններ

0,0-0,2Մ - ... - V կարգ, ... ՀՀՇՆ 32-01-2022 ... 101, §12

0,2-1,0Մ - ... - III կարգ, ... ՀՀՇՆ 32-01-2022 ... 101, §33-4

1,0-2,5Մ - ... - IV կարգ, ... ՀՀՇՆ 32-01-2022 ... 101, §11

| | | | | |
|---|---|---|---|---|
| | | | Պայմանագիր | ՀՀՏՄ-ՋՄ-ԳՆ-...-23/24 |
| | | | Պատվիրատու՝ ... | |
| ԳԻՃ | Է. Թադևոսյան | | ... | |
| Նախագծեց | Բարսեղյան | [signature] | | |
| Ստուգեց | Պ. Բալյան | | | |
| | | | Գծագիր N1, Երկայնական կտրվածք ՊԿ0+00-ՊԿ3+02 | Թերթ: 4 / Թերթեր: |

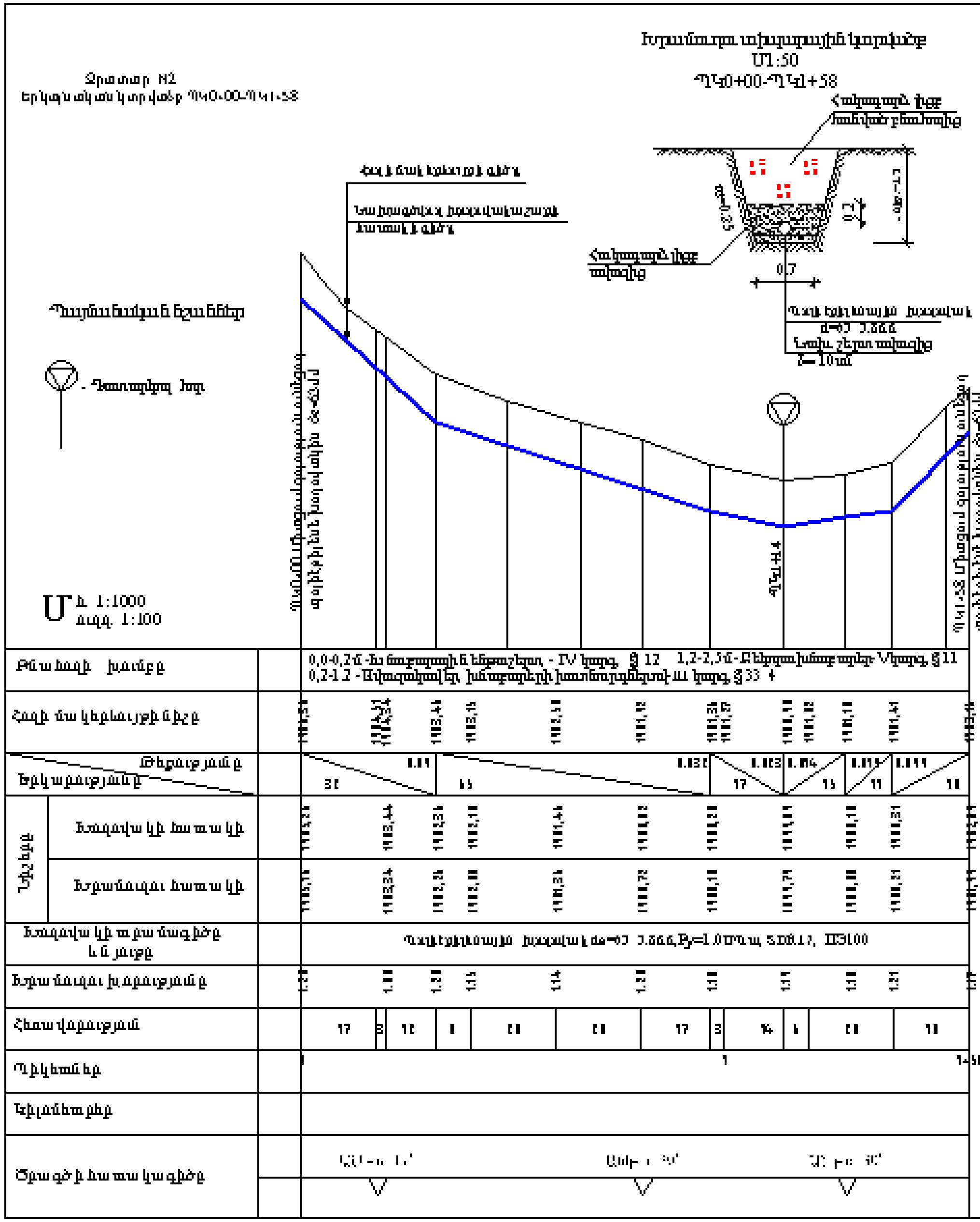


Աշխատանքների ծավալներ

| Հ/Հ | Աշխատանքների անվանումը | Չափմ. միավ. | Քանակը | Ծանոթություն |
|---|---|---|---|---|
| 1 | 2 | 3 | 4 | 5 |
| 1 | Բլրանցով փորում III կարգի գրունտում | մ³ | 124 | 33* |
| 2 | Ձեռքով փորում IV կարգի գրունտում | մ³ | 38 | 12 |
| 3 | Ձեռքով փորում V կարգի գրունտում | մ³ | 17 | 11 |
| 4 | Ավազակոպճային հիմքի անցում, δ=10սմ | մ³ | 11 | |
| 5 | Հետլցում ավազակոպճային գրունտով | մ³ | 33 | |
| 6 | Հետլցում տեղական գրունտով | մ³ | 135 | |
| 7 | Ավելցուկ գրունտի տեղափոխում 1կմ հեռ. | մ³ | 44 | |
| 8 | Պոլիէթիլենային խողովակ ПЭ100, de=63x3,8մմ, SDR17, P=1.0ՄՊա մոնտաժում և փորձարկում | մ | 158 | |
| 9 | Անկյուն de=63մմ, α=10⁰-20⁰, պ.կ. | հատ | 4 | |
| 10 | Անկյուն de=63մմ, α=20⁰-30⁰, պ.կ. | հատ | 2 | |

Ծանոթություն
1. Տիպային գծագրերը կապել № 3, 9 գծագրերի հետ:

Ինժեներա - երկրաբանական պայմաններ

0,0-0,2մ-Խճաբուսային հողաշերտ - V կարգ, գրունտի մշակման խումբը ըստ ՀՀՇՆ 32-01-2022 աղյուսակ 101, §12

0,2-1,2մ-Ավազակավեր, խճաբերկի լցոնով - III կարգ, գրունտի մշակման խումբը ըստ ՀՀՇՆ 32-01-2022 աղյուսակ 101, § 33 4

1,2-2,5մ-Քարաբեկորներ - IV կարգ, գրունտի մշակման խումբը ըստ ՀՀՇՆ 32-01-2022 աղյուսակ 101, §11

| | | | | |
|---|---|---|---|---|
| Կատարող՝ ... ՍՊԸ | | | Պատվիրատու՝ | ՀՀ-ՀՄ-ՏՀ-ԳՀԽՏԾՁ-83/24 |
| | | | ... համայնքապետարան | |
| Ն.Գ.Հ. | Հ.Թորոսյան | | ... բնակավայրի խմելու ջրի ցանցերի վերակառուցման ԱՆՓ կազմում, Թերջուր բնակավայր | |
| Նախագծեց | Բարսեղյան | [signature] | | |
| Ստուգեց | Պ.Բաղդյան | | | |
| | | | Ջրատար N2; Երկայնական կտրվածք ՊԿ0+00-ՊԿ1+58 | Թերթ: 5; Թերթեր: |

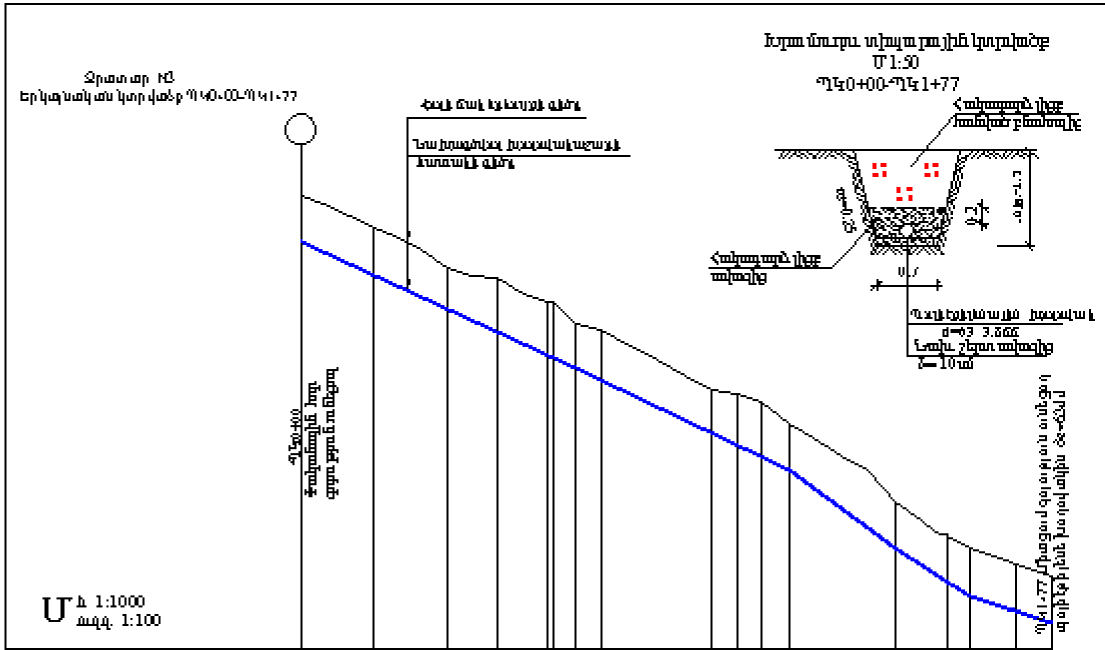


| Թմբադրի կազմը | 0,0-0,2մ - Խոնավ. բուսական շերտ - IV կարգ, §12; 0,2-0,8մ - III կարգ, §33 +; 0,8-2,5մ - V կարգ, §11 |
|---|---|
| Հողի մակերևույթի նիշը | |
| Թեքություն / Երկարություն | |
| Խողովակի հատակի նիշը | |
| Խրամուղու հատակի նիշը | |
| Խողովակի տրամագիծը և նյութը | Պոլիէթիլենային խողովակ de=63 3.8մմ, Py=1.0ՄՊա, SDR17, ПЭ100 |
| Խրամուղու խորությունը | |
| Հեռավորություն | |
| Պիկետներ | 1 |
| Կիլոմետրեր | |
| Ճանապարհի հատակագիծը | |

Աշխատանքների ծավալներ

| Հ/Հ | Աշխատանքների անվանումը | Չափի միավոր | Քանակը | Ծանոթություն |
|---|---|---|---|---|
| 1 | 2 | 3 | 4 | 5 |
| 1 | Խրամուղու փորում III կարգի բնահողում | մ³ | 110 | 33 |
| 2 | Խրամուղու փորում IV կարգի բնահողում | մ³ | 46 | 12 |
| 3 | Խրամուղու փորում V կարգի բնահողում | մ³ | 56 | 11 |
| 4 | Ավազա-մանրախճային շերտ ավազից δ=10սմ | մ³ | 12 | |
| 5 | Հետլցում փափուկ մանրահատիկ հողով | մ³ | 37 | |
| 6 | Հետլցում հողը հանված բնահողից | մ³ | 163 | |
| 7 | Ավելցուկ բնահողի տեղափոխում 1կմ հեռ. | մ³ | 49 | |
| 8 | Պոլիէթիլենե խողովակ ПЭ100, de=63x3,8մմ SDR17, P=1.0ՄՊա ... | մ | 177 | |
| 9 | Անկյունակ de=63մմ α=10°-20°, պ.է. | հատ | 4 | |
| 10 | Անկյունակ de=63մմ α=30°, պ.է. | հատ | 1 | |
| 11 | Կցաշուրթ ... 5 ՄՊա | հատ/կգ | 2/4.12 | ԳՕՍՏ12820-80 |
| 12 | Կցաշուրթ ... 10 ՄՊա | հատ/կգ | 12/17.52 | ԳՕՍՏ12820-80 |
| 13 | Կցաշուրթ ... Dy50 Py-1.0 ՄՊա | հատ/կգ | 1/2,06 | ՊԿ0+00-ում |
| 14 | ... de=50մմ ... ՄՊա | հատ | 1 | ՊԿ0+00-ում |
| 15 | ... Dy=50մմ | հատ | 1 | ՊԿ0+00-ում |
| 16 | ... Dy=100մմ | հատ | 6 | ՊԿ0+00-ում |
| 17 | Սողնակ Dy=50մմ, Py=1.0 ՄՊա | հատ | 1 | ՊԿ0+00-ում |
| 18 | Սողնակ Dy=100մմ Py=1.0 ՄՊա | հատ | 6 | ՊԿ0+00-ում |
| 19 | ... | մ² | 25 | |

Ինժեներա - երկրաբանական պայմաններ

0,0-0,2մ - Խոնավ. բուսական շերտ - V կարգ, ըստ ՀՀՇՆ 32-01-2022 աղյուսակ 101, §12

0,2-0,8մ - Ավազակավ, խճաքարով - III կարգ, ըստ ՀՀՇՆ 32-01-2022 աղյուսակ 101, § 33 +

0,8-2,5մ - Կավային - IV կարգ, ըստ ՀՀՇՆ 32-01-2022 աղյուսակ 101, §11

Ծանոթություն

1. Տես գծագրեր N 3, 11 գծագրերի հետ:

| | | | Պատվիրատու | ՀՀ-ՍՏ-ՀՀ-ԳԽ-ԵՋՄ-83/24 |
|---|---|---|---|---|
| | | | Ջրամատակարարման նախագծում | |
| Հ.Գ.Հ. | Հ.Թորոսյան | | Ջրատար խողովակաշարերի նախագիծ | |
| Նախագծեց | Բարսեղյան | | | |
| Ստուգեց | Պ.Բադալյան | | Ջրատար N3; Երկայնական կտրվածք ՊԿ0+00-ՊԿ1+77 | Թերթ: 6 |

Ջրատար N4
Երկայնական կտրվածք ՊԿ0+00-ՊԿ0+82

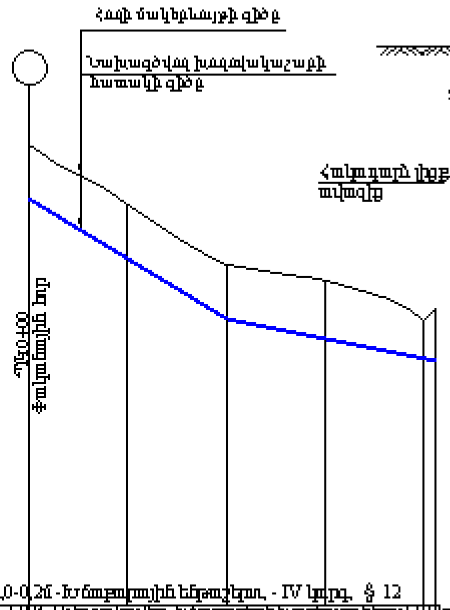


Մ հ. 1:1000
ուղղ. 1:100

Խրամուղու տիպային կտրվածք
Մ1:50
ՊԿ0+00-ՊԿ0+82

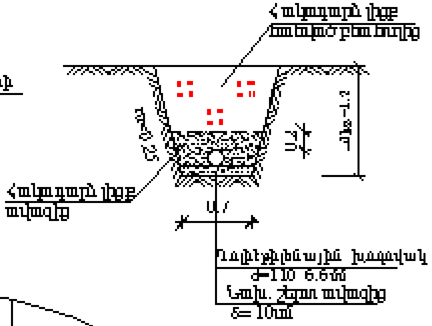


| | | | | | | |
|---|---|---|---|---|---|---|
| Գրունտի խումբը | 0,0-0,2մ - Խոնավարդային ներաշերտ, - IV կարգ, § 12<br>0,2-0,8 - Ավազակավեր, խճաքարերի խառնուրդներով III կարգ, § 33 4<br>0,8-2,5մ - Բեկորախճաքարեր V կարգ, § 11 | | | | | |
| Հողի մակերևույթի նիշը | 1940,72 | 1939,50 | 1938,29 | 1937,97 | | 1937,39 |
| Թեքություն / Երկարություն | 0.058 / 40 | | 0.021 / 42 | | | |
| Նիշեր — Խողովակի հատակի | 1939,51 | 1938,35 | 1937,19 | 1936,77 | | 1936,31 |
| Նիշեր — Խրամուղու հատակի | 1939,41 | 1938,25 | 1937,09 | 1936,67 | | 1936,21 |
| Խողովակի տրամագիծը և նյութը | Պոլիէթիլենային խողովակ de=110 6.6մմ, Py= 1.0 ՄՊա, SDR17, ПЭ100 | | | | | |
| Խրամուղու խորությունը | 1.31 | 1.25 | 1.20 | 1.30 | | 1.18 |
| Հեռավորություն | 20 | 20 | 20 | 20 | 2 | |
| Պիկետներ | 0 | | | | | 0+82 |
| Կիլոմետրեր | | | | | | |
| Ծրագծի հատակագիծը | | | | | | |

Պայմանական նշաններ

Փականային հոր

Աշխատանքների ծավալներ

| Հ/Հ | Աշխատանքների անվանումը | Չափի միավ. | Քանակը | Ծանոթություն |
|---|---|---|---|---|
| 1 | 2 | 3 | 4 | 5 |
| 1 | Խրամուղու փորում III կարգի գրունտում | մ³ | 52 | 33* |
| 2 | Խրամուղու փորում IV կարգի գրունտում | մ³ | 20 | 12 |
| 3 | Խրամուղու փորում V կարգի գրունտում | մ³ | 26 | 11 |
| 4 | Նախապատրաստական շերտ ավազից, δ=10սմ | մ³ | 6,0 | |
| 5 | Հակադարձ լիցք ավազից տոփանումով | մ³ | 20 | |
| 6 | Հակադարձ լիցք հանված գրունտից | մ³ | 72 | |
| 7 | [illegible] 50սմ հաստությամբ [illegible] գրունտից | մ³ | 26 | |
| 8 | Թափրազտված մակերեսի հարթեցում ձեռքով | մ² | 94 | |
| 9 | [illegible] | մ² | 94 | |
| 10 | Պոլիէթիլենե խողովակ ПЭ100, de=110x6,6մմ, SDR17, P=1,00 Մպա փոխադրում և տեղադրում խրամուղում | մ | 82 | |
| 11 | Անկյուն de=110մմ, α=30°, պ.է. | հատ | 1 | |

Ինժեներա - երկրաբանական պայմաններ

0,0-0,2մ - Խոնավարդային ներաշերտ, - V կարգ, գրունտի մշակման խմբերը ըստ ՀՀՇՆ 32-01-2022 աղյուսակ 101, § 12

0,2-1,0մ - Ավազակավեր, խճաքարերի խառնուրդներով - III կարգ, գրունտի մշակման խմբերը ըստ ՀՀՇՆ 32-01-2022 աղյուսակ 101, § 33 4

1,0-2,5մ - Բեկորախճաքարեր - IV կարգ, գրունտի մշակման խմբերը ըստ ՀՀՇՆ 32-01-2022 աղյուսակ 101, § 11

Ծանոթություն

1. Տվյալ գծագիրը կարդալ N 3, 10 գծագրերի հետ:

| | | | | | |
|---|---|---|---|---|---|
| Կատարվել է՝ [illegible] | | | Պատվիրատու | | [illegible] |
| | | | Պատվիրատու՝ Ապարանի համայնքապետարան | | |
| Ն.Գ.Ճ. | Հ.Թադևոսյան | | Ապարանի համայնքի թիվ 16 գյուղական բնակավայրերի խմելու ջրի ցանցերի վերակառուցում ՆԱԳՓ կազմում<br>Թթու ջուր բնակավայր | | |
| Նախագծեց | Բարսեղյան | | | | |
| Ստուգեց | Պետրոսյան | | | | |
| | | | Ջրատար N4; Երկայնական կտրվածք ՊԿ0+00-ՊԿ0+82 | Թերթ | Թերթեր |
| | | | | 7 | |

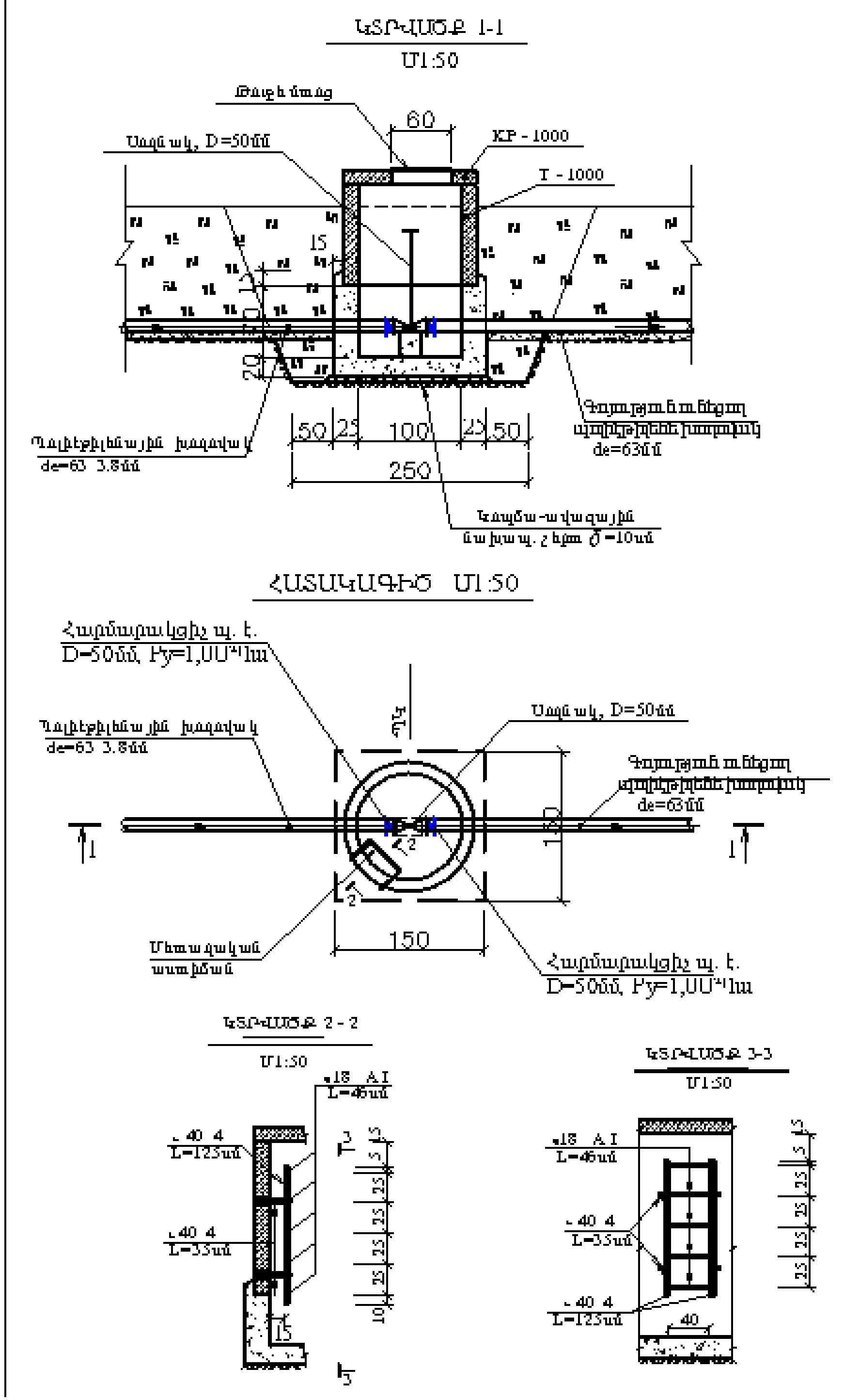


Աշխատանքների ծավալներ

| Հ/Հ | Աշխատանքների անվանումը | Չափմ. միավ. | Քանակը | Ծանոթություն |
|---|---|---|---|---|
| | Հողային աշխատանքներ | | | |
| 1 | Խրամուղու փորում III կարգի գրունտում | մ³ | 4 | |
| 2 | Խրամուղու լցում IV կարգի բնահողում | մ³ | 5 | |
| 3 | Հավաքված ավել հողի բեռնում | | 5.0 | |
| 4 | Ավելցուկ հողի տեղափոխում 1կմ հեռ. վրա | մ³ | 1 | |
| 5 | Կոպճա-ավազային խառնուրդով տակդիրի 10սմ հաստությամբ | մ³ | 0,25 | |
| | Բետոնե և ե/բ աշխատանքներ | | | |
| 6 | Բետոնե պատրաստում | մ³ | 1.3 | B15 F150 W4 |
| 7 | Երկաթբետոն-օղակ T-1000 ամր. ծախսը 70կգ/մ³ | հատ/մ³ | 1/0.35 | B15 F150 W4 |
| 8 | Կափարիչ KP-1000 լյուկի համար ամր. ծախսը 318.8 կգ/մ³ | հատ/մ³ | 1/0.14 | B15 F150 W4 |
| | Խողովակաշարային արմատուրա | | | |
| 9 | Սողնակ Dy50 Py=1.0 ՄՊա | հատ | 1 | |
| 10 | Կցաշուրթ պողպատե ագուցվող Dy50, Py 1.0ՄՊա | հատ/կգ | 2/4.12 | ԳՕՍՏ12820-80 |
| 11 | Հարմարակցիչ de 50մմ պ.էթ. Py 1.0 ՄՊա | հատ | 2 | |
| 12 | Մետաղական աստիճան | հատ/կգ | 1/12 | |
| 13 | Հանգույցի եզր խողի և ծածկի պատրաստ մետաղյա կցամասեր | կգ | 46 | |
| 14 | Թուջե լյուկ KP-1000 -ի համար | հատ/կգ | 1/65 | |
| | Մեկուսացման աշխատանքներ | | | |
| 15 | Մետաղական կոնստրուկցիաների և խողովակների ներկում | մ² | 1,2 | |

Ծանոթություն
1. Տեղադ գծագիրը կարդալ N 3, 4 գծագրերի հետ:
2, Գծագրի վրա բոլոր չափերը տրված են սմ-ով, բացի խողովակի տրամագծից

| | | | | |
|---|---|---|---|---|
| Կատարող՝ ՍՊԸ | | | Պատվիրատու՝ | ՀՀ-ԱՍ-ԱԿ-ԳՀԽՏԶԲ-83/24 |
| | | | Պատվիրատու՝ Ամասիայի համայնքապետարան | |
| Ն.Գ.Ճ. | Հ.Թովմասյան | | Ամասիա համայնքի թվով 16 գյուղական բնակավայրերի խմելու ջրի ցանցերի վերակառուցման ՆՆԳ կազմում<br>Ծորա գյուղ. բնակավայր | |
| Նախագծեց | Բ.Սարգսյան | | | |
| Ստուգեց | Պ.Բաղդասարյան | | | |
| | | | Փականային հոր, ցրատար N1-ի ՊԿ3+02-ում | Թերթ: 8 / Թերթեր: |

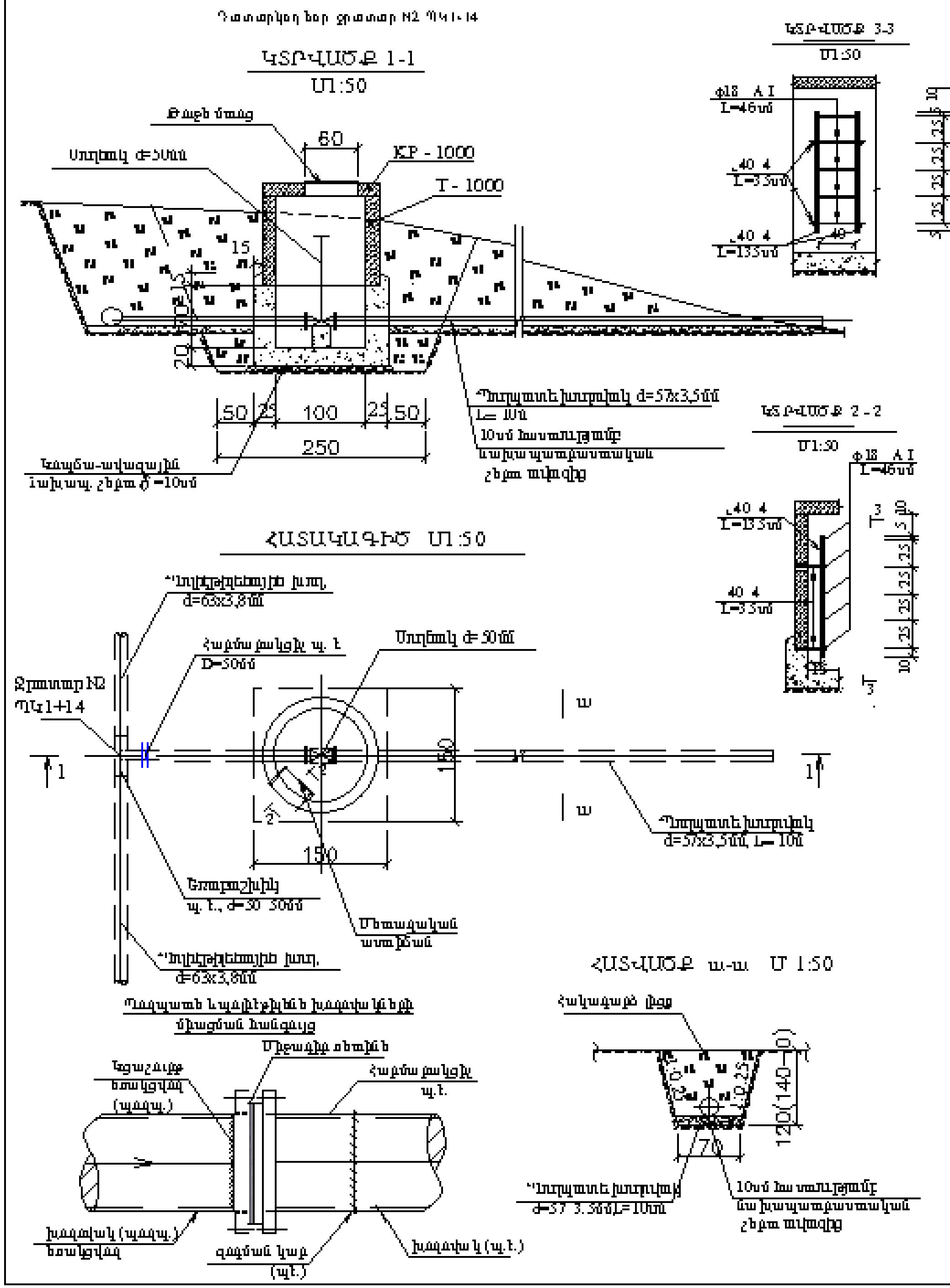


## Աշխատանքների ծավալներ

| Հ/Հ | Աշխատանքների անվանումը | Չափմ. միավ. | Քանակը | Ծանոթություն |
|---|---|---|---|---|
| | Հողային աշխատանքներ | | | |
| 1 | Խրամատի փորում III կարգի գրունտում | մ³ | 3 | |
| 2 | Խրամատի փորում V կարգի գրունտում | | 6 | |
| 3 | Հակադարձ լիցք ավազից | մ³ | 3,3 | |
| 4 | Հակադարձ լիցք հանված գրունտից | մ³ | 5 | |
| 5 | 10սմ հաստությամբ նախ. շերտ ավազից | մ³ | 0,7 | |
| 6 | Ավելցուկ հողի տեղափոխում 1կմ հեռ. վրա | մ³ | 4 | |
| 7 | Կոպիճ-ավազային նախապատրաստական շերտ 10սմ հաստությամբ | մ³ | 0,26 | |
| | Բետոնե և ե/բ աշխատանքներ | | | |
| 8 | Բետոնե պատրաստում | մ³ | 1.3 | B15 F150 W4 |
| 9 | Խողովակ-օղակ T-1000 - 1հատ, ամր. ծախսը 70կգ/մ3 | մ³ | 0.36 | B15 F150 W4 |
| 10 | Ծածկասալ KP 1000 երկու հատից - 1հատ ամր. ծախսը 318.8կգ/մ3 | մ³ | 0.14 | B15 F150 W4 |
| | Խողովակաշարային աշխատանք | | | |
| 11 | Պողպատե խողովակ Dy 57x3.5 Py=1.0 ՄՊա | մ | 10 | ԳՕՍՏ 10704-91 |
| 12 | Սողնակ 50 1.0 ՄՊա | հատ | 1 | |
| 13 | Կցաշուրթ պողպատե 1.0ՄՊա | հատ | 3/6.18 | ԳՕՍՏ12820-80 |
| 14 | Կցաշուրթ պողպատե, ազատ 1.0ՄՊա | հատ | 1/2.06 | |
| 15 | Եռաբաշխիչ d=50x50մմ, պոլիէթիլենե | հատ | 1 | |
| 16 | Հարմարանքը de=50մմ պ. էթ. | հատ | 1 | |
| 17 | Մետաղական աստիճան | կգ | 13 | |
| 18 | Հանգույցի եր. կաղի և ծածկի պատրաստման նախագծում | կգ | 40 | |
| 19 | Ծածկի մաս KP-1000-ի համար | կգ | 65 | |
| | Մեկուսացման աշխատանքներ | | | |
| 20 | Մետաղական կոնստրուկցիաների և խողովակների ներկում | մ2 | 1.0 | |
| 21 | Պողպատե խողովակի ներքին մեկուսացում D50 | մ | 10 | |

Ծանոթություն

1. Տեղյակ գծագիրը կարդալ N 3, 5 գծագրերի հետ

:2, Գծագրի վրա բոլոր չափերը տրված են սմ-ով, բացի խողովակի տրամագծից

| | | | | |
|---|---|---|---|---|
| Կազմակերպող "ՋԱՐ" ՍՊԸ, "ՇՏ" նախագծում, "Հիդրոէկ" ՍՊԸ | | | Պայմանագիր | ՀՀ-ԱՄ-ԱՀ-ԳՀԽՏԶՖ-83/24 |
| | | | Պատվիրատու՝ Ապարանի համայնքապետարան | |
| Ն.Գ.Ճ. | Հ.Թորոսյան | | Ապարանի համայնքի թիվ 16 գյուղական բնակավայրերի խմելու ջրի ջրագծերի վերակառուցման ՆԳՓ կազմում. Թեղ ջուր. բնակավայր | |
| Նախագծեց | Բարսեղյան | | | |
| Ստուգեց | Պետրոսյան | | | |
| | | | Դատարկող նոր ջրատար N2 ՊԿ1+14 | Թերթ: 9 / Թերթեր: |

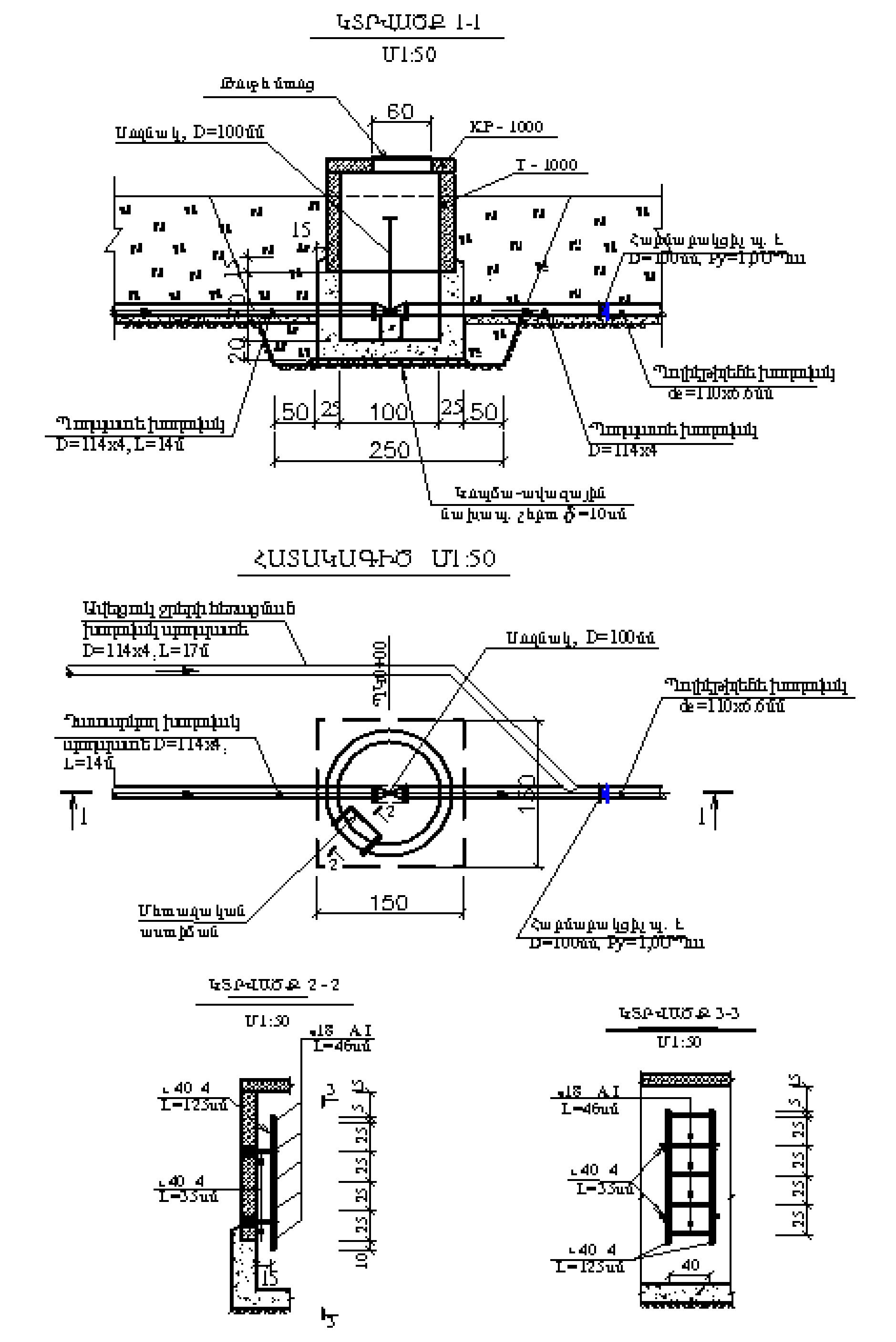


Աշխատանքների ծավալներ

| ՀՀ | Աշխատանքների անվանումը | Չափի միավ. | Քանակը | Ծանոթություն |
|---|---|---|---|---|
| | Հողային աշխատանքներ<br>Եռամանային փորում III կարգի բնահողում | մ³ | 4 | |
| 2 | Եռամանային փորում IV կարգի բնահողում | մ³ | 5 | |
| 3 | Հակադարձ լիցք համված բնահողից | | 5.0 | |
| 4 | Ավելցուկ բնահողի տեղափոխում 1կմ հեռ վրա | մ³ | 1 | |
| 5 | Կոպիճա-ավազային նախապատրաստական շերտ 10սմ հաստությամբ | մ³ | 0,25 | |
| | Բետոն. և երկ. աշխատանքներ | | | |
| 6 | Պողպատե խողովակ Dy 114x4մմ | մ | 31 | Py 1.0ՄՊա |
| 7 | Բետոնի պատրաստում | մ³ | 1.3 | B15 F150 W4 |
| 8 | Երկաթբետոնե օղակ T-1000 ամր. ծախսը 70կգ/մ³ | հատ/մ³ | 1/0.35 | B15 F150 W4 |
| 9 | Կափարիչ KP-1000 հորի համար ամր. ծախսը 318.8 կգ/մ³ | հատ/մ³ | 1/0.14 | B15 F150 W4 |
| 10 | Խողովակաշարային արմատուրա | | | |
| 11 | Սողնակ Dy100 Py 1.0 ՄՊա | հատ | | |
| 12 | Եզրակալ պողպատե եռակցվող Dy100, Py=1.0ՄՊա | հատ/կգ | 1/3,31 | ԳՕՍՏ12820-80 |
| 13 | Եզրաշուրթ պողպատե Dy100, Py=1.0ՄՊա | հատ/կգ | 3/11,43 | ԳՕՍՏ12820-80 |
| 14 | Հարմարակցիչ de=100մմ պլ. կր. Py=1.0 ՄՊա | հատ | 1 | |
| 15 | Մետաղական աստիճան | հատ/կգ | 1/12 | |
| 16 | Հանգույցի եզր կողի և ծածկի պատրաստում մաստիկա կենտրոնով | կգ | 46 | |
| 17 | Թուջե դուռ KP-1000-ի համար | հատ/կգ | 1/55 | |
| | Մեկուսացման աշխատանքներ | | | |
| 18 | Մեկուսացում հատակի պատերի և խողովակների նկատմամբ | մ² | 1.3 | |
| 19 | Պողպատե խողովակի Dy=114x4մմ հակակոռոզիոն մեկուսացում | մ | 30 | |

Ծանոթություն
1. Տվյալ գծագիրը կարդալ N 3, 7 գծագրերի հետ:
2, Գծագրի վրա բոլոր չափերը տրված են սմ-ով, բացի խողովակի տրամագծից

| | | | | |
|---|---|---|---|---|
| Կազմակերպություն | | | Պայմանագիր | ՀՀ-ԱՄ-ԱՀ-ԳՀԽԾԶԲ-83/24 |
| | | | Պատվիրատու՝ Արտաշատի համայնքապետարան | |
| Ն.Գ.Ճ. | Հ.Թորոսյան | | Արտաշատ համայնքի թվով 16 գյուղական բնակավայրերի խմելու ջրի ցանցերի վերակառուցման ՆՆՓ կազմում<br>Թթու ջուր բնակավայր | |
| Նախագծեց | Բարսեղյան | | | |
| Ստուգեց | Պ.Բաղդյան | | | |
| | | | Փականային հոր ցանցում N4-ի ՊԿ0+00-ում | Թերթ: 10 / Թերթեր: |

Հիմքի հատակագիծ

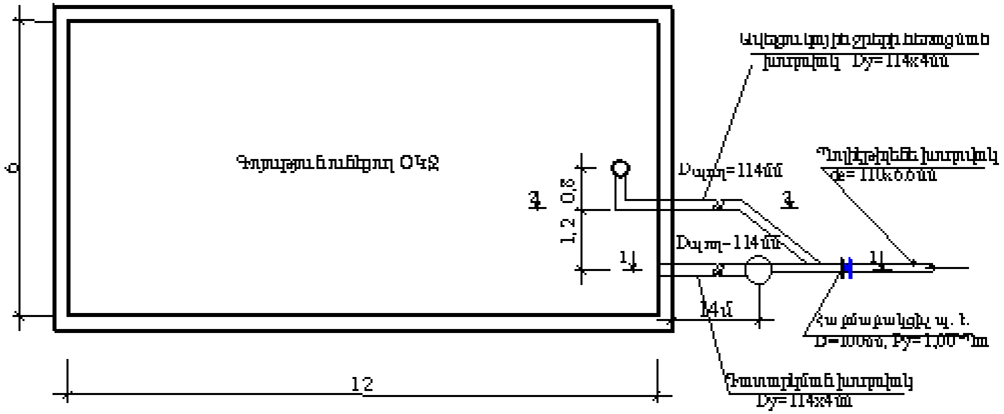


Կտրվածք 2-2

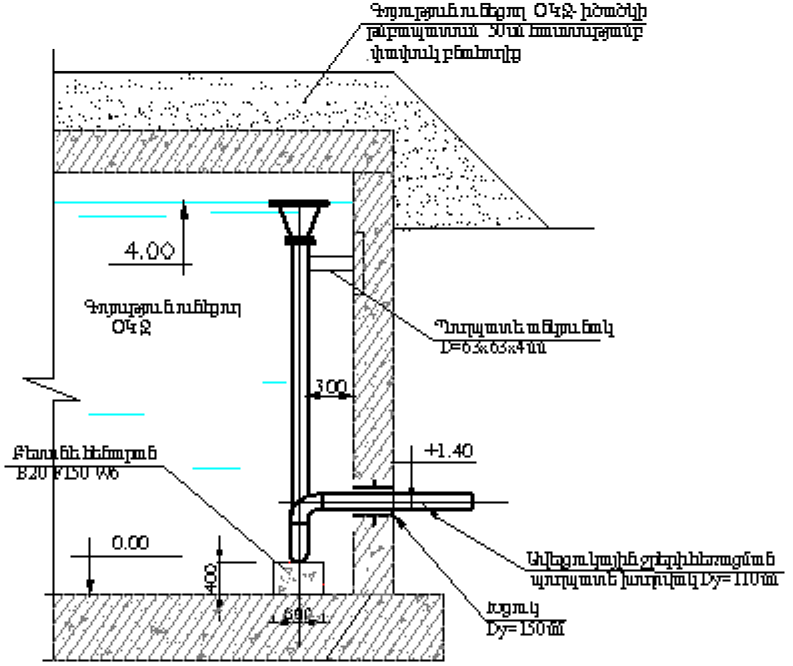


Աշխատանքների ծավալներ

| Հ/Հ | Աշխատանքների անվանումը | Չափմ. միավ. | Քանակը | Ծանոթություն |
|---|---|---|---|---|
| 1 | 2 | 3 | 4 | 5 |
| 1 | Ավելցուկային ջրերի հեռացման և դատարկող խողովակաշարեր<br>Պողպատե խողովակ d 114x4մմ, | մ | 7 | |
| 2 | Զատիչ d=100x200մմ, | հատ | 2 | |
| 3 | Պողպատե արմունկ d=100մմ α=90° | հատ | 3 | |
| 4 | Պողպատե անկյունակ d=63x63x4մմ, L=800մմ | կգ | 4,0 | |
| 5 | Պողպատե շերտապողպատ d -6x50, | կգ | 1,2 | |
| 6 | Խցուկ d=100մմ L=300մմ | հատ | 2 | |
| 7 | Պողպատե խողովակի d=114x4մմ երկշերտ ներկում | մ | 2,5 | |
| 8 | Մետաղական կառուցվածքների ներկում | մ² | 1,0 | |
| 9 | Ջրամբարի անցքը ՕԿՋ ի ներքնամասում մինչև բացում d 100մմ ցեմենտե շաղախի լցոնում | հատ | 2 | |
| 10 | Բետոնե հենարան 0,6x0.6x0.4մմ | մ³ | 0,15 | |

Կտրվածք 1-1

Դատարկման խողովակ

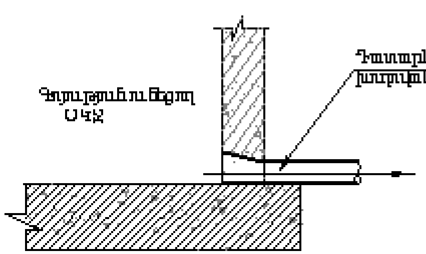


Ծանոթություն

1. Տե՛ս գծագրեր կապակ N 3, 7 գծագրերի հետ:
2. Ավելցուկ ջրերի հեռացման և դատարկող խողովակների ծավալները ներառված են թերթ 10-ում

| | | | | |
|---|---|---|---|---|
| Կատարող՝ «ՋԻՄ» ՍՊԸ, «ՇՏԵ» նախագծում, «Տիգրան» ՍՊԸ | | | Պատվիրատու | ՀՀ-ԵՄ-ԱՀ-ԿԿ-ՆՆ-ՋՄ |
| | | | Պատվիրատու՝ Ապարանի համայնքապետարան | |
| Ն.Գ.Ճ. | Հ.Թորոսյան | | Ապարանի համայնքի թվով 16 գյուղական բնակավայրերի խմելու ջրի ցանցերի վերակառուցման ՆՀՓ կազմում<br>Թթու ջուր բնակավայր | |
| Նախագծեց | Բաղդասարյան | | | |
| Ստուգեց | Պ.Բալոյան | | | |
| | | | ՕԿՋ-ի հատակագիծ, կտրվածքներ | Թերթ: 11 / Թերթեր: |

ԿՏՐՎԱԾՔ 1-1
Մ1:50

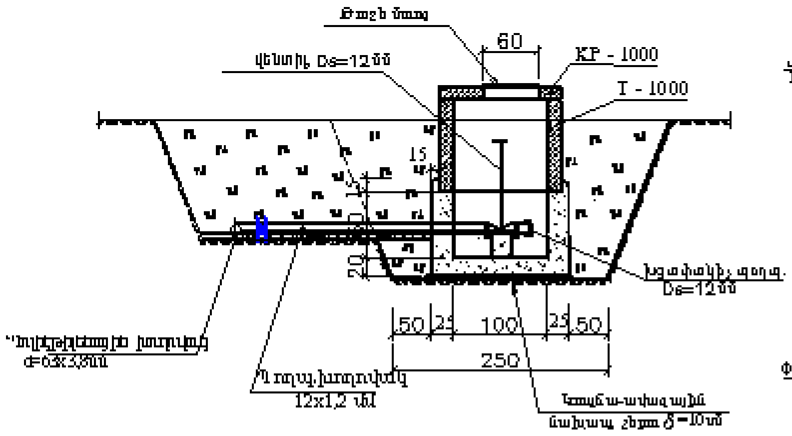


ԿՏՐՎԱԾՔ 2-2
Մ1:50

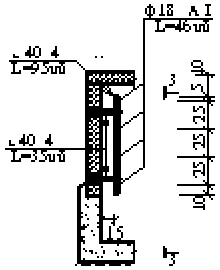


ԿՏՐՎԱԾՔ 3-3
Մ1:50

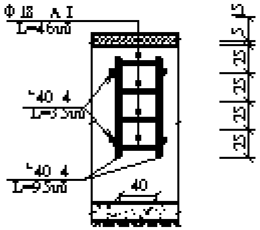


ՀԱՏԱԿԱԳԻԾ Մ1:50

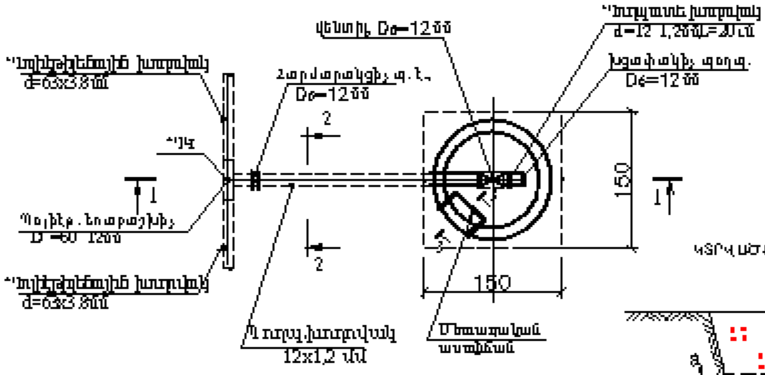


ԿՏՐՎԱԾՔ 2-2 Մ1:50

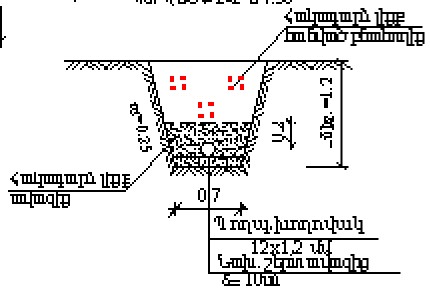


Ծանոթություն

1. Տեխ. գծագրերը կարդալ 3,4,5,6 թերթերի հետ
2. Պողպատե d=20x1.8մմ խողովակը կարելի է փոխարինել պոլիէթիլենային խողովակով

Աշխատանքների ծավալներ

| ՀՀ | Աշխատանքների անվանումը | Չափման միավոր | Քանակը | Ծանոթություն |
|---|---|---|---|---|
| | Հողային աշխատանքներ | | | |
| 1 | Խրամուղու փորում II կարգի գրունտում | մ³ | 5,4 | |
| 2 | Հակադարձ լիցք հանված գրունտով | մ³ | 6 | |
| 3 | Ավելցուկ գրունտի տեղափոխում 1կմ հեռ. վրա | մ³ | 3 | |
| 4 | Կոպճա-ավազային նախապատրաստ. շերտ 10սմ հաստությամբ | մ³ | 0.25 | |
| | Բետոնե և ե/բ աշխատանքներ | | | |
| 5 | Բետոնի պատրաստում | մ³ | 1.1 | B15 F150 W4 |
| 6 | Հատակային սալ T-1000 ամր. ծավալը 70կգ/մ³ | հատ/մ³ | 1/0.35 | B15 F150 W4 |
| 7 | Ծածկույթ KP-1000 ամր. ծավալը 318.3 կգ/մ³ | հատ/մ³ | 1/0.14 | B15 F150 W4 |
| | Խողովակաշարային աշխատանքներ | | | |
| 8 | Պողպատե խողովակ Dy 12x1,2 | մ | 2.5 | ԳՕՍՏ 10704-91 |
| 9 | Պոլիէթիլենային խողովակ d=60x1.2մմ | հատ | 1 | |
| 10 | Ծորակ Dy12 Py=1.0 ՄՊա | հատ | 1 | |
| 11 | Կցաշուրթ Dy12 Py=1.0 ՄՊա | հատ/կգ | 1 | ԳՕՍՏ 12820-80 |
| 12 | Կցաշուրթ Dy12 Py=1.0 ՄՊա | հատ/կգ | 1 | ԳՕՍՏ 12820-80 |
| 13 | Հարմարանք de=12մմ Py=1.0 ՄՊա | հատ | 1 | |
| 14 | Խցափակիչ d=12մմ d=4.0մմ | հատ/կգ | 1/0,05 | |
| 15 | Սանդուղքի աստիճան | հատ/կգ | 1/13 | |
| 16 | Հակակոռոզիոն ներկ | կգ | 4.6 | |
| 17 | Ծածկի դուռ KP-1000 -ի համար | հատ/կգ | 1/65 | |
| | Մեկուսացման աշխատանքներ | | | |
| 19 | [illegible] | մ² | 0,5 | |
| 20 | [illegible] D12x1,2 | մ | 2.0 | |

Աշխատանքների ծավալները տրված են 1 հատ հորի համար, նախատեսված է նախագծել ընդհանուր 16 հատ ջրչափ կապակցիչ, Ջրատար N1-ի վրա 8հատ, Ջրատար N2-ի վրա 7հատ, Ջրատար N3-ի վրա 1հատ ջրչափ, որոնց տեղերը կճշտվեն շինարարության ընթացքում

| Պատվիրատու | ՀՀ-ԱՄ-ԱԿ-ՎՀ... |
|---|---|
| Կազմակերպություն | Պատվիրատու |
| ՏՆՕՐ. | Զ.Փայլակյան |
| Նախագծեց | Բարսեղյան |
| Ստուգեց | Պ.Բագյան |
| Ջրչափ հոր. Հատակագիծ, կտրվածքներ. | Թերթ 12 |