Ապարան համայնքի թվով 16 գյուղական բնակավայրերի խմելու ջրի ջրագծերի վերակառուցման ՆՆՓ կազմում

Ծաղկաշեն բնակավայր

Պատվիրատու՝ Ապարանի համայնքապետարան

Կատարող Կոնսորցիումի առաջատար <<Ակադեմիկոս Ի.Վ. Եղիազարովի անվան ջրային հիմնահարցերի և հիդրոտեխնիկայի ինստիտուտ>> ՍՊԸ

Պայմանագիր թիվ ՀՀ-ԱՄ-ԱՀ-ԳՀԽԾՁԲ-83/24

Տնօրեն Ա.Բաբայան
ՆԳԾ՝ Հ. Թոքմաջյան

ԵՐԵՎԱՆ 2025թ.

ԲՈՎԱՆԴԱԿՈՒԹՅՈՒՆ

ԲՈՎԱՆԴԱԿՈՒԹՅՈՒՆ	1
Գլխավոր հատակագիծ Մ 1:5000	2
Հատակագծեր Մ1:1000	3
Հատակագծեր Մ1:1000	4
Հատակագծեր Մ1:1000	5
Հատակագծեր Մ1:1000	6
Ջ1-ջրագծի երկայնական և լայնական կտրվածքներ	7
1.0x1.5 հորի մասնագրեր	8
Հորերի սխեմաներ և հանգույցներ	9
Հրշեջ հիդրանտ հոր	10
1.5x1.5 հավաքովի հորի	11
1.5x1.5 հորի մասնագրեր	12
Ծավալներ	13

Նախագծային մշակումներում օգտագործված նորմատիվային փաստաթղթերը.

հ/հ	Անվանումը
1.	ՀՀՇՆ 30-01-2014 «Քաղաքաշինություն. Քաղաքային և գյուղական բնակավայրերի հատակագծում և կառուցապատում»
2.	ՀՀՇՆ 32-01-2022 «Ավտոմոբիլային ճանապարհներ»
3.	ԳՈՍՏ 25100-2020 «Գրունտների դասակարգում»
4.	ՀՇՆ 22-01-2024 «Շինարարական կլիմայաբանություն»
5.	ՀՀՇՆ 40-01.02-«Ջրամատակարարում. Արտաքին ցանցեր և կառուցվածքներ»
6.	ՄՍՊ 4.01-101-2000
7.	ՀՀՇՆ 52-01-«Բետոնե և երկաթբետոնե կոնստրուկցիաներ»
8.	ՀՀՇՆ 30-02-2022 «Տարածքի բարեկարգում»
9.	ՀՀՇՆ 20-05-2022 «Շինարարական կոնստրուկցիաների պաշտպանությունը կոռոզիայից»

Հաստատում եմ

Ապարանի համայնքի ղեկավար

Կոնսորցիում՝ "ՋՀՀԻ" ՍՊԸ, "Հիդրոէկ" ՍՊԸ			Պայմանագիր՝	ՀՀ-ԱՄ-ԱՀ-ԳՀԽԾՁԲ-83/24
			Պատվիրատու՝ Ապարանի համայնքապետարան	
Ն.Գ.Ճ.	Հ.Թոքմաջյան		Ապարան համայնքի թվով 16 գյուղական բնակավայրերի խմելու ջրի ջրագծերի վերակառուցման ՆՆՓ կազմում Ծաղկաշեն բնակավայր	
Նախագծեց	Վ. Թոքմաջյան			
Ստուգեց	Պ.Բալջյան			
			Ընդհանուր տվյալներ	Թերթ 1 / Թերթեր 13

G:\.shortcut-targets-by-id\158nxJDBDAJNPC_xY-o368p_B0SUW-hdw\jhhi\1 ՀԻՀԻ\ՆՆՓ Պայմանագրեր\2025\Ապարան\1 Aparan

ԳԼԽԱՎՈՐ ՀԱՏԱԿԱԳԻԾ
Մ 1:5000

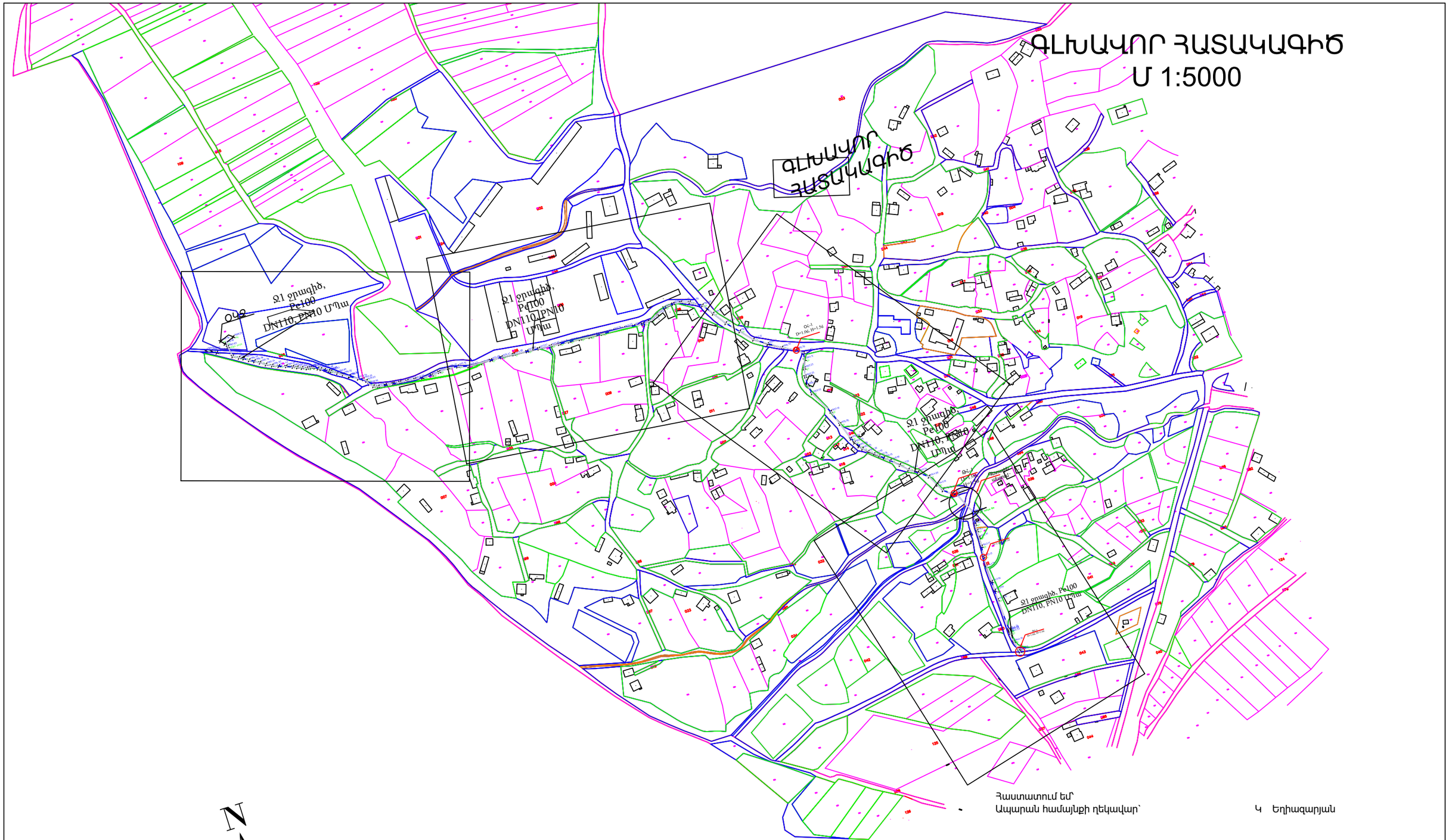

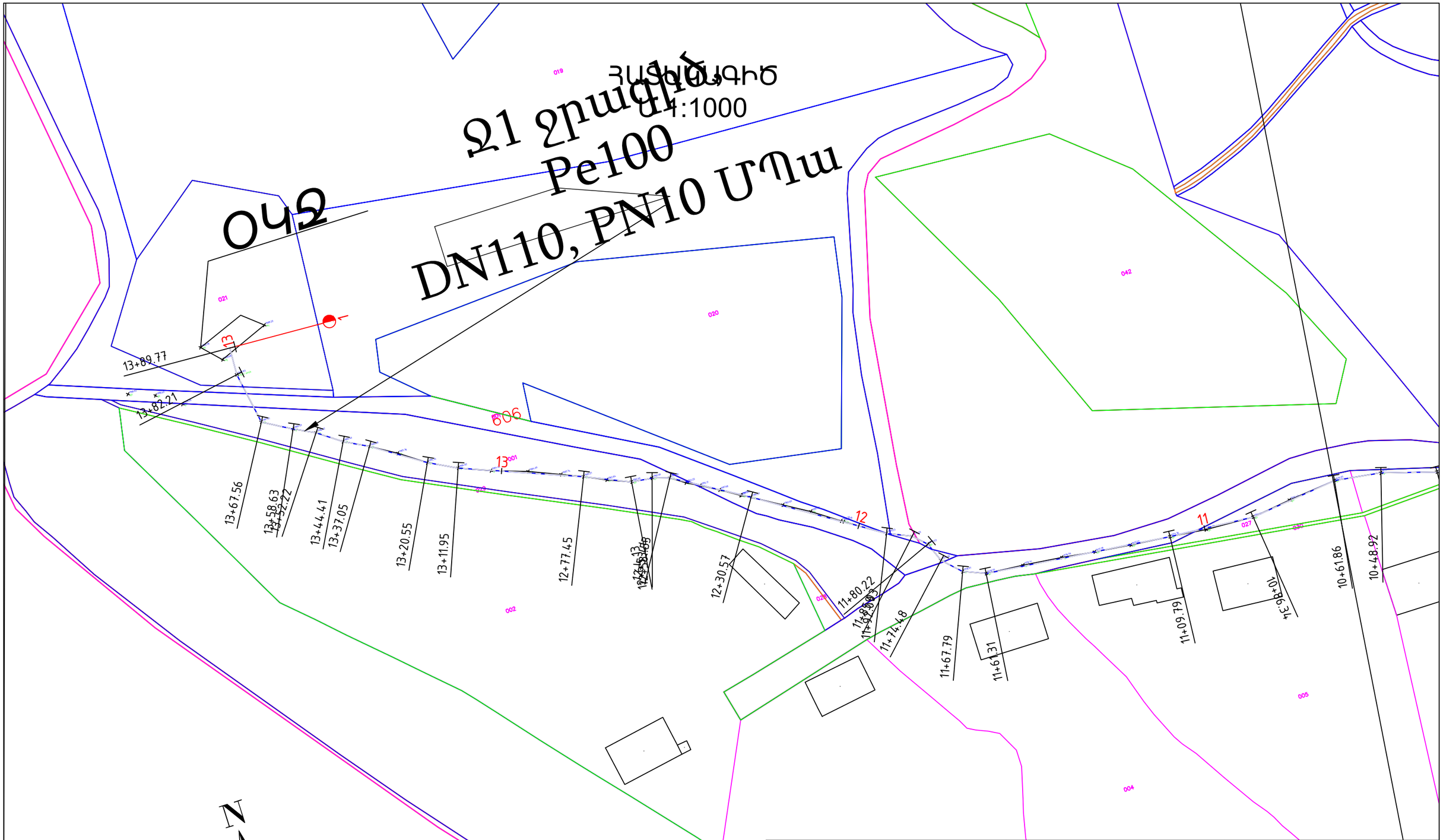

Կոնսորցիում՝ "ՋՀՀԻ" ՍՊԸ, "Հիդրոէկ" ՍՊԸ			Պայմանագիր՝	ՀՀ-ԱՄ-ԱՀ-ԳՀԽԾՁԲ-83/24
			Պատվիրատու՝ Ապարանի համայնքապետարան	
Ն.Գ.Ճ.	Հ.Թոքմաջյան		Ապարան համայնքի թվով 16 գյուղական բնակավայրերի խմելու ջրի ջրագծերի վերակառուցման ՆՆՓ կազմում Ծաղկաշեն բնակավայր	
Նախագծեց	Վ. Թոքմաջյան			
Ստուգեց	Պ.Բալջյան			
			Հատակագծեր Մ1:1000	Թերթ 3 / Թերթեր 13

G:\.shortcut-targets-by-id\158nxJDBDAJNPC_xY-o368p_B0SUW-hdw\jhhi\1 JHHI\ՆՆՓ Պայմանագրեր\2025\Ապարան\1 Aparan

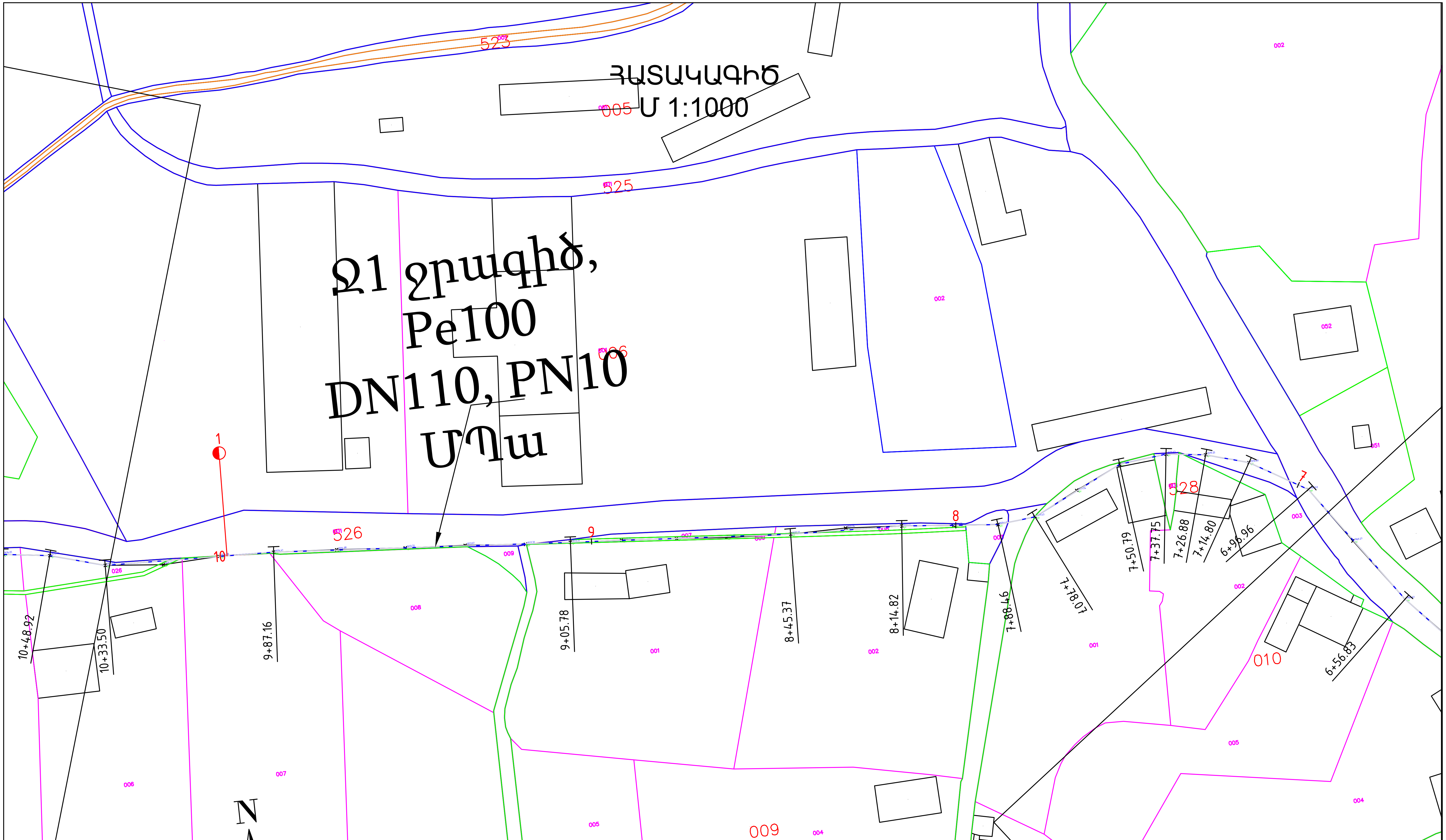

Կոնսորցիում՝ "ՋՀՀԻ" ՍՊԸ, "Հիդրոէկ" ՍՊԸ			Պայմանագիր՝	ՀՀ-ԱՄ-ԱՀ-ԳՀԽԾՁԲ-83/24
			Պատվիրատու՝ Ապարանի համայնքապետարան	
Ն.Գ.Ճ.	Հ.Թոքմաջյան		Ապարան համայնքի թվով 16 գյուղական բնակավայրերի խմելու ջրի ջրագծերի վերակառուցման ՆՆՓ կազմում Ծաղկաշեն բնակավայր	
Նախագծեց	Վ. Թոքմաջյան			
Ստուգեց	Պ.Բալջյան			
			Հատակագծեր Մ1:1000	Թերթ: 4 / Թերթեր: 13

G:\.shortcut-targets-by-id\158nxJDBDAJNPC_xY-o368p_B0SUW-hdw\jhhi\1 JHHI\ՆՆՓ Պայմանագրեր\2025\Ապարան\1 Aparan I

ՀԱՏԱԿԱԳԾԵՐ
Մ 1:1000

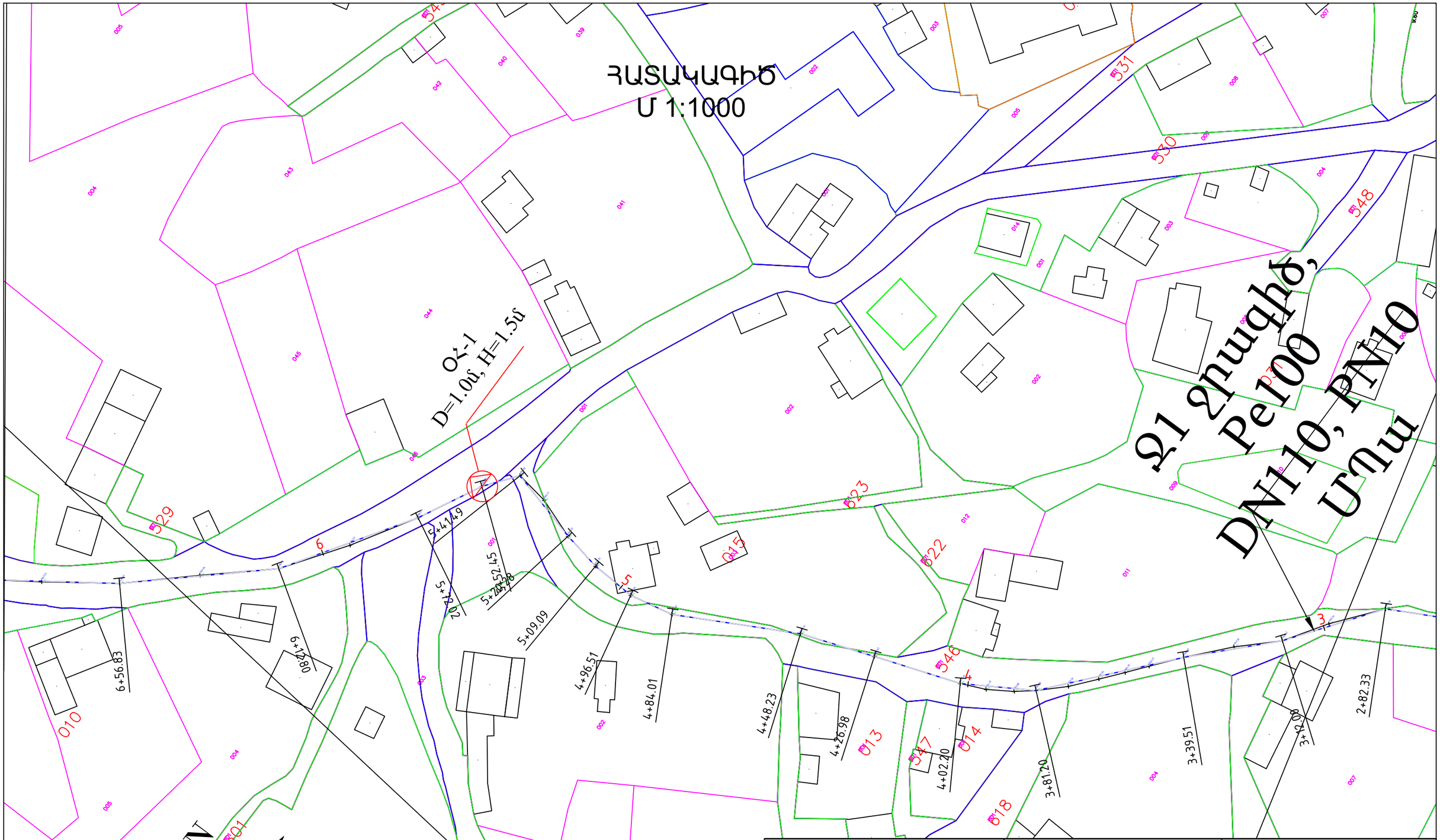

Կոնսորցիում՝ "ՋՀՀԻ" ՍՊԸ, "Հիդրոէկ" ՍՊԸ		
Ն.Գ.Ճ.	Հ.Թոքմաջյան	
Նախագծեց	Վ. Թոքմաջյան	
Ստուգեց	Պ.Բալջյան	

Պայմանագիր՝	ՀՀ-ԱՄ-ԱՀ-ԳՀԽԾՁԲ-83/24
Պատվիրատու՝ Ապարանի համայնքապետարան	
Ապարան համայնքի թվով 16 գյուղական բնակավայրերի խմելու ջրի ջրագծերի վերակառուցման ՆՆՓ կազմում Ծաղկաշեն բնակավայր	
Հատակագծեր Մ1:1000	Թերթ 5 / Թերթեր 13

G:\.shortcut-targets-by-id\158nxJDBDAJNPC_xY-o368p_B0SUW-hdw\jhhi\1 JHHI\ՆՆՓ Պայմանագրեր\2025\Ապարան\1 Aparan

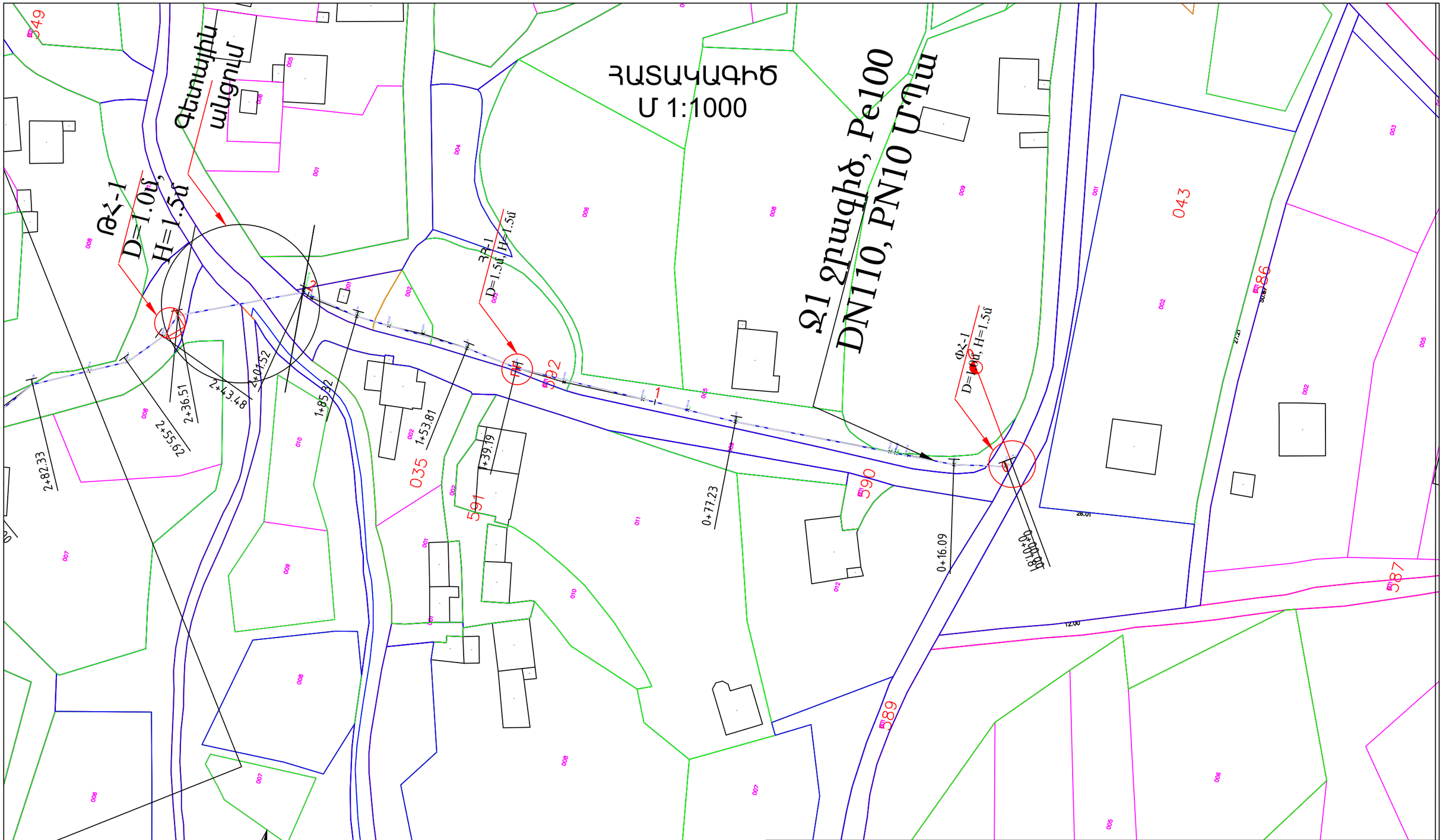

Կոնսորցիում՝ "ՋՀՀԻ" ՍՊԸ, "Հիդրոէկ" ՍՊԸ		
Ն.Գ.Ճ.	Հ.Թոքմաջյան	
Նախագծեց	Վ. Թոքմաջյան	
Ստուգեց	Պ.Բալջյան	

Պայմանագիր՝	ՀՀ-ԱՄ-ԱՀ-ԳՀԽԾՁԲ-83/24
Պատվիրատու՝ Ապարանի համայնքապետարան	
Ապարան համայնքի թվով 16 գյուղական բնակավայրերի խմելու ջրի ջրագծերի վերակառուցման ՆՆՓ կազմում Ծաղկաշեն բնակավայր	
Հատակագծեր Մ1:1000	Թերթ 6 / Թերթեր 13

G:\.shortcut-targets-by-id\158nxJDBDAJNPC_xY-o368p_B0SUW-hdw\jhhi\1 JHHI\ՆՆՓ Պայմանագրեր\2025\Ապարան\1 Aparan

Ջրատարի երկայնական կտրվածք

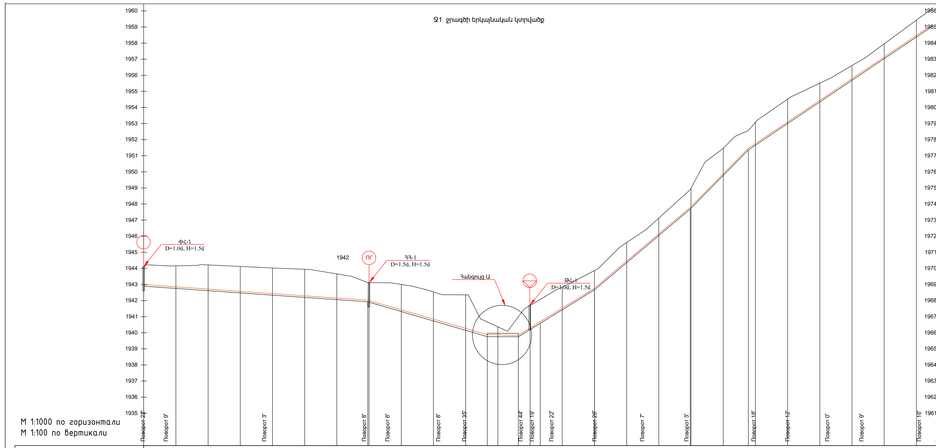

Ջրատարի և խրամուղու տիպային կտրվածք

	Աշխատանքների տեսակները և անվանումը	Չափման միավորը	Քանակ	Միավորը ի գին	Գումարը
1	2				
	1.1 Ջրատարի Ջ1				
	Հողային աշխատանքներ				
1	Իրականացնում փորվում է IV կարգի բնահողերում էքսկավատորով, կողայնացում	$մ^3$	833		
2	Իրականացնում փորվում է III կարգի բնահողերում էքսկավատորով, կողայնացում	$մ^3$	564		
4	Իրականացնում լրամշակում ձեռքով	$մ^3$	100		
6	Խոնավացնող, հիմքի իրականացում ածվածից 10 սմ հաստությամբ	$մ^3$	100		
7	Գնդասեղանիկ, հիմքի անկացում ձեռքով ածվածից հաստությունը լմտանիքներից 2-15սմ	$մ^3$	152		
8	Հողային իրականացում ածվի գրատեռով, մեխանիզմով	$մ^3$	1387		
9	Մեկուսիչ բիտումի անկացումներում բարձունքաբար 18մ	$մ^3$	252		
	Մեխանիզմների աշխատանքներ				
1	Իրականացնում Բ100, ԴՆ110, ԲՆ10 Մեռնատեսում	մ	1365		
2	Մեկուսիչ Ե՝110 45° (Բ)	հատ	5		
3	Մեկուսիչ Ե՝110 90° (Բ)	հատ	5		

Ջրատարի երկայնական կտրվածք

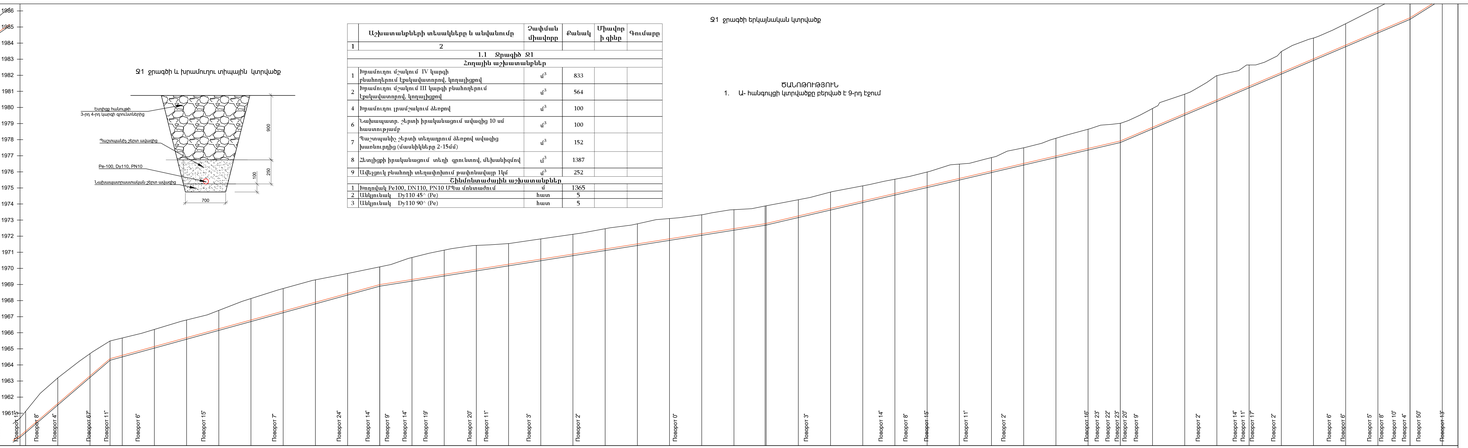

ԾԱՆՈԹԱԳՐՈՒԹՅՈՒՆ՝

1. Ա- հանգույցի կտրվածքը բերված է 9-րդ էջում

| | | | |

ՓԱԿԱՆԱՅԻՆ ՀՈՐԻ ՏԻՊԱՅԻՆ ԿՏՐՎԱԾՔՆԵՐ

Ե/Բ հավաքովի տարերի մասնագիր 1 հորի համար
ընդամենը 3 հոր D=1.0, H=1.5 մ

ՀԱՏԱԿԱԳԻԾ

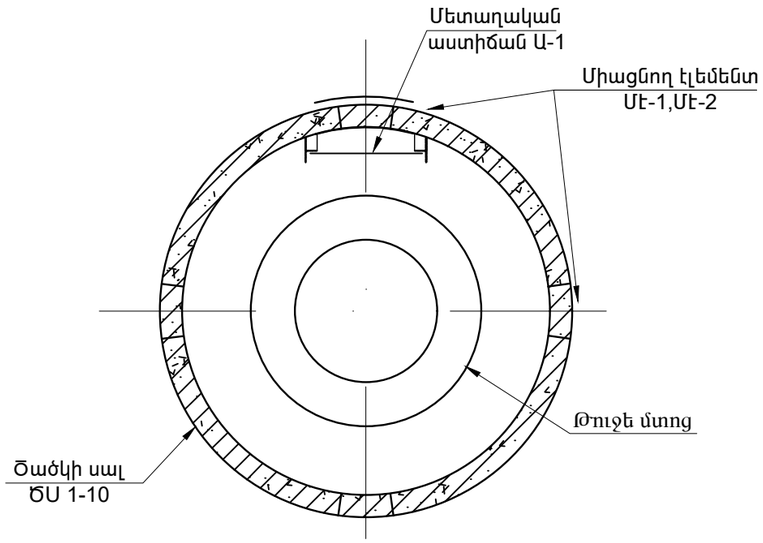

ՀԱՆԳՈՒՅՑ-Ի

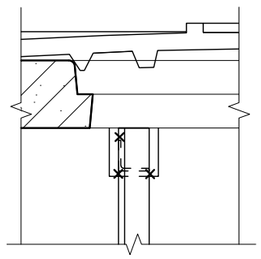

ԿՏՐՎԱԾՔ 2-2

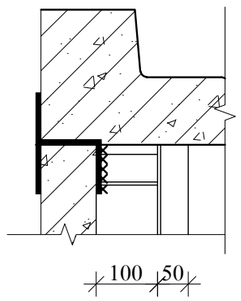

ԿՏՐՎԱԾՔ 1-1

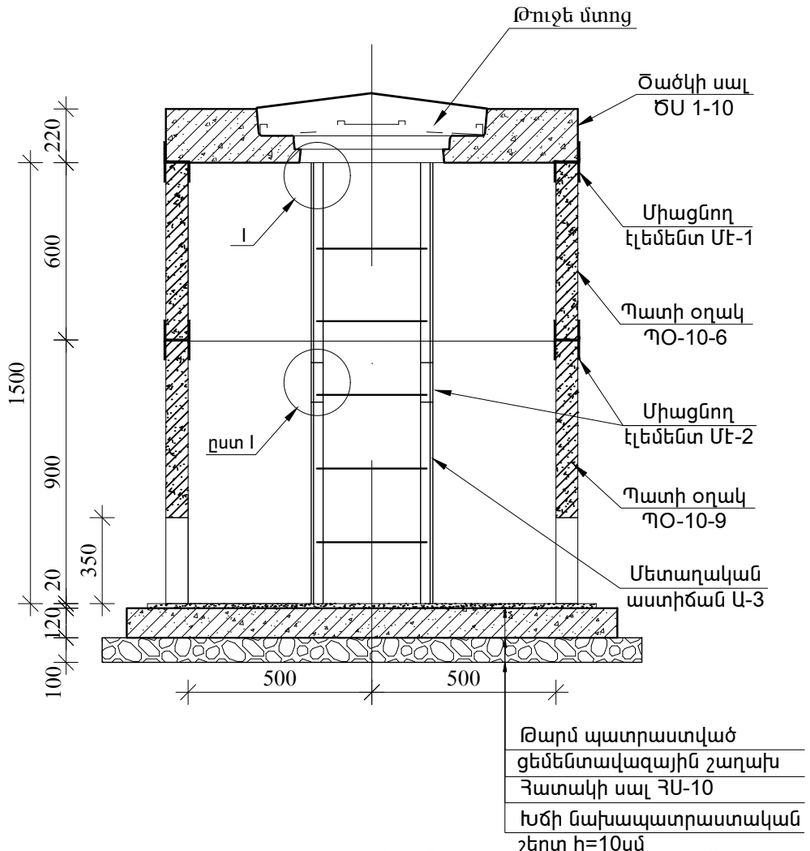

ՄԵՏԱՂԱԿԱՆ ԱՍՏԻՃԱՆ Ա-1

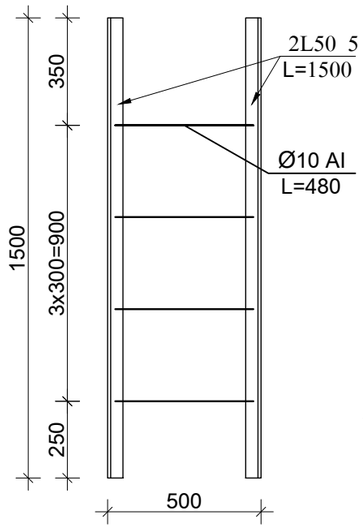

Մէ-1

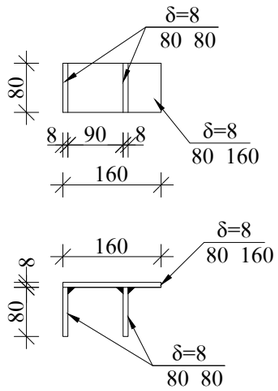

Մէ-2

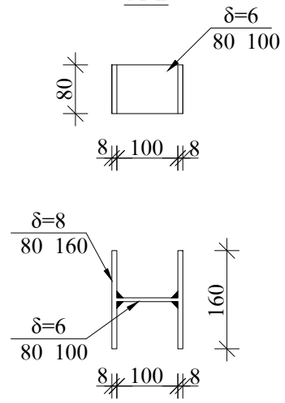

Հ/Հ N	Ա Ն Վ Ա Ն Ո Ւ Մ	Չափ. միավոր հատ	1 էլեմենտի բետոնե ծավալը մ³	1 էլեմենտի ամրանի քաշը կգ
1	Ծածկի սալ ԾՍ 1-10	1	0.01	101.3
2	Պատի օղակ ՊՕ-10-6	1	0.16	5.4
3	Պատի օղակ ՊՕ-10-9a	1	0.23	14.7
4	Հատակի սալ ՀՍ-10	1	0.18	14.4
	Ընդամենը		0.58	135.8

Շին. նյութերի ծախսը մեկ հորի համար

№	Անվանում	Չափմ. միավ.	Քանակը
1	Ցեմենտ-ավազե շաղախ	մ³	0.1
2	Խճի նախապատրաստական շերտ δ=10 սմ	մ³	0.35

Մետաղական էլեմենտների մասնագիր

Հ/Հ	Ա Ն Վ Ա Ն Ո Ւ Մ	Չափ. միավոր հատ	Միավոր մասսա կգ.	Ծանոթութ. G կգ.
1	Մետաղական աստիճան Ա-1	1	20.3	20.3
2	Թուջե մտոց	1	100	100
	Միացնող էլեմենտ Մէ-1 (4 հատ)			
3	80x8 L=160	1	0.8	0.8
4	80x8 L=80	2	0.4	0.8
	Ընդամենը 4 հատի համար			6.4
	Միացնող էլեմենտ Մէ-2 (4 հատ)			
5	80x8 L=160	2	0.8	1.6
6	80x6 L=100	1	0.4	0.4
	Ընդամենը 4 հատի համար			8.0
	Ընդամենը			34.7

ԾԱՆՈԹՈՒԹՅՈՒՆ

1. Ջրագծի վրա առկա է 1 փականային,1 օդահեռ և 1 թողարկ հոր (H=1.5մ, D=1.0մ):
2. Գերադասելի է հորի հատակի սալի վրա բացել 50մմ տրամագծով անցք՝ կաթացող ջրերի հեռացման համար

Կոնսորցիում՝ "ՋՀՀԻ" ՍՊԸ, "Հիդրոէկ" ՍՊԸ		Պայմանագիր՝	ՀՀ-ԱՄ-ԱՀ-ԳՀԽԾՁԲ-83/24
		Պատվիրատու՝ Ապարանի համայնքապետարան	
Ն.Գ.Ճ.	Հ.Թոքմաջյան	Ապարան համայնքի թվով 16 գյուղական բնակավայրերի խմելու ջրի ջրագծերի վերակառուցման ՆՆՓ կազմում Ծաղկաշեն բնակավայր	
Նախագծեց	Վ. Թոքմաջյան		
Ստուգեց	Պ.Բալջյան		
		1.0x1.5 հորի մասնագրեր	Թերթ / Թերթեր
			8 / 13

G:\.shortcut-targets-by-id\158nxJDBDAJNPC_xY-o368p_B0SUW-hdw\jhhi\1 JHHI\ՆՆՓ Պայմանագրեր\2025\Ապարան\1 Aparan

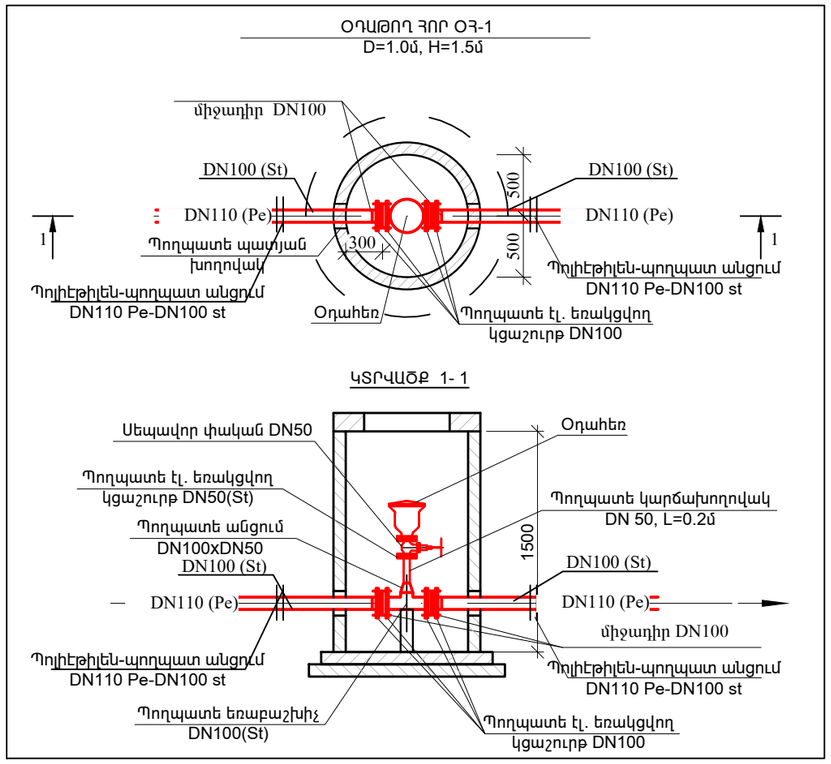

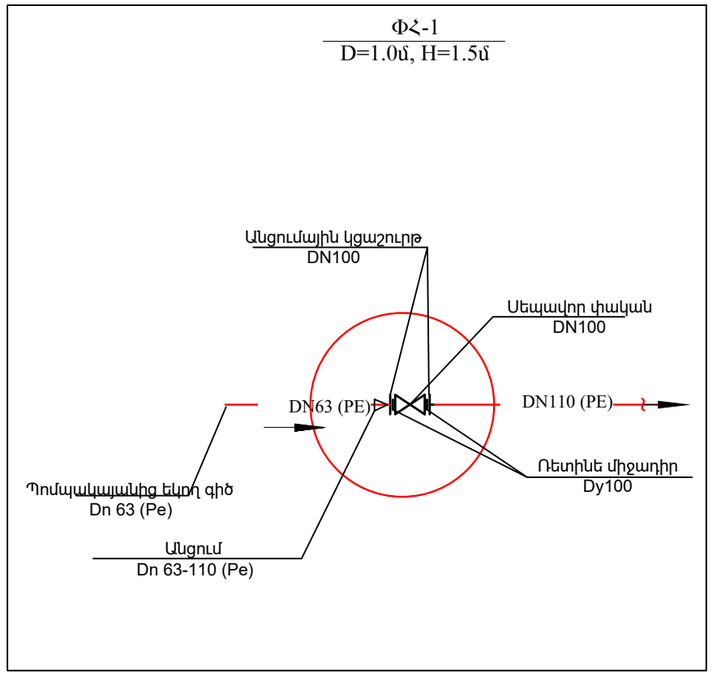

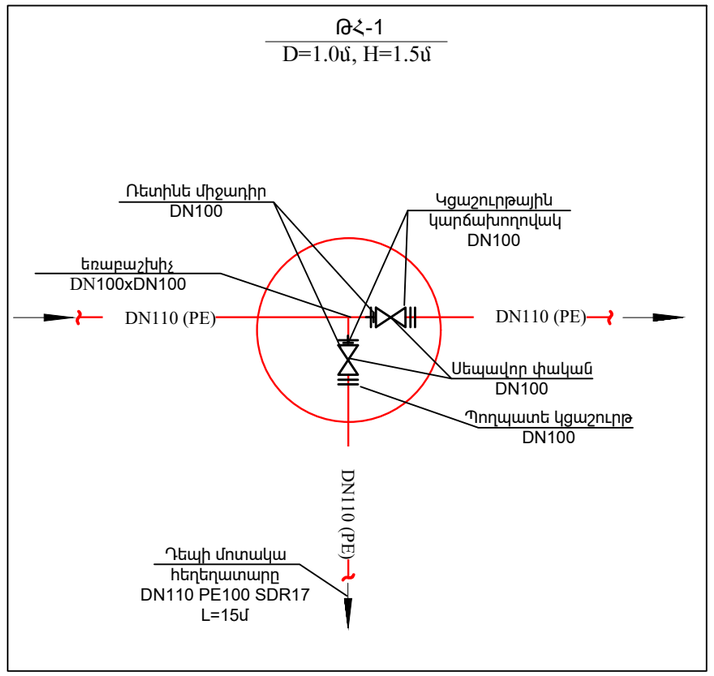

Հանգույց Ա

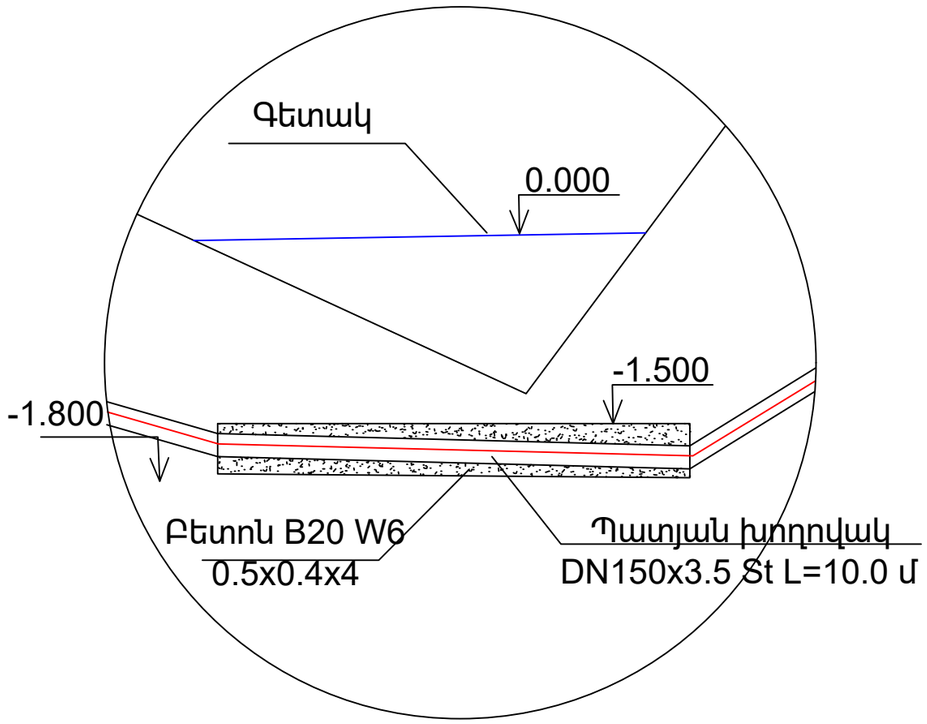

Գետային անցման ծավալների ամփոփագիր

NN	Աշխատանքների անվանումները	Չափման միավ.	Քանակը	Նշումներ
1	2	3	4	5
1	Բետոնի իրականացում B20, W6, դասի բետոնից	$մ^3$	0.8	
2	Պատյան Խողովակ DN150x3.5 ST	մ	10	

Կոնսորցիում՝ "ՋՀՀԻ" ՍՊԸ, "Հիդրոէկ" ՍՊԸ		Պայմանագիր՝	ՀՀ-ԱՄ-ԱՀ-ԳՀԽԾՁԲ-83/24
		Պատվիրատու՝ Ապարանի համայնքապետարան	
Ն.Գ.Ճ.	Հ.Թոքմաջյան	Ապարան համայնքի թվով 16 գյուղական բնակավայրերի խմելու ջրի ջրագծերի վերակառուցման ՆՆՓ կազմում Ծաղկաշեն բնակավայր	
Նախագծեց	Վ. Թոքմաջյան		
Ստուգեց	Պ.Բալջյան		
		Հորերի սխեմաներ և հանգույցներ	Թերթ / Թերթեր
			9 / 13

Հրշեջ հիդրանտի հոր - ՀՀ
Ջ-2 ջրագիծ ՆԿ 1+05

ԿՏՐՎԱԾՔ 1-1

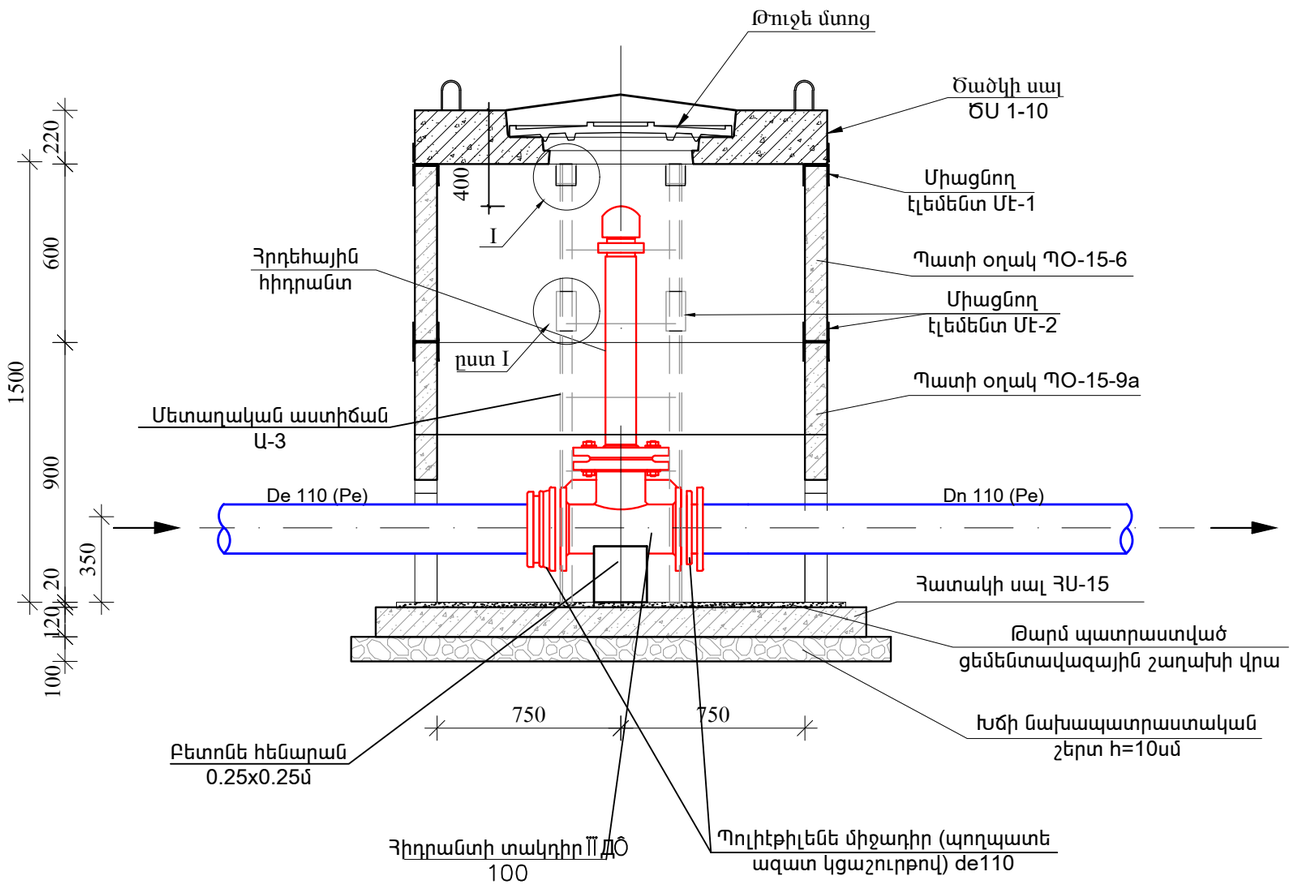

ՀԱՏԱԿԱԳԻԾ

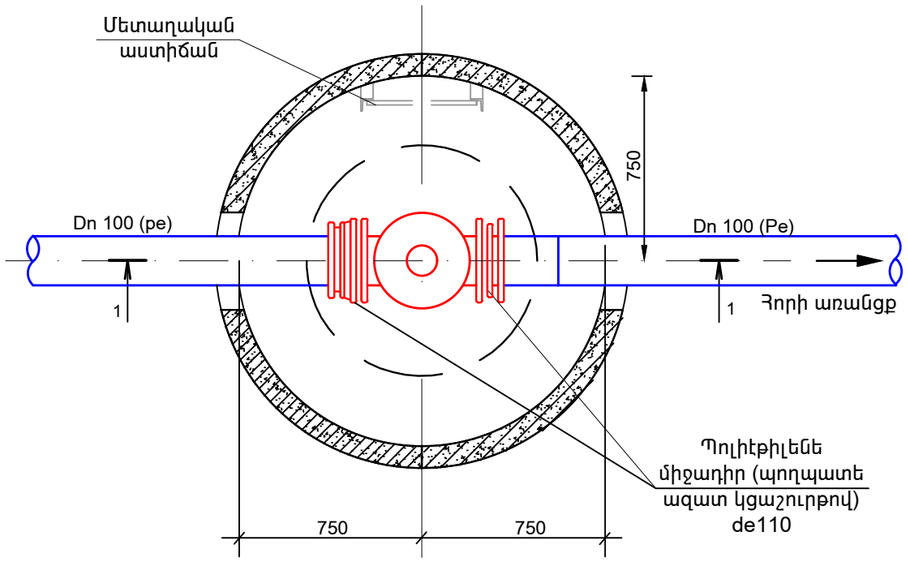

Ծանոթություն

1. Հորի հողային աշխատանքների ծավալները ներառված են համապատասխան ջրագծի հողային աշխատանքների ծավալների մեջ:
2. Հորի պատյան կարճախողովակների և պատի օղակների միջև առկա անցքերի փակումը իրականացվում է ցեմենտ-ավազե շաղախով:

ՀՀ ՄԱՍՆԱԳԻՐ

Հ/Հ N	ԱՆՎԱՆՈՒՄ	Չափ. միավոր հատ
1	Հրշեջ հիդրանտ Φ125, H=750	1
2	Հիդրանտի տակդիր ՊՀՕ 100	1
3	Պոլիէթիլենե միջադիր (պողպատե ազատ կցաշուրթով) de110	2
4	Ե/Բ կլոր հոր D=1.5, H=1.5 մ	1

Կոնսորցիում՝ "ՋՀՀԻ" ՍՊԸ, "Հիդրոէկ" ՍՊԸ			Պայմանագիր՝	ՀՀ-ԱՄ-ԱՀ-ԳՀԽԾՁԲ-83/24
			Պատվիրատու՝ Ապարանի համայնքապետարան	
Ն.Գ.Ճ.	Հ.Թոքմաջյան		Ապարան համայնքի թվով 16 գյուղական բնակավայրերի խմելու ջրի ջրագծերի վերակառուցման ՆՆՓ կազմում Ծաղկաշեն բնակավայր	
Նախագծեց	Վ. Թոքմաջյան			
Ստուգեց	Պ.Բալջյան			
			Հրշեջ հիդրանտ հոր	Թերթ 10 / Թերթեր 13

G:\.shortcut-targets-by-id\158nxJDBDAJNPC_xY-o368p_B0SUW-hdw\jhhi\1 JHHI\ՆՆՓ Պայմանագրեր\2025\Ապարան\1 Aparan

Հավաքովի ե/բ հոր D=1500մմ, H=1500մմ
Հատակագիծ
Մ 1:20

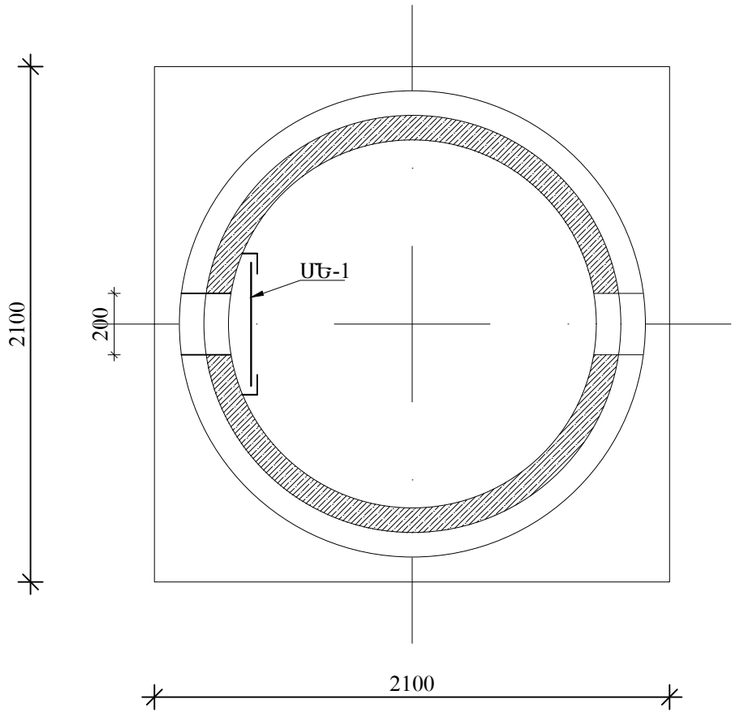

Աշխատանքային ծավալների ամփոփագիր				
NN	Աշխատանքների անվանումները	Չափման միավ.	Քանակը	Նշումներ
1	2	3	4	5
	Ե/Բ կլոր հոր D=1.5 մ, H=1.5 մ			
1	Նախապատրաստական շերտի իրականացում B7.5, F150, W4 դասի բետոնից	$մ^3$	0.44	
2	Պատի օղակ ՊՕ-15-6	հատ	1	
3	Պատի օղակ ՊՕ-15-9a	հատ	1	
4	Հիմքի սալ ՀՍ-15	հատ	1	
5	Ե/բ հորերի ծածկի սալերի տեղադրում ԾՍ 1-15 թուջե «Т» տիպի մտոցով	հատ	1	
6	Մետաղական ելարան ՄԵ-1-ի իրականացում	կգ	15.7	
7	Ներդիր դետալներ	կգ	14.4	
8	Մետաղական կոնստրուկցիաների երկշերտ յուղաներկում	կգ	2.0	
9	Ե/Բ հորերի արտաքին մակերևույթի երկշերտ հիդրոմեկուսացում բիտումապոլիմերային մածիկով	$մ^2$	8.0	
10	Թարմ պատրաստված ցեմենտ ավազե շաղախի տեղադրում	$մ^3$	0.1	

Կտրվածք 1 - 1 Մ1:25

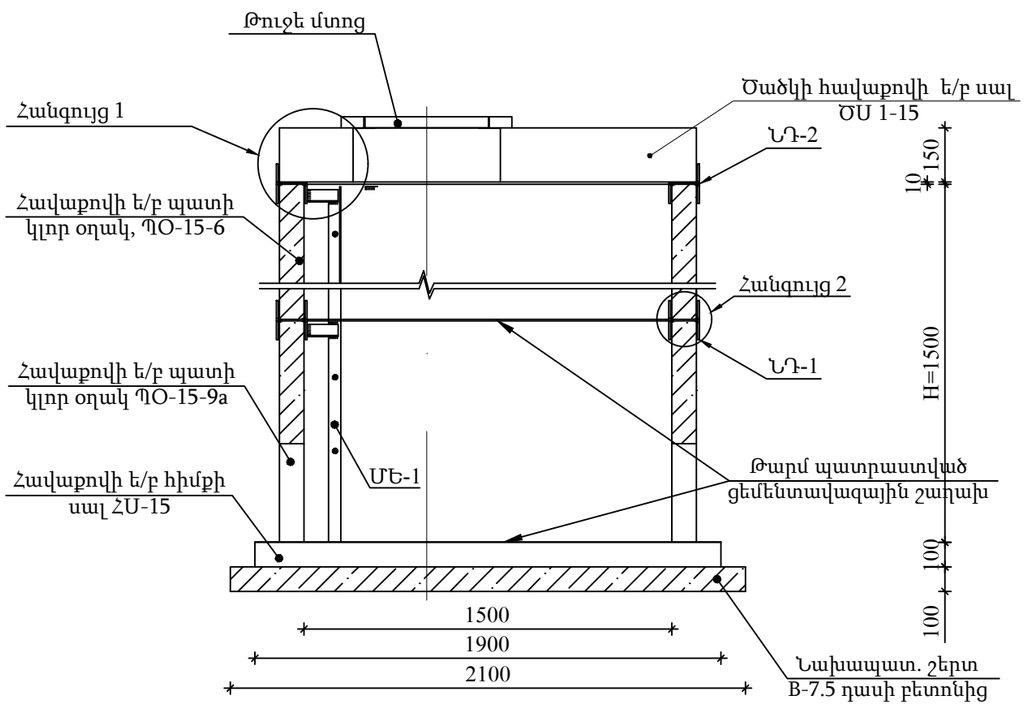

Ծանոթագրություն

1. Պատի օղակները, հիմքի սալերը և ծածկի սալերը պետք է համապատասխանեն ГОСТ 8020-90-ի պահանջներին:
2. Պատի օղակները և ծածկի սալերը տեղադրվում են թարմ պատրաստված ցեմենտավազային շաղախի վրա:
3. Հորերի բարձրությունը կարելի է կարգավորել պատի օղակի սալի վրա B12.5 մակնիշի միաձույլ բետոնից իրականացված պատի բարձրացումով:
4. ՊՕ-15-9a պատի օղակները նախատեսվում է գնել գործարանային բացված անցքով:

Կոնսորցիում՝ "ՋՀՀԻ" ՍՊԸ, "Հիդրոէկ" ՍՊԸ			Պայմանագիր՝	ՀՀ-ԱՄ-ԱՀ-ԳՀԽԾՁԲ-83/24
			Պատվիրատու՝ Ապարանի համայնքապետարան	
Ն.Գ.Ճ.	Հ.Թոքմաջյան		Ապարան համայնքի թվով 16 գյուղական բնակավայրերի խմելու ջրի ջրագծերի վերակառուցման ՆՆՓ կազմում Ծաղկաշեն բնակավայր	
Նախագծեց	Վ. Թոքմաջյան			
Ստուգեց	Պ.Բալջյան			
			1.5x1.5 հավաքովի հոր	Թերթ 11 / Թերթեր 13

G:\.shortcut-targets-by-id\158nxJDBDAJNPC_xY-o368p_B0SUW-hdw\jhhi\1 JHHI\ՆՆՓ Պայմանագրեր\2025\Ապարան\1 Aparan

Հանգույց 1
Մ 1:10

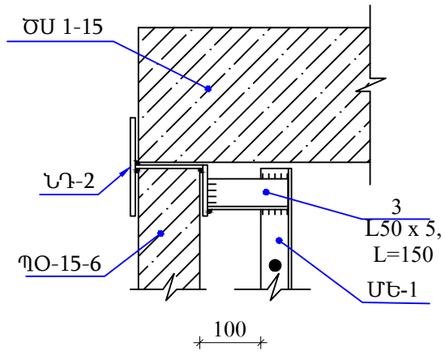

Մետաղական ելարան ՄԵ-2
Մ 1:20

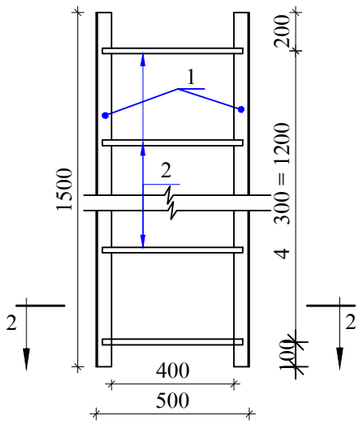

Հանգույց 2
Մ 1:10

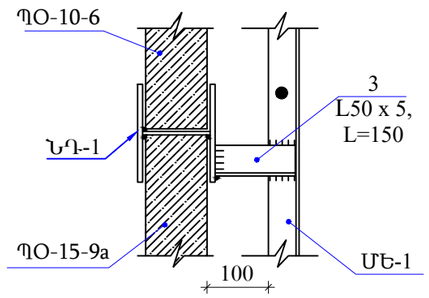

2-2

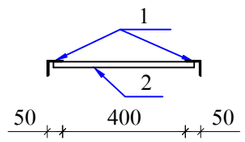

ՆԴ-1
Մ 1:10

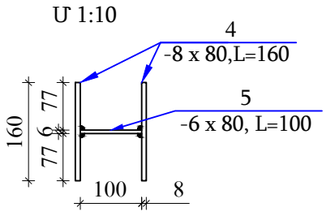

ՆԴ-2
Մ 1:10

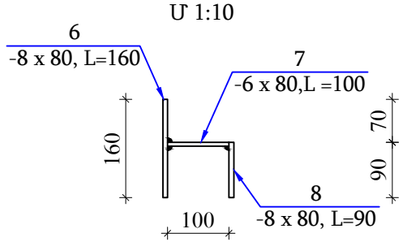

Մասնագիր մեկ էլեմենտի համար

NN	Աշխատանքների անվանումները	Քանակ	Միավոր բետոնի ծախսը մ^3 /մետաղի ծախսը կգ	Միավորի քաշ, կգ
1	2	3	4	5
	Մետաղական ելարան ՄԵ-2	1	15.7	15.7
1	Անկյունակ L 50x5, L=1500	2	5.7	11.4
2	Ամրան Ø10 AI, L=480	5	0.3	1.5
3	Անկյունակ L 50x5, L=150	4	0.7	2.8
	Ներդիր դետալ ՆԴ-1	4	2.0	8.0
1	Ողողատե թերթ -80 8, L=160	2	0.8	1.6
2	Ողողատե թերթ -80 6, L=100	1	0.4	0.4
	Ներդիր դետալ ՆԴ-2	4	1.6	6.4
1	Ողողատե թերթ -80 8, L=160	1	0.8	0.8
2	Ողողատե թերթ -80 6, L=100	1	0.4	0.4
3	Ողողատե թերթ -80 8, L=84	1	0.4	0.4

NN	Աշխատանքների անվանումները Ե/Բ կլոր հոր D=1.5 մ, H=1.5 մ	Քանակ հատ	Միավորի բետոնի ծավալը,մ^3/ մետաղի ծախսը կգ	Միավոր մասսա կգ.
1	2	3	4	5
	Պատի օղակ ՊՕ-15-6	1	0,265 / 4,94	660
	Պատի օղակ ՊՕ-15-9a	1	0,35 / 29,0	880
	Հիմքի սալ ՀՍ-15	1	0.38 / 33,13	950
	Ծածկի սալ ԾՍ 1-15	1	0,27 / 30,0	680
	Թուջե մտոց	1		100

Ծանոթագրություն

1. Նախապատրաստական շերտը իրականացնել 10սմ հաստությամբ B7.5 դասի բետոնից 0.44մ^3
2. Պատի օղակները և ծածկի սալերը տեղադրվում են թարմ պատրաստված ցեմենտավազային շաղախի վրա:
3. Հորերի բարձրությունը կարելի է կարգավորել պատի օղակի սալի վրա B12.5 մակնիշի միաձույլ բետոնից իրականացված պատի բարձրացումով:
4. ՊՕ-15-9a պատի օղակները նախատեսվում է գնել գործարանային բացված անցքով:

Կոնսորցիում՝ "ՋՀՀԻ" ՍՊԸ, "Հիդրոէկ" ՍՊԸ			Պայմանագիր՝	ՀՀ-ԱՄ-ԱՀ-ԳՀԽԾՁԲ-83/24
			Պատվիրատու՝ Ապարանի համայնքապետարան	
Ն.Գ.Ճ.	Հ.Թոքմաջյան		Ապարան համայնքի թվով 16 գյուղական բնակավայրերի խմելու ջրի ջրագծերի վերակառուցման ՆՆՓ կազմում Ծաղկաշեն բնակավայր	
Նախագծեց	Վ. Թոքմաջյան			
Ստուգեց	Պ.Բալջյան			
			1.5x1.5 հորի մասնագրեր	Թերթ 12 / Թերթեր 13

G:\.shortcut-targets-by-id\158nxJDBDAJNPC_xY-o368p_B0SUW-hdw\jhhi\1 JHHI\ՆՆՓ Պայմանագրեր\2025\Ապարան\1 Aparan

	Աշխատանքների տեսակները և անվանումը	Չափման միավորը	Քանակ	Միավորի գինը	Գումարը
1	2				
	2.1. Փականային հորերի և օդահեռ հորի (D=1.0 մ, H=1.5 մ) շինարարական աշխատանքները 3 հորի համար				
1	Խճի նախապատրաստական 10 սմ շերտի իրականացում	$մ^3$	0.2		
2	Պատի օղակ ՊՕ-10-9	հատ	1		
3	Պատի օղակ ՊՕ-10-6	հատ	1		
4	Հատակի սալ ՀՍ-10	հատ	1		
5	Ծածկի սալ ԾՍ-10 թուջե մտոցով	հատ	1		
6	Հորի մետաղական ելարան	կգ	20.30		
7	Ե/Բ հորի ներդիր դետալներ	կգ	14.4		
8	Մետաղական մասերի երկշերտ ներկում	կգ	0.5		
9	Թարմ ցեմենտ ավազե շաղախի տեղադրում	$մ^3$	0.1		
	2.2 Փականային 3 հորերի տեխնոլոգիական աշխատանքներ				
	ՓՀ-1				
1	Անցում Dn 63-110 (Pe)	հատ	1		
2	Սեպավոր փական Dy100, St	հատ	1		
3	Անցումային կցաշուրթ Dy110,	հատ	2		
4	Ռետինե միջադիր Dy100	հատ	2		

	2.3 Օդաթող հորի տեխնոլոգիական աշխատանքներ 1 հատ				
1	Օդահեռ	հատ	1		
2	Սեպավոր փական Dy50	հատ	1		
3	Պողպատե կցաշուրթ Dy 50, St	հատ	2		
4	Պողպատե կարճախողովակ Dy 50, L=0.2մ	հատ	1		
5	Պողպատե անցում Dy100 x Dy50	հատ	1		
6	Պողպատե եռաբաշխիչ Dy100	հատ	1		
7	Պողպատե կցաշուրթ Dy 100, St	հատ	4		
8	Ռետինե միջադիր Dy 100	հատ	4		
9	Պոլիէթիլեն-պողպատ անցում DN110 Pe-DN100 st	հատ	2		
	2.4 Թողարկ 1 հորերի տեխնոլոգիական աշխատանքներ				
1	Պողպատե խողովակ Dy 110 Pe L=15մ	հատ	1		
2	Պողպատե անցումային եռաբաշխիչ 100 St	հատ	1		
3	Սեպավոր փական Dy100	հատ	2		
4	Անցումային կցաշուրթ Dy 100	հատ	4		
5	Ռետինե միջադիր Dy 100	հատ	4		

	2.4 Հրշեջ հիդրանտի հորի աշխատանքների մասնագիր (ընդհ. 1 հատ)				
	Հորի մասնագիր H=1.5մ, D=1.5մ				
1	Նախապատրաստական շերտի իրականացումB7.5, W4 դասի բետոնից, 10սմ	$մ^3$	0.44		
2	Պատի օղակ ՊՕ-15-9a	հատ	1		
3	Պատի օղակ ՊՕ-15-6	հատ	1		
4	Հատակի սալ ՀՍ-15	հատ	1		
5	Ծածկի սալ ԾՍ-1-15 թուջե մտոցով	հատ	1		
6	Հորի մետաղական ելարան ՄԵ-1	կգ	15.7		
7	Ե/Բ հորի ներդիր դետալներ	կգ	14.4		
8	Մետաղական մասերի երկշերտ ներկում	կգ	0.5		
9	Թարմ ցեմենտ ավազե շաղախի տեղադրում	$մ^3$	0.1		
	Հիդրանտի մասնագիր				
1	Հրշեջ հիդրանտ Φ125, H=750	հատ	1		
2	Հիդրանտի տակդիր ՊՊԴՓ 100	հատ	1		
3	PE միջադիր պողպատե ազատ կցաշուրթով de90	հատ	2		

Կոնսորցիում՝ "ՋՀՀԻ" ՍՊԸ, "Հիդրոէկ" ՍՊԸ			Պայմանագիր՝	ՀՀ-ԱՄ-ԱՀ-ԳՀԽԾՁԲ-83/24
			Պատվիրատու՝ Ապարանի համայնքապետարան	
Ն.Գ.Ճ.	Հ.Թոքմաջյան		Ապարան համայնքի թվով 16 գյուղական բնակավայրերի խմելու ջրի ջրագծերի վերակառուցման ՆՆՓ կազմում Ծաղկաշեն բնակավայր	
Նախագծեց	Վ. Թոքմաջյան			
Ստուգեց	Պ.Բալջյան			
			Ծավալներ	Թերթ: 13 / Թերթեր: 13