<<Ակադեմիկոս Ի.Վ. Եղիազարովի անվան ջրային հիմնահարցերի
և հիդրոտեխնիկայի ինստիտուտ>> ՍՊԸ - Կոնսորցիումի առաջատար

Ապարան համայնքի թվով 16 գյուղական բնակավայրերի խմելու ջրագծերի վերակառուցման ՆՆՓ կազմում

ՎԱՐԴԵՆԻՍ ԲՆԱԿԱՎԱՅՐԻ ՆԵՐՔԻՆ ՑԱՆՑ

Հասցե՝ ՀՀ Արագածոտնի մարզի Ապարան համայնք
Պայմանագիր թիվ N <<ՀՀ– ԱՄ– ԱՀ– ԳՀԽԾՁԲ–83/24>>

Տնօրեն Ա.Բաբայան

ՆԳԻ՝ Հ. Թոքմաջյան

ԵՐԵՎԱՆ 2025թ.

ԳԾԱԳՐԵՐԻ ՀԻՄՆԱԿԱՆ ԼՐԱԿԱԶՄԻ ԱՄՓՈՓԱԳԻՐ

h/h	Անվանում	
1	Ընդհանուր տվյալներ	
2	Գլխավոր հատակագիծ	
3-18	Հատակագծեր Մ1:1000	
19-29	Երկայնական կտրվածքներ	
30	Հորերի սխեմաներ	
31	Հորի մասնագիր	
32	Կամրջային անցում	
33	Ծավալներ	

N ը/կ	Նշանակում	Անվանումներ	Ծանոթութ.
1	ՀՀՇՆ 40-01.02	Ջրամատակարարում, Արտաքին ցանցեր և կառուցվածքներ	
2	ՀՀՇՆ 40-01.03-2022	Կոյուղի, Արտաքին ցանցեր և կառուցվածքներ	
3	ՀՀՇՆ 52.01-2021	Բետոնե և երկաթբետոնե կառուցվածքներ	
4	ՀՀՇՆ 13-02-2022	Անվտանգության տեխնիկան շինարարությունում	
5	ՀՀՇՆ 1-3.01.01-2008	Շինարարության արտադրության կազմակերպում	
6	ՀՀՇՆ 32-01-2022	Ավտոմոբիլային ճանապարհներ	
7	ՀՀՇՆ 30-02-2022	Տարածքի բարեկարգում	
8	ՀՀՇՆ 20.04-2020	Երկրաշարժադիմացկուն շինարարություն, նախագծման նորմեր	

Վարդենիս բնակավայրի խմելու ջրի ներքին ցանցի 327 մ երկարությամբ խողովակաշարը նախատեսված է թվով 25 սպառողների խմելու ջուր տրամադրելու համար: Պատվիրատուի կողմից ներկայացված ջրի պահանջարկը՝ 2 լ/վ:Խողովակաշարը սկիզբ է առնում ճնշումային, 110 մմ տրամագծով պոլիէթիլենային խողովակից, որը նախատեսված է մինչև 10 մթն ճնշման տակ աշխատելու համար: Նախագծվող խողովակաշարի տրամագիծը 63 մմ է: Խողովակաշարն ավարտվում է խցափակոցով: Խողովակաշարի նիշերի տարբերությունը՝ 8,7 մ է (դեպի բարձրացում):

ջրագիծը շահագործելու համար կպահաջվի 2,44+8,7 =11,14 մ ճնշում, որը բավարարում է առկա պարամետրերին:

Մրցութային փաստաթղթերը մշակված են համաձայն գործող նորմերի ու կարգերի

ՆԳՃ Հ.Թոքմաջյան

Կոնսորցիում՝ "ՋՀՀԻ" ՍՊԸ, "Հիդրոէկ" ՍՊԸ			Պայմանագիր՝	ՀՀ-ԱՄ-ԱՀ-ԳՀԽԾՋԲ-83/24
			Պատվիրատու՝ Ապարանի համայնքապետարան	
Ն.Գ.Ճ.	Հ.Թոքմաջյան		Ապարան համայնքի թվով 16 գյուղական բնակավայրերի խմելու ջրի ջրագծերի վերակառուցման ՆՆՓ կազմում Վարդենիս բնակավայր	
Նախագծեց	Վ. Թոքմաջյան			
Ստուգեց	Պ.Բալջյան			
			Ընդհանուր տվյալներ	Թերթ: 1 / Թերթեր: 9

G:\.shortcut-targets-by-id\158nxJDBDAJNPC_xY-o368p_B0SUW-hdw\jhhi\1 JHHI\ՆՆՓ Պայմանագրեր\2025\Ապարան\1 Aparan I

ԳԼԽԱՎՈՐ ՅԱՏԱԿԱԳԻԾ
Մ 1:5000

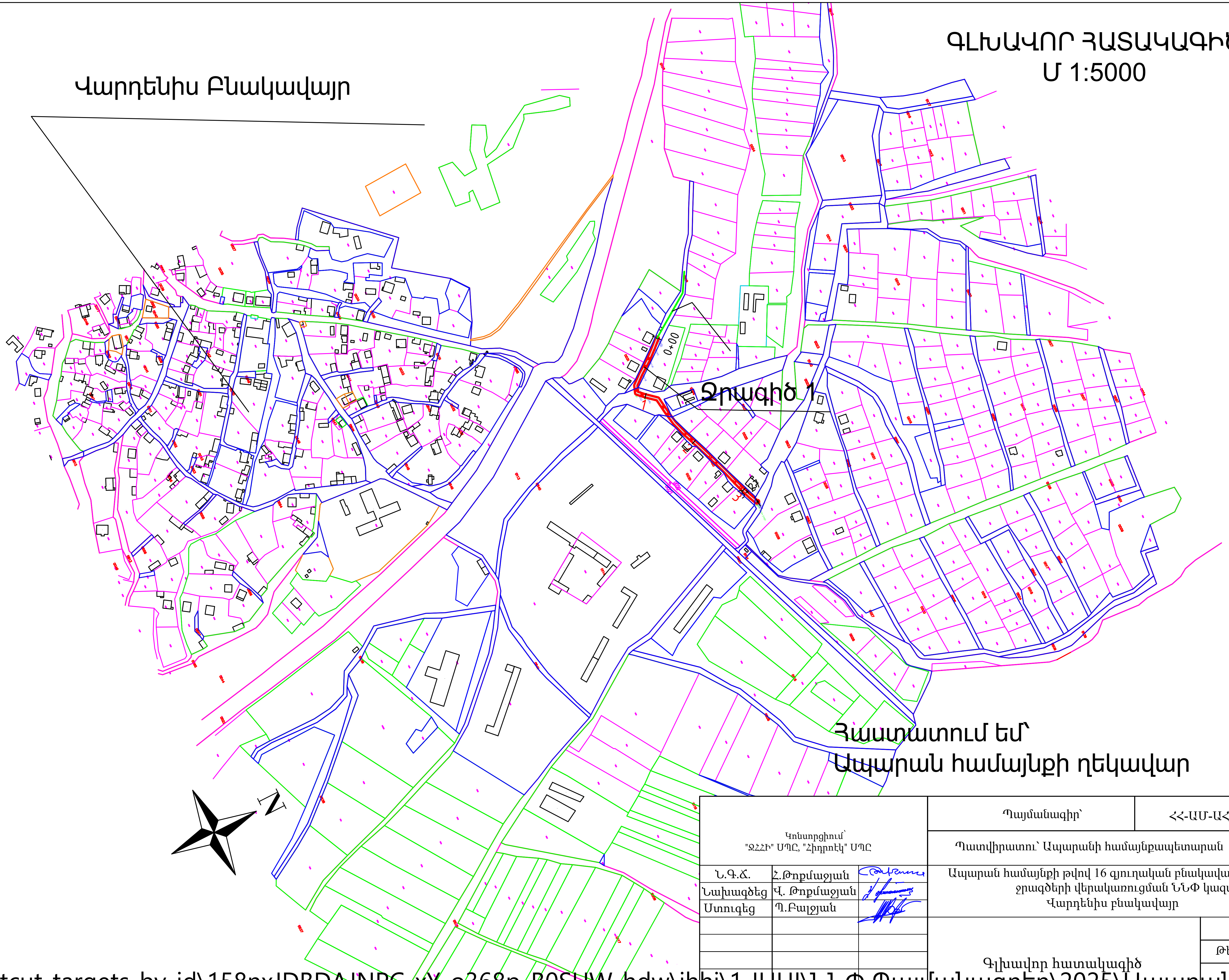

Յաստատում եմ՝
Ապարան համայնքի ղեկավար

Կոնսորցիում՝ "ՋՀՀԻ" ՍՊԸ, "Հիդրոէկ" ՍՊԸ			Պայմանագիր՝	ՀՀ-ԱՄ-ԱՀ-ԳՀԽԾՁԲ-83/24
			Պատվիրատու՝ Ապարանի համայնքապետարան	
Ն.Գ.Ճ.	Հ.Թոքմաջյան		Ապարան համայնքի թվով 16 գյուղական բնակավայրերի խմելու ջրի ջրագծերի վերակառուցման ՆՆՓ կազմում Վարդենիս բնակավայր	
Նախագծեց	Վ. Թոքմաջյան			
Ստուգեց	Պ.Բալջյան			
			Գլխավոր հատակագիծ	Թերթ: 2
				Թերթեր: 9

G:\.shortcut-targets-by-id\158nxJDBDAJNPC_xY-o368p_B0SUW-hdw\jhhi\1 JHHI\ՆՆՓ Պայմանագրեր\2025\Ապարան\1 Aparan

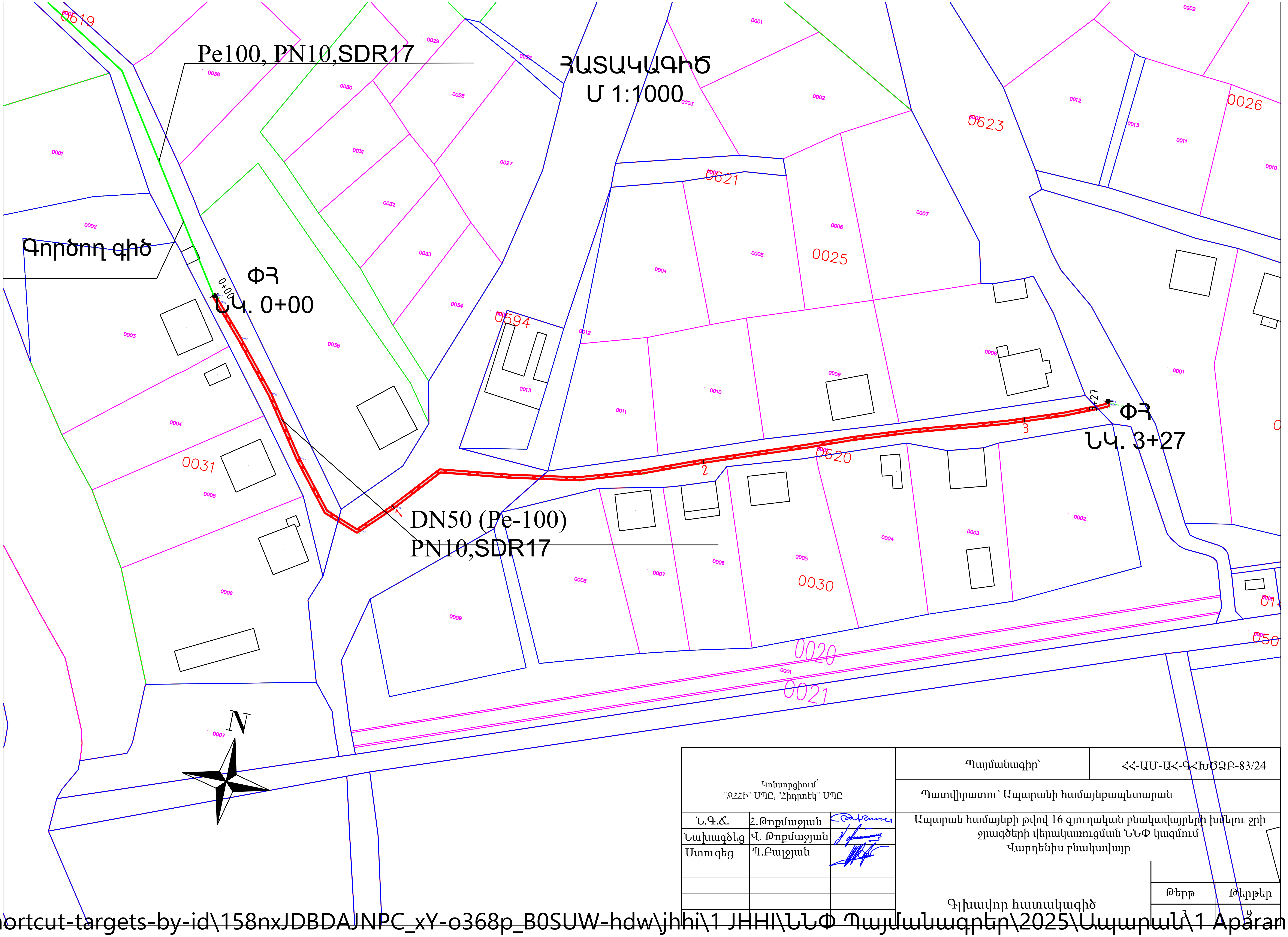

Կոնսորցիում՝ "ՋՀՀԻ" ՍՊԸ, "Հիդրոէկ" ՍՊԸ			Պայմանագիր՝	ՀՀ-ԱՄ-ԱՀ-ԳՀԽԾՁԲ-83/24
			Պատվիրատու՝ Ապարանի համայնքապետարան	
Ն.Գ.Ճ.	Հ.Թոքմաջյան	[signature]	Ապարան համայնքի թվով 16 գյուղական բնակավայրերի խմելու ջրի ջրագծերի վերակառուցման ՆՆՓ կազմում Վարդենիս բնակավայր	
Նախագծեց	Վ. Թոքմաջյան	[signature]		
Ստուգեց	Պ.Բալջյան	[signature]		
			Գլխավոր հատակագիծ	Թերթ: 3 / Թերթեր: 9

Մ1:1000

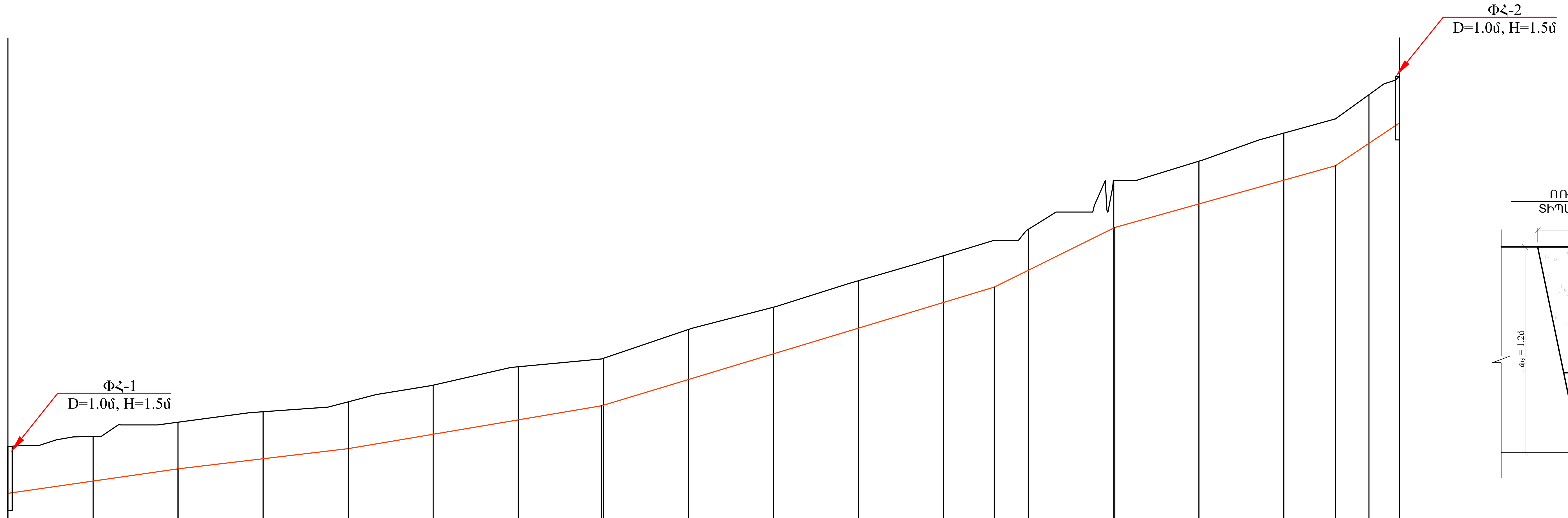

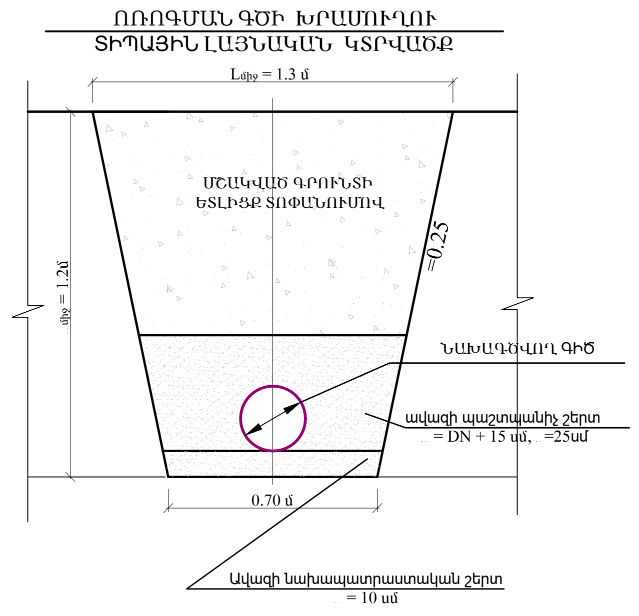

M 1:1000 по горизонтали
M 1:100 по вертикали

	Խրամուղու հատակ մ	Բնահողի մակերևույթ մ	Խողովակի հատակ մ
Поворот 2°	1850.36	1851.56	1850.46
Поворот 2°	1850.51	1851.63	1850.61
Поворот 5°	1850.66	1851.91	1850.76
Поворот 4°	1850.97	1852.19	1851.07
Поворот 30°	1851.19	1852.32	1851.29
Поворот 66°	1851.36	1852.62	1851.46
Поворот 4°	1851.58	1852.84	1851.68
Поворот 42°	1851.90	1853.26	1852.00
Поворот 2°	1852.26	1853.46	1852.36
Поворот 8°	1852.90	1854.18	1853.00
Поворот 4°	1853.50	1854.69	1853.60
Поворот 2°	1854.02	1855.24	1854.12
Поворот 0°	1854.51	1855.71	1854.61
Поворот 1°	1855.05	1856.25	1855.15
Поворот 2°	1855.77	1856.91	1855.87
Поворот 2°	1856.34	1857.65	1856.44
Поворот 0°	1857.04	1858.15	1857.14
Поворот 3°	1857.40	1858.61	1857.50
Поворот 3°	1857.90	1859.10	1858.00
Поворот 3° / Поворот 71°	1858.66	1859.92	1858.76

Թեք, ‰	երկ, մ
14.29‰	40,00
11.90‰	40,00
16.96‰	59,59
30.24‰	92,31
49.37‰	28,36
28.00‰	51,86
66.54‰	15,07

Երկրաբանություն

0.0–0.2մ — Խճաքարային ենթաշերտ լավ տոփանված գրունտի մշակման խումբը–IV կարգ

0.2–1մ — Ավազակավեր, խճաքարերի խառնուրդներով մինչև 30% գրունտի մշակման խումբ–III կարգ

1.0–2.5մ — Ճալաքարային– կոպճային գրունտներ ավազակավեր և ավազների լցույով մինչև 25%, գրունտի մշակման խումբ–IV կարգ

3+21

Երկարություն: 0+00, 1+00, 2+00, 3+00, 3+27

Հատակագիծ: 30, 66, 42

0 1 2 3 3

Կոնսորցիում՝ "ՋՀՀԻ" ՍՊԸ, "Հիդրոէկ" ՍՊԸ	Պայմանագիր՝	ՀՀ-ԱՄ-ԱՀ-ԳՀԽԾՁԲ-83/24
	Պատվիրատու՝ Ապարանի համայնքապետարան	
Ն.Գ.Հ. Հ.Թոքմաջյան	Ապարան համայնքի թվով 16 գյուղական բնակավայրերի խմելու ջրի ջրագծերի վերակառուցման ՆՆՓ կազմում Վարդենիս բնակավայր	
Նախագծեց Վ. Թոքմաջյան		
Ստուգեց Պ.Բալջյան		
	Հատակագծեր Մ1:1000	Թերթ 4 / Թերթեր 9

G:\.shortcut-targets-by-id\158nxJDBDAJNPC_xY-o368p_B0SUW-hdw\jhhi\1 JHHI\ՆՆՓ Պայմանագրեր\2025\Ապարան\1 Aparan Final 1 21.07.2025\9 Vardenis+\Վարդենիս նախագիծ

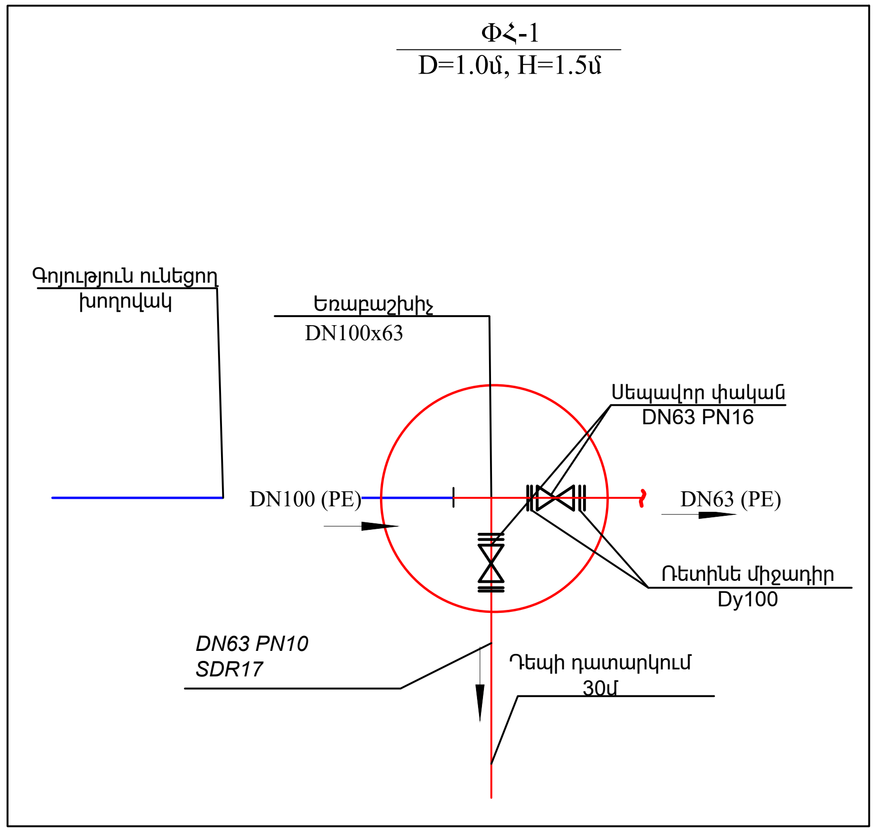

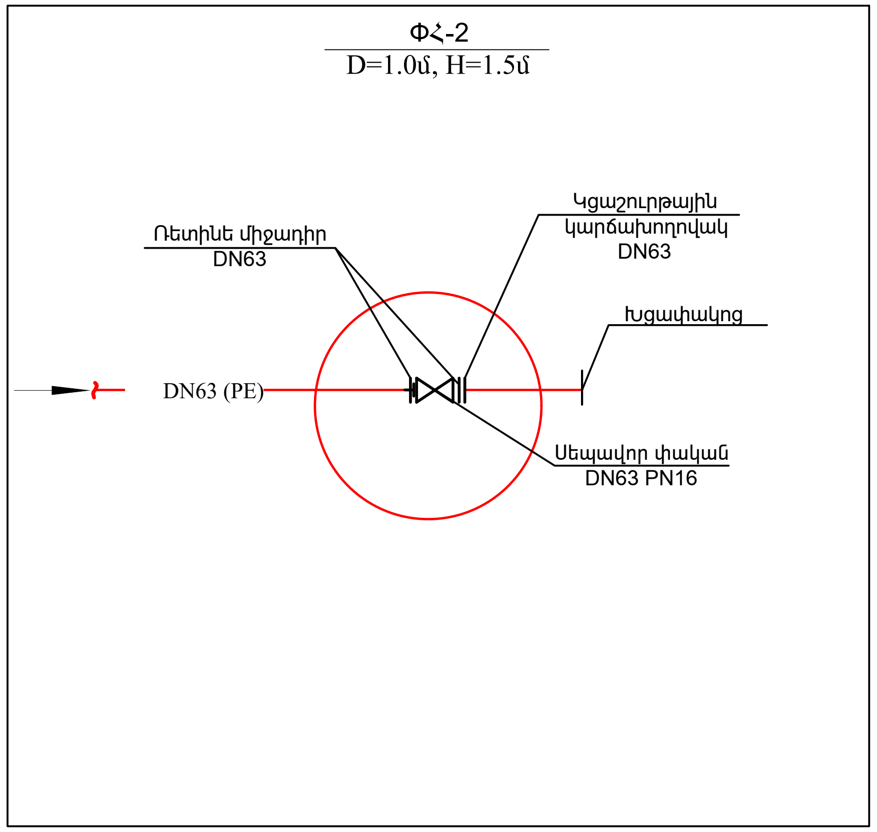

Կոնսորցիում՝ "ՋՀՀԻ" ՍՊԸ, "Հիդրոէկ" ՍՊԸ			Պայմանագիր՝	ՀՀ-ԱՄ-ԱՀ-ԳՀԽԾՁԲ-83/24	
			Պատվիրատու՝ Ապարանի համայնքապետարան		
Ն.Գ.Ճ.	Հ.Թորմաջյան		Ապարան համայնքի թվով 16 գյուղական բնակավայրերի խմելու ջրի ջրագծերի վերակառուցման ՆՆՓ կազմում Վարդենիս բնակավայր		
Նախագծեց	Վ. Թորմաջյան				
Ստուգեց	Պ.Բալջյան				
			Հորերի սխեմաներ	Թերթ	Թերթեր
				5	9

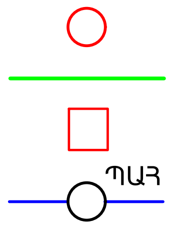

Բաժանորդի ջրամատակարարման պոլիմերաավազային հորի և ջրագծի տիպային սխեման

D=0.9 մ, H=1.35 մ

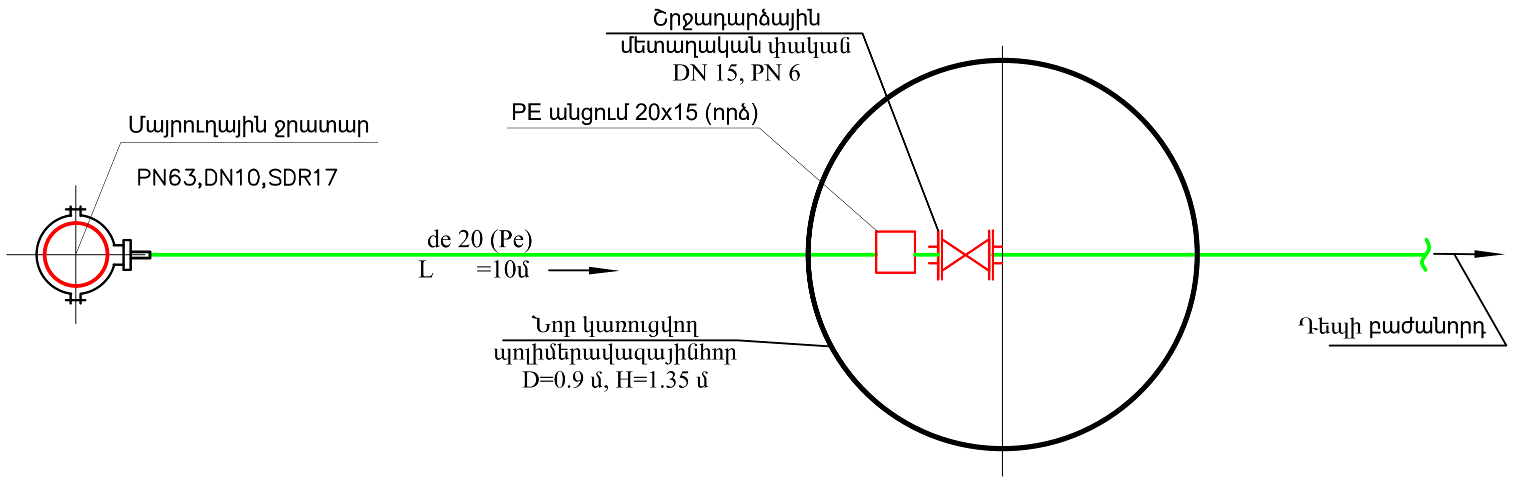

Բաժանորդին գնացող ջրագծի մասնագիր (1 բաժանորդի համար) Ընդամենը 20 բաժանորդ

Հ/Հ	ԱՎԱՆՈՒՄ	Չափ. միավոր	Քանակ
1	Պոլիէթիլենե խողովակ de 20x2 (Pe80)	մ	8
2	Պոլիէթիլենե գոտի միացում (ըստ ջրագծի տրամագծի)	հատ	1
3	PE անցում 25x15 (որձ)	հատ	1
4	Մետաղական շրջադարձային փական DN 15 PN 6	հատ	1
5	Պոլիմերավազային հորի տեղադրում D=0.9 մ, H=1.35 մ	հատ	1

Մայրուղային ջրատարից դեպի պոլիմերաավազային հոր գնացող ջրագծի խրամուղու լայնական տիպային կտրվածք
Մ 1:20

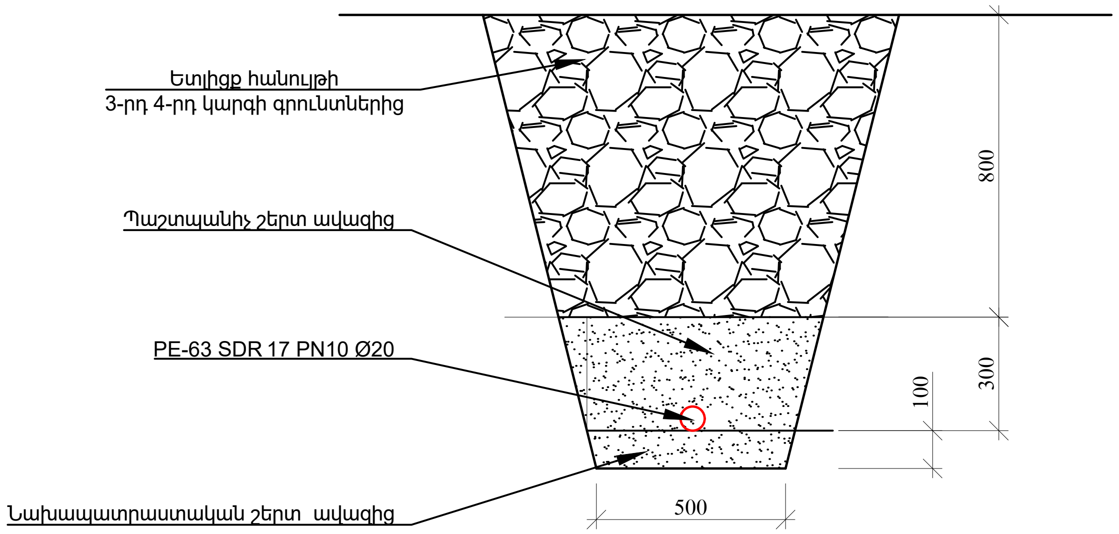

Բաժանորդին գնացող ջրագի խրամուղու և ՊԱՅ-ի հողային աշխատանքների ծավալները (1 բաժանորդի ջրագծի $L_{միջ}$ =8մ) Ընդամենը 20 բաժանորդ

Հ/Հ	ԱՎԱՆՈՒՄ	Չափ. միավոր	Քանակ
1	Խրամուղու մշակում մեխանիզմով IV կարգի գրունտներում, փխրեցումով, կողալիցքով	$մ^3$	4,9
2	Խրամուղու մշակում մեխանիզմով III կարգի գրունտներում, փխրեցումով, կողալիցքով	$մ^3$	2,2
3	Խրամուղու հատակի հարթեցում ձեռքով	$մ^3$	0,2
4	Նախապատրաստական շերտի իրականացում խտացումով	$մ^3$	0,5
5	Պաշտպանիչ շերտի իրականացում խտացումով	$մ^3$	1,3
6	Եռլիցք տեղի փափուկ գրունտից	$մ^3$	5,9
7	Ավելցուկ գրունտի բարձում և տեղափոխում թափոնավայր 2կմ հեռավորության վրա	$տ/մ^3$	3.1/1.8

Ծանոթություն

1. Մայրուղային ջրատարից դեպի բաժանորդի ՊԱՀ հոր եկող ջրագծի և իր խրամուղու միջինացված երկարությունը ընդունվել է L=8մ: Այսինքն Վարդենիս բնակավայրի 20 բաժանորդների դեպքում նախատեսված աշխատանքները հաշվառված են 160մ համար:
2. Պոլիմերաավազային հորի հողային աշխատանքների ծավալները ներառված են համապատասխան ջրագծի հողային աշխատանքների ծավալների մեջ:
3. Տվյալ բնակավայրում գրունտի սառեցման գոտու խորությունը համաձայն գործող “ՀՀՇՆ 32-01-2022 Շինարարական կլիմայաբանություն” կազմում է h/ս=1.10 մ:
4. *Աղբավայրը 1կմ հեռավորության վրա է*

Կոնսորցիում՝ "ՋՀՀԻ" ՍՊԸ, "Հիդրոէկ" ՍՊԸ			Պայմանագիր՝	ՀՀ-ԱՄ-ԱՀ-ԳՀԽԾՁԲ-83/24
			Պատվիրատու՝ Ապարանի համայնքապետարան	
Ն.Գ.Ճ.	Հ.Թոքմաջյան		Ապարան համայնքի թվով 16 գյուղական բնակավայրերի խմելու ջրի ջրագծերի վերակառուցման ՆՆՓ կազմում Վարդենիս բնակավայր	
Նախագծեց	Վ. Թոքմաջյան			
Ստուգեց	Պ.Բալջյան			
			Բաժանորդի ջրամատակարարման պոլիմերաավազային հորի և ջրագծի տիպային սխեման	Թերթ: 6 / Թերթեր: 9

G:\.shortcut-targets-by-id\158nxJDBDAJNPC_xY-o368p_B0SUW-hdw\jhhi\1 JHHI\ՆՆՓ Պայմանագրեր\2025\Ապարան\1 Aparan I

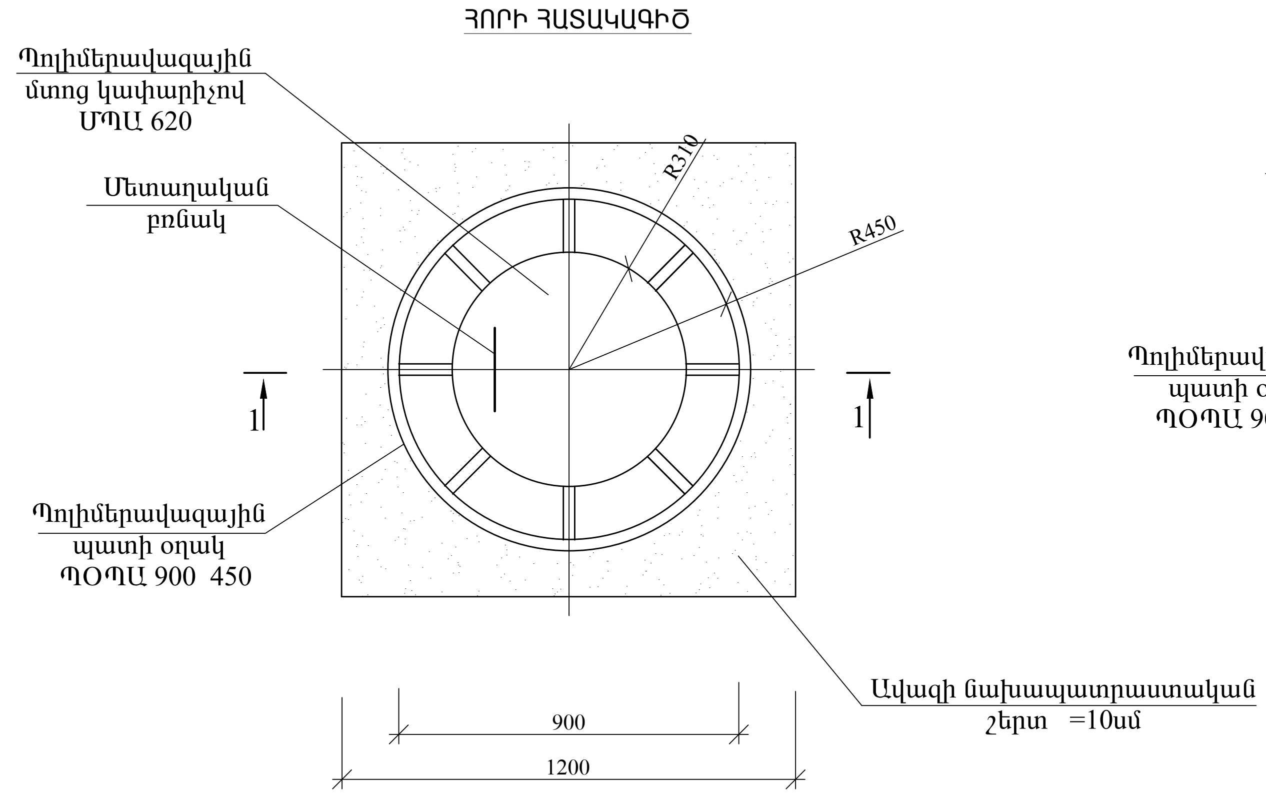

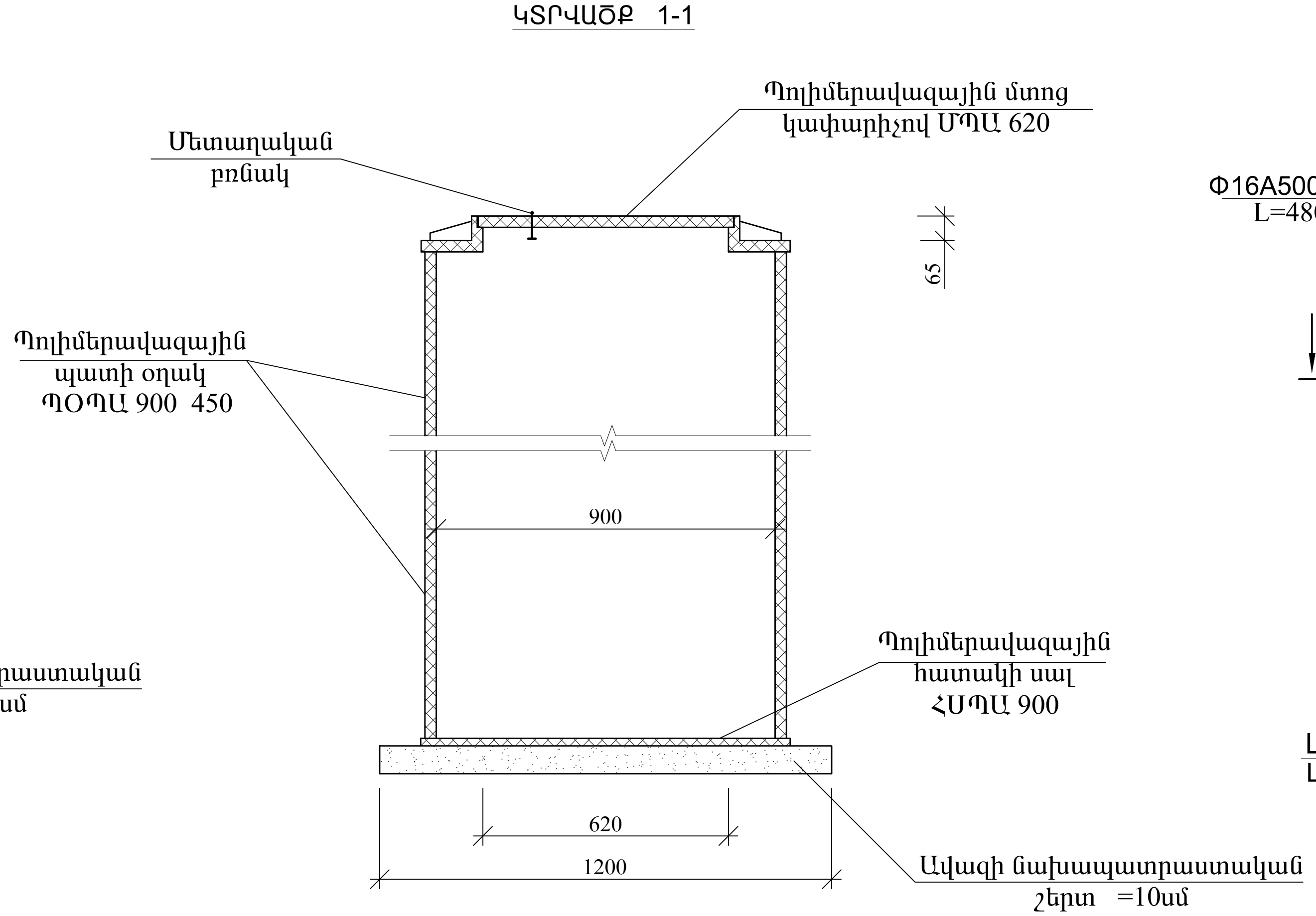

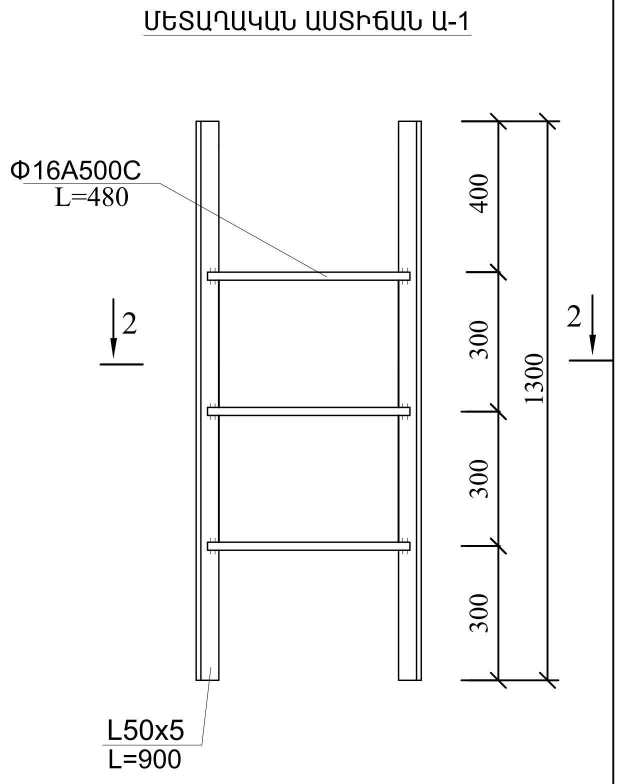

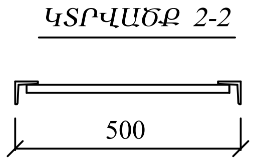

ՍԱՄՆԱԳԻՐ ՄԵԿ ԷԼԵՄԵՆՏԻ ՀԱՄԱՐ

Հ/Հ	ԱՆՎԱՆՈւՄ	Քանակ հատ	Միավորի քաշը կգ	Ընդանուր քաշը կգ
	ՀՈՐ D=0.9մ; $H_{բ}$=1.35 մ			
	Պոլիմերավազային պատի օղակ ՊՕՊԱ 900 450	3	-	-
	Պոլիմերավազային հատակի սալ ՀՍՊԱ 900	1	-	-
	Պոլիմերավազային մտոց կափարիչով ՄՊԱ 620	1	-	-
	ԱՍՏԻՃԱՆ Ա - 1			
	L 50 5 L=1300	2	4.7	9.4
	Φ16A500C L=480	3	0.8	2.4
	L 50 5 L=150	2	0.6	1.2
	Ընդամենը			13.0

ԾԱՆՈԹՈՒԹՅՈՒՆ

1. Տվյալ հորը անհրաժեշտ է տեղադրել ավտոմեքենաների համար ոչ երթևեկելի հատվածում:
2. Պատի օղակները կարելի է պատվիրել խողովակի անցման համար նախատեսված անցքերով, կամ անցքը բացել տեղում:
3. Տեղադրված ահորերի տրամագիծը` d=90 սմ է իսկ խորությունը` H=135 սմ:

Կոնսորցիում` "ՋՀՀԻ" ՍՊԸ, "Հիդրոէկ" ՍՊԸ		Պայմանագիր`	ՀՀ-ԱՄ-ԱՀ-ԳՀԽԾՁԲ-83/24
		Պատվիրատու` Ապարանի համայնքապետարան	
Ն.Գ.Ճ.	Հ.Թոքմաջյան	Ապարան համայնքի թվով 16 գյուղական բնակավայրերի խմելու ջրի ջրագծերի վերակառուցման ՆՆՓ կազմում Վարդենիս բնակավայր	
Նախագծեց	Վ. Թոքմաջյան		
Ստուգեց	Պ.Բալջյան		
		Հորի մասնագիր	Թերթ: 7 / Թերթեր: 9

ՓԱԿԱՆԱՅԻՆ ՀՈՐԻ ՏԻՊԱՅԻՆ ԿՏՐՎԱԾՔՆԵՐ

ՀԱՏԱԿԱԳԻԾ

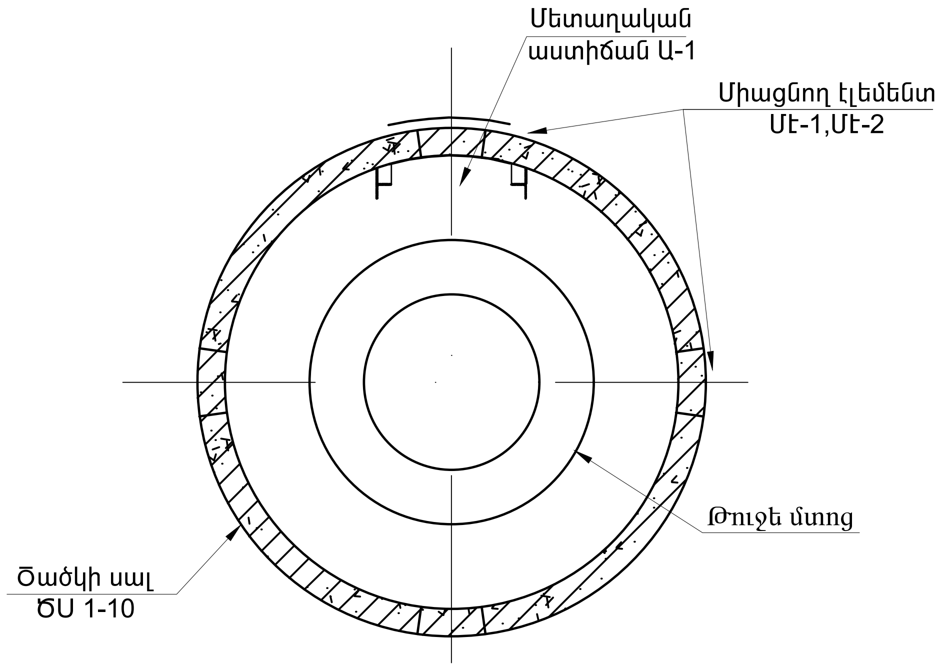

ԿՏՐՎԱԾՔ 1-1

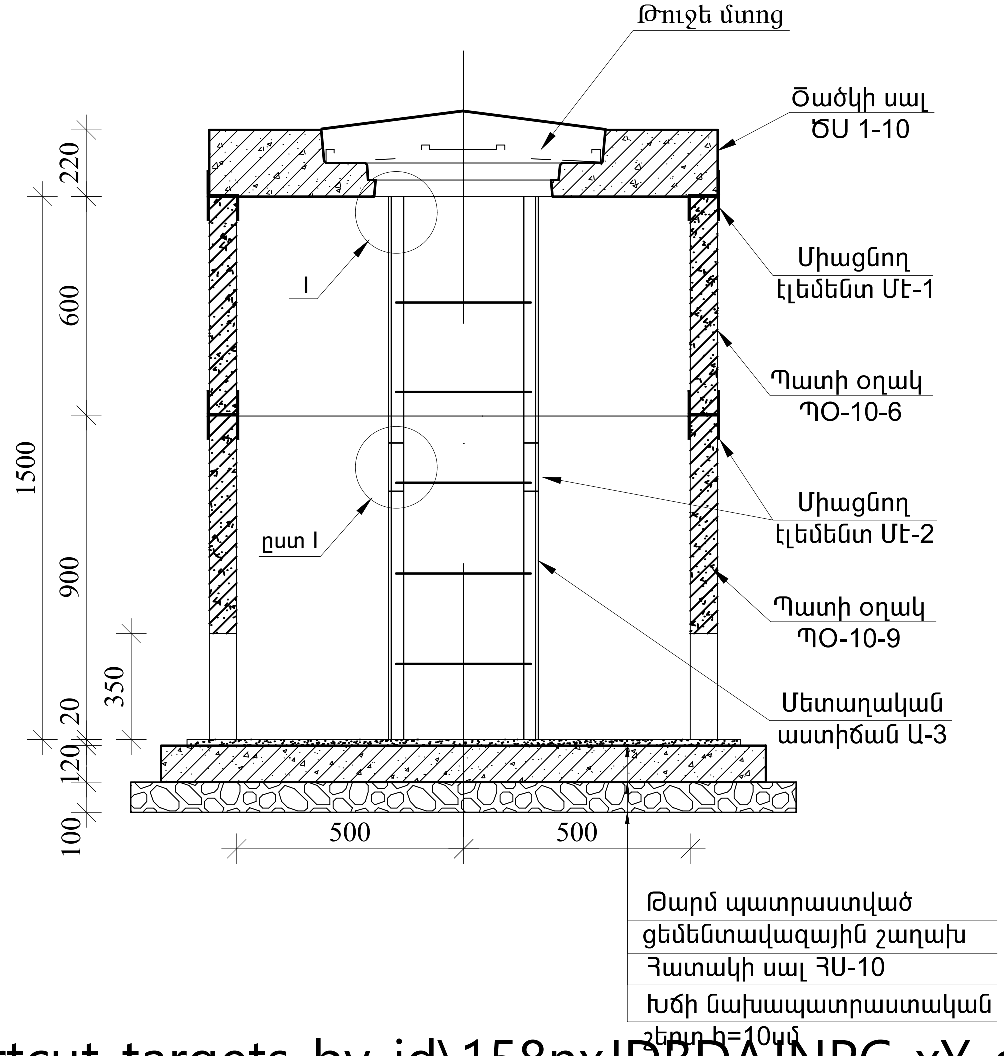

ՀԱՆԳՈՒՅՑ-I

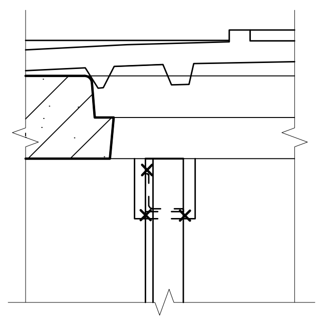

ԿՏՐՎԱԾՔ 2-2

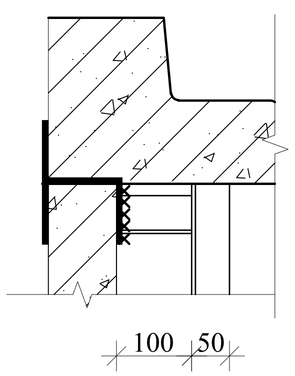

ՄԵՏԱՂԱԿԱՆ ԱՍՏԻՃԱՆ Ա-1

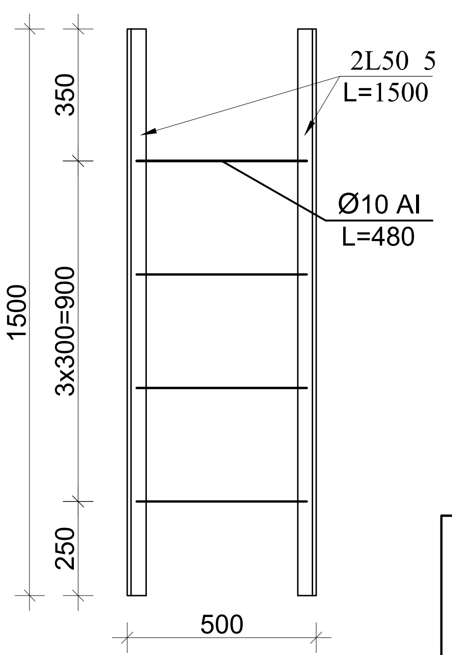

Մէ-1

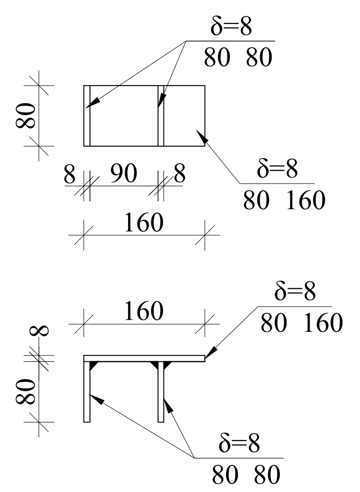

Մէ-2

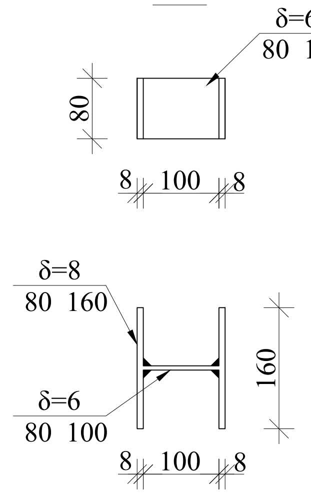

Ե/Բ հավաքովի տարրերի մասնագիր 1 հորի համար
ընդամենը 2 հոր D=1.0, H=1.5 մ

Հ/Հ N	Ա Ն Վ Ա Ն Ո Ւ Մ	Չափ. միավոր հատ	1 էլեմենտի բետոնե ծավալը $մ^3$	1 էլեմենտի ամրանի քաշը կգ
1	Ծածկի սալ ԾՍ 1-10	1	0.01	101.3
2	Պատի օղակ ՊՕ-10-6	1	0.16	5.4
3	Պատի օղակ ՊՕ-10-9a	1	0.23	14.7
4	Հատակի սալ ՀՍ-10	1	0.18	14.4
	Ընդամենը		0.58	135.8

Շին. նյութերի ծախսը մեկ հորի համար

№	Անվանում	Չափմ. միավ.	Քանակը
1	Ցեմենտ-ավազե շաղախ	$մ^3$	0.1
2	Խճի նախապատրաստական շերտ δ=10 սմ	$մ^3$	0.35

Մետաղական էլեմենտների մասնագիր

Հ/Հ	Ա Ն Վ Ա Ն Ո Ւ Մ	Չափ. միավոր հատ	Միավոր մասսա կգ.	Ծանրութ. G կգ.
1	Մետաղական աստիճան Ա-1	1	20.3	20.3
2	Թուջե մտոց	1	100	100
	Միացնող էլեմենտ Մէ-1 (4 հատ)			
3	80x8 L=160	1	0.8	0.8
4	80x8 L=80	2	0.4	0.8
	Ընդամենը 4 հատի համար			6.4
	Միացնող էլեմենտ Մէ-2 (4 հատ)			
5	80x8 L=160	2	0.8	1.6
6	80x6 L=100	1	0.4	0.4
	Ընդամենը 4 հատի համար			8.0
	Ընդամենը			34.7

ԾԱՆՈԹՈՒԹՅՈՒՆ

1. Ջրագծի վրա առկա են 2 փականային հոր (H=1.5մ, D=1.0մ) :
2. Գերադասելի է բոլոր հորերի հատակի սալի վրա բացել 50մմ տրամագծով անցք՝ կաթացող ջրերի հեռացման համար

Կոնսորցիում՝ "ՋՀՀԻ" ՍՊԸ, "Հիդրոէկ" ՍՊԸ			Պայմանագիր՝	ՀՀ-ԱՄ-ԱՀ-ԳՀԽԾՁԲ-83/24
			Պատվիրատու՝ Ապարանի համայնքապետարան	
Ն.Գ.Հ.	Հ.Թորմացյան		Ապարան համայնքի թվով 16 գյուղական բնակավայրերի խմելու ջրի ջրագծերի վերակառուցման ՆՆՓ կազմում Վարդենիս բնակավայր	
Նախագծեց	Վ. Թորմացյան			
Ստուգեց	Պ.Բալցյան			
			Հորի մասնագիր	Թերթ 8 / Թերթեր 9

	Բաժին 1. Վարդենիս բնակավայրի ներքին ցանցի հողային և շինմոնտաժային աշխատանքների ծավալները				
	Աշխատանքների տեսակները և անվանումը	Չափման միավորը	Քանակ	Միվորի գինը	Գումարը
1	2				
	1.1 Ջրագիծ Ջ1				
	Հողային աշխատանքներ				
1	Խրամուղու մշակում խճաքարային ենթաշերտ IV կարգի բնահողերում էքսկավատորով, կողալիցքով	մ^3	82		
2	Ավազակավեր, խճաքարերի խարնուրդներով գրունտի մշակման խումբը III կարգ, էքսկավատորով, բուլդոզերով	մ^2	264		
3	Խճաքարա-կոպճային գրունտներ, ավազակավերի և ավազների լցուկով ենթաշերտի մշակում IV կարգի բնահողերում էքսկավատորով, բուլդոզերով կողալիցքով	մ^3	49		
4	Խրամուղու լրամշակում ձեռքով, կողալիցքով	մ^3	8		
5	Նախապատր. 10 սմ շերտի տեղադրում ձեռքով ավազ	մ^3	23		
6	Պաշտպանիչ շերտի տեղադրում մեխանիզմով ավազ	մ^3	69		
7	Հետլիցքի իրականացում տեղի գրունտով մեխանիզմով	մ^3	301		
8	Ավելցուկ բնահողի տեղափոխում թափոնավայր 2կմ	մ^3	92		
	Շինմոնտաժային աշխատանքներ				
1	Խողովակ Pe63, DN50, PN10 ՄՊա, մոնտաժում	մ	330		
2	Անկյունակ Pe63, 90°, Dy55, PN10 ՄՊա	հատ	3		
3	Անկյունակ Pe63, 45°, Dy55, PN10 ՄՊա	հատ	3		
4	Ջրագծի խողովակների փորձարկում և ախտահանում քլորաջրով	մ	330		

	Բաժին 2. Վարդենիս բնակավայրի ջրամատակարարման համակարգի հորերի շինարարական և տեխնոլոգիական աշխատանքների		
	Աշխատանքների տեսակները և անվանումը	Չափման միավորը	Քանակ
1	2		
	2.1. Փականային հորերի (D=1.0 մ, H=1.5 մ) շինարարական աշխատանքները 1 հորի համար (ընդամենը 2 հոր)		
1	Խճի նախապատրաստական 10 սմ շերտի իրականացում	մ^3	0.2
2	Պատի օղակ ՊՕ-10-9	հատ	1
3	Պատի օղակ ՊՕ-10-6	հատ	1
4	Հատակի սալ ՀՍ-10	հատ	1
5	Ծածկի սալ ԾՍ-10 թուջե մտոցով	հատ	1
6	Հորի մետաղական ելարան	կգ	20,30
7	Ե/Բ հորի ներդիր դետալներ	կգ	14,4
8	Մետաղական մասերի երկշերտ ներկում	կգ	0,5
9	Թարմ ցեմենտ սոսնձե շաղախի տեղադրում	մ^3	0,1
	2.2 ՓՀ-1		
1	Պոլեթիլային անցում 100x63	հատ	1
2	Սեպաձևր փական DN63 , PN16	հատ	2
3	Կցաշուրթային Կարճախողովակ Pe63, Dy110, PN16	հատ	2
4	Ռեզինե միջադիր Dy63	հատ	4
5	Պոլեթիլային խողովակ 63x63x63	հատ	1
	2.3 ԹՀ1,2 (1 հորի համար) ընդհանուր հոր		
1	ԽողովակPEe100 DN110 PN16	մ	30
2			
3			
4			
5			
	2.4 ՓՀ-2		
2	Սեպաձևր փական DN63 , PN16	հատ	1
3	Կցաշուրթ DN63	հատ	2
4	Ռեզինե միջադիր Dy63	հատ	2

Կոնսորցիում՝ "ՋՀՀԻ" ՍՊԸ, "Հիդրոէկ" ՍՊԸ			Պայմանագիր՝	ՀՀ-ԱՄ-ԱՀ-ԳՀԽԾՋԲ-83/24
			Պատվիրատու՝ Ապարանի համայնքապետարան	
Ն.Գ.Ճ.	Հ.Թորմաջյան		Ապարան համայնքի թվով 16 գյուղական բնակավայրերի խմելու ջրի ջրագծերի վերակառուցման ՆՆՓ կազմում Վարդենիս բնակավայր	
Նախագծեց	Վ. Թորմաջյան			
Ստուգեց	Պ.Բալջյան			
			Ծավալներ	Թերթ: 9 / Թերթեր: 9

G:\.shortcut-targets-by-id\158nxJDBDAJNPC_xY-o368p_B0SUW-hdw\jhhi\1 JHHI\ՆՆՓ Պայմանագրեր\2025\Ապարան\1 Aparan I