«ԱԼԲԵՐՏ ՀԱՐՈՒԹՅՈՒՆՅԱՆ» ԱՁ
ԼԻՑԵՆԶԻԱ ՔՊԼ-000746,1-ԻՆ ԴԱՍ
ԼԻՑԵՆԶԻԱՅԻ ՆԵՐԴԻՐ ՔՊՆ-000746-08

Հեռ. +37477 32 17 17, +37491 72 74 72
ՀՀ Կոտայքի մարզ գ.Գառնի, Երևանյան փողոց փակուղի 1 տուն 2
E-mail: albertgarni@mail.ru

ՀՀ ԿՈՏԱՅՔԻ ՄԱՐԶԻ ԳԱՌՆԻ ՀԱՄԱՅՆՔԻ ԳԱՌՆԻ ԳՅՈՒՂԻ ԹՈՒՄԱՆՅԱՆ ԵՎ ՊՌՈՇՅԱՆ ՓՈՂՈՑՆԵՐՈՒՄ ՋՐԱՀԵՌԱՑՄԱՆ ՀԵՂԵՂԱՏԱՐ ՀԱՄԱԿԱՐԳԻ ԿԱՌՈՒՑՈՒՄ

Պայմանագիր՝ N «ԳՀ-ԲՄԽԾՁԲ-2025/02»

ԱՇԽԱՏԱՆՔԱՅԻՆ ՆԱԽԱԳԻԾ

ԳԻՐՔ-2

ԳԾԱԳՐԱԿԱՆ ՄԱՍ

Գառնի 2025թ

ԱՇԽԱՏԱՆՔԱՅԻՆ ՆԱԽԱԳԾԻ ԿԱԶՄԸ

ԳԻՐՔ 1 *ԲԱՑԱՏՐԱԿԱՆ ՄԱՍ*

ԳԻՐՔ 2 *ԳԾԱԳՐԱԿԱՆ ՄԱՍ*

ԳԻՐՔ 3 *ԱՇԽԱՏԱՆՔԱՅԻՆ ԾԱՎԱԼՆԵՐԻ ԱՄՓՈՓԱԳԻՐ*

ԳԻՐՔ 4 *ՇԻՆԱՐԱՐԱԿԱՆ ԱՇԽԱՏԱՆՔՆԵՐԻ ԿԱԶՄԱԿԵՐՊՈՒՄ*

ԳԻՐՔ 5 *ՆԱԽԱՀԱՇԻՎ*

Գառնի,Թումանյան և Պռոշյան փողոցների ջրահեռացման համակարգ

Здесь можно добавить описание.

Обозначения

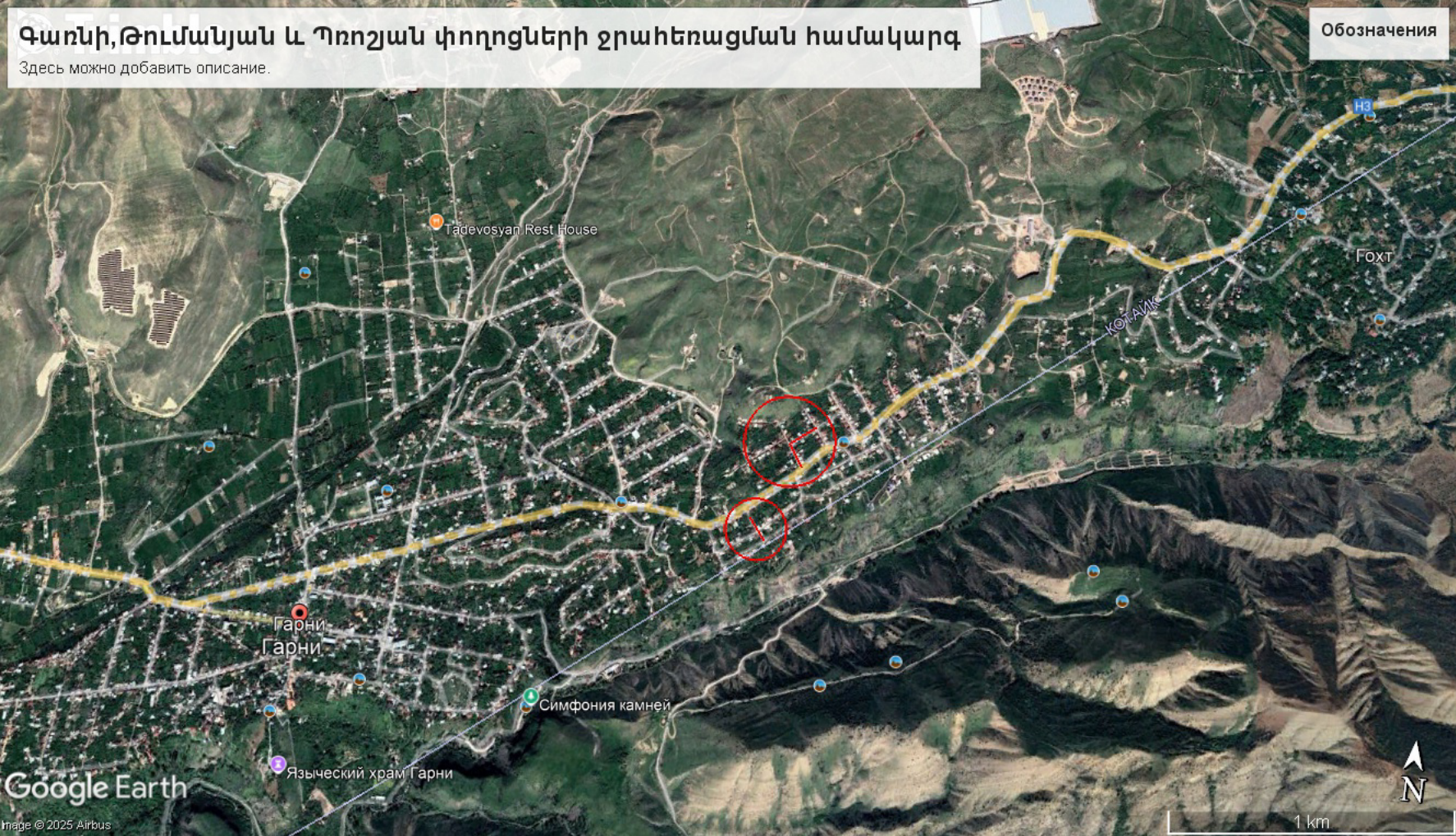

	Ընդհանուր տվյալներ / Общие данные	Ծանոթություն Примрчание
ՀՀ NN	Անվանումը /Наименование	
1	2	3
ԱԿ-1 НК-1	Ընդհանուր տվյալներ Общие данные	
ԱԿ-2 НК-2	Նախագծվող հեղեղատար՝$Հ_1$-ի տեղադիրքային հատակագիծ,Մ1:1000 План ливнестока $Հ_1$,М1:1000	
ԱԿ-3 НК-3	Նախագծվող հեղեղատար՝$Հ_2$-ի տեղադիրքային հատակագիծ,Մ1:1000 План ливнестока $Հ_2$,М1:1000	
ԱԿ-4 НК-4	Նախագծվող հեղեղատար՝$Հ_1$-ի երկայնական կտրվածք:Խրամուղու լայնական կտրվածք: Продольный профиль ливневой канализации:	
ԱԿ-5 НК-5	Նախագծվող հեղեղատար՝$Հ_2$-ի երկայնական կտրվածք:Խրամուղու լայնական կտրվածք: Продольный профиль ливневой канализации:	
ԱԿ-6 НК-6	Ջրընդունիչից հեղեղատար $Հ_1$-ի դիտահոր երկայնական կտրվածք,մասնագիր Продольный профиль ливневой канализации $Հ_1$:	
ԱԿ-7 НК-7	Ջրընդունիչից հեղեղատար $Հ_2$-ի դիտահոր երկայնական կտրվածք,մասնագիր Продольный профиль ливневой канализации $Հ_2$:	
ԱԿ-8 НК-8	Ջրընդունիչի հատակագիծ,կտրվածք 1-1,Մ1:25:Մասնագիր План водоприомника,разрез 1-1 М1:25:Спецификация:	
ԱԿ-9 НК-9	Հեղեղատարի դիտահորերի մասնագիր Спецификация ливневой колодцы	
ԱԿ-10 НК-10	Կոյուղու Ե/Բ հավաքովի կլոր հոր D=1.0մ, H=փոփոխական Канализационний Ж/Б колодец D=1.0	

ԸՆԴՀԱՆՈՒՐ ՏԵՂԵԿՈՒԹՅՈՒՆՆԵՐ

Սույն աշխատանքային նախագծի նախագծա-նախահաշվային փաստաթղթերը կազմվել են համաձայն Գառնի Համայնքի հետ կնքված պայմանագրի, որի հավելված N 1-ով պահանջվում է կազմել «ՀՀ Կոտայքի մարզի Գառնի Համայնքի Գառնի գյուղի Թումանյան և Պռոշյան փողոցներու ջրահեռացման,հեղեղատար համակարգի կառուցում» աշխատանքային նախագիծը: Սույն նախագծով տրվում է Գառնի գյուղի Թումանյան և Պռոշյան փողոցներից անձրևային և ձնհալից առաջացած հոսքերի ջրահեռացման հեղեղատար համակարգի կառուցման աշխատանքային նախագիծը և մասնագրերը:

Աշխատանքային նախագիծը կատարվել է ՀՀ-ում նախատեսված շինարարական նորմերի և կանոնների համապատասխան:

1. ՀՀՇՆ 40.01.-02 «Ջրամատակարարում.Արտաքին ցանցեր և կառուցվածքներ»
2. ՀՀՇՆ 40.01-.03 «Կոյուղի.Արտաքին ցանցեր և կառուցվածքներ»
3. ՀՀՇՆ 20.04-2020 «Երկրաշարժադիմացկունություն շինարարության նախագծման նորմեր»
4. ՀՀՇՆ 30.01-.2023 «Քաղաքաշինություն.Քաղաքային և գյուղական բնակավայրերի հատակագծում և կառուցապատում»
5. ՀՀՇՆ 22-01-2024 «Շինարարական կլիմայաբանություն»
6. ՀՀՇՆ 32-01-.2022 «Ավտոմոբիլային ճանապարհներ»

ՆԳՃ՝ / / Ա.Հարությունյան

ՀՀ Կոտայքի մարզի Գառնի համայնքի Գառնի գյուղի Թումանյան և Պռոշյան փողոցներում ջրահեռացման, հեղեղատար համակարգի կառուցում Պայմանագիր՝ N «ԳՀ-ԲՄԽԾԲ-2025/02»					Փուլ	Թերթ	Թերթեր
					ԱՆ	ԱԿ-1	10
Ն.Գ.Ի.	Ա. Հարությունյան			Ընդհանուր տվյալներ	«Ալբերտ Հարությունյան» ԱՁ Գառնի 2025թ.		
Նախագիծ	Ա. Հարությունյան						
Ստուգեց	Մ.Օհանյան						
Строительство ливневой канализация Сообщество Гарни с.Гарни улици Туманяна и Прошяна Котайского района. Договор N «ԳՀ-ԲՄԽԾԲ-2025/02»					Стадия	Лист	Листов
					РП	НК-1	10
ГИП	А. Арутюнян			Общие данные	ЧП «Альберт Арутюнян» Гарни 2025г.		
проект.	А. Арутюнян						
проверил	М. Оганян						

ՀԵՂԵՂԱՏԱՐ Հ1-ի ՏԵՂԱԴԻՐՔԱՅԻՆ ՀԱՏԱԿԱԳԻԾ 1:1000

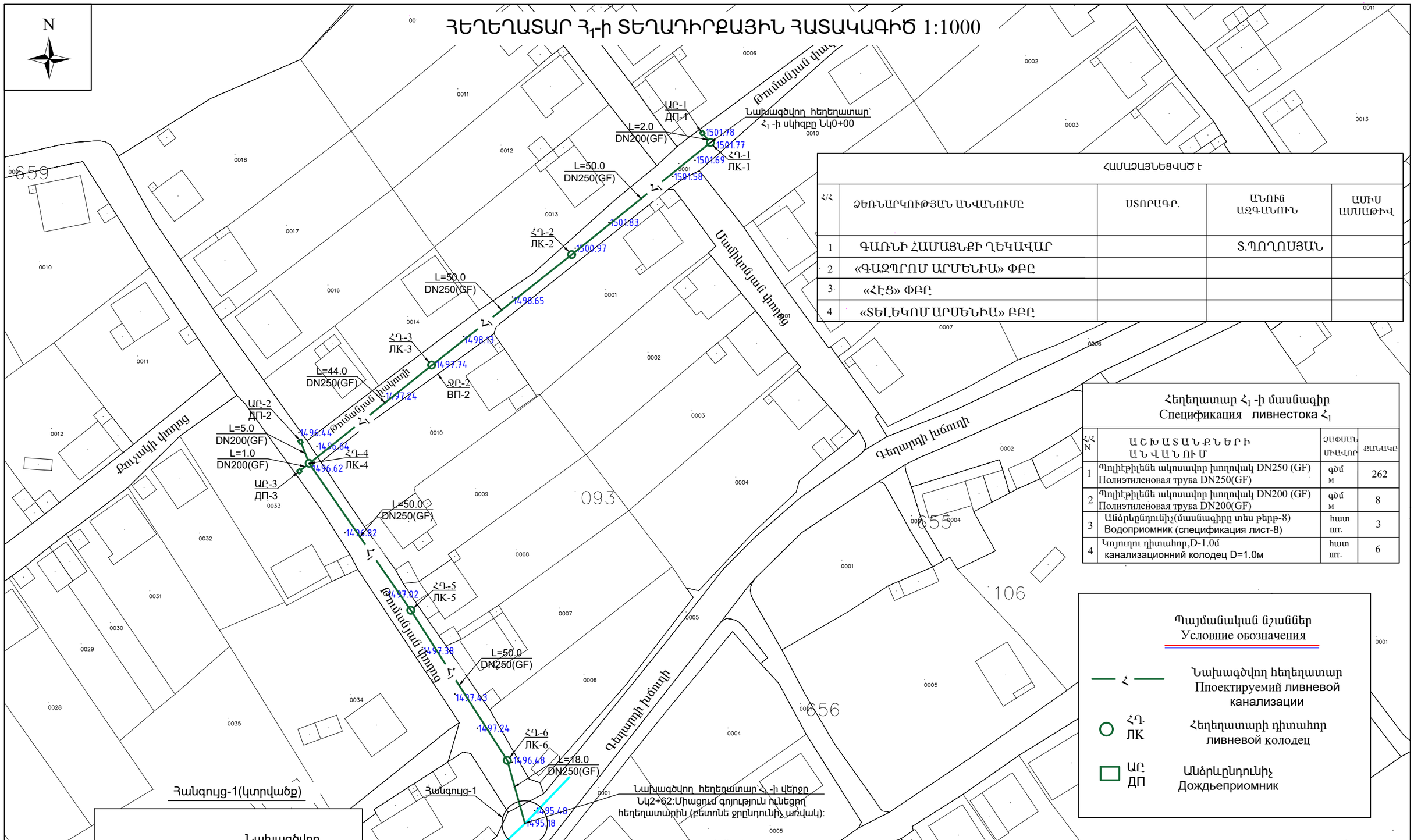

ՀԱՄԱՁԱՅՆԵՑՎԱԾ է				
Հ/Հ	ՁԵՌՆԱՐԿՈՒԹՅԱՆ ԱՆՎԱՆՈՒՄԸ	ՍՏՈՐԱԳՐ.	ԱՆՈՒՆ ԱԶԳԱՆՈՒՆ	ԱՄԻՍ ԱՄՍԱԹԻՎ
1	ԳԱՌՆԻ ՀԱՄԱՅՆՔԻ ՂԵԿԱՎԱՐ		Տ.ՊՈՂՈՍՅԱՆ	
2	«ԳԱԶՊՐՈՄ ԱՐՄԵՆԻԱ» ՓԲԸ			
3	«ՀԷՑ» ՓԲԸ			
4	«ՏԵԼԵԿՈՄ ԱՐՄԵՆԻԱ» ԲԲԸ			

Հեղեղատար Հ1 -ի մասնագիր
Спецификация ливнестока Հ1

N/Հ	ԱՇԽԱՏԱՆՔՆԵՐԻ ԱՆՎԱՆՈՒՄ	ՉԱՓՄԱՆ ՄԻԱՎՈՐ	ՔԱՆԱԿԸ
1	Պոլիէթիլենե ակոսավոր խողովակ DN250 (GF) Полиэтиленовая труба DN250(GF)	գծմ м	262
2	Պոլիէթիլենե ակոսավոր խողովակ DN200 (GF) Полиэтиленовая труба DN200(GF)	գծմ м	8
3	Անձրևընդունիչ(մասնագիրը տես թերթ-8) Водоприомник (спецификация лист-8)	հատ шт.	3
4	Կոյուղու դիտահոր,D-1.0մ канализационний колодец D=1.0м	հատ шт.	6

Պայմանական նշաններ
Условние обозначения

- Հ — Նախագծվող հեղեղատար Ппоектируемий ливневой канализации
- ՀԴ ЛК — Հեղեղատարի դիտահոր ливневой колодец
- ԱԸ ДП — Անձրևընդունիչ Дождьеприомник

ՀՀ Կոտայքի մարզի Գառնի համայնքի Գառնի գյուղի Թումանյան և Պռոշյան փողոցներում ջրահեռացման, հեղեղատար համակարգի կառուցում Պայմանագիր՝ N «ԳՀ-ԲՄԽԾԲ-2025/02»

Փուլ	Թերթ	Թերթեր
ԱՆ	ԱԿ-2	10

Ն.Գ.Ի.	Ա. Հարությունյան		Նախագծվող հեղեղատար՝Հ1-ի տեղադիրքային հատակագիծ,Մ1:1000
Նախագիծ	Ա. Հարությունյան		
Ստուգեց	Մ.Օհանյան		

«Ալբերտ Հարությունյան» ԱՁ
Գառնի 2025թ.

Строительство ливневой канализация Сообщество Гарни с.Гарни улици Туманяна и Прошяна Котайского района. Договор N «ԳՀ-ԲՄԽԾԲ-2025/02»

Стадия	Лист	Листов
РП	НК-2	10

ГИП	А. Арутюнян		План ливнестока Հ1,М1:1000
проект.	А. Арутюнян		
проверил	М. Оганян		

ЧП «Альберт Арутюнян»
Гарни 2025г.

ՀԵՂԵՂԱՏԱՐ Հ$_2$-ի ՏԵՂԱԴԻՐՔԱՅԻՆ ՀԱՏԱԿԱԳԻԾ 1:1000

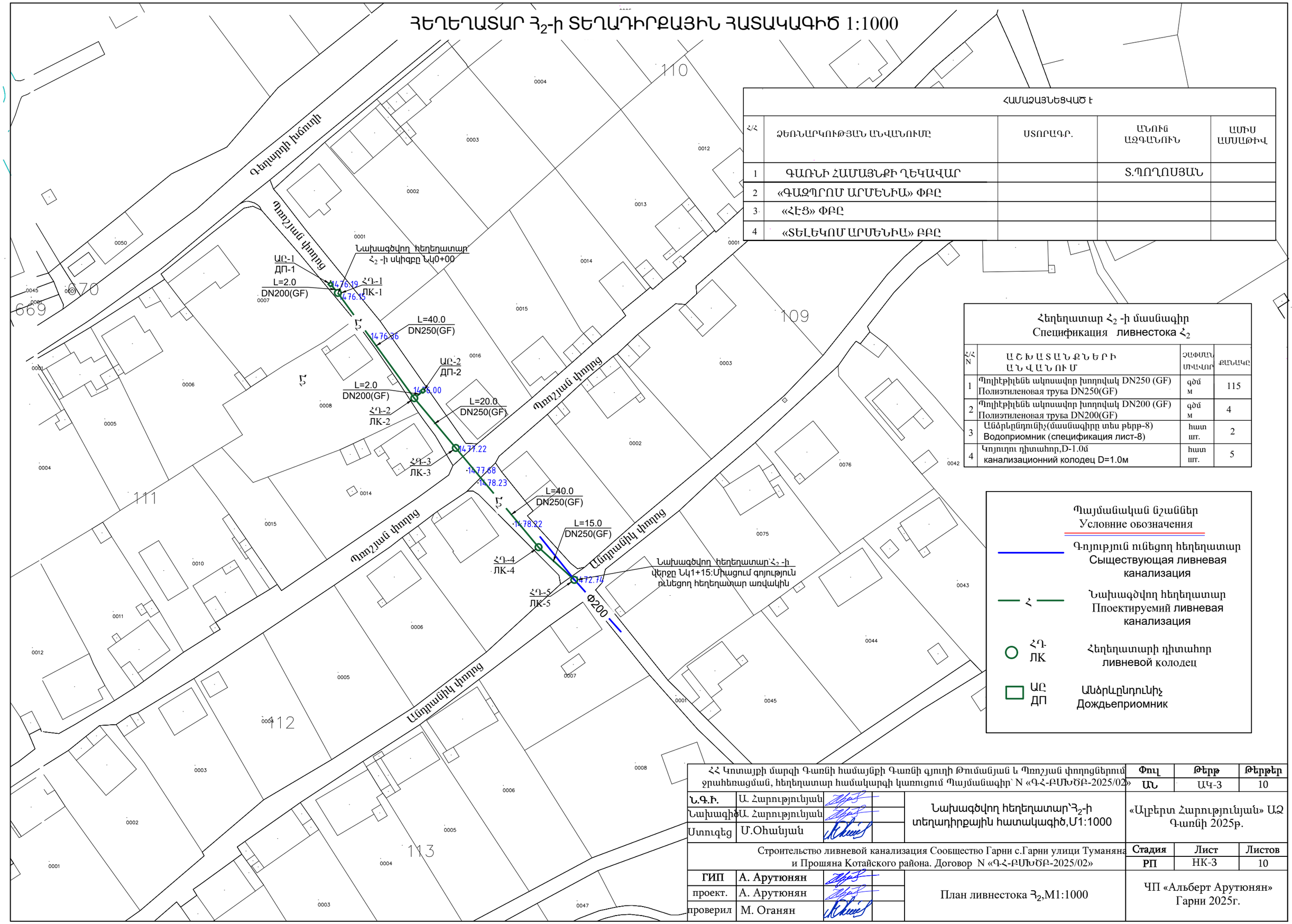

ՀԱՄԱՁԱՅՆԵՑՎԱԾ Է				
Հ/Հ	ՁԵՌՆԱՐԿՈՒԹՅԱՆ ԱՆՎԱՆՈՒՄԸ	ՍՏՈՐԱԳՐ.	ԱՆՈՒՆ ԱԶԳԱՆՈՒՆ	ԱՄԻՍ ԱՄՍԱԹԻՎ
1	ԳԱՌՆԻ ՀԱՄԱՅՆՔԻ ՂԵԿԱՎԱՐ		Տ.ՊՈՂՈՍՅԱՆ	
2	«ԳԱԶՊՐՈՄ ԱՐՄԵՆԻԱ» ՓԲԸ			
3	«ՀԷՑ» ՓԲԸ			
4	«ՏԵԼԵԿՈՄ ԱՐՄԵՆԻԱ» ԲԲԸ			

Հեղեղատար Հ$_2$ -ի մասնագիր
Спецификация ливнестока Հ$_2$

Հ/Հ N	Ա Շ Խ Ա Տ Ա Ն Ք Ն Ե Ր Ի Ա Ն Վ Ա Ն Ու Մ	ՉԱՓՄԱՆ ՄԻԱՎՈՐ	ՔԱՆԱԿԸ
1	Պոլիէթիլենե ակոսավոր խողովակ DN250 (GF) Полиэтиленовая труба DN250(GF)	գծմ м	115
2	Պոլիէթիլենե ակոսավոր խողովակ DN200 (GF) Полиэтиленовая труба DN200(GF)	գծմ м	4
3	Անձրևընդունիչ(մասնագիրը տես թերթ-8) Водоприомник (спецификация лист-8)	հատ шт.	2
4	Կոյուղու դիտահոր,D-1.0մ канализационний колодец D=1.0м	հատ шт.	5

Պայմանական նշաններ
Условние обозначения

- Գոյություն ունեցող հեղեղատար — Сыществующая ливневая канализация
- Հ — Նախագծվող հեղեղատար — Ппоектируемий ливневая канализация
- ՀԴ ЛК — Հեղեղատարի դիտահոր — ливневой колодец
- ԱԸ ДП — Անձրևընդունիչ — Дождьеприомник

ՀՀ Կոտայքի մարզի Գառնի համայնքի Գառնի գյուղի Թումանյան և Պռոշյան փողոցներում ջրահեռացման, հեղեղատար համակարգի կառուցում Պայմանագիր՝ N «ԳՀ-ԲՄԽԾԲ-2025/02»					Փուլ	Թերթ	Թերթեր
					ԱՆ	ԱԿ-3	10
Ն.Գ.Ի.	Ա. Հարությունյան			Նախագծվող հեղեղատար՝Հ$_2$-ի տեղադիրքային հատակագիծ,Մ1:1000	«Ալբերտ Հարությունյան» ԱՁ Գառնի 2025թ.		
Նախագիծ	Ա. Հարությունյան						
Ստուգեց	Մ.Օհանյան						
Строительство ливневой канализация Сообщество Гарни с.Гарни улици Туманяна и Прошяна Котайского района. Договор N «ԳՀ-ԲՄԽԾԲ-2025/02»					Стадия	Лист	Листов
					РП	НК-3	10
ГИП	А. Арутюнян			План ливнестока Հ$_2$,М1:1000	ЧП «Альберт Арутюнян» Гарни 2025г.		
проект.	А. Арутюнян						
проверил	М. Оганян						

Նախագծվող հեղեղատար Հ1-ի երկայնական կտրվածք

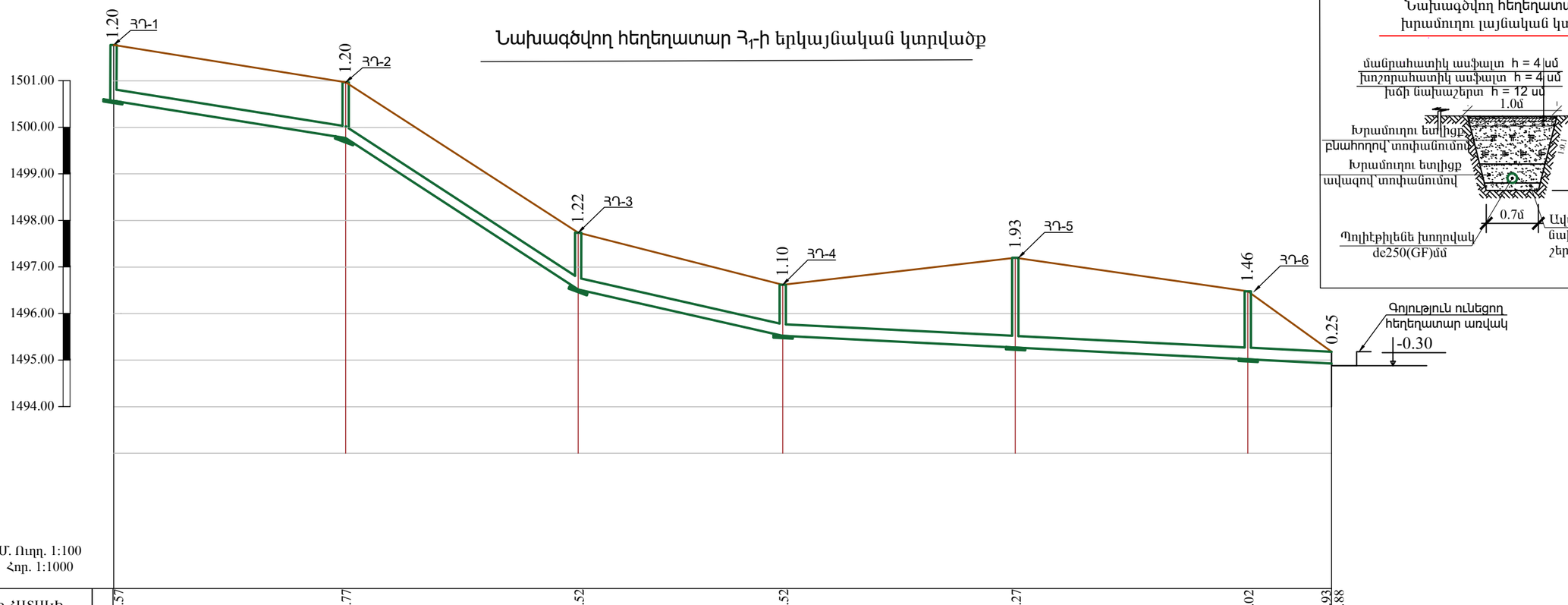

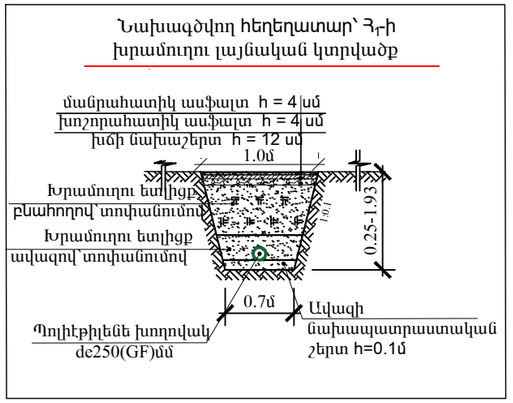

Մ. Ուղղ. 1:100
Հոր. 1:1000

ԱՌՎԱԿԻ ՀԱՏԱԿԻ ՆԻՇԸ	1500.57	1499.77	1496.52	1495.52	1495.27	1495.02	1494.93 / 1494.88
ՀՈՂԻ ՆԱԽԱԳԾԱՅԻՆ ՆԻՇԸ	1501.77	1500.97	1497.74	1496.62	1497.20	1496.48	1495.18
ՀՈՂԻ ԲՆԱԿԱՆ ՆԻՇԸ	1501.77	1500.97	1497.74	1496.62	1497.20	1496.48	1495.18
ԽՈՂՈՎԱԿԻ ՏԵՍԱԿԸ	Պոլիէթիլենե ակոսավոր խողովակ de400մմ(GF)						
ԹԵՔՈՒԹ. / ԵՐԿԱՐՈՒԹՅՈՒՆԸ	0.016 / 50	0.065 / 50	0.023 / 44	0.005 / 118			
ՀԵՌԱՎՈՐՈՒԹՅՈՒՆԸ (մ)	50	50	44	50	50	18	
ՀՈՐԻ ՀԱՄԱՐԸ,ԱՆԿՅՈՒՆ,(մ)	ՅԴ-1	ՅԴ-2	ՅԴ-3	ՅԴ-4	ՅԴ-5	ՅԴ-6	
ՆՇԱԿԵՏԵՐ	ՆԿ0+00	ՆԿ0+50	ՆԿ1+00	ՆԿ1+44	ՆԿ1+94	ՆԿ2+44	ՆԿ2+62
ԵՐԿՐԱԲԱՆՈՒԹՅՈՒՆ	Շերտ-1, 0.0-0.2 IVp կարգ Շերտ-2, 0.2-3.0 III կարգ						

Միացում գոյություն ունեցող հեղեղատար առվակին

Հեղեղատար՝Հ1-ի մասնագիր

ՀՀ N	ԱՇԽԱՏԱՆՔՆԵՐԻ ԱՆՎԱՆՈՒՄ	ՉԱՓՄԱՆ ՄԻԱՎՈՐ	ՔԱՆԱԿԸ
1	Պոլիէթիլենե ակոսավոր խողովակ de250մմ(GF)	գծմ	262
2	Ե/Բ կոյուղու դիտահոր D=1.0,H=1.10-1.93	հատ	6

ՀՀ Կոտայքի մարզի Գառնի համայնքի Գառնի գյուղի Թումանյան և Պռոշյան փողոցներում ջրահեռացման, հեղեղատար համակարգի կառուցում Պայմանագիր՝ N «ԳՀ-ԲՄԽԾԲ-2025/02»					Փուլ	Թերթ	Թերթեր
					ԱՆ	ԱԿ-4	10
Ն.Գ.Ի.	Ա. Հարությունյան			Նախագծվող հեղեղատար՝Հ1-ի երկայնական կտրվածք:Խրամուղու լայնական կտրվածք:	«Ալբերտ Հարությունյան» ԱՁ Գառնի 2025թ.		
Նախագիծ	Ա. Հարությունյան						
Ստուգեց	Մ.Օհանյան						
Строительство ливневой канализация Сообщество Гарни с.Гарни улици Туманяна и Прошяна Котайского района. Договор N «ԳՀ-ԲՄԽԾԲ-2025/02»					Стадия	Лист	Листов
					РП	НК-4	10
ГИП	А. Арутюнян			Продольный профиль ливневой канализации:	ЧП «Альберт Арутюнян» Гарни 2025г.		
проект.	А. Арутюнян						
проверил	М. Оганян						

Նախագծվող հեղեղատար Հ$_2$-ի երկայնական կտրվածք

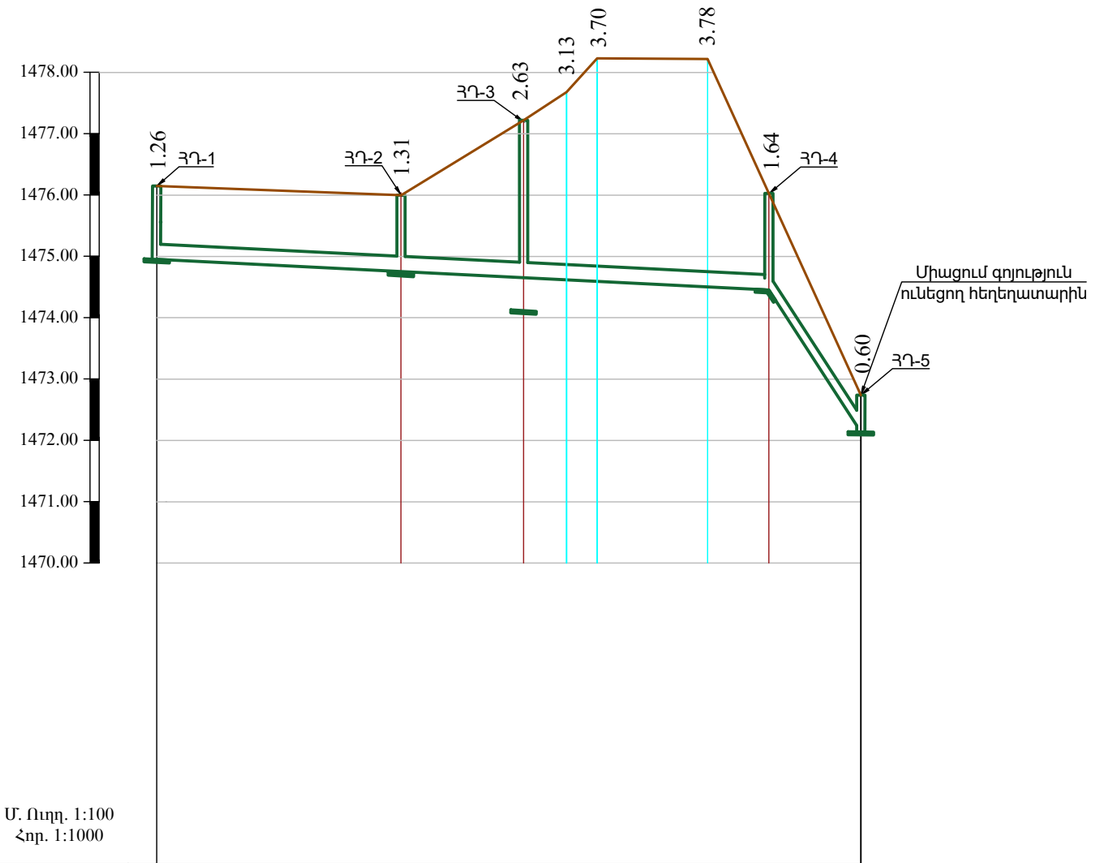

Մ. Ուղղ. 1:100
Հոր. 1:1000

ԱՌՎԱԿԻ ՀԱՏԱԿԻ ՆԻՇԸ	1474.89	1474.69	1474.59	1474.55	1474.53	1474.44	1474.39	1472.14
ՀՈՂԻ ՆԱԽԱԳԾԱՅԻՆ ՆԻՇԸ	1476.15	1476.00	1476.22	1477.68	1477.23	1478.22	1476.03	1472.74
ՀՈՂԻ ԲՆԱԿԱՆ ՆԻՇԸ	1476.15	1476.00	1477.22	1477.68	1478.23	1478.22	1476.03	1472.74
ԽՈՂՈՎԱԿԻ ՏԵՍԱԿԸ	Պոլիէթիլենե ակոսավոր խողովակ de250մմ(GF)							
ԹԵՔՈՒԹ. / ԵՐԿԱՐՈՒԹՅՈՒՆԸ	100		0.005					0.15 / 15
ՀԵՌԱՎՈՐՈՒԹՅՈՒՆԸ (մ)	40	20	7	5	18	10	15	
ՀՈՐԻ ՀԱՄԱՐԸ,ԱՆԿՅՈՒՆ,(մ)	ՀԴ-1	ՀԴ-2	ՀԴ-3				ՀԴ-4	ՀԴ-5
ՆՇԱԿԵՏԵՐ	ՆԿ0+00	ՆԿ0+40	ՆԿ0+60				ՆԿ1+00	ՆԿ1+15
ԵՐԿՐԱԲԱՆՈՒԹՅՈՒՆ	Շերտ-1, 0.0-0.2 IVp կարգ Շերտ-2, 0.2-3.0 III կարգ							

Միացում գոյություն ունեցող հեղեղատարին

Նախագծվող հեղեղատար՝ Հ$_2$-ի խրամուղու լայնական կտրվածք

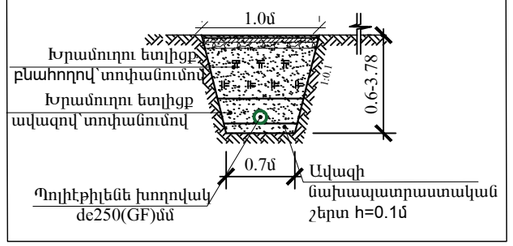

Հեղեղատար՝Հ$_2$-ի մասնագիր

Հ/Հ N/Հ	ԱՇԽԱՏԱՆՔՆԵՐԻ ԱՆՎԱՆՈՒՄ	ՉԱՓՄԱՆ ՄԻԱՎՈՐ	ՔԱՆԱԿԸ
1	Պոլիէթիլենե ակոսավոր խողովակ de250մմ(GF)	գծմ	115
2	Ե/Բ կոյուղու դիտահոր D=1.0,H=1.10-1.93	հատ	5

ՀՀ Կոտայքի մարզի Գառնի համայնքի Գառնի գյուղի Թումանյան և Պռոշյան փողոցներում ջրահեռացման, հեղեղատար համակարգի կառուցում Պայմանագիր՝ N «ԳՀ-ԲՄԽԾԲ-2025/02»					Փուլ	Թերթ	Թերթեր
					ԱՆ	ԱԿ-5	10
Ն.Գ.Ի.	Ա. Հարությունյան			Նախագծվող հեղեղատար՝Հ$_2$-ի երկայնական կտրվածք:Խրամուղու լայնական կտրվածք:	«Ալբերտ Հարությունյան» ԱՁ Գառնի 2025թ.		
Նախագիծ	Ա. Հարությունյան						
Ստուգեց	Մ.Օհանյան						
Строительство ливневой канализация Сообщество Гарни с.Гарни улицы Туманяна и Прошяна Котайского района. Договор N «ԳՀ-ԲՄԽԾԲ-2025/02»					Стадия	Лист	Листов
					РП	НК-5	10
ГИП	А. Арутюнян			Продольный профиль ливневой канализации:	ЧП «Альберт Арутюнян» Гарни 2025г.		
проект.	А. Арутюнян						
проверил	М. Оганян						

Ջրընդունիչից հեղեղատար Հ1-ի դիտահոր, երկայնական կտրվածք

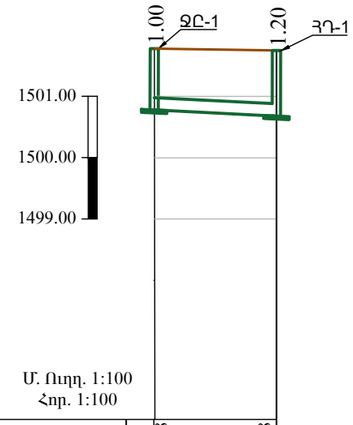

ԱՌՎԱԿԻ ՀԱՏԱԿԻ ՆԻՇԸ	1500.78	1500.68
ՀՈՂԻ ՆԱԽԱԳԾԱՅԻՆ ՆԻՇԸ	1501.78	1501.77
ՀՈՂԻ ԲՆԱԿԱՆ ՆԻՇԸ	1501.78	1501.77
ԽՈՂՈՎԱԿԻ ՆԻՇԸ		
ԽՈՂՈՎԱԿԻ ՏԵՍԱԿԸ	ՊԷ՝ խողովակ de200մմ(GF)	
ԹԵՔՈՒԹ. / ԵՐԿԱՐՈՒԹՅՈՒՆԸ	0.05 / 2.0	
ՀԵՌԱՎՈՐՈՒԹՅՈՒՆԸ (մ)	2.0	
ՀՈՐԻ ՀԱՄԱՐԸ,ԱՆԿՅՈՒՆ,(մ)	ԱԸ-1	ՀԴ-1
ՆՇԱԿԵՏԵՐ	ՆԿ0+00	
ԵՐԿՐԱԲԱՆՈՒԹՅՈՒՆ	Շերտ-1, 0.0-0.2 IVբ կարգ Շերտ-2, 0.2-3.0 III կարգ	

Ջրընդունիչից հեղեղատար Հ1-ի դիտահոր, երկայնական կտրվածք

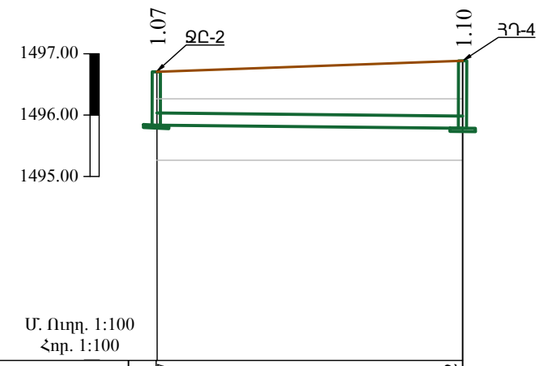

ԱՌՎԱԿԻ ՀԱՏԱԿԻ ՆԻՇԸ	1495.57	1495.52
ՀՈՂԻ ՆԱԽԱԳԾԱՅԻՆ ՆԻՇԸ	1496.44	1496.62
ՀՈՂԻ ԲՆԱԿԱՆ ՆԻՇԸ	1496.44	1496.62
ԽՈՂՈՎԱԿԻ ՆԻՇԸ		
ԽՈՂՈՎԱԿԻ ՏԵՍԱԿԸ	ՊԷ՝ խողովակ de200մմ(GF)	
ԹԵՔՈՒԹ. / ԵՐԿԱՐՈՒԹՅՈՒՆԸ	0.01 / 5.0	
ՀԵՌԱՎՈՐՈՒԹՅՈՒՆԸ (մ)	5.0	
ՀՈՐԻ ՀԱՄԱՐԸ,ԱՆԿՅՈՒՆ,(մ)	ԱԸ-2	ՀԴ-4
ՆՇԱԿԵՏԵՐ	ՆԿ0+00	ՆԿ0+05
ԵՐԿՐԱԲԱՆՈՒԹՅՈՒՆ	Շերտ-1, 0.0-0.2 IVբ կարգ Շերտ-2, 0.2-3.0 III կարգ	

Ջրընդունիչից հեղեղատար Հ1-ի դիտահոր, երկայնական կտրվածք

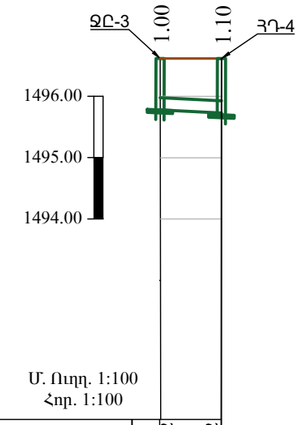

ԱՌՎԱԿԻ ՀԱՏԱԿԻ ՆԻՇԸ	1495.62	1495.52
ՀՈՂԻ ՆԱԽԱԳԾԱՅԻՆ ՆԻՇԸ	1496.62	1496.62
ՀՈՂԻ ԲՆԱԿԱՆ ՆԻՇԸ	1496.62	1496.62
ԽՈՂՈՎԱԿԻ ՆԻՇԸ		
ԽՈՂՈՎԱԿԻ ՏԵՍԱԿԸ	ՊԷ՝ խողովակ de200մմ(GF)	
ԹԵՔՈՒԹ. / ԵՐԿԱՐՈՒԹՅՈՒՆԸ	0.1 / 1.0	
ՀԵՌԱՎՈՐՈՒԹՅՈՒՆԸ (մ)	2.0	
ՀՈՐԻ ՀԱՄԱՐԸ,ԱՆԿՅՈՒՆ,(մ)	ԱԸ-3	ՀԴ-4
ՆՇԱԿԵՏԵՐ	ՆԿ0+00	ՆԿ0+01
ԵՐԿՐԱԲԱՆՈՒԹՅՈՒՆ		

Ջրընդունիչից-Հեղեղատար Հ1, մասնագիր

Հ/Հ N	ԱՇԽԱՏԱՆՔՆԵՐԻ ԱՆՎԱՆՈՒՄ	ՉԱՓՄԱՆ ՄԻԱՎՈՐ	ՔԱՆԱԿԸ
1	Պոլիէթիլենե ակոսավոր խողովակ de200մմ(GF)	գծմ	8
2	Ջրընդունիչ	հատ	3

					Փուլ	Թերթ	Թերթեր
					ԱՆ	ԱԿ-6	10
Ն.Գ.Ի.	Ա. Հարությունյան			Ջրընդունիչից հեղեղատար Հ1-ի դիտահոր երկայնական կտրվածք,մասնագիր	«Ալբերտ Հարությունյան» ԱՁ Գառնի 2025թ.		
Նախագիծ	Ա. Հարությունյան						
Ստուգեց	Մ.Օհանյան						
Строительство ливневой канализация Сообщество Гарни с.Гарни улици Туманяна и Прошяна Котайского района. Договор N «ԳՀ-ԲՄԽԾԲ-2025/02»					Стадия	Лист	Листов
					РП	НК-6	10
ГИП	А. Арутюнян			Продольный профиль ливневой канализации Հ1:	ЧП «Альберт Арутюнян» Гарни 2025г.		
проект.	А. Арутюнян						
проверил	М. Оганян						

Ջրընդունիչից հեղեղատար Հ$_2$-ի դիտահոր, երկայնական կտրվածք

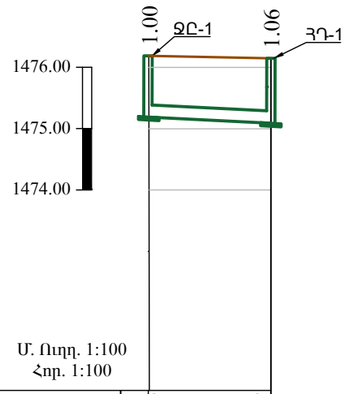

ԱՌՎԱԿԻ ՀԱՏԱԿԻ ՆԻՇԸ	1475.19	1475.09
ՀՈՂԻ ՆԱԽԱԳԾԱՅԻՆ ՆԻՇԸ	1476.19	1476.15
ՀՈՂԻ ԲՆԱԿԱՆ ՆԻՇԸ	1476.19	1476.15
ԽՈՂՈՎԱԿԻ ՏԵՍԱԿԸ	ՊԷ՝ խողովակ de200մմ(GF)	
ԹԵՔՈՒԹ. / ԵՐԿԱՐՈՒԹՅՈՒՆԸ	0.05 / 2.0	
ՀԵՌԱՎՈՐՈՒԹՅՈՒՆԸ (մ)	2.0	
ՀՈՐԻ ՀԱՄԱՐԸ,ԱՆԿՅՈՒՆ,(մ)	ԱԸ-1	ՀԴ-1
ՆՇԱԿԵՏԵՐ	ՆԿ0+00	
ԵՐԿՐԱԲԱՆՈՒԹՅՈՒՆ	Շերտ-1, 0.0-0.2 IVp կարգ Շերտ-2, 0.2-3.0 III կարգ	

Ջրընդունիչից հեղեղատար Հ$_2$-ի դիտահոր, երկայնական կտրվածք

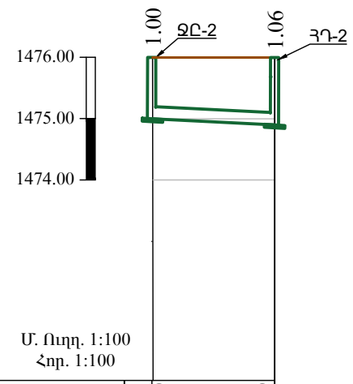

ԱՌՎԱԿԻ ՀԱՏԱԿԻ ՆԻՇԸ	1475.00	1474.90
ՀՈՂԻ ՆԱԽԱԳԾԱՅԻՆ ՆԻՇԸ	1476.00	1476.00
ՀՈՂԻ ԲՆԱԿԱՆ ՆԻՇԸ	1476.00	1476.00
ԽՈՂՈՎԱԿԻ ՏԵՍԱԿԸ	ՊԷ՝ խողովակ de200մմ(GF)	
ԹԵՔՈՒԹ. / ԵՐԿԱՐՈՒԹՅՈՒՆԸ	0.05 / 2.0	
ՀԵՌԱՎՈՐՈՒԹՅՈՒՆԸ (մ)	2.0	
ՀՈՐԻ ՀԱՄԱՐԸ,ԱՆԿՅՈՒՆ,(մ)	ԱԸ-1	ՀԴ-1
ՆՇԱԿԵՏԵՐ	ՆԿ0+00	
ԵՐԿՐԱԲԱՆՈՒԹՅՈՒՆ	Շերտ-1, 0.0-0.2 IVp կարգ Շերտ-2, 0.2-3.0 III կարգ	

Ջրընդունիչից-Հեղեղատար Հ$_2$, մասնագիր

Հ/Հ N	ԱՇԽԱՏԱՆՔՆԵՐԻ ԱՆՎԱՆՈՒՄ	ՉԱՓՄԱՆ ՄԻԱՎՈՐ	ՔԱՆԱԿԸ
1	Պոլիէթիլենե ակոսավոր խողովակ de200մմ(GF)	գծմ	8
2	Ջրընդունիչ	հատ	3

ՀՀ Կոտայքի մարզի Գառնի համայնքի Գառնի գյուղի Թումանյան և Պռոշյան փողոցներում ջրահեռացման, հեղեղատար համակարգի կառուցում Պայմանագիր՝ N «ԳՀ-ԲՄԽԾԲ-2025/02»					Փուլ	Թերթ	Թերթեր
					ԱՆ	ԱԿ-4	10
Ն.Գ.Ի.	Ա. Հարությունյան			Ջրընդունիչից հեղեղատար Հ$_2$-ի դիտահոր երկայնական կտրվածք,մասնագիր	«Ալբերտ Հարությունյան» ԱՁ Գառնի 2025թ.		
Նախագիծ	Ա. Հարությունյան						
Ստուգեց	Մ.Օհանյան						
Строительство ливневой канализация Сообщество Гарни с.Гарни улици Туманяна и Прошяна Котайского района. Договор N «ԳՀ-ԲՄԽԾԲ-2025/02»					Стадия	Лист	Листов
					РП	НК-7	10
ГИП	А. Арутюнян			Продольный профиль ливневой канализации Հ$_2$:	ЧП «Альберт Арутюнян» Гарни 2025г.		
проект.	А. Арутюнян						
проверил	М. Оганян						

ԳՈՐԾԱՐԱՆԱՅԻՆ ԱՐՏԱԴՐՈՒԹՅԱՆ Ե/Բ ԱՆՋՐԵՎԸՆԴՈՒՆԻՉ ՀՈՐԻ ՀԱՏԱԿԱԳԻԾ Մ 1:20

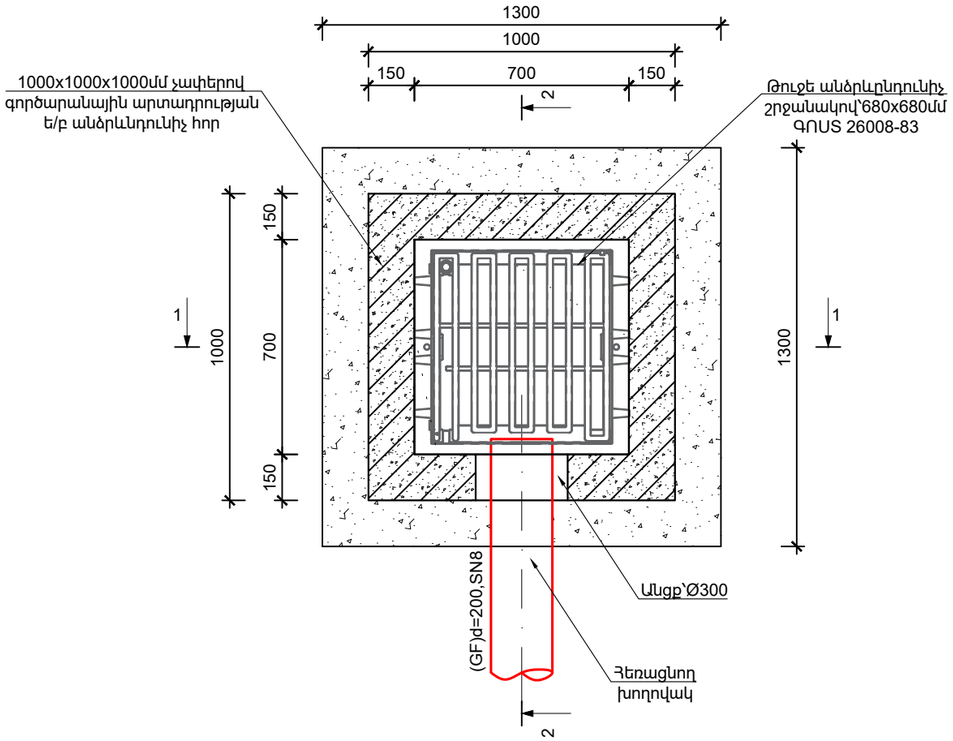

ԿՏՐՎԱԾՔ 1-1 Մ 1:20

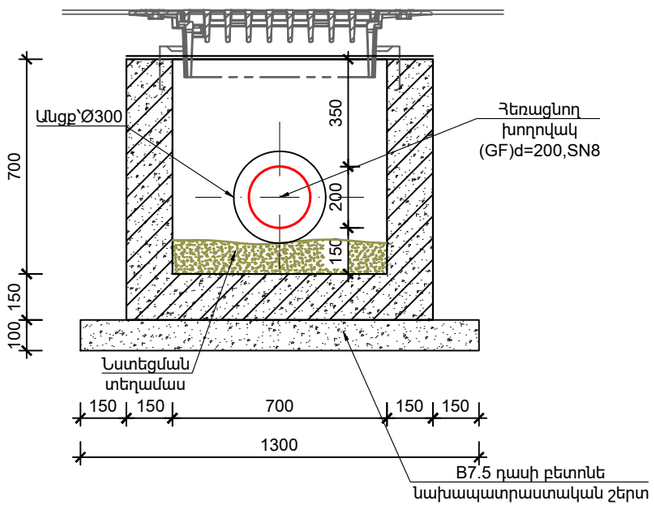

ԿՏՐՎԱԾՔ 2-2 Մ 1:20

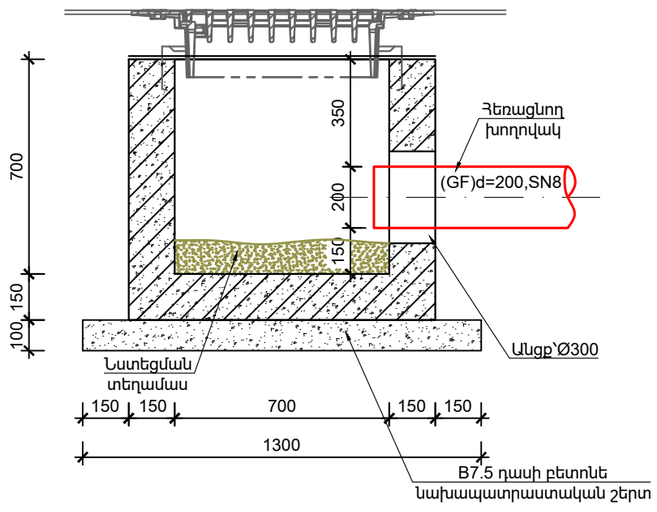

ԳՈՐԾԱՐԱՆԱՅԻՆ ԱՐՏԱԴՐՈՒԹՅԱՆ Ե/Բ ԱՆՋՐԵՎԸՆԴՈՒՆԻՉ ԵՌԱՉԱՓ ՏԵՍՔ

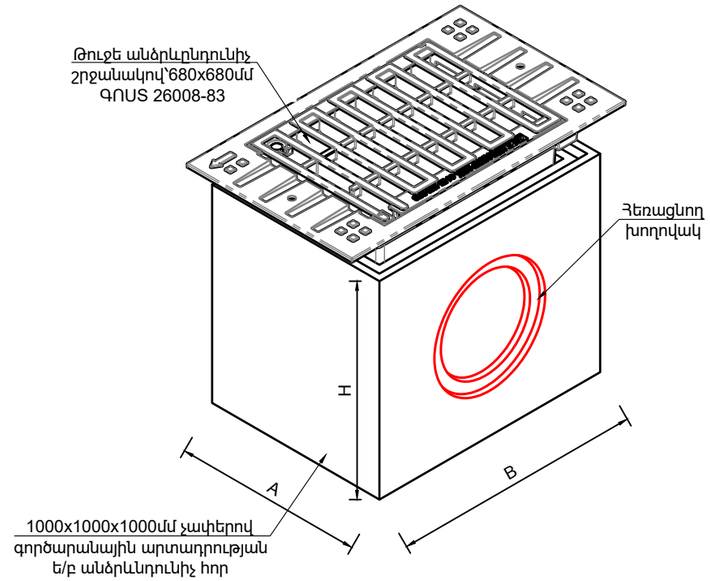

ԳՈՐԾԱՐԱՆԱՅԻՆ ԱՐՏԱԴՐՈՒԹՅԱՆ Ե/Բ ԱՆՋՐԵՎԸՆԴՈՒՆԻՉԻ ՆՅՈՒԹԱՇԱԽՍԻ ՄԱՍՆԱԳԻՐ

№	ՆՅՈՒԹԻ ՏԵՍԱԿԸ	Չ/Մ	ՔԱՆԱԿԸ	ԾԱՆՈԹՈՒԹՅՈՒՆ
1	B7.5 դասի նախապատրաստական շերտ	մ^3	0.169	h=10սմ
2	1000x1000x1000մմ չափերով գործարանային արտադրության ե/բ անձրևանդունիչ հոր	հատ	1	
3	Թուջե անձրևընդունիչ շրջանակով՝680x680մմԳՈՍՏ 26008-83	հատ	1	
4	Պոլիէթիլենե ծալքավոր խողովակ (GF)d=200,SN8	մ	-	Ըստ նախագծի

ՀՀ Կոտայքի մարզի Գառնի համայնքի Գառնի գյուղի Թումանյան և Պռոշյան փողոցներում ջրահեռացման, հեղեղատար համակարգի կառուցում Պայմանագիր՝ N «ԳՀ-ԲՄԽԾԲ-2025/02»					Փուլ	Թերթ	Թերթեր
					ԱՆ	ԱՋ-8	10
Ն.Գ.Ի.	Ա. Հարությունյան			Ջրընդունիչի հատակագիծ,կտրվածք 1-1,Մ1:25:Մասնագիր	«Ալբերտ Հարությունյան» ԱՁ Գառնի 2025թ.		
Գլխ. մաս.	Ռ. Հաչատրյան						
Նախագիծ	Մ. Օգանյան						
Строительство ливневой канализация Сообщество Гарни с.Гарни улицы Туманяна и Прошяна Котайского района. Договор N «ԳՀ-ԲՄԽԾԲ-2025/02»					Стадия	Лист	Листов
					РП	НВ-8	10
ГИП	А. Арутюнян			План водоприемника,разрез 1-1 М1:25:Спецификация:	ЧП «Альберт Арутюнян» Гарни 2025г.		
Гл.спец.	Р. Хачатрян						
проект.	М. Оганян						

ՀԵՂԵՂԱՏԱՐԻ Դ.ԻՏԱՀՈՐԵՐԻ ՍԱՄՆԱՑՈՒՑԱԿ											
ՀԵՂԵՂԱՏԱՐԻ Դ$_1$,Դ$_2$	Դ.ԻՏԱՀՈՐԵՐԻ ՀԱՄԱՐՆԵՐԸ	Դ.ԻՏԱՀՈՐԵՐԻ ՏԻՊԸ	Դ.ԻՏԱՀՈՐԵՐԻ ՏՐԱՄԱԳԻԾԸ, մմ	ԲԱՑՎՈՐԱԿԱՆ ԲԱՐՁՐՈՒԹՅՈՒՆԸ մմ	ՀԱՎԱՔՈՎԻ Ե/Բ ՀԻՄՆԱԿԱԱՆ ՏԱՐԵՐԻ ՏԻՊԵՐԸ (հատ)				ԹՈՒՋԵ ԾԱՆՐ ՄՏՈՑ հատ/կգ	B7.5 դասի բետոնի Նախ. շերտ, h = 10 սմ^3	Բետոնե վաք B12.5,առավելագույն երկաթճցուտով $h_{վոսկի}$(մմ)/մ^3
					ՀԻՄՔԻ ՍԱԼ ՀՍ-10 հատ/կգ	ԾԱԾԿԻ ՍԱԼ ԾՍ1-10 հատ/կգ	ՊԱՏԻ ՕՂԱԿ ՊՕ-10-9 հատ/կգ	ՊԱՏԻ ՕՂԱԿ ՊՕ-10-6 հատ/կգ			
Դ$_1$	ՀԴ-1	Հավաքովի	1000	950	1/440	1/250	1/910	-------	1/80	0.20	250/0.48
Դ$_1$	ՀԴ-2	Հավաքովի	1000	950	1/440	1/250	1/910	-------	1/80	0.20	250/0.48
Դ$_1$	ՀԴ-3	Հավաքովի	1000	970	1/440	1/250	1/910	-------	1/80	0.20	250/0.48
Դ$_1$	ՀԴ-4	Հավաքովի	1000	940	1/440	1/250	1/910	-------	1/80	0.20	250/0.48
Դ$_1$	ՀԴ-5	Հավաքովի	1000	1680	1/440	1/250	1/910	1/447	1/80	0.20	250/0.48
Դ$_1$	ՀԴ-6	Ընդամենը	1000	1210	1/440	1/250	-------	2/894	1/80	0.20	250/0.48
					6	6	5	3	6	1.20	2.88
Դ$_2$	ՀԴ-1	Հավաքովի	1000	1010	1/440	1/250	1/910	-------	1/80	0.20	250/0.48
Դ$_2$	ՀԴ-2	Հավաքովի	1000	1060	1/440	1/250	1/910	-------	1/80	0.20	250/0.48
Դ$_2$	ՀԴ-3	Հավաքովի	1000	2380	1/440	1/250	1/910	-------	1/80	0.20	250/0.48
Դ$_2$	ՀԴ-4	Հավաքովի	1000	2380	1/440	1/250	2/1820	1/447	1/80	0.20	250/0.48
Դ$_2$	ՀԴ-5	Հավաքովի	1000	1390	1/440	1/250	1/910	1/447	1/80	0.20	250/0.48
Դ$_2$	Ընդամենը				5	5	5	2	5	1.0	2.4
Դ$_1$,Դ$_2$	Ամբողջը				11	11	10	5	11	2.20	5.28

ՀՀ Կոտայքի մարզի Գառնի համայնքի Գառնի գյուղի Թումանյան և Պռոշյան փողոցներում ջրահեռացման, հեղեղատար համակարգի կառուցում Պայմանագիր՝ N «ԳՀ-ԲՄԽԾԲ-2025/02»					Փուլ	Թերթ	Թերթեր
					ԱՆ	ԱՋ-9	10
Ն.Գ.Ի.	Ա. Հարությունյան			Հեղեղատարի դիտահորերի մասնագիր	«Ալբերտ Հարությունյան» ԱՁ Գառնի 2025թ.		
Գլխ. մաս.	Ռ. Հաչատրյան						
Նախագիծ	Մ. Օգանյան						
Строительство ливневой канализация Сообщество Гарни с.Гарни улици Туманяна и Прошяна Котайского района. Договор N «ԳՀ-ԲՄԽԾԲ-2025/02»					Стадия	Лист	Листов
					РП	НВ-9	10
ГИП	А. Арутюнян			Спецификация ливневой колодцы	ЧП «Альберт Арутюнян» Гарни 2025г.		
Гл.спец.	Р. Хачатрян						
проект.	М. Оганян						

ՀԱՏԱԿԱԳԻԾ Մ1:25

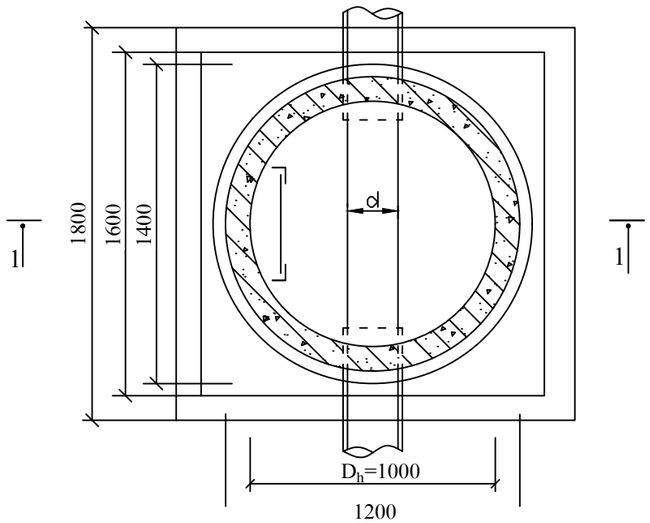

ՀԱՆԳՈՒՅՑ 2

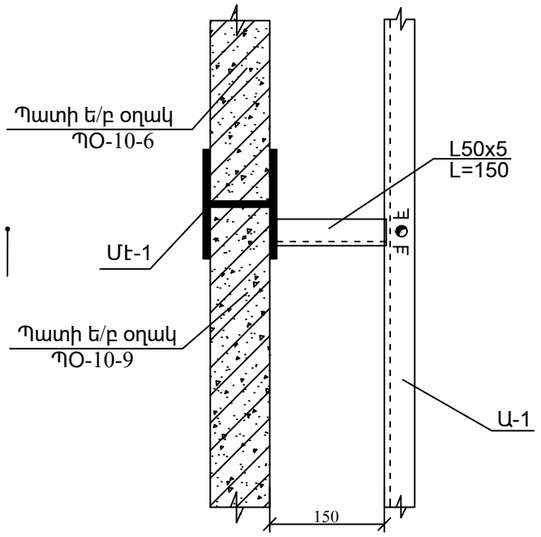

ՀԱՆԳՈՒՅՑ 1

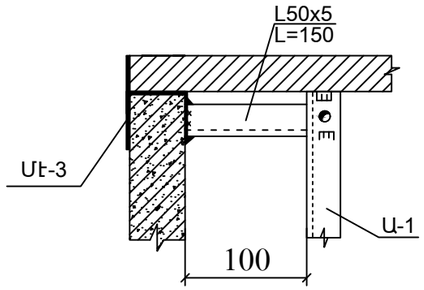

ԱՍՏԻՃԱՆ Ա-1

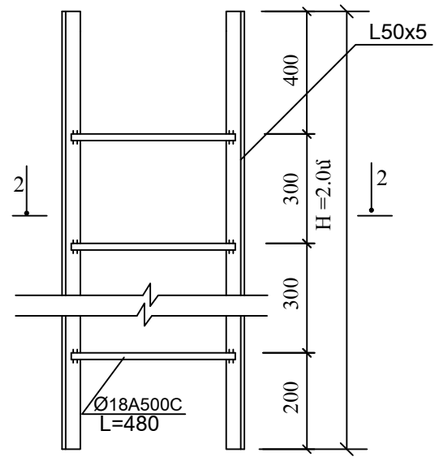

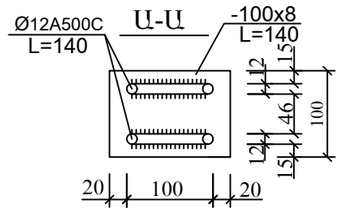

ԿՏՐՎԱԾՔ 2-2

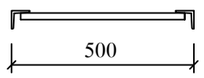

ԴԻՏԱՀՈՐ D = 1.0 մ
ԿՏՐՎԱԾՔ 1-1 Մ1:25

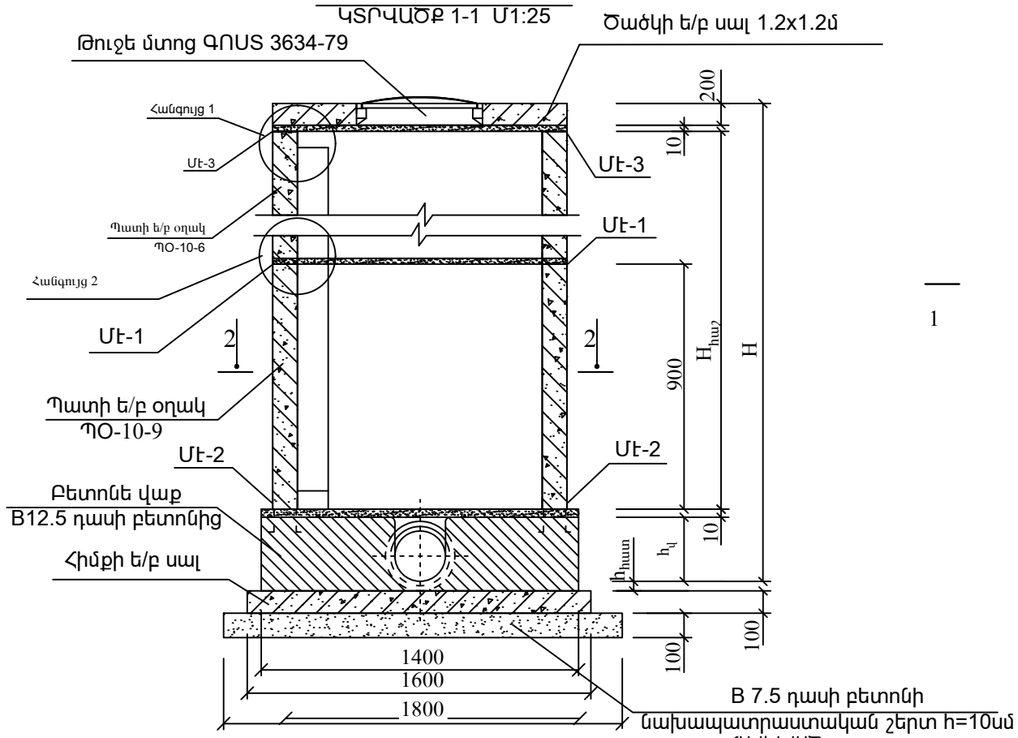

1. Հեղեղատարի հորի մոնտաժման ժամանակ պատի օղակները և ծածկի սալերը տեղադրվում են 10մմ հաստության ցեմենտավազային թարմ պատրաստված շաղախի վրա:
2. Հորերի փաստացի բարձրությունները ներկայացված են կոլեկտորի երկայնական կտրվածքում:
Հորի բարձրությունը կարելի է կարգավորել պատի օղակի համապատասխան չափի կտրումով:

Մէ-1

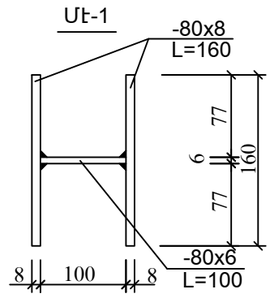

Մէ-3

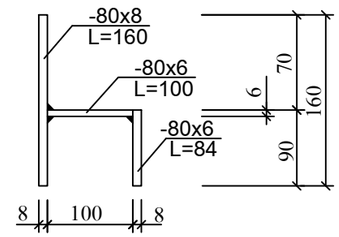

Մէ-2

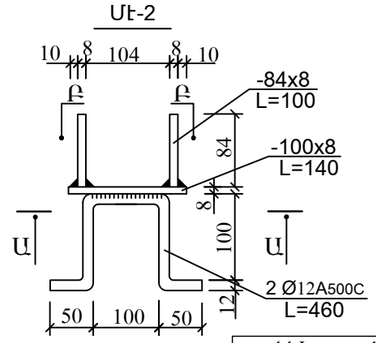

Բ-Բ

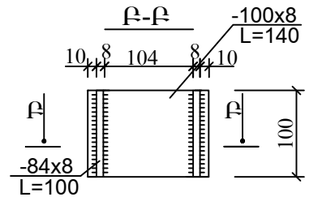

ՄԱՍՆԱԳԻՐ ՄԵԿ ԷԼԵՄԵՆՏԻ ՀԱՄԱՐ

h/h	ԱՍՏԻՃԱՆ Ա-1	Քան. հատ	Քաշը կգ	Ծանոթ. կգ	
1	L50x5 L=2000	2	7.8	15.6	
2	Ø18 A500C L=480	7	0.96	6.72	
3	L50x5 L=150	4	0.96	3.84	
	Ընդամենը			26.16	
	ՄԻԱՎՈՐՈՂ ԷԼԵՄԵՆՏ Մէ-1 (4 հատ)				
1	-80x8 L=160	2	0.8	1.6	
2	-80x6 L=100	1	0.5	0.5	
	Ընդամենը			2.1	
	ՄԻԱՎՈՐՈՂ ԷԼԵՄԵՆՏ Մէ-2 (4 հատ)				
1	-100x8 L=140	1	0.88	0.88	
2	-84x8 L=100	2	0.53	1.06	
3	Ø12 A500C L=460	2	0.41	0.82	
	Ընդամենը			2.76	
	ՄԻԱՎՈՐՈՂ ԷԼԵՄԵՆՏ Մէ-3 (4 հատ)				
1	-80x8 L=160	1	0.8	0.8	
2	-80x6 L=100	1	0.5	0.5	
3	-80x8 L=84	1	0.42	0.42	
	Ընդամենը			1.72	

ԾԱՆՈԹՈՒԹՅՈՒՆ

1.Նախագծվող դիտահորերի և նրանցում օգտագործվող էլեմնտների մասնագրերը տես թերթ 6

ՀՀ Կոտայքի մարզի Գառնի համայնքի Գառնի գյուղի Թումանյան և Պռոշյան փողոցներում ջրահեռացման, հեղեղատար համակարգի կառուցում Պայմանագիր՝ N «ԳՀ-ԲՄԽԾԲ-2025/02»					Փուլ	Թերթ	Թերթեր
					ԱՆ	ԱՋ-10	10
Ն.Գ.Ի.	Ա. Հարությունյան			Կոյուղու Ե/Բ հավաքովի կլոր հոր D=1.0մ, H=փոփոխական	«Ալբերտ Հարությունյան» ԱՁ Գառնի 2025թ.		
Գլխ. մաս.	Ռ. Խաչատրյան						
Նախագիծ	Մ. Օգանյան						
Строительство ливневой канализация Сообщество Гарни с.Гарни улици Туманяна и Прошяна Котайского района. Договор N «ԳՀ-ԲՄԽԾԲ-2025/02»					Стадия	Лист	Листов
					РП	НВ-10	10
ГИП	А. Арутюнян			Канализационний Ж/Б колодец D=1.0	ЧП «Альберт Арутюнян» Гарни 2025г.		
Гл.спец.	Р. Хачатрян						
проект.	М. Оганян						