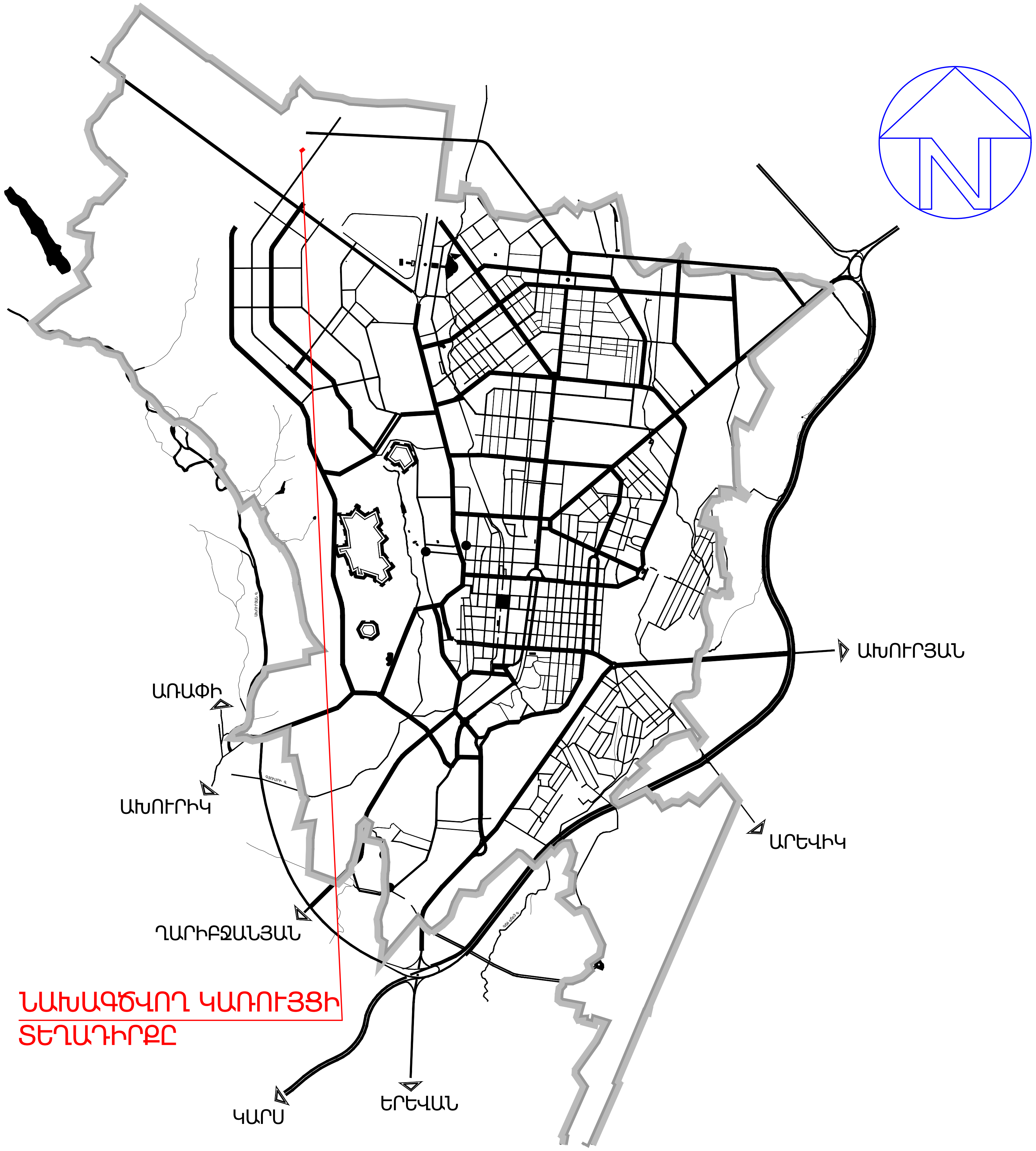

ՏԵԽՆԻԿԱՏՆՏԵՍԱԿԱՆ ՑՈՒՑԱՆԻՇՆԵՐ

Կառուցապատման մակերեսը-224.5$Մ^2$
Կառույցի ընդհանուր մակերեսը-182.8$Մ^2$
Հողամասի մակերեսը(08-001-0002-0005) -1.00232 հա
Կառուցապատման տոկոսը-2.24%

ԳԾԱԳՐԵՐԻ ԱՆՎԱՆԱՑԱՆՔ

ԹԵՐԹԵՐԻ ԱՆՎԱՆՈՒՄԸ	ԷՋ
ԳԾԱԳՐԵՐԻ ԱՆՎԱՆԱՑԱՆՔ , ԲԱՑԱՏՐԱԳԻՐ	1
ՏԵՂԱՆՔԻ ԼՈՒՍԱՆԿԱՐ	2
ԱՐԲԱՆՅԱԿԱՅԻՆ ԼՈՒՍԱՊԱՏԿԵՐ Մ1:1000	3
ԳԼԽԱՎՈՐ ՀԱՏԱԿԱԳԻԾ Մ1:5000	4
ԳՈՏԻԱՎՈՐՄԱՆ ՔԱՐՏԵԶ Մ1:5000	5
ԳԼԽԱՎՈՐ ՀԱՏԱԿԱԳԻԾ Մ1:2000	6
ԳԼԽԱՎՈՐ ՀԱՏԱԿԱԳԻԾ Մ1:1000	7
ՇԻՆՈՒԹՅԱՆ ՀԱՏԱԿԱԳԻԾ Մ1:100	8
ՃԱԿԱՏ 1-4 ԵՎ 4-1 ԱՌԱՆՑՔՆԵՐԻ ՄԻՋԵՎ Մ1:100	9
ՃԱԿԱՏ Ա-Դ ԱՌԱՆՑՔՆԵՐԻ ՄԻՋԵՎ Մ1:100	10
ՃԱԿԱՏ Դ-Ա ԱՌԱՆՑՔՆԵՐԻ ՄԻՋԵՎ Մ1:100	11
ՏԱՆԻՔԻ ՋՐԱՀԵՌԱՑՄԱՆ ՀԱՏԱԿԱԳԻԾ	12
ԾՊԵՂՆԱՌՏՔԵՐԻ ՀԱՏԱԿԱԳԻԾ	13
ԿԱՎԱՐԱՄԱԾՆԵՐԻ ՀԱՏԱԿԱԳԻԾ	14
ԴՌՆԵՐԻ,ՊԱՏՈՒՀԱՆՆԵՐԻ ԵՎ ՀԱՏԱԿՆԵՐԻ ՄԱՍՆԱԳԻՐ	15

ԲԱՑԱՏՐԱԳԻՐ

Նախագիծը իրականացվել է պատվիրատուի տեխնիկական բնութագրի և Գյումրու համայնքապետարանի կողմից տրված ճՀԱ-ի հիման վրա:
Քննարկվող տարածքը գտնվում է Գյումրի քաղաքի Մարմաշենի խճուղի 20/1 հասցեում, այն համաձայն սեփականության վկայականի ունի բնակելի կառուցապատման գործառնական նշանակություն:Համաձայն նախագծի առաջարկվում է կառուցել թափառող շների համար կացարան: Տարածքը բազկացած է լինելու հիմնական շինությունից,առանձին թեթև կոնստրուկցիաներով նախատեսված շների ապաստարաններից:
Նախագծվող օբյեկտը միահարկ է: Կառույցի բոլոր ճակատները նախատեսված է իրականացնել ցեմենտավազե սվաղ, ապա ճակատային ներկով ներկվում:
Կառույցը նախատեսված է`
1.Հիմքեր`ժապավենաձև երկաթբետոնից և խամքարաբետոնից,
2.Հիմնակմախք` երկաթբետոնե շրջանակային հիմնակմախքից,
3.Ծածկեր` ե/բ միաձույլ սալից,
4.Պատեր` երկտակ պեմզաբլոկե շարվածք,
5.Տանիքը` փայտե կոնստրուկցիաներից, իսկ ծածկը իրականացվելու է ցինկապատ թիթեղից բարձրությունը 0.00 նիշից կազմում է 6.0մ:Տարածքը բարեկարգվում է կանաչապատվում և լուսավորվում, տարածքը ամբողջությամբ պարսպապատվում է մետաղական պարսիպով:

Նախագծող` "Արք.Պրոեկտ" ՍՊԸ	Թերթ Ճ-1	ԳԾԱԳՐԵՐԻ ԱՆՎԱՆԱՑԱՆՔ, ԲԱՑԱՏՐԱԳԻՐ

ՏԵՂԱՆՔԻ ԼՈՒՍԱՆԿԱՐ

esktop\kacarani taracqi photo.jpg

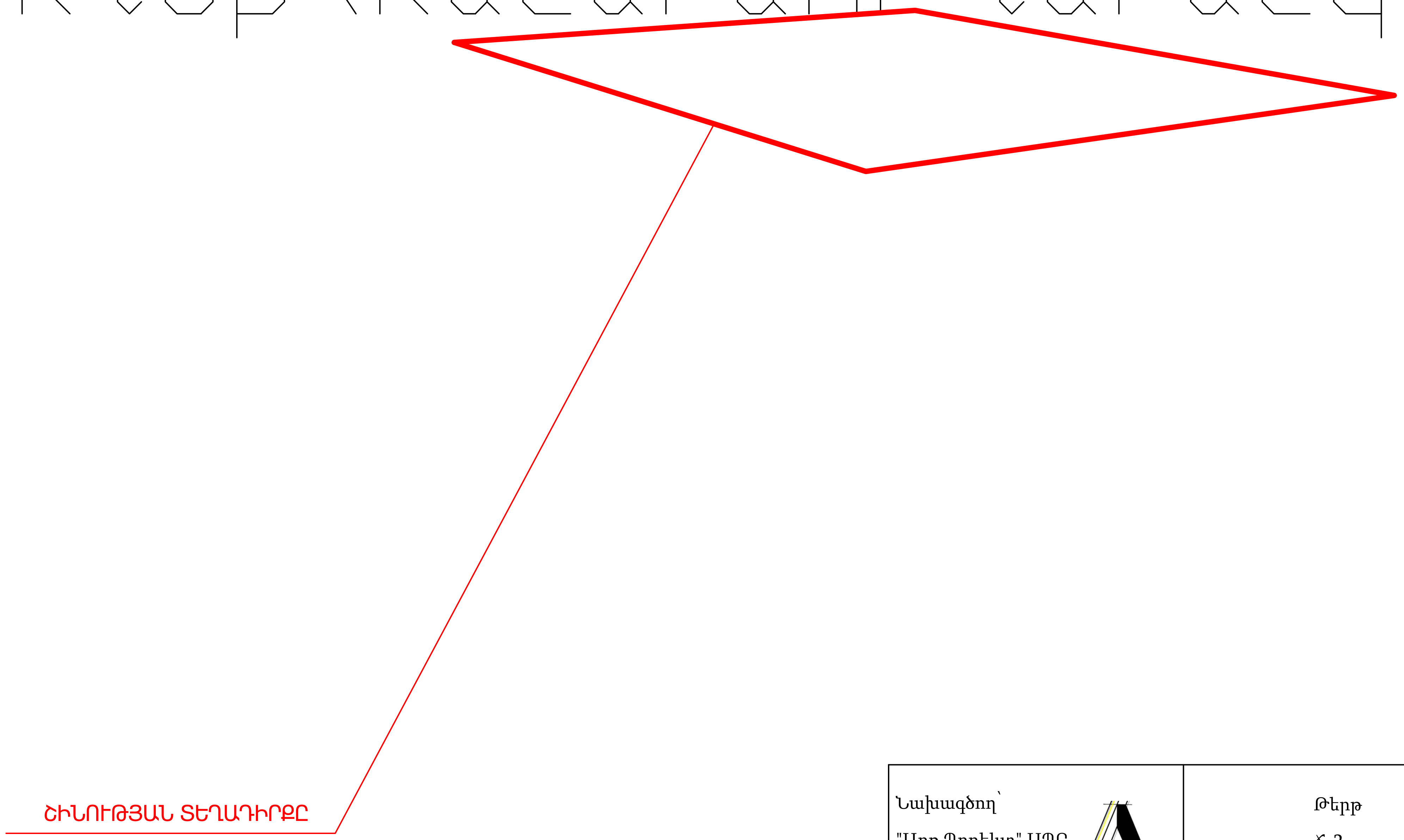

Նախագծող՝ "Արք.Պրոեկտ" ՍՊԸ	Թերթ Ճ-2	ՏԵՂԱՆՔԻ ԼՈՒՍԱՆԿԱՐ

ԱՐԲԱՆՅԱԿԱՅԻՆ ԼՈՒՍԱՊԱՏԿԵՐ Մ1:1000

ՔՆՆԱՐԿՎՈՂ ՏԱՐԱԾՔ

Նախագծող՝ "Արք.Պրոեկտ" ՍՊԸ	Թերթ Ճ-3	ԱՐԲԱՆՅԱԿԱՅԻՆ ԼՈՒՍԱՊԱՏԿԵՐ Մ1:1000

ԳԼԽԱՎՈՐ ՀԱՏԱԿԱԳԻԾ Մ1:5000

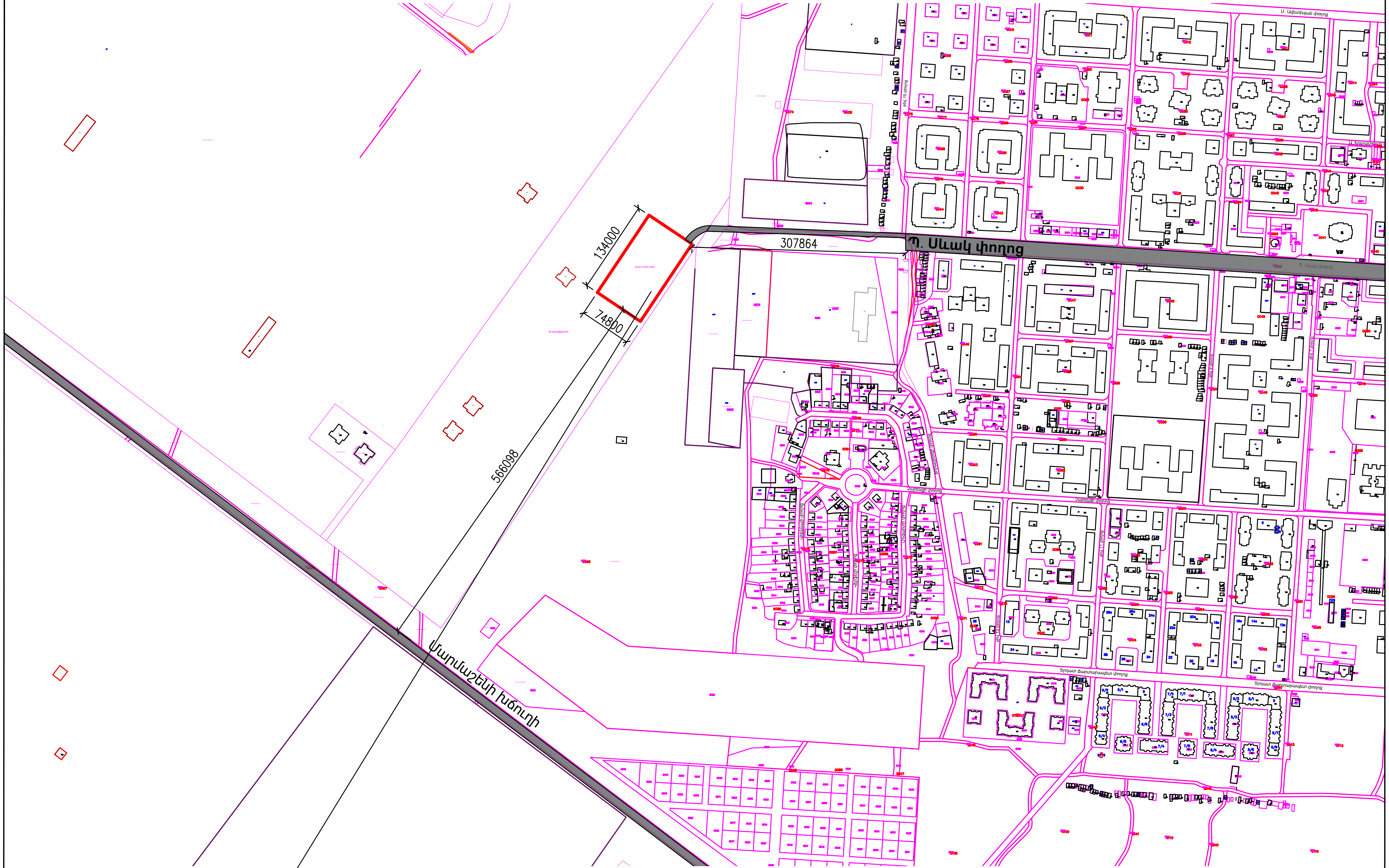

ՊԱՅՄԱՆԱԿԱՆ ՆՇԱՆՆԵՐ

ՔՆՆԱՐԿՎՈՂ ՏԱՐԱԾՔ

Հողօգտագործողների սահմաններ

Հողամասի սահման

Նախագծող՝ "Արք.Պրոեկտ" ՍՊԸ	Թերթ Ճ-4	ԳԼԽԱՎՈՐ ՀԱՏԱԿԱԳԻԾ Մ1:5000

ԳՈՏԻԱՎՈՐՄԱՆ ՔԱՐՏԵԶ Մ1:5000

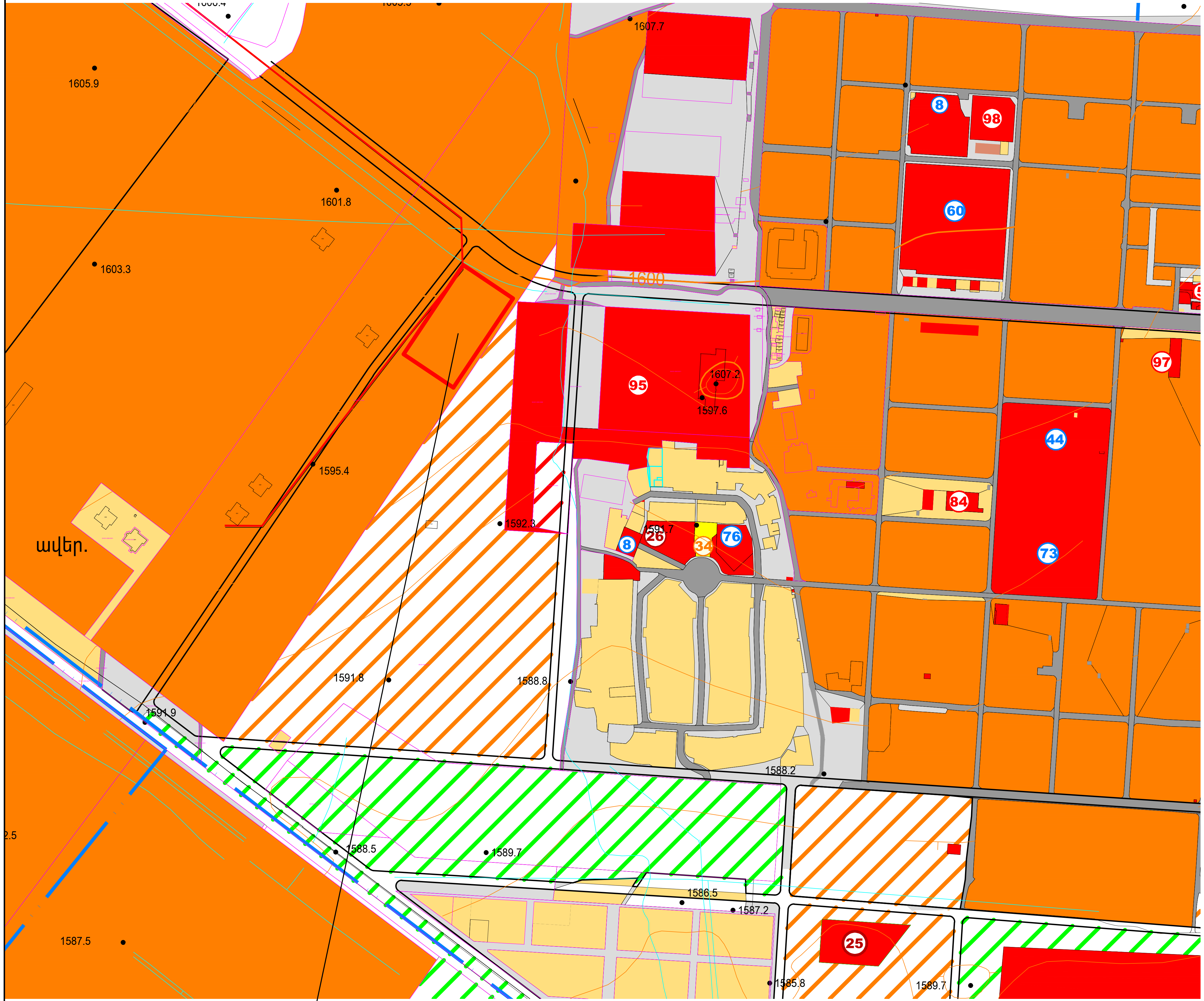

ՊԱՅՄԱՆԱԿԱՆ ՆՇԱՆՆԵՐ

ՊԱՅՄԱՆԱԿԱՆ ՆՇԱՆԸ	ՀՈՂԵՐԻ ՓԱՍՏԱՑԻ ՆՇԱՆԱԿՈՒԹՅՈՒՆԸ	ՀՈՂԻ ՄԱԿԵՐԵՍԸ (ՀԱ)
	ՀԱՄԱՅՆՔԻ ՍԱՀՄԱՆ	
	ՓԱՍՏԱՑԻ ԳՈՅՈՒԹՅՈՒՆ ՈՒՆԵՑՈՂ/ ՀԵՌԱՆԿԱՐՈՒՄ ՆԱԽԱՏԵՍՎՈՂ	
	ԲՆԱԿԱՎԱՅՐԻ ՀՈՂԵՐ	
	ԲՆԱԿԵԼԻ ԿԱՌՈՒՑԱՊԱՏՄԱՆ (ԱՆՀԱՏԱԿԱՆ ԲՆԱԿԵԼԻ ԿԱՌՈՒՑԱՊԱՏՈՒՄ) ՀՈՂԵՐ	
	ԲՆԱԿԵԼԻ ԿԱՌՈՒՑԱՊԱՏՄԱՆ (ԲԱԶՄԱԲՆԱԿԱՐԱՆ ԲՆԱԿԵԼԻ ՇԵՆՔԵՐ) ՀՈՂԵՐ	
	ԱՅԳԵԳՈՐԾԱԿԱՆ ՀՈՂԵՐ	
	ՀԱՍԱՐԱԿԱԿԱՆ ԿԱՌՈՒՑԱՊԱՏՄԱՆ ՀՈՂԵՐ	
	ԽԱՌԸ ԿԱՌՈՒՑԱՊԱՏՄԱՆ ՀՈՂԵՐ	
	ԱՅԼ ՀՈՂԵՐ	
	ԸՆԴՀԱՆՈՒՐ ՕԳՏԱԳՈՐԾՄԱՆ ՀՈՂԵՐ /ՀԱՆՐԱՅԻՆ ԿԱՆԱՉ ԳՈՏԻ/	
	ԸՆԴՀԱՆՈՒՐ ՕԳՏԱԳՈՐԾՄԱՆ ՀՈՂԵՐ /ՀԱՄԱՅՆՔԱՅԻՆ ՆՇ. ՓՈՂՈՑՆԵՐ/	
	ԱՐԴՅՈՒՆԱԲԵՐՈՒԹՅԱՆ, ԸՆԴԵՐՔՕԳՏԱԳՈՐԾՄԱՆ ԵՎ ԱՅԼ ԱՐՏԱԴՐԱԿԱՆ ՆՇԱՆԱԿՈՒԹՅԱՆ ՕԲՅԵԿՏՆԵՐԻ ՀՈՂԵՐ	
	ԱՐԴՅՈՒՆԱԲԵՐԱԿԱՆ ՕԲՅԵԿՏՆԵՐԻ ՀՈՂԵՐ	
	ԳՅՈՒՂԱՏՆՏԵՍԱԿԱՆ ԱՐՏԱԴՐԱԿԱՆ ՕԲՅԵԿՏՆԵՐԻ ՀՈՂԵՐ	
	ՊԱՀԵՍՏԱՐԱՆՆԵՐԻ ՀՈՂԵՐ	
	ԸՆԴԵՐՔՕԳՏԱԳՈՐԾՄԱՆ ՀԱՄԱՐ ՏՐԱՄԱԴՐՎԱԾ ՀՈՂԵՐ	
	ԷՆԵՐԳԵՏԻԿԱՅԻ,ԿԱՊԻ,ՏՐԱՆՍՊՈՐՏԻ, ԿՈՄՈՒՆԱԼ ԵՆԹԱԿԱՌՈՒՑՎԱԾՔՆԵՐԻ ՀՈՂԵՐ	
	ԷՆԵՐԳԵՏԻԿԱՅԻ ՀՈՂԵՐ	
	ԿԱՊԻ ՕԲՅԵԿՏՆԵՐԻ ՀՈՂԵՐ	
	ԿՈՄՈՒՆԱԼ ԵՆԹԱԿԱՌՈՒՑՎԱԾՔՆԵՐԻ ՕԲՅԵԿՏՆԵՐԻ ՀՈՂԵՐ	
	ԿՈՄՈՒՆԱԼ ԵՆԹԱԿԱՌՈՒՑՎԱԾՔՆԵՐԻ ՕԲՅԵԿՏՆԵՐԻ ՀՈՂԵՐ /ԳԵՐԵԶՄԱՆՈՑՆԵՐ/	
	ՏՐԱՆՍՊՈՐՏԻ ՕԲՅԵԿՏՆԵՐԻ ՀՈՂԵՐ	

ՔՆՆԱՐԿՎՈՂ ՏԱՐԱԾՔ

Նախագծող՝ "Արք.Պրոեկտ" ՍՊԸ	Թերթ Ճ-5	ԳՈՏԻԱՎՈՐՄԱՆ ՔԱՐՏԵԶ Մ1:5000

ԳԼԽԱՎՈՐ ՀԱՏԱԿԱԳԻԾ Մ1:2000

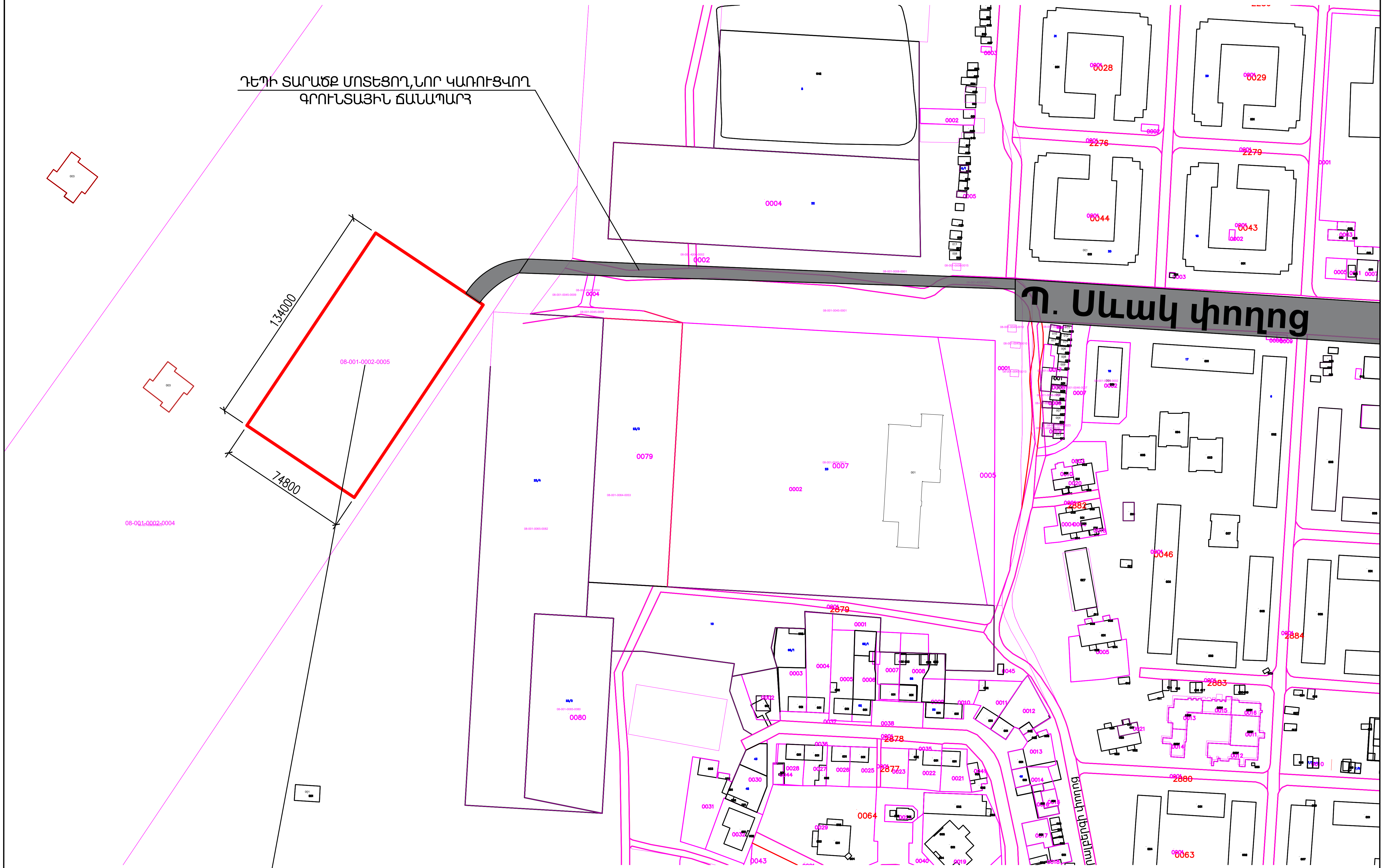

ՔՆՆԱՐԿՎՈՂ ՏԱՐԱԾՔ

ՊԱՅՄԱՆԱԿԱՆ ՆՇԱՆՆԵՐ

Հողօգտագործողների սահմաններ

Հողամասի սահման

Նախագծող՝ "Արք.Պրոեկտ" ՍՊԸ	Թերթ Ճ-6	ԳԼԽԱՎՈՐ ՀԱՏԱԿԱԳԻԾ Մ1:2000

ԳԼԽԱՎՈՐ ՀԱՏԱԿԱԳԻԾ Մ1:1000

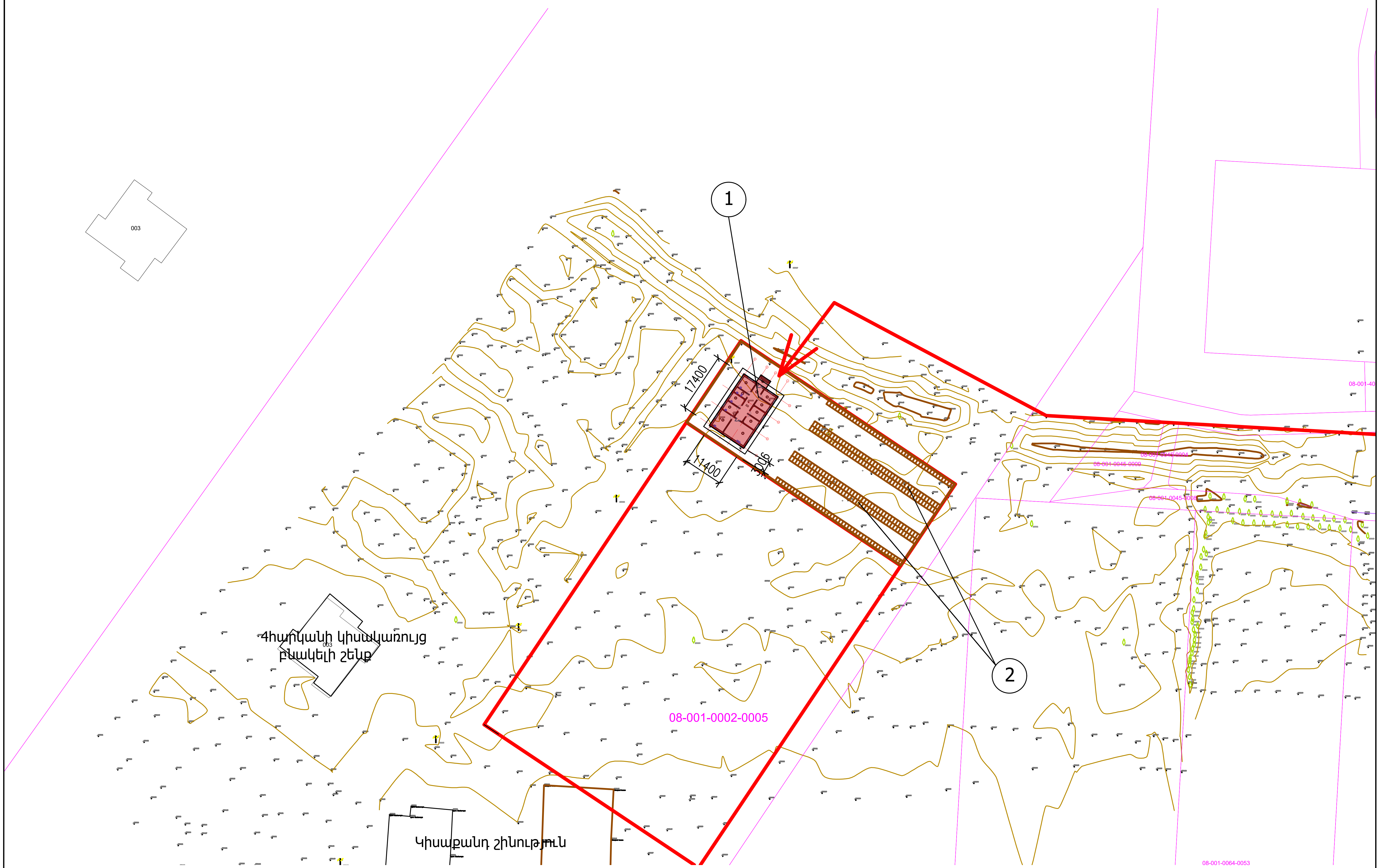

ՊԱՅՄԱՆԱԿԱՆ ՆՇԱՆՆԵՐ

Հողօգտագործողների սահմաններ

Հողամասի սահման

1. ՀԻՄՆԱԿԱՆ ՇԻՆՈՒԹՅՈՒՆ
2. ՇՆԵՐԻ ՊԱՀՄԱՆ ԱՊԱՍՏԱՐԱՆՆԵՐ

Նախագծող՝ "Արք.Պրոեկտ" ՍՊԸ	Թերթ Ճ-7	ԳԼԽԱՎՈՐ ՀԱՏԱԿԱԳԻԾ Մ1:1000

ՇԻՆՈՒԹՅԱՆ ՀԱՏԱԿԱԳԻԾ Մ1:100

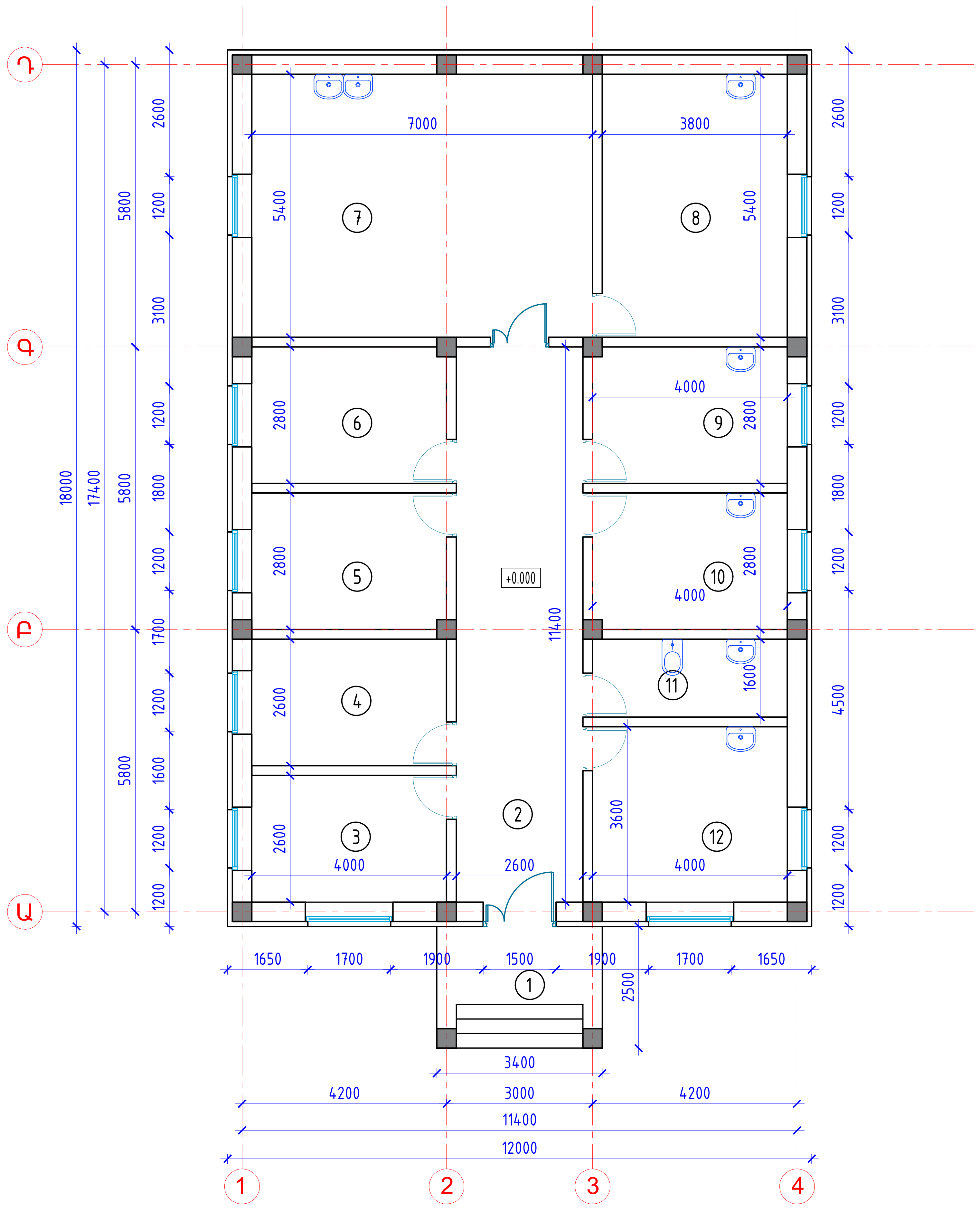

Սենքերի պարզաբանագիր

Սենքի համարը	Սենքի անվանում	Մակերես, քմ
1	Նախամուտք	8.5
2	Միջանցք	29.6
3	Աշխատասենյակ	10.4
4	Աշխատակիցների սենյակ	10.4
5	Պահեստ	11.2
6	Նախնական հետազոտման սենյակ	11.2
7	Վիրահատարան	37.8
8	Հետվիրահատական սենյակ	20.5
9	Պահման խցերով սենյակ	11.2
10	Գրումինգի սենյակ	11.2
11	Սանհանգույց	6.4
12	Խոհանոց	14.4
	ԸՆԴՀԱՆՈՒՐ	182.8

Նախագծող՝
"Արք.Պրոեկտ" ՍՊԸ

Թերթ
Ճ-8

ՇԻՆՈՒԹՅԱՆ ՀԱՏԱԿԱԳԻԾ Մ1:100

ՃԱԿԱՏ 1-4 ԱՌԱՆՑՔՆԵՐԻ ՄԻՋԵՎ

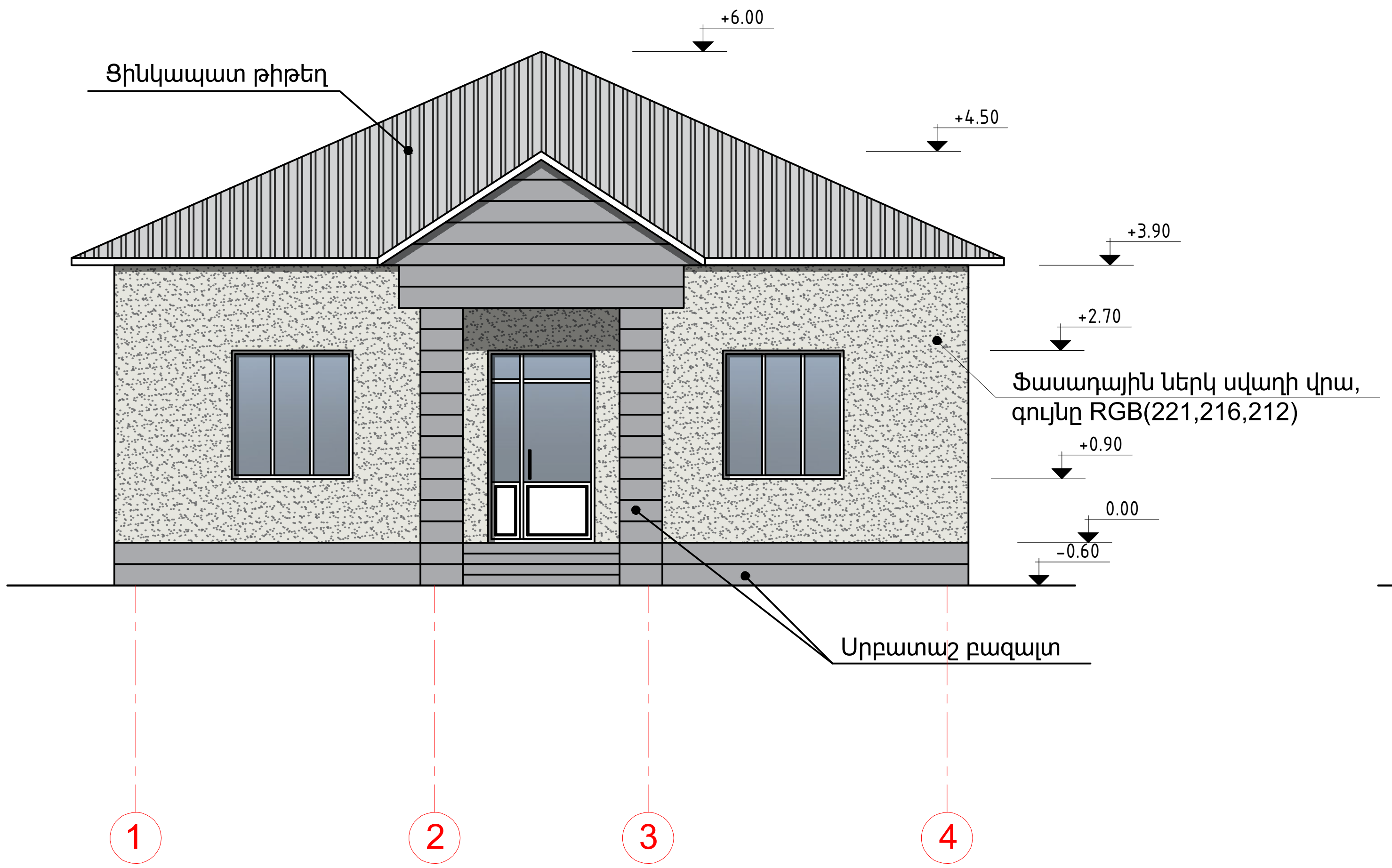

ՃԱԿԱՏ 4-1 ԱՌԱՆՑՔՆԵՐԻ ՄԻՋԵՎ

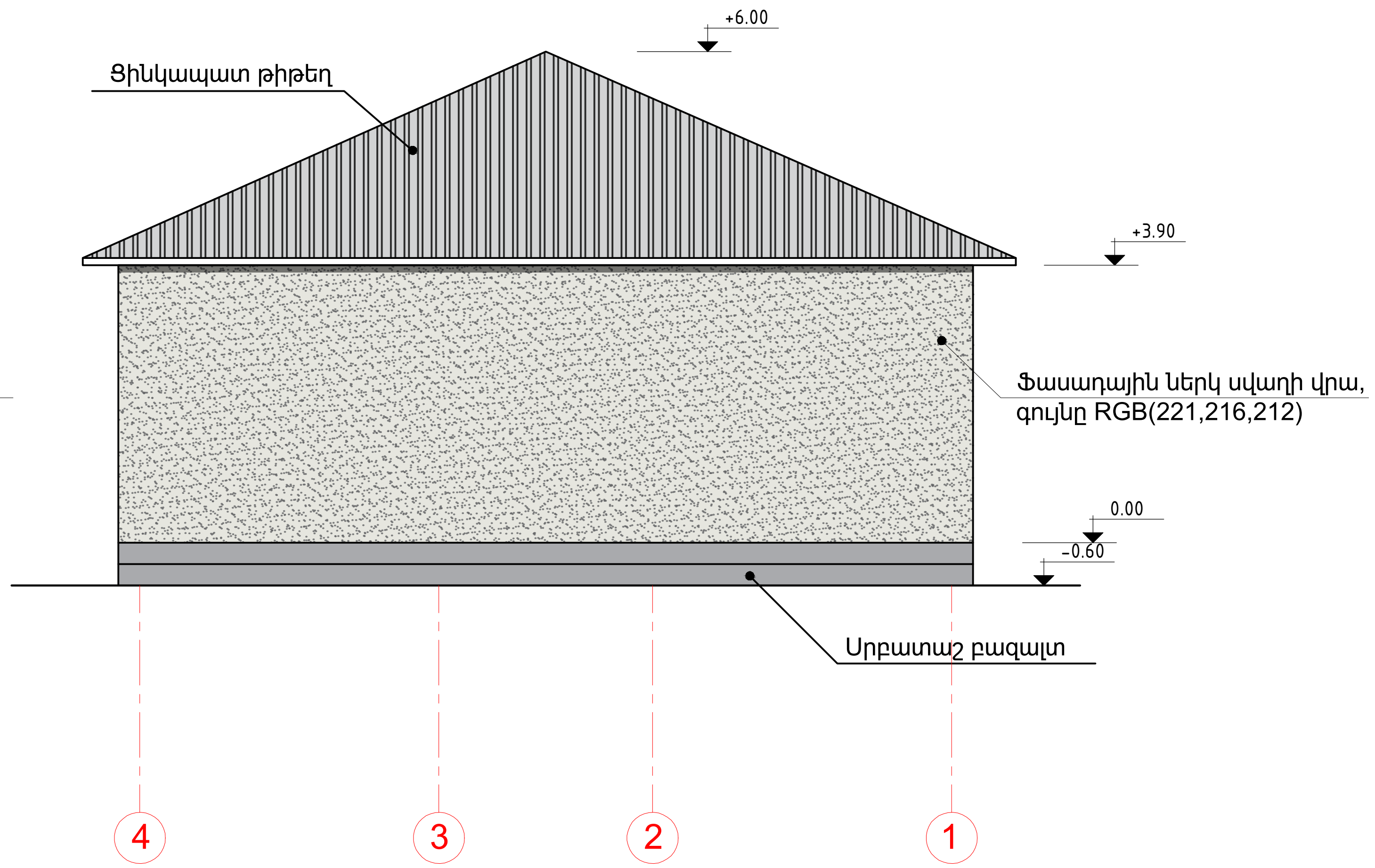

Նախագծող՝ "Արք.Պրոեկտ" ՍՊԸ	Թերթ Ճ-9	ՃԱԿԱՏ 1-4 ԵՎ 4-1 ԱՌԱՆՑՔՆԵՐԻ ՄԻՋԵՎ

ՃԱԿԱՏ Ա-Դ ԱՌԱՆՑՔՆԵՐԻ ՄԻՋԵՎ

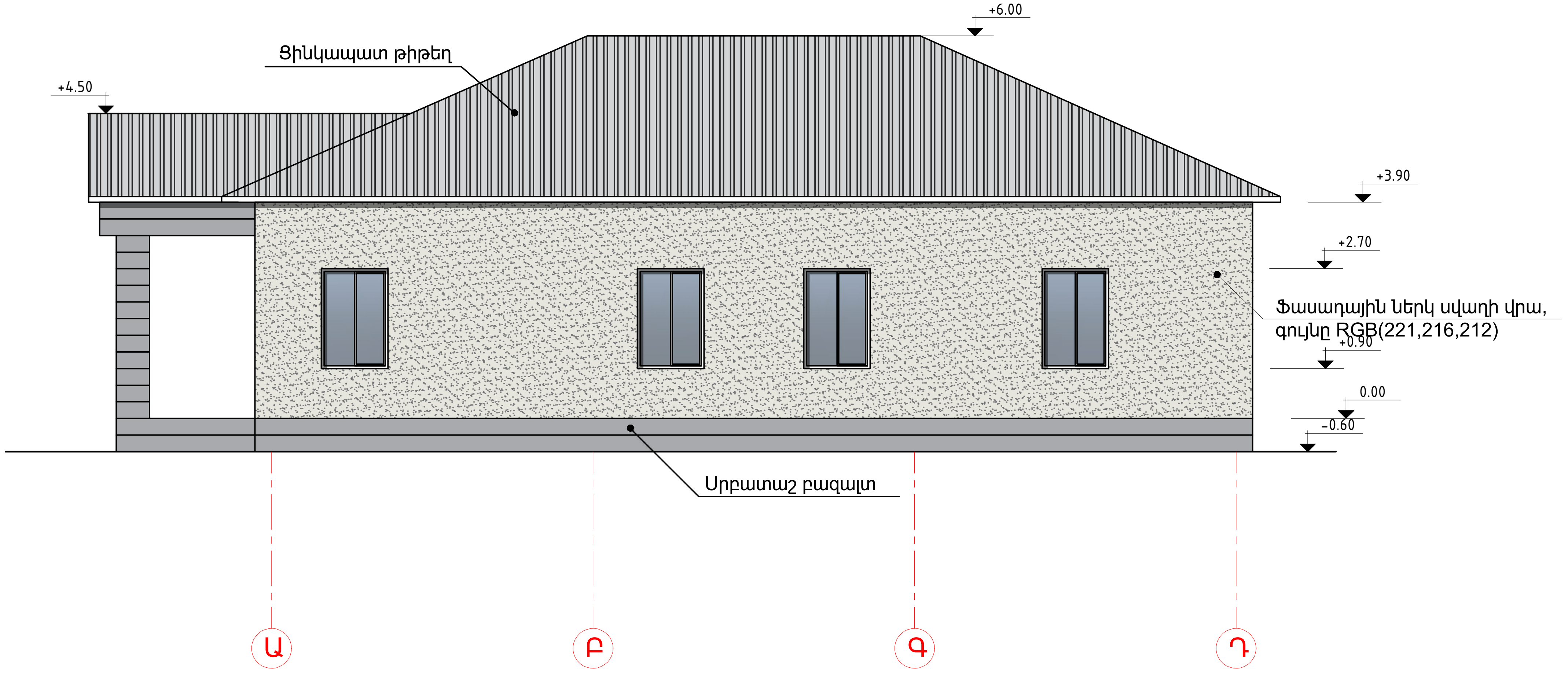

Նախագծող՝ "Արք.Պրոեկտ" ՍՊԸ	Թերթ Ճ-10	ՃԱԿԱՏ Ա-Դ ԱՌԱՆՑՔՆԵՐԻ ՄԻՋԵՎ

ՃԱԿԱՏ Դ-Ա ԱՌԱՆՑՔՆԵՐԻ ՄԻՋԵՎ

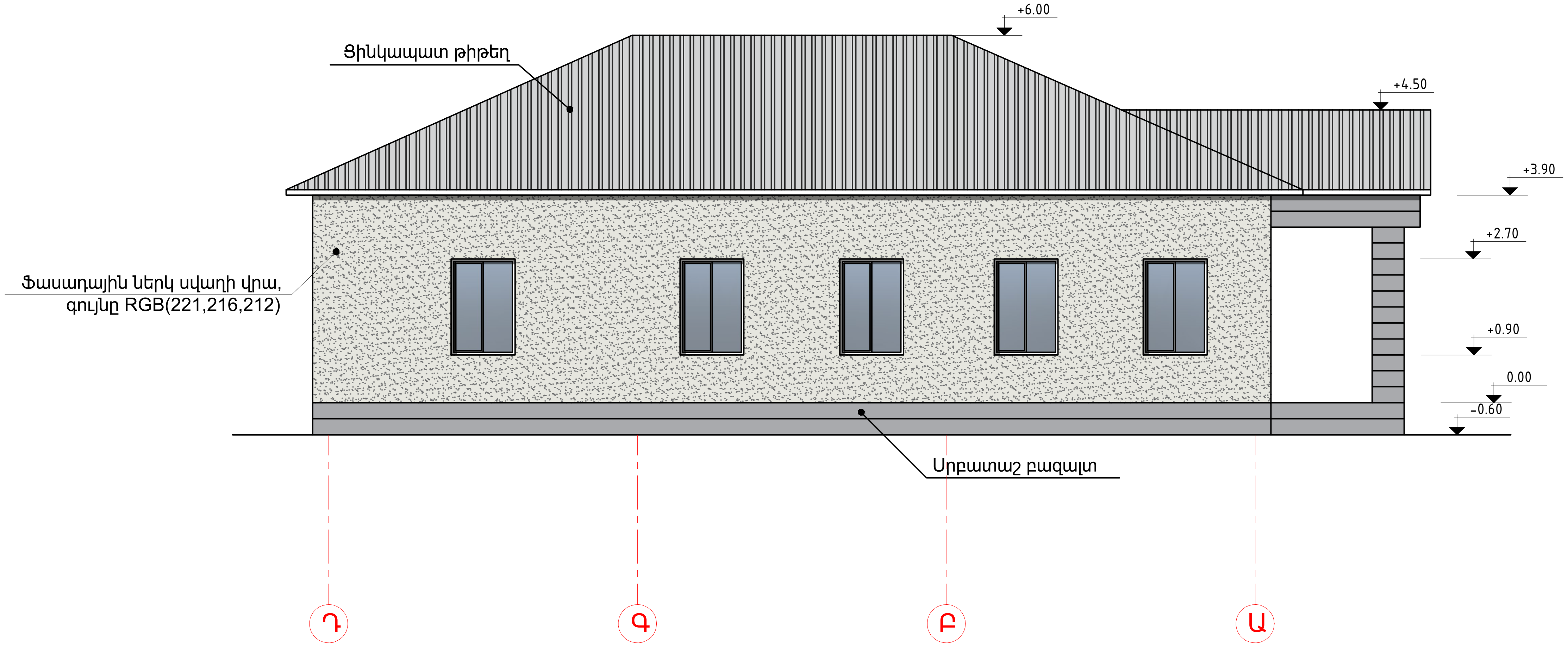

Նախագծող՝ "Արք.Պրոեկտ" ՍՊԸ	Թերթ Ճ-11	ՃԱԿԱՏ Դ-Ա ԱՌԱՆՑՔՆԵՐԻ ՄԻՋԵՎ

ԾՊԵՂՆԱՈՏՔԵՐԻ ՀԱՏԱԿԱԳԻԾ Մ1:100

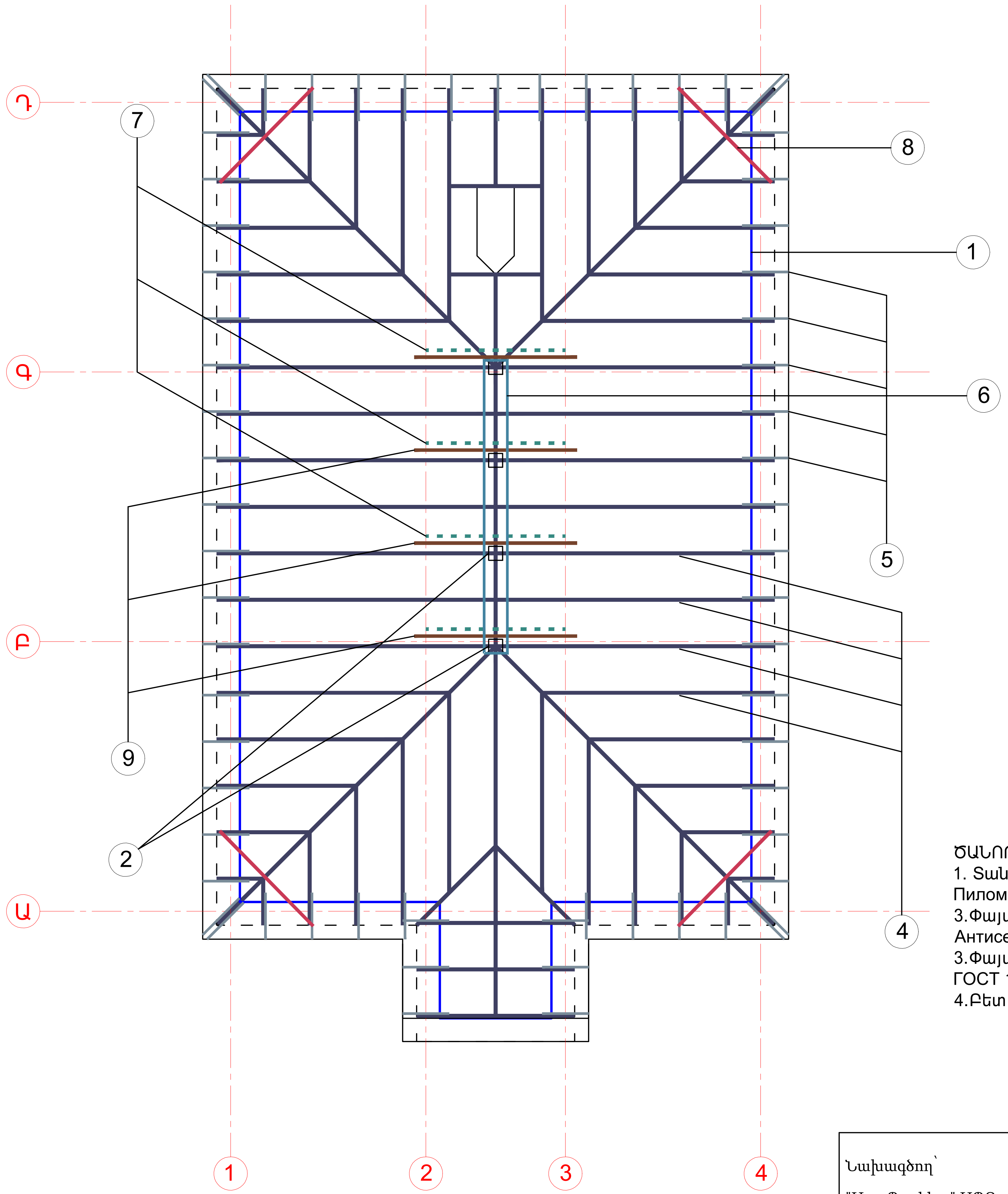

ՏԱՆԻՔԻ ՀԵՆԱԿՄԱԽՔԻ ՏԱՐՐԵՐԻ ՆՅՈՒԹԵՐԻ ՄԱՍՆԱԳԻՐ

No	Անվանում Наименование	Չափման միավոր Ед.измер.	Ընդամենը Итого	Ծանոթագր. Примечание
1	Որմնափայտ (չորսու 100x100մմ) Мауэрлат (брус 100x100мм)	Մ3 М3	0.65	65.0 գծմ пог. м
2	Կանգնակ (չորսու 120x100մմ) Стойка (брус 120x100мм)	Մ3 М3	0.145	12 գծմ пог. м
3	Տապաստ (չորսու 50x200մմ) Лежень (брус 50x200мм)	Մ3 М3	0.4	40.0 գծմ пог. м
4	Ծպեղնատուք (չորսու 160x80մմ) Стропило (брус 160x80мм)	Մ3 М3	2.92	228 գծմ пог. м
5	Ծայրակցորդ (չորսու 100x50մմ) երկար 1200մմ Кобылка (брус 100x50мм) длина 1200мм	Մ3 М3	0.41	82 գծմ пог. м
6	Մարդակ (չորսու 100x180մմ) Прогон (брус 100x180мм)	Մ3 М3	0.1	6.0 գծմ пог. м
7	Թեքան (չորսու 100x100մմ) Раскос (брус 100x100мм)	Մ3 М3	0.12	12 գծմ пог. м
8	Շպրենգել (չորսու 100x100մմ) Шпренгель (брус 100x100мм)	Մ3 М3	0.12	12 գծմ пог. м
9	Ձգան (տախտակ 50x120մմ) Тетива (доска 120x50мм)	Մ3 М3	0.36	12 գծմ пог. м
10	Կավարաման, քայլը 300մմ (չորսու 50x50մմ) Обрешетка (брус 50x50мм)	Մ3 М3	1.33	531.2 գծմ пог. м
11	Տախտակամած փեշի (չորսու 150x50մմ) Карнизный щит (брус 150x50мм)	Մ3 М3	2.6	348 գծմ пог. м
12	Տախտակամած (չորսու 150x50մմ) Настил (брус 150x50мм)	Մ3 М3	0.3	400 գծմ пог. м

ԾԱՆՈԹԱԳՐՈՒԹՅՈՒՆ՝

1. Տանքի հենակմախքի համար օգտագործել փշատերև ցեղատեսակի II կարգի սղոցանյութ(ГОСТ8486-86 Пиломатериалы хвойных пород.Технические условия)
3.Փայտե բոլոր տարրերը մշակել հականեխիչ հեղուկով(ГОСТ 10950-78 Пиломатериалы и заготовки. Антисептирование)
3.Փայտե բոլոր տարրերը մշակել հրդեհապաշտպան հեղուկով(ՀՀՇՆ 21-01-2014, ГОСТ 16363-98 средства огнезащитные для древесины)
4.Բետոնի շփման տեղամասերում փայտե տարրերը մեկուսացնել տոլից միջադիրներով:

Նախագծող՝ "Արք.Պրոեկտ" ՍՊԸ	Թերթ Ճ-13	ԾՊԵՂՆԱՈՏՔԵՐԻ ՀԱՏԱԿԱԳԻԾ

ԿԱՎԱՐԱՄԱԾՆԵՐԻ ՀԱՏԱԿԱԳԻԾ Մ1:100

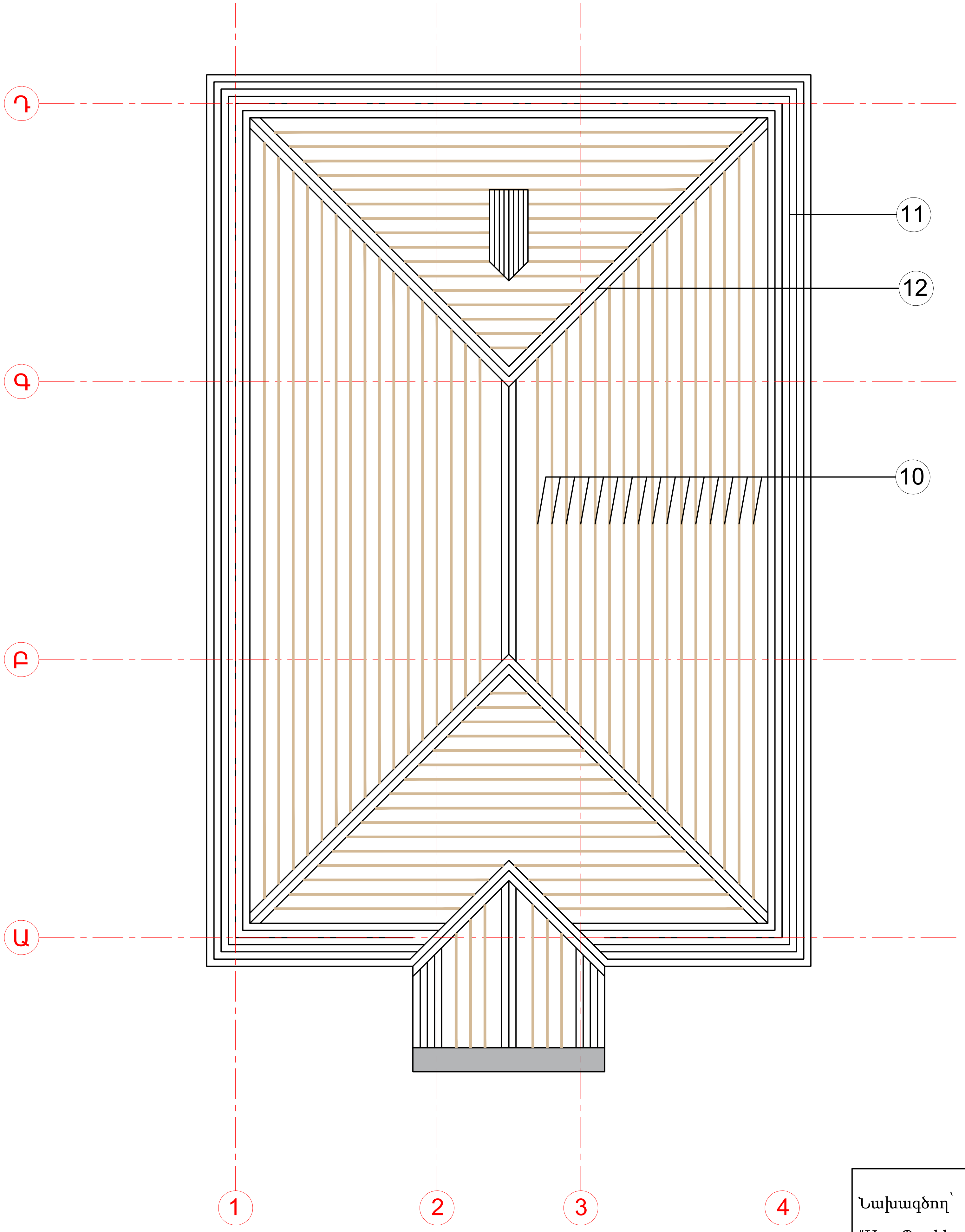

ՏԱՆԻՔԻ ՀԵՆԱԿՄԱԽՔԻ ՏԱՐՐԵՐԻ ՆՅՈՒԹԵՐԻ ՄԱՍՆԱԳԻՐ

No	Անվանում Наименование	Չափման միավոր Ед.измер.	Ընդամենը Итого	Ծանոթագր. Примечание
1	Որմնափայտ (չորսու 100x100մմ) Мауэрлат (брус 100x100мм)	Մ3 М3	0.65	65.0 գծմ пог. м
2	Կանգնակ (չորսու 120x100մմ) Стойка (брус 120x100мм)	Մ3 М3	0.145	12 գծմ пог. м
3	Տապաստ (չորսու 50x200մմ) Лежень (брус 50x200мм)	Մ3 М3	0.4	40.0 գծմ пог. м
4	Ծպեղնատոք (չորսու 160x80մմ) Стропило (брус 160x80мм)	Մ3 М3	2.92	228 գծմ пог. м
5	Ծայրակցորդ (չորսու 100x50մմ) երկար 1200մմ Кобылка (брус 100x50мм) длина 1200мм	Մ3 М3	0.41	82 գծմ пог. м
6	Մարդակ (չորսու 100x180մմ) Прогон (брус 100x180мм)	Մ3 М3	0.1	6.0 գծմ пог. м
7	Թեքան (չորսու 100x100մմ) Раскос (брус 100x100мм)	Մ3 М3	0.12	12 գծմ пог. м
8	Շպրենգել (չորսու 100x100մմ) Шпренгель (брус 100x100мм)	Մ3 М3	0.12	12 գծմ пог. м
9	Ձգան (տախտակ 50x120մմ) Тетива (доска 120x50мм)	Մ3 М3	0.36	12 գծմ пог. м
10	Կավարամած, քայլը 300մմ (չորսու 50x50մմ) Обрешетка (брус 50x50мм)	Մ3 М3	1.33	531.2 գծմ пог. м
11	Տախտակամած փեշի (չորսու 150x50մմ) Карнизный щит (брус 150x50мм)	Մ3 М3	2.6	348 գծմ пог. м
12	Տախտակամած (չորսու 150x50մմ) Настил (брус 150x50мм)	Մ3 М3	0.3	400 գծմ пог. м

ԾԱՆՈԹԱԳՐՈՒԹՅՈՒՆ՝

1. Տանքի հենակմախքի համար օգտագործել փշատերև ցեղատեսակի II կարգի սղոցանյութ(ГОСТ8486-86 Пиломатериалы хвойных пород.Технические условия)
3.Փայտե բոլոր տարրերը մշակել հականեխիչ հեղուկով(ГОСТ 10950-78 Пиломатериалы и заготовки. Антисептирование)
3.Փայտե բոլոր տարրերը մշակել հրդեհապաշտպան հեղուկով(ՀՀՇՆ 21-01-2014, ГОСТ 16363-98 средства огнезащитные для древесины)
4.Բետոնի շփման տեղամասերում փայտե տարրերը մեկուսացնել տոլից միջադիրներով:

Նախագծող՝ "Արք.Պրոեկտ" ՍՊԸ	Թերթ Ճ-14	ԿԱՎԱՐԱՄԱԾՆԵՐԻ ՀԱՏԱԿԱԳԻԾ

Դռների եվ պատուհանների մասնագիր

Նշահարում	Չափսերը HxL	Քանակ հատ	ԾԱՆՈԹԱԳՐՈՒԹՅՈՒՆ
Դ-1	2,7x1,0	1	Ալյումինե, երկփեղկ
Դ-2	2,1x0,9	9	Մետաղապլաստե, միափեղկ
Դ-3	2,1x1,2	1	Մետաղապլաստե, երկփեղկ
Պ-1	1.8x1.8	2	Ալյումինե, երկփեղկ
Պ-2	1.2x1.8	9	Ալյումինե, երկփեղկ

Հատակների մասնագիր

Սենքերի համարներ	Նշահարում	Կտրվածք	Շերտերի անվանումներ	մակերես
1	Հ-1	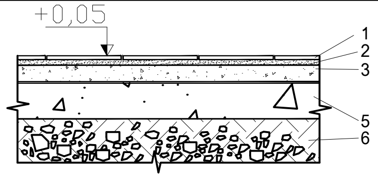	1.Ծածկի շերտ - Կերամոգրանիտ 2.Սոսնձային մածիկ 3.Հարթեցնող շերտ - ցեմ. ավազային երեսապատ Մ-100, 50մմ 4.Բետոնի նախապատրաստական շերտ- ցանցով ամրանավորված B25 մակնիշի բետոն, 100մմ 5. 20-40մմ խոշորության խճի տոփանած շերտ,բիտումով ներծծված 300մմ	174.3

Նախագծող՝ "Արք.Պրոեկտ" ՍՊԸ	Թերթ Ճ-14	ԴՌՆԵՐԻ,ՊԱՏՈՒՀԱՆՆԵՐԻ ԵՎ ՀԱՏԱԿՆԵՐԻ ՄԱՍՆԱԳԻՐ

ԱԼԲՈՄ 1
ԿՈՆՍՏՐՈՒԿՏԻՎ ՄԱՍ ԲՈՎԱՆԴԱԿՈՒԹՅՈՒՆ

N	ԹԵՐԹԵՐԻ ԱՆՎԱՆՈՒՄԸ	ԹԵՐԹ
1	ԲՈՎԱՆԴԱԿՈՒԹՅՈՒՆ ԵՎ ԲԱՑԱՏՐԱԳԻՐ	Կ - 1
2	ՀԻՄՔԵՐԻ ՀԱՏԱԿԱԳԻԾ	Կ - 2
3	ՀԻՄՔԵՐԻ ԿՏՐՎԱԾՔՆԵՐ	Կ - 3
4	ԿՑՎԱՆՔԱՅԻՆ ԱՄՐԱԿՑՄԱՆ ՀԱՆԳՈՒՅՑՆԵՐ, ՆՅՈՒԹԵՐԻ ԾԱԽՍԻ ՄԱՍՆԱԳԻՐ	Կ - 4
5	ԾԱԾԿԻ ՀԱՏԱԿԱԳԻԾ +3.18	Կ - 5
6	ԿՏՐՎԱԾՔ ա - ա , բ - բ , ՆՅՈՒԹԵՐԻ ԾԱԽՍ ՄԱՍՆԱԳԻՐ	Կ - 6
7	Ե/Բ ՇՐՋԱՆԱԿ Ա,Բ,Գ,Դ,1,4 ԱՌԱՆՑՔՆԵՐՈՎ	Կ - 7
8	Ե/Բ ՇՐՋԱՆԱԿ 2,3 ԱՌԱՆՑՔՆԵՐՈՎ	Կ - 8
9	ՍՅՈՒՆԵՐԻ ԵՎ ՊԱՐՁՈՒՆԱԿՆԵՐԻ ՀԱՏՈՒՅԹՆԵՐ	Կ - 9
10	ԲԵՏՈՆԵ ԲԼՈԿՆԵՐՈՎ ՇԱՐՎԱԾՔ	Կ - 10
11	ՍՅՈՒՆԵՐԻ և ՀԵԾԱՆՆԵՐԻ ԿԱՊԱԿՑՄԱՆ ՀԱՆԳՈՒՅՑՆԵՐ	Կ - 11
12	ՊԱՏԵՐԻ ԵՐԵՍԱՊԱՏՄԱՆ ՍԽԵՄԱ	Կ - 12

ԸՆԴՀԱՆՈՒՐ ԲԱՑԱՏՐԱԳԻՐ

ԿԱՌՈՒՅՑԻ ԱՇԽԱՏԱՆՔԱՅԻՆ ՆԱԽԱԳԾԻ ԿՈՆՍՏՈՒԿՏԻՎ ՄԱՍԸ ՄՇԱԿՎԱԾ Է ՀՀՇՆ 20.04-2020 ԵՐԿՐԱՇԱՐԺԱԴԻՄԱՑԿՈՒՆ ՇԻՆԱՐԱՐՈՒԹՅՈՒՆ . ՆԱԽԱԳԾՄԱՆ ՆՈՐՄԵՐԻ և ԳՅՈՒՄՐԻ ՔԱՂԱՔԻ ՇԻՆԱՐԱՐԱԿԱՆ ՊԱՅՄԱՆՆԵՐԻ ՀԻՄԱՆ ՎՐԱ

ՍԵՅՍՄԻԿ ԳՈՏԻՆ	2-ՐԴ
ՁՅԱՆ ԲԵՌՆՎԱԾՔԸ	70ԿԳ/Ք.Մ
ՔԱՄՈՒ ԱՐԱԳՈՒԹՅԱՆ ՆՈՐՄԱՏԻՎԱՅԻՆ ՃՆՇՈՒՄԸ	45ԿԳ/Ք.Մ
ՇԻՆԱՐԱՐԱԿԱՆ ՀՐԱՊԱՐԱԿԻ ԳՐՈՒՆՏԻ ՍԵՅՍՄԻԿ ՀԱՏԿՈՒԹՅՈՒՆԸ	2-ՐԴ ԿԱՐԳ
ԳՐՈՒՆՏԻ ՍԱՌԵՑՄԱՆ ՀԱՇՎԱՐԿԱՅԻՆ ԽՈՐՈՒԹՅՈՒՆԸ	143 ՍՄ

ԿԱՌՈՒՅՑԻ ՀԻՄՆԱԿԱՆ ԿՈՆՍՏՐՈՒԿՏԻՎ ՍԽԵՄԱՆ ԿԱՐԿԱՍԱՅԻՆ Է ՝ ՇՐՋԱՆԱԿԱՅԻՆ ՀԻՄՆԱԿՄԱԽՔՈՎ, ՄԻԱՁՈՒՅԼ ԵՐԿԱԹԲԵՏՈՆԻՑ, ՆԵՐԸՆԴԳՐԿԱԾ ՔԱՐԵ ԻՆՔՆԱԿՐՈՂ ԲԵՏՈՆԵ ԲԼՈԿՆԵՐԻՑ ՊԱՏԵՐՈՎ:

- ՀԻՄՔԵՐԸ ԻՐԱԿԱՆԱՑՎԱԾ ԵՆ ԺԱՊԱՎԵՆԱՁԵՎ ՀԻՄՆԱՅԻՆ ՀԵԾԱՆՆԵՐՈՎ ՄԻԱՁՈՒՅԼ Ե/Բ , B25 ԴԱՍԻ ԾԱՆՐ ԲԵՏՈՆԻՑ , ՈՐՈՆՑ ՏԱԿ ԻՐԱԿԱՆԱՑՎԱԾ Է ԽԱՄՔԱՐԲԵՏՈՆԵ ԵՎ ԲԵՏՈՆԻ ՆԱԽԱՊԱՏՐԱՍՏԱԿԱՆ ՇԵՐՏ B 7.5 ԴԱՍԻ ԾԱՆՐ ԲԵՏՈՆԻՑ:
- ԿԱՌՈՒՅՑԻ ԿԱՐԿԱՍԸ ՝ ՍՅՈՒՆԵՐԸ ՊԱՐՁՈՒՆԱԿՆԵՐԸ ԻՐԱԿԱՆԱՑՎՈՒՄ ԵՆ ՄԻԱՁՈՒՅԼ ԵՐԿԱԹԲԵՏՈՆԻՑ, ԿՈՇՏ ՇՐՋԱՆԱԿԱՅԻՆ ՀԱՆԳՈՒՅՑՆԵՐՈՎ B 25 ԴԱՍԻ ԾԱՆՐ ԲԵՏՈՆԻՑ:
- ՀԻՄՆԱԽԱՐԻՍԽԸ ԻՐԱԿԱՆԱՑՎԱԾ ԵՆ ՄԻԱՁՈՒՅԼ ԲԵՏՈՆԻՑ ,B 25 ԴԱՍԻ ԾԱՆՐ ԲԵՏՈՆԻՑ,ԲԱԶԱԼՏԵ ՍԱԼԻ ԵՐԵՍԱՊԱՏՈՒՄՈՎ:
- ԾԱԾԿԵՐԸ ԻՐԱԿԱՆԱՑՎՈՒՄ ԵՆ ՄԻԱՁՈՒՅԼ ԵՐԿԱԹԲԵՏՈՆԻՑ ՀԱՐԹ ՍԱԼԻ ՏԵՍՔՈՎ 18ՍՄ ՀԱՍՏՈՒԹՅԱՄ:
- ԿԱՌՈՒՅՑԻ ՎԵՐԳԵՏՆՅԱ ՀԱՏՎԱԾԻ ՊԱՏԵՐԸ ԻՐԱԿԱՆԱՑՎՈՒՄ ԵՆ 40ՍՄ ՀԱՍՏՈՒԹՅԱՄԲ ԱՄՐԱՆԱՎՈՐՎԱԾ ԲԵՏՈՆԵ ԲԼՈԿՆԵՐԻ ՇԱՐՎԱԾՔՈՎ , ՋԵՐՄԱՄԵԿՈՒՍԱՑՎՈՒՄ ԵՎ ՍՎԱՂՎՈՒՄ ԵՆ:

ԿԱՌՈՒՅՑԻ ԿՈՆՍՏՈՒԿՑԻԱՆԵՐԻ ԻՐԱԿԱՆԱՑՄԱՆ ԱՇԽԱՏԱՆՔՆԵՐԸ ԿԱՏԱՐՎՈՒՄ ԵՆ ԳՈՐԾՈՂ ՆՈՐՄԱՏԻՎԱՅԻՆ ՓԱՍՏԱԹՂԹԵՐԻ և ՇԻՆԱՐԱՐԱԿԱՆ ՏԵԽՆՈԼՈԳԻԱԿԱՆ ՆՈՐՄԱՆԵՐԻ ՊԱՀԱՆՋՆԵՐԻՆ:

ՆԱԽԱԳԻԾԸ ՄՇԱԿՎԱԾ Է ԳՈՐԾՈՂ ՇԻՆԱՐԱՐԱԿԱՆ ՆՈՐՄԵՐԻ ՈՒ ԿԱՆՈՆԵՐԻ ՀԱՄԱՁԱՅՆ՝

ՀՀՇՆ 20.04-2020	ԵՐԿՐԱՇԱՐԺԱԴԻՄԱՑԿՈՒՆ ՇԻՆԱՐԱՐՈՒԹՅՈՒՆ . ՆԱԽԱԳԾՄԱՆ ՆՈՐՄԵՐ
ՀՀՇՆ IV-13.01	ՔԱՐԵ և ԱՄՐԱՆԱՔԱՐԵ ԿՈՆՍՏՐՈՒԿՑԻԱՆԵՐ
ՀՀՇՆ 52-01	ԲԵՏՈՆՅԱ և ԵՐԿԱԹԲԵՏՈՆՅԱ ԿՈՆՍՏՐՈՒԿՑԻԱՆԵՐ
ՀՀՇՆ 53-01	ՊՈՂՊԱՏԵ ԿՈՆՍՏՐՈՒԿՑԻԱՆԵՐ
ՀՀՇՆ IV-10.01.01-2006	ՇԵՆՔԵՐԻ և ԿԱՌՈՒՅՑՆԵՐԻ ՀԻՄՆԱՏԱԿԵՐ
ՀՀՇՆ 20-06-2014	ՇԵՆՔԵՐԻ և ԿԱՌՈՒՅՑՆԵՐԻ ՎԵՐԱԿԱՌՈՒՑՈՒՄ,ՎԵՐԱԿԱՆԳՆՈՒՄ և ՈՒԺԵՂԱՑՈՒՄ
ՍՆիՊ 2-01.07-85	ԲԵՌՆՎԱԾՔՆԵՐ և ԱԶԴԵՑՈՒԹՅՈՒՆՆԵՐ

Նախագծող՝ "Արք.Պրոեկտ" ՍՊԸ	Թերթ Կ-1	ԳԾԱԳՐԵՐԻ ԱՆՎԱՆԱՑԱՆՔ, ԲԱՑԱՏՐԱԳԻՐ

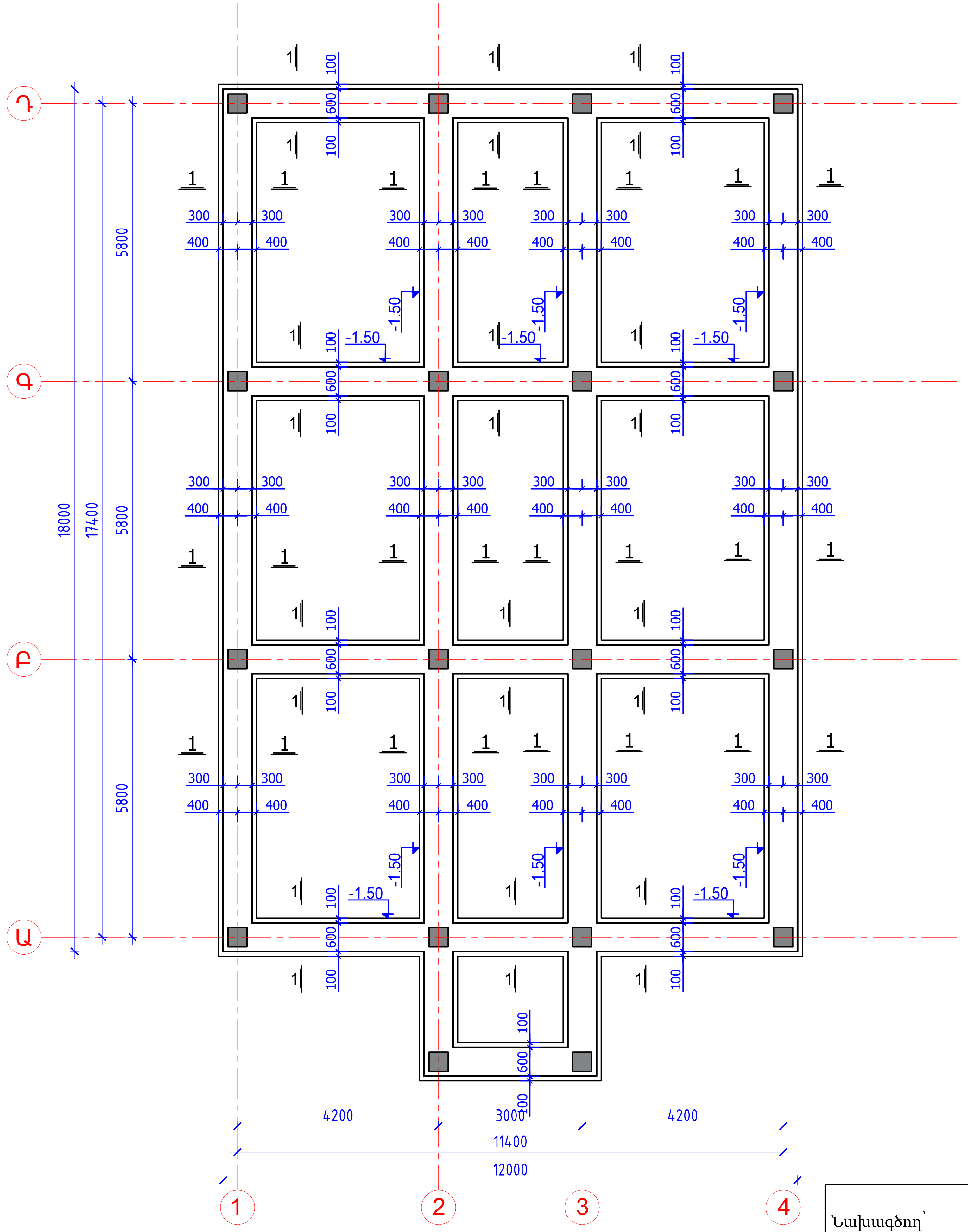

ԲԱՑԱՏՐԱԳԻՐ

1.ՀԻՄՔԵՐԸ ԻՐԱԿԱՆԱՑՎՈՒՄ ԵՆ ՄԻԱՁՈՒՅԼ ԵՐԿԱԹԲԵՏՈՆԻՑ,ԺԱՊԱՎԵՆԱՁԵՎ ԽԱՉՀԱՏՎՈՂ , B25 ԴԱՍԻ ԾԱՆՐ ԲԵՏՈՆԻՑ ,Ո ՐՈՆՑ ՏԱԿ ԻՐԱԿԱՆԱՑՎՈՒՄ Է ԲԵՏՈՆԻ ՆԱԽԱՊԱՏՐԱՍՏԱԿԱՆ ՇԵՐՏ B7.5 ԴԱՍԻ ԲԵՏՈՆԻՑ :
2.ՀԻՄՔԵՐԻ ՓՈՍՈՐԱԿԸ ՓՈՐԵԼՈՒՑ ՀԵՏՈ ԿԱՏԱՐԵԼ ՀԻՄՆԱՏԱԿ ԾԱՌԱՅՈՂ ԳՐՈՒՆՏԻ ԶՆՆՈՒՄ ԻՆԺԵՆԵՐ-ԵՐԿՐԱԲԱՆԻ ԿՈՂՄԻՑ,ԿԱԶՄԵԼՈՎ ՀԱՄԱՊԱՏԱՍԽԱՆ ԱԿՏ:
3.ՀԻՄՔԵՐԻ և ՆԿՈՂԱՅԻՆ ՀԱՐԿԻ ՊԱՏԵՐԻ ՀԻԴՐՈՄԵԿՈՒՍԱՑՈՒՄԸ ԿԱՏԱՐԵԼ ԲԻՏՈՒՄԱՅԻՆ ՔՍՈՒԿՈՎ ԵՐԿՈՒ ԱՆԳԱՄ:

Ինժեներաերկրաբանական եզրակացություն

ՈՐՊԵՍ ՀԻՄՆԱՏԱԿ ԾԱՌԱՅՈՒՄ ԵՆ ԿԱՐՄՐԱՎՈՒՆ ՏՈՒՖԵՐ , ՈՐՈՆՔ ՈՒՆԵՆ ՀԵՏԵՎՅԱԼ ՖԻԶԻԿՈ - ՄԵԽԱՆԻԿԱԿԱՆ ՀԱՏԿՈՒԹՅՈՒՆՆԵՐԸ՝

ԽՏՈՒԹՅՈՒՆԸ ՝ ρ	1.65տ/մ^3
ԾԱԿՈՏԿԵՆՈՒԹՅԱՆ ԳՈՐԾԱԿԻՑԸ՝ e	0.40-0.5
ԱՌԱՆՁԿԱԿԱՆՈՒԹՅԱՆ ՄՈԴՈՒԼԸ ՝E	5x10^{3}ԿՊա
ԳՐՈՒՆՏԻ ՀԱՇՎԱՐԿԱՅԻՆ ԴԻՄԱԴՐՈՒԹՅՈՒՆԸ R_0	15ՄՊա(150կգ/սմ^2)
-ՆԵՐՔՆԱԿԻ ԳՈՐԾԱԿԻՑԸ C	26000տ/մ^3
-ՇԻՆՀՐԱՊԱՐԱԿԻ ԳՐՈՒՆՏԻ ՍԵՅՍՄԻԿ ՀԱՏԿՈՒԹՅՈՒՆԸ	II ԿԱՐԳ
-ԳՐՈՒՆՏԻ ՍԱՌԵՑՄԱՆ ՀԱՇՎԱՐԿԱՅԻՆ ԽՈՐՈՒԹՅՈՒՆԸ	142 ՍՄ

Նախագծող՝ "Արք.Պրոեկտ" ՍՊԸ	Թերթ Կ-2	ՀԻՄՔԵՐԻ ՀԱՏԱԿԱԳԻԾ

ԿՏՐՎԱԾՔ 1-1

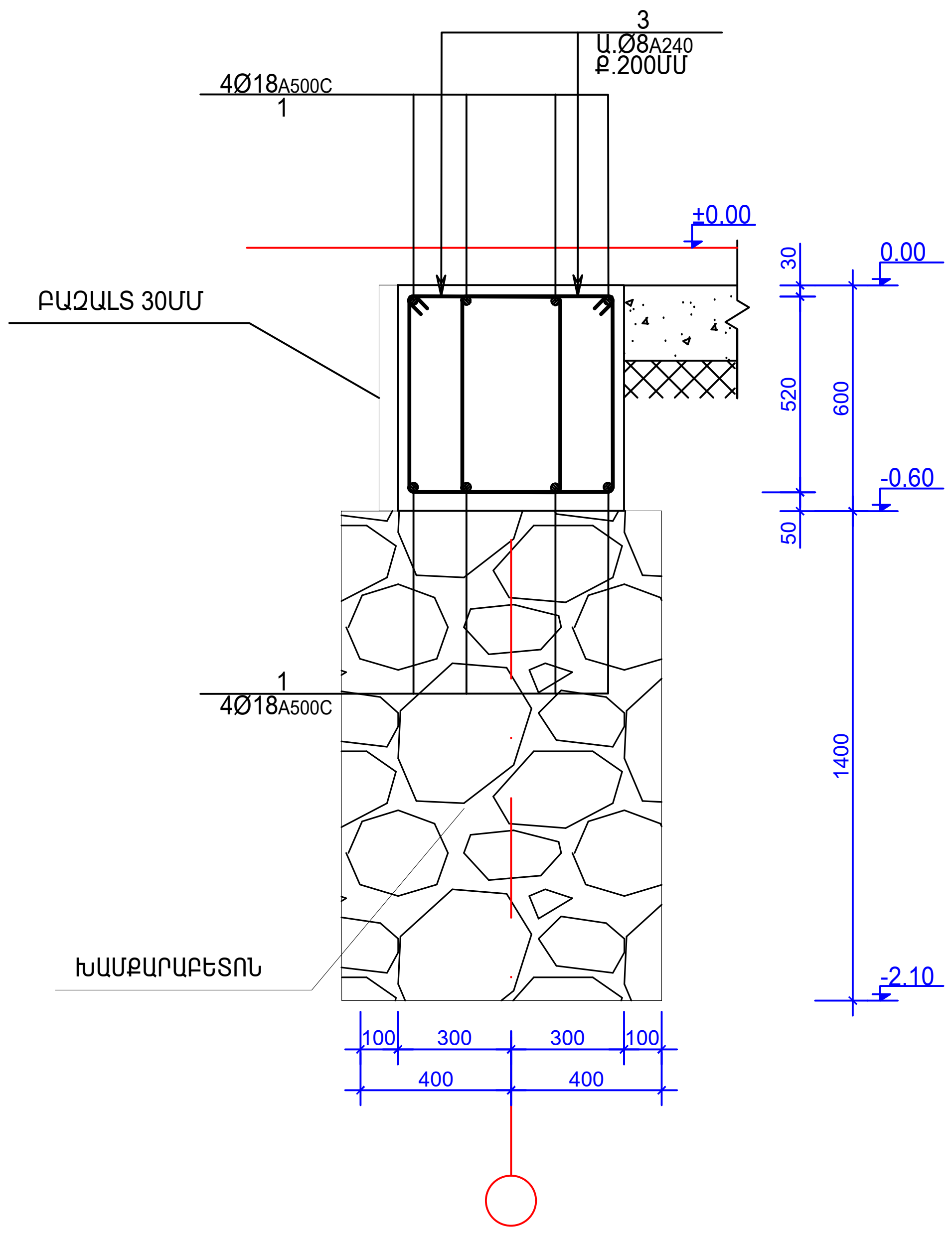

ՆՅՈՒԹԵՐԻ ԾԱԽՍԻ ՄԱՍՆԱԳԻՐ

ԹԻՎ	ՆՇԱՆԱԿՈՒՄ	ԱՆՎԱՆՈՒՄ	ՔԱՆԱԿ ՀԱՏ	ԷԼ.ՔԱՇԸ ԿԳ	ԸՆԴՀԱՆՈՒՐ ՔԱՇ ԿԳ	
		ՀԻՄՆԱՅԻՆ ՀԵԾԱՆ				A500C 2080.0 A240 1168.0
1	ԳՈՍՏ Р 52544-2006	ø18 A500C ∑L=10409Ծ.Մ	-	-	2080	
2	ԳՈՍՏ 5781-82	ø8 A240 L=1840ՄՄ	1600	0.73	1168.0	
	ԽԱՄՔԱՐԲԵՏՈՆ V =110.20 Մ³					
	ՀԻՄՆԱԽԱՐԻՍԽ ԲԵՏՈՆ B25 V =46.80 Մ³					

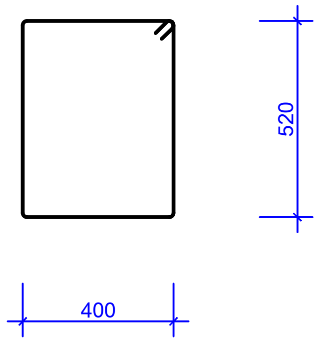

Նախագծող՝
"Արք.Պրոեկտ" ՍՊԸ

Թերթ
Կ-3

ՀԻՄՔԵՐԻ ԿՏՐՎԱԾՔ

ԺԱՊԱՎԵՆԱՁԵՎ ՀԻՄՔԵՐՈՒՄ ՁՈՂԵՐԻ ԱՄՐԱԿՑՄԱՆ ՍԽԵՄԱ

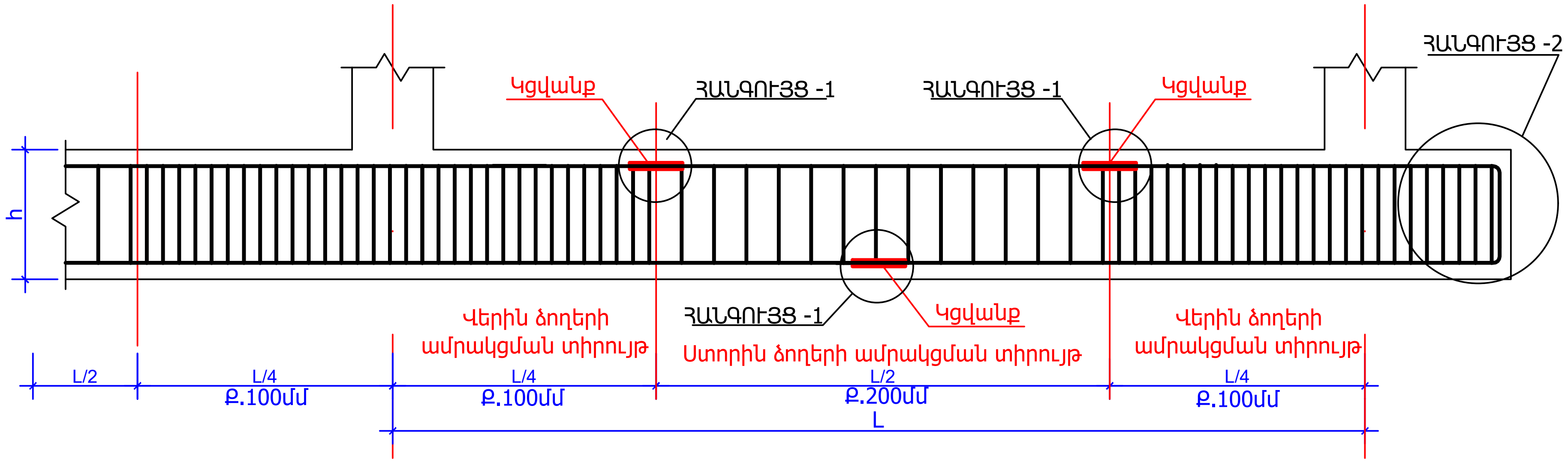

ՀԱՆԳՈՒՅՑ -2

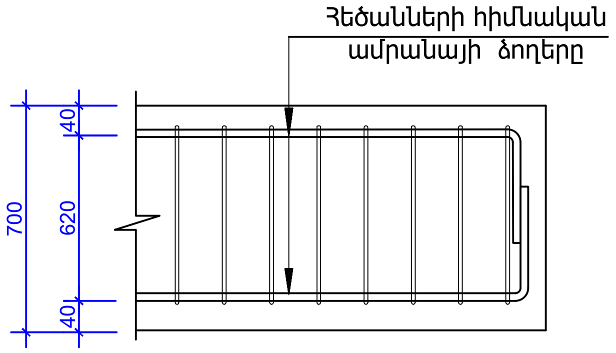

ՁՈՂԵՐԻ ԿՑՎԱՆՔԱՅԻՆ ԱՄՐԱԿՑՄԱՆ ՍԽԵՄԱ ՀԱՆԳՈՒՅՑ -1

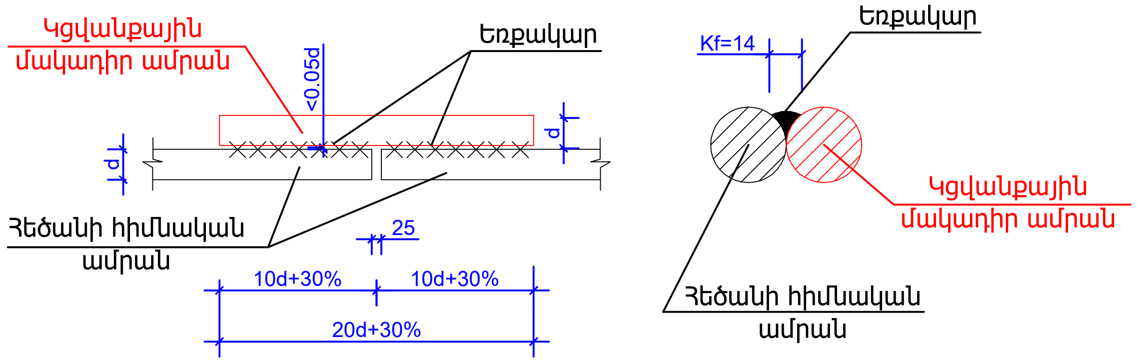

ԱՄՐԱՆՆԵՐԻ ԱՄՐԱԿՑՄԱՆ ՀԱՆԳՈՒՅՑ

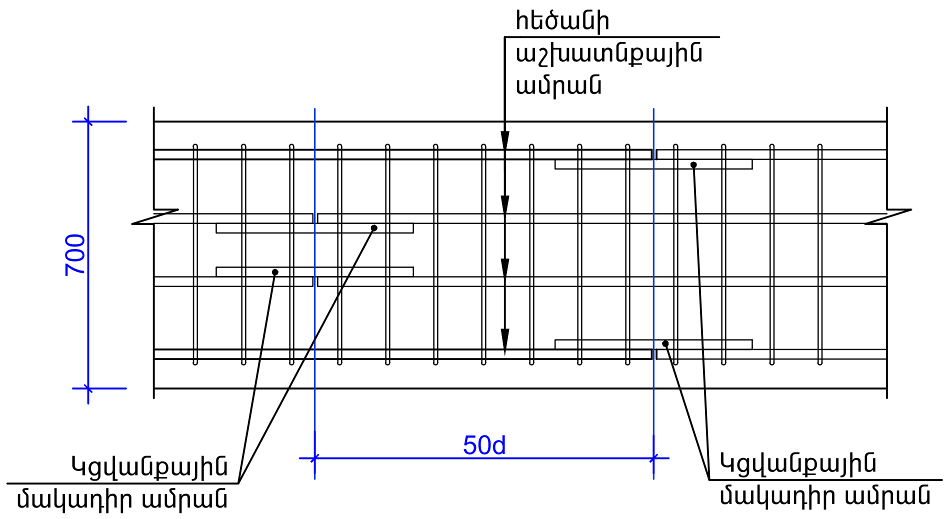

Նախագծող՝ "Արք.Պրոեկտ" ՍՊԸ	Թերթ Կ-4	ԿՑՎԱՆՔԱՅԻՆ ԱՄՐԱԿՑՄԱՆ ՀԱՆԳՈՒՅՑՆԵՐ, ՆՅՈՒԹԵՐԻ ԾԱԽՍԻ ՄԱՍՆԱԳԻՐ

ԾԱԾԿԻ ՀԱՏԱԿԱԳԻԾ +3.18 ՆԻՇԻ ՎՐԱ

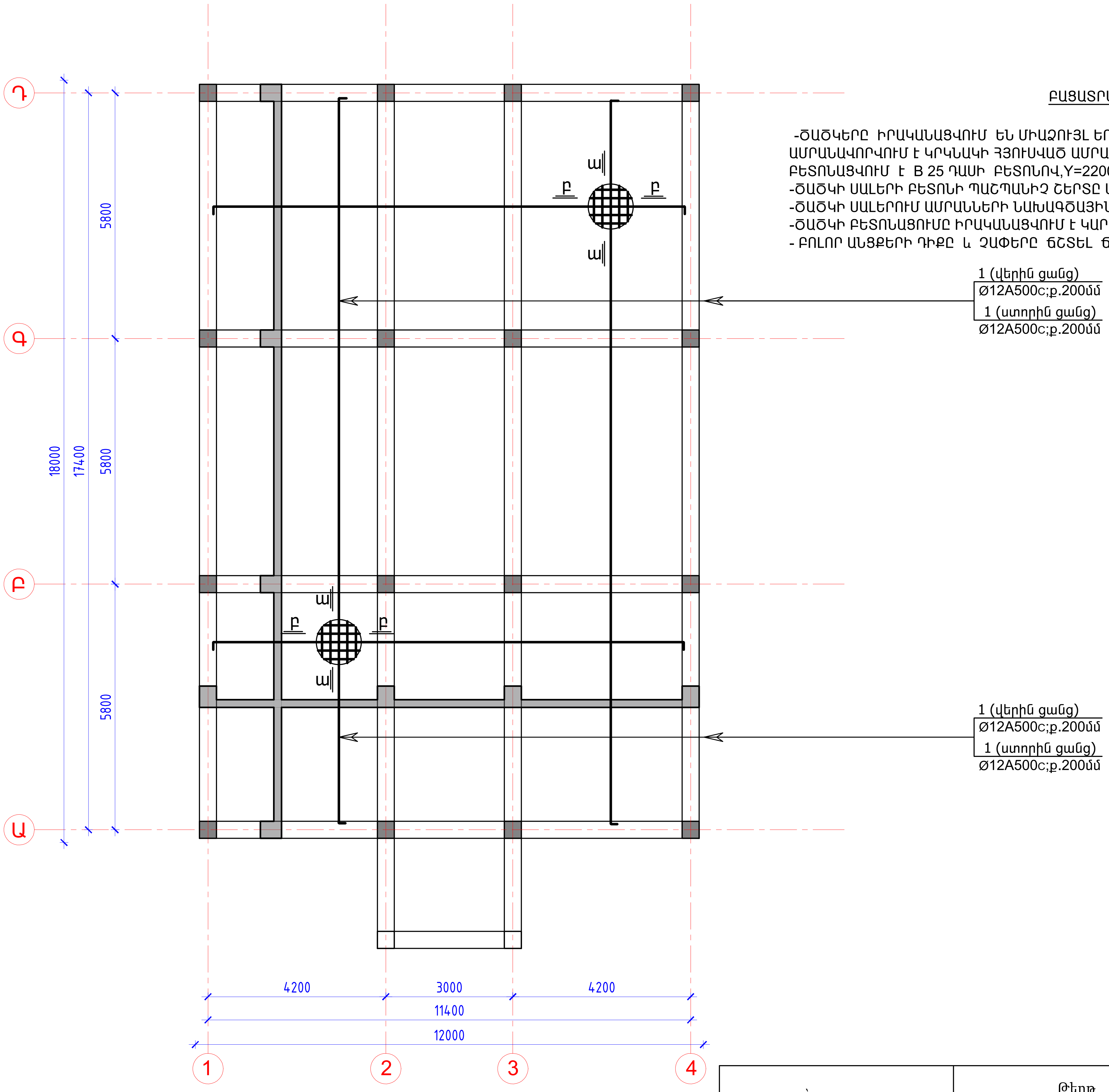

ԲԱՑԱՏՐԱԳԻՐ

-ԾԱԾԿԵՐԸ ԻՐԱԿԱՆԱՑՎՈՒՄ ԵՆ ՄԻԱՁՈՒՅԼ ԵՐԿԱԹԲԵՏՈՆԻՑ 180 ՄՄ ՀԱՍՏՈՒԹՅԱՄԲ, ՀԱՐԹ ՍԱԼԻ ՏԵՍՔՈՎ,ՈՐԸ ԱՄՐԱՆԱՎՈՐՎՈՒՄ Է ԿՐԿՆԱԿԻ ՀՅՈՒՍՎԱԾ ԱՄՐԱՆԱՅԻՆ ՑԱՆՑՈՎ ՍԱԼԻ ՎԵՐԻՆ և ՆԵՐՔԻՆ ԳՈՏԻՆԵՐՈՒՄ,ՈՐՈՆՔ ԲԵՏՈՆԱՑՎՈՒՄ Է B 25 ԴԱՍԻ ԲԵՏՈՆՈՎ,Y=2200ԿԳ/Մ³ ԾԱՎԱԼԱՅԻՆ ԿՇՌՈՎ :

-ԾԱԾԿԻ ՍԱԼԵՐԻ ԲԵՏՈՆԻ ՊԱՇՏՊԱՆԻՉ ՇԵՐՏԸ ԱՄՐԱՆՆԵՐԻ ՀԱՄԱՐ ՊԵՏՔ ԼԻՆԻ ՈՉ ՊԱԿԱՍ 20ՄՄ:

-ԾԱԾԿԻ ՍԱԼԵՐՈՒՄ ԱՄՐԱՆՆԵՐԻ ՆԱԽԱԳԾԱՅԻՆ ԴԻՐՔԸ ԱՊԱՀՈՎԵԼՈՒ ՀԱՄԱՐ ՏԵՂԱԴՐՎՈՒՄ ԵՆ ՖԻԿՍԱՏՈՐՆԵՐ:

-ԾԱԾԿԻ ԲԵՏՈՆԱՑՈՒՄԸ ԻՐԱԿԱՆԱՑՎՈՒՄ Է ԿԱՐԿԱՍԻ ՀԵՏ ՀԱՄԱՏԵՂ :

- ԲՈԼՈՐ ԱՆՑՔԵՐԻ ԴԻՔԸ և ՉԱՓԵՐԸ ՃՇՏԵԼ ՃԱՐՏԱՐԱՊԵՏԱԿԱՆ և ԻՆԺԵՆԵՐԱԿԱՆ ԳԾԱԳՐԵՐԻ ՀԵՏ ՀԱՄԱՏԵՂ :

Նախագծող՝ "Արք.Պրոեկտ" ՍՊԸ	Թերթ Կ-5	ԾԱԾԿԻ ՀԱՏԱԿԱԳԻԾ +3,18 ՆԻՇԻ ՎՐԱ

ԿՏՐՎԱԾՔ ա - ա

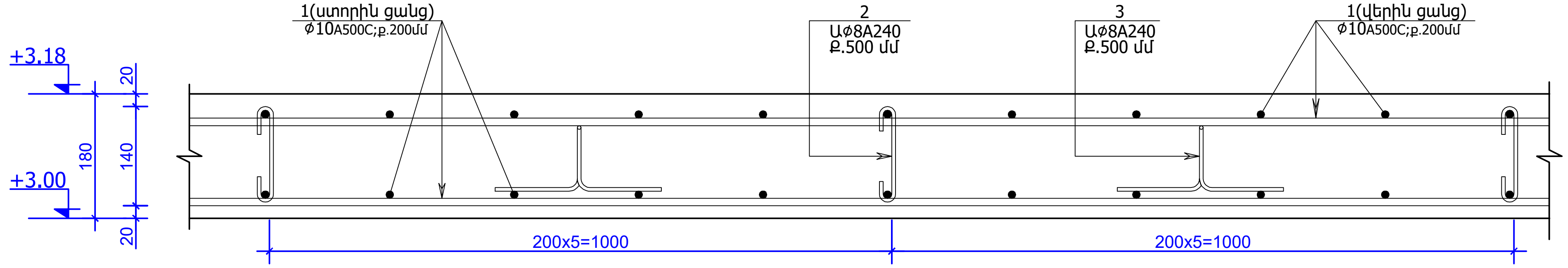

ԿՏՐՎԱԾՔ բ - բ

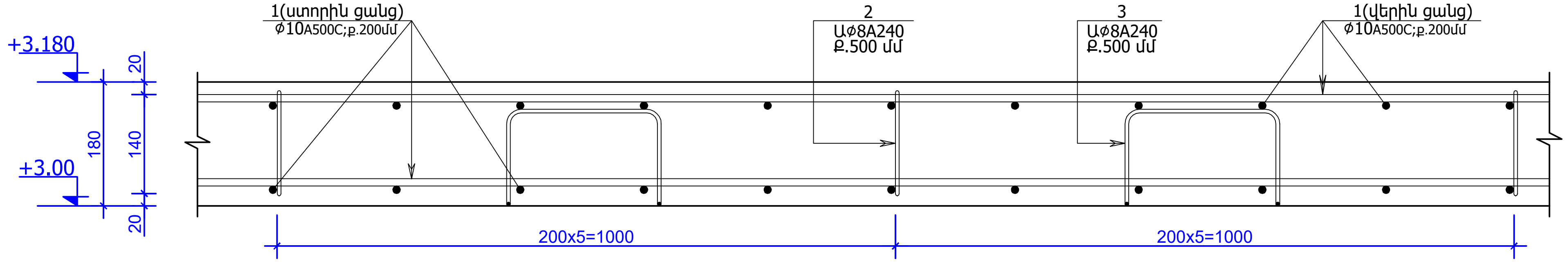

ԴԻՐՔ	ԷՍՔԻԶ
1	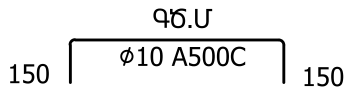 ԳԾ.Մ 150 ϕ10 A500C 150
2	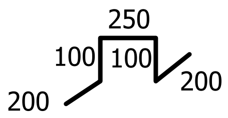 250 100 100 200 200
3	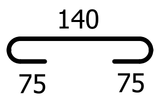 140 75 75
5	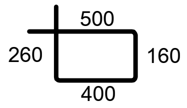 500 260 160 400

ՆՅՈՒԹԵՐԻ ԾԱԽՍԻ ՄԱՍՆԱԳԻՐ

ԹԻՎ	ՆՇԱՆԱԿՈՒՄ	ԱՆՎԱՆՈՒՄ	ՔԱՆԱԿ ՀԱՏ	ԷԼ.ՔԱՇԸ ԿԳ	ԸՆԴՀԱՆՈՒՐ ՔԱՇ ԿԳ	
		ՍԱԼԻ ԱՄՐԱՆԱՎՈՐՈՒՄ +3.18 ՆԻՇԻ ՎՐԱ				A500C 3916.0 A240 300.0
1	ԳՈՍՏ Р 52544-2006	ϕ12 A500C ∑L=4400ԳԾ.Մ	-	-	3916	
2	ԳՈՍՏ 5781-82	ϕ8 A240 L=850ՄՄ	600	0.35ԿԳ	210	
3	ԳՈՍՏ 5781-82	ϕ8 A240 L=290ՄՄ	600	0.15ԿԳ	90	
		ԲԵՏՈՆ B 25 V =38.9 $Մ^3$				

Նախագծող՝ "Արք.Պրոեկտ" ՍՊԸ	Թերթ Կ-6	ՀԻՄՔԵՐԻ ՀԱՏԱԿԱԳԻԾ

Ե/Բ ԾՐՋԱՆԱԿ Ա,Բ,Գ,Դ ԱՌԱՆՑՔՆԵՐՈՎ

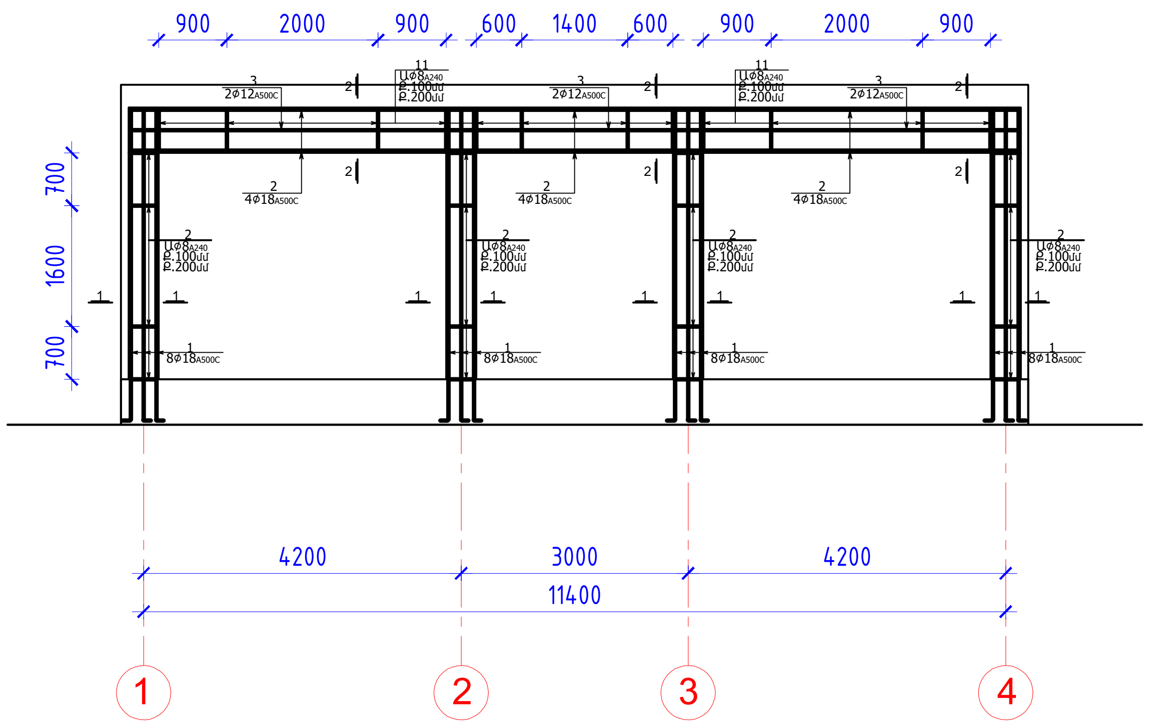

Ե/Բ ԾՐՋԱՆԱԿ 1,4, ԱՌԱՆՑՔՆԵՐՈՎ

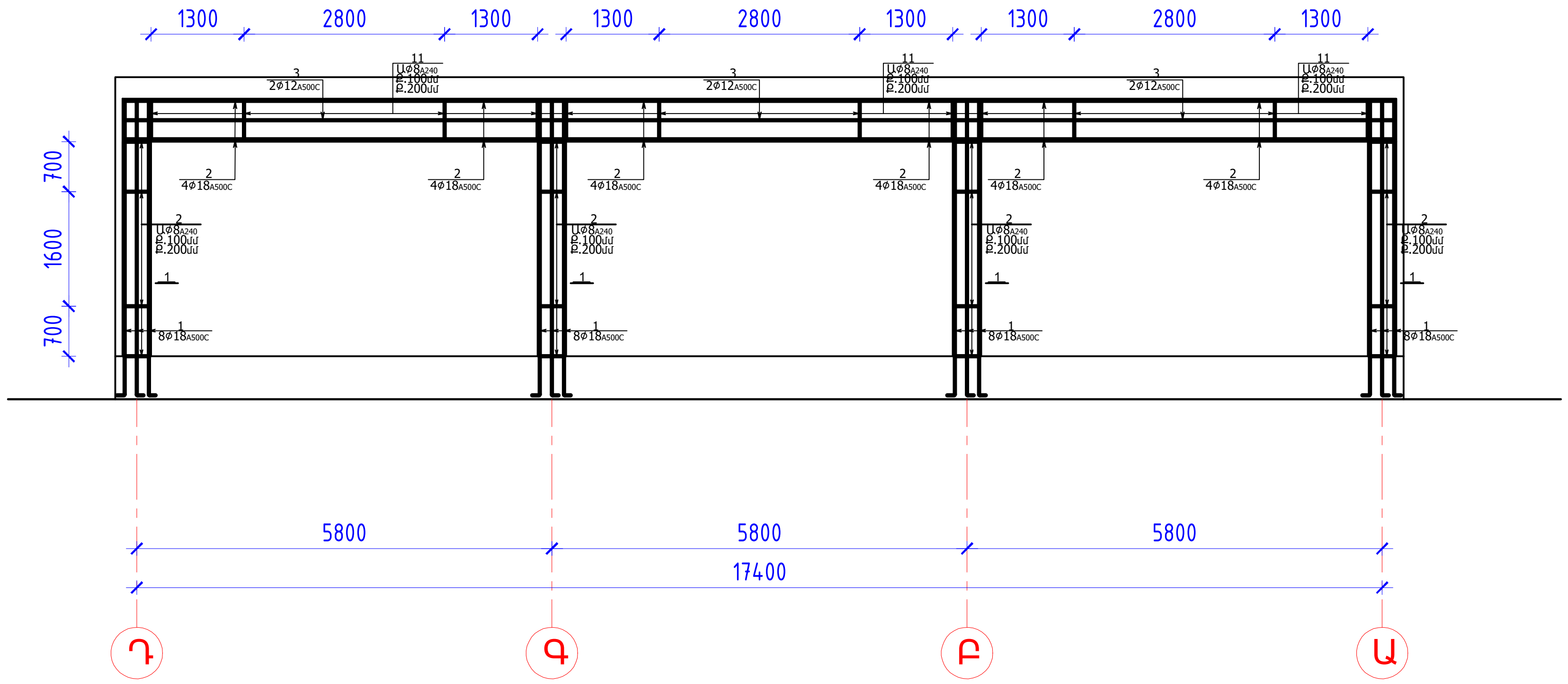

Նախագծող՝ "Արք.Պրոեկտ" ՍՊԸ	Թերթ Կ-7	Ե/Բ ԾՐՋԱՆԱԿ Ա,Բ,Գ,Դ,1,4 ԱՌԱՆՑՔՆԵՐՈՎ

Ե/Բ ՇՐՋԱՆԱԿ 2,3, ԱՌԱՆՑՔՆԵՐՈՎ

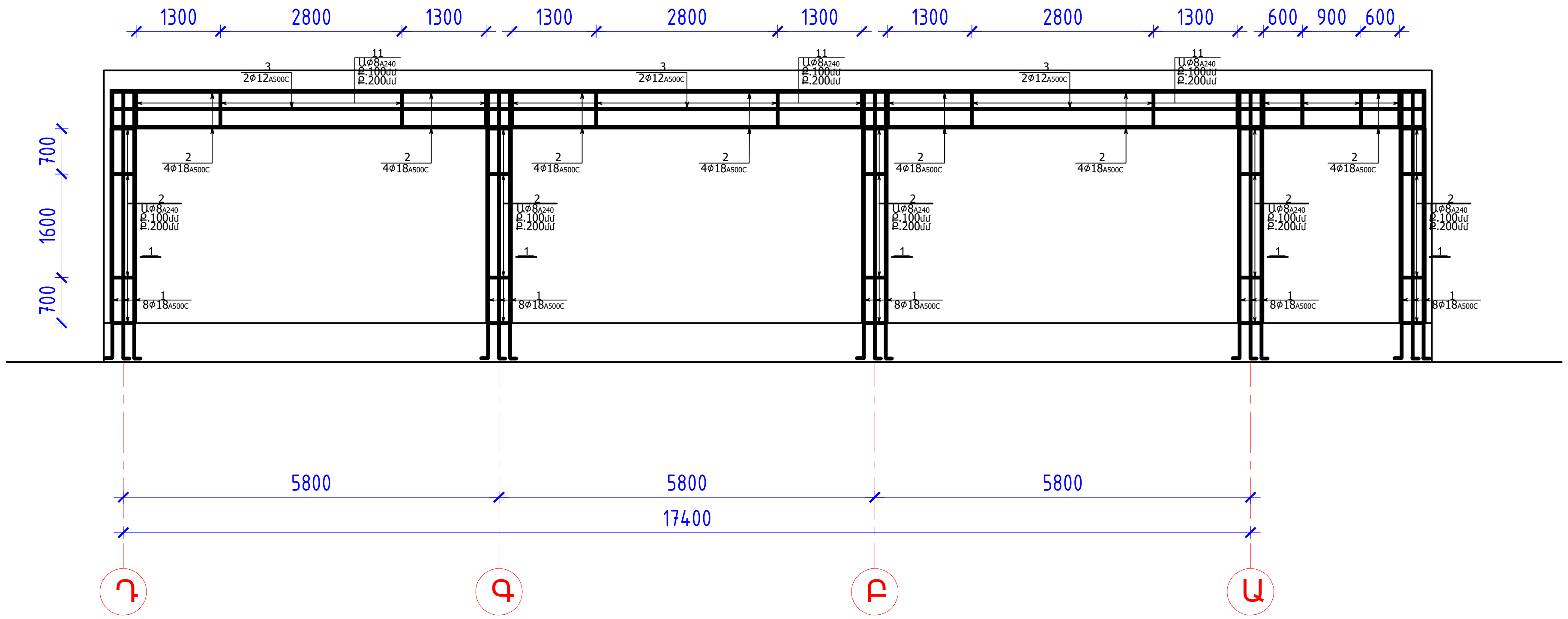

Նախագծող՝ "Արք.Պրոեկտ" ՍՊԸ	Թերթ Կ-8	Ե/Բ ՇՐՋԱՆԱԿ 2,3 ԱՌԱՆՑՔԵՐՈՎ

ՀԱՏՈՒՅԹ 1 - 1

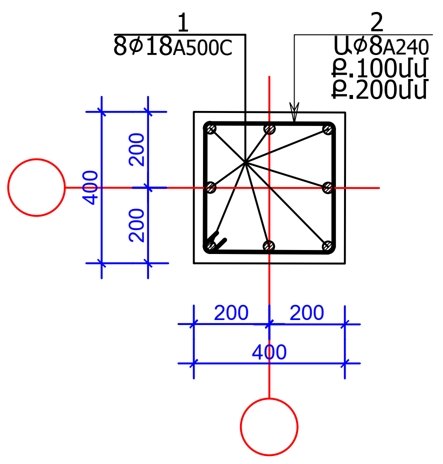

ՀԱՏՈՒՅԹ 2 - 2

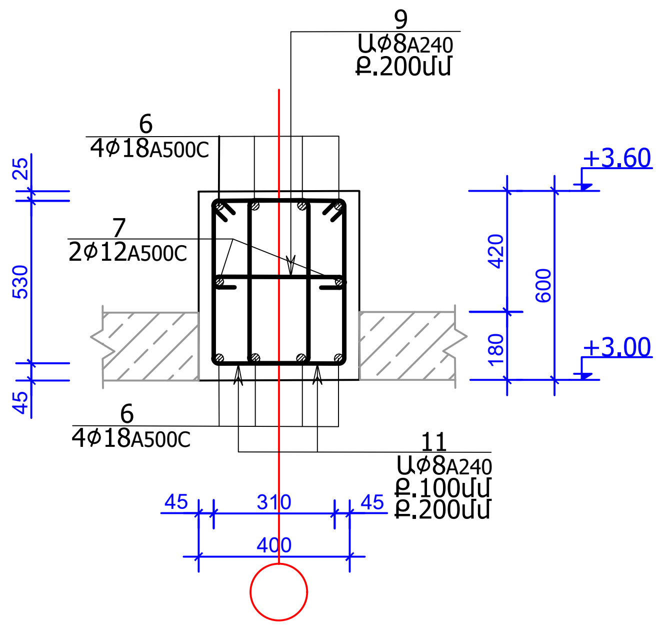

ԴԻՐՔ	ԷՍՔԻԶ
1	ԳԾ.Մ; ⌀22 A500C; 300
2	450; 450; 350; 350
3	700; 450; 350; 600
4	350; 100; 100

ՆՅՈՒԹԵՐԻ ԾԱԽՍԻ ՄԱՍՆԱԳԻՐ

ԹԻՎ	ՆՇԱՆԱԿՈՒՄ	ԱՆՎԱՆՈՒՄ	ՔԱՆԱԿ ՀԱՏ	ԷԼ.ՔԱՇԸ ԿԳ	ԸՆԴՀԱՆՈՒՐ ՔԱՇ ԿԳ	
		Ե/Բ ԾՐՋԱՆԱԿ				A500C 1040.0 A240 218.7
		ՍՅՈՒՆԵՐ				
1	ԳՈՍՏ Р 52544-2006	⌀18 A500C ΣL=520ԳԾ.Մ	-	-	1040	
2	ԳՈՍՏ 5781-82	⌀8 A240 L=1360ՄՄ	405	0.54ԿԳ	218.7	
		ԲԵՏՈՆ B 25 V =9.50 Մ³				

ՆՅՈՒԹԵՐԻ ԾԱԽՍԻ ՄԱՍՆԱԳԻՐ

ԹԻՎ	ՆՇԱՆԱԿՈՒՄ	ԱՆՎԱՆՈՒՄ	ՔԱՆԱԿ ՀԱՏ	ԷԼ.ՔԱՇԸ ԿԳ	ԸՆԴՀԱՆՈՒՐ ՔԱՇ ԿԳ	
		Ե/Բ ԾՐՋԱՆԱԿ				A500C 2311.4 A240 1409.4
		ՀԵԾԱՆՆԵՐ				
1	ԳՈՍՏ Р 52544-2006	⌀18 A500C ΣL=1040ԳԾ.Մ	-	2.0	2080	
2	ԳՈՍՏ Р 52544-2006	⌀12 A500C ΣL=260ԳԾ.Մ	-	0.89	231.4	
3	ԳՈՍՏ 5781-82	⌀8 A240 L=1760ՄՄ	1740	0.7ԿԳ	1218.0	
4	ԳՈՍՏ 5781-82	⌀8 A240 L=550ՄՄ	870	0.22ԿԳ	191.4	
		ԲԵՏՈՆ B 25 V =31.20 Մ³				

Նախագծող՝ "Արք.Պրոեկտ" ՍՊԸ	Թերթ Կ-9	ՍՅՈՒՆԵՐԻ ԵՎ ՊԱՐԶՈՒՆԱԿՆԵՐԻ ՀԱՏՈՒՅԹՆԵՐ

ՊԱՏԵՐԻ ՄԻԱՑՄԱՆ ՀԱՆԳՈՒՅՑԸ ՍՅԱՆ ՊԱՐԶՈՒՆԱԿԻ ՀԵՏ

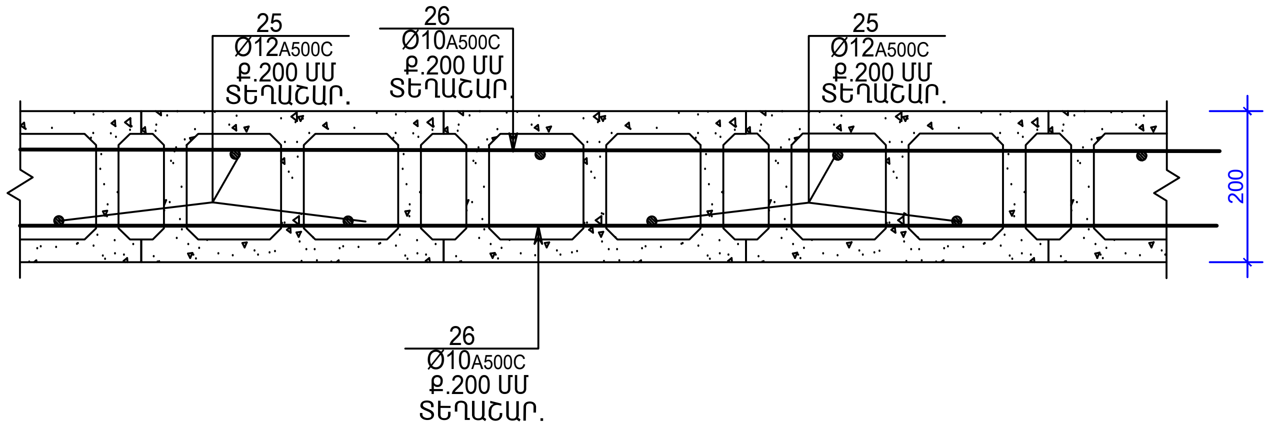

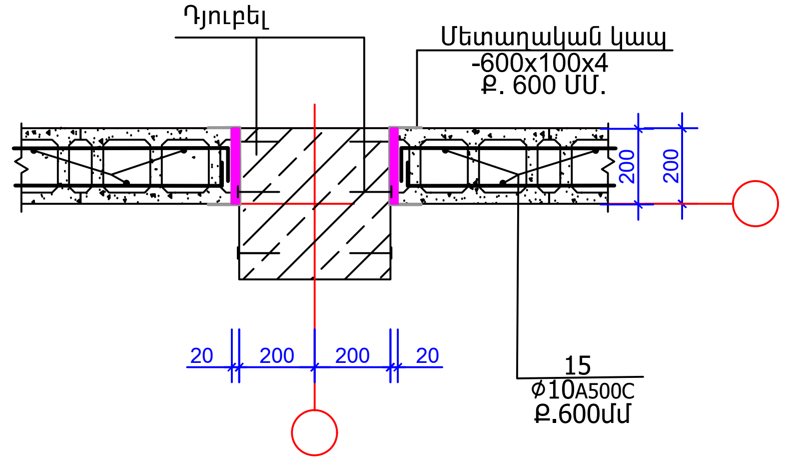

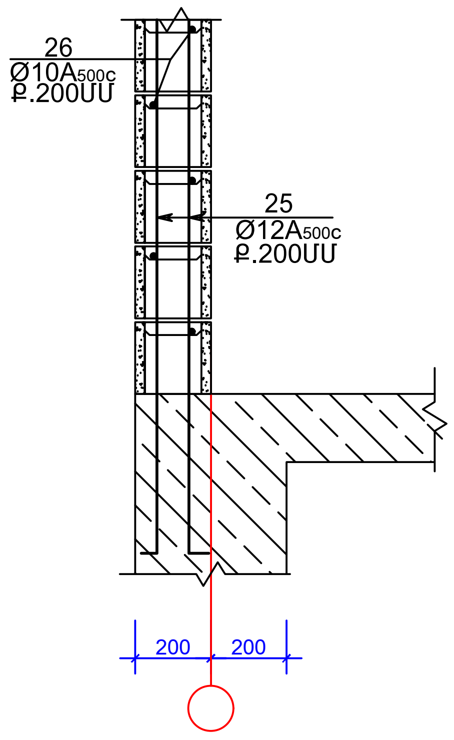

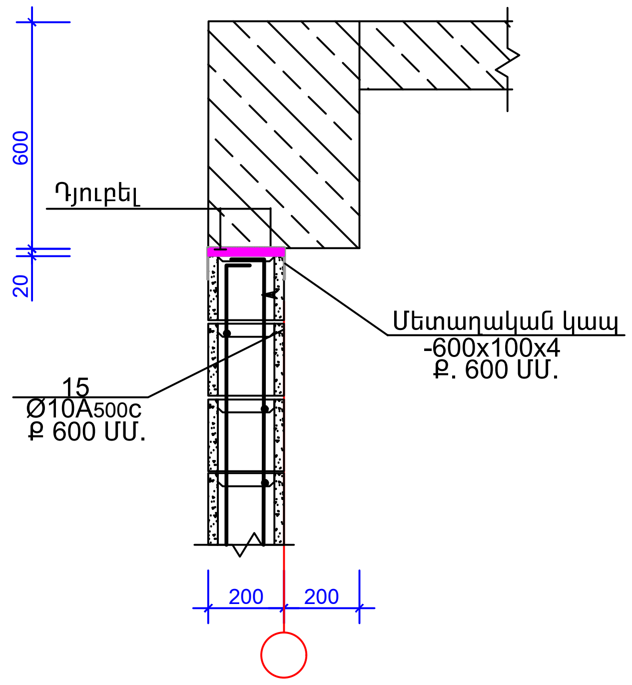

Մետաղական կապ ՄՆ - 1

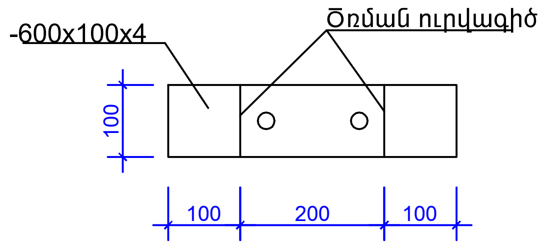

ՆՅՈՒԹԵՐԻ ԾԱԽՍԻ ՄԱՍՆԱԳԻՐ

ԹԻՎ	ՆՇԱՆԱԿՈՒՄ	ԱՆՎԱՆՈՒՄ	ՔԱՆԱԿ ՀԱՏ	ԷԼ.ՔԱՇԸ ԿԳ	ԸՆԴՀԱՆՈՒՐ ՔԱՇ ԿԳ	
		Ե/Բ ՇՐՋԱՆԱԿ				A500C 1030.0 ՊՈՂՊԱՏ 442.0
	ԲԵՏՈՆԵ ԲԼՈԿՆԵՐՈՎ ՇԱՐՎԱԾՔ					
15	ԳՈՍՏ Р 52544-2006	Ø20 A500C ∑L=1660ԳԾ.Մ	-	-	1030	
16						
17	ՄՆ - 1	- 100X4 L = 400 ՄՄ.	340	1.30ԿԳ.	442	
	ՄԱՆՐԱՀԱՏԻԿ ԲԵՏՈՆ B 7.5 V = 36.00 Մ³					
	ԲԵՏՈՆԵ ԲԼՈԿՆԵՐ . ՔԱՆԱԿԸ՝ 400x200x200 6700 ՀԱՏ					

ԲԱՑԱՏՐԱԳԻՐ

ՊԱՏԵՐԸ ԻՐԱԿԱՆԱՑՎՈՒՄ Է ՄԻԱՁՈՒՅԼ ԵՐԿԱԹԲԵՏՈՆԻՑ և ԱՄՐԱՆԱՎՈՐՎԱԾ ԲԵՏՈՆ ԲԼՈԿՆԵՐԻՑ 400X200X20 ՄՄ:

ԲԵՏՈՆ ԲԼՈԿՆԵՐԻ ԱՄՐԱՆԱՎՈՐՈՒՄԸ ԿԱՏԱՐՎՈՒՄ Է ԱՌԱՆՁԻՆ ԱՄՐԱՆԱՅԻՆ ՁՈՂԵՐՈՎ 200X200 ՄՄ ՏԵՂԱՇԱՐԺՎԱԾ ՔԱՅԼԵՐՈՎ:ԲԼՈԿՆԵՐԻ ԲԵՏՈՆԱՑՈՒՄԸ ԿԱՏԱՐՎՈՒՄ Է ՄԱՆՐԱՀԱՏԻԿԱՎՈՐ ԲԵՏՈՆԻՑ , ՅՈՒՐԱԿԱՆՉՅՈՒՐ ԵՐԿՈՒ ՇԱՐՔԸ ՄԵԿ:ԲԵՏՈՆԵ ԲԼՈԿՆԵՐԻ ԱՄՐԱՆԱՁՈՂԵՐԸ ԱՄՐԱԿԱՊՎՈՒՄ ԵՆ ԵՐԿԱԹԲԵՏՈՆԵ ՆԵՐԱՌՈՒԿՆԵՐԻ ՀԵՏ

Նախագծող՝ "Արք.Պրոեկտ" ՍՊԸ	Թերթ Կ-10	ԲԵՏՈՆԵ ԲԼՈԿՆԵՐՈՎ ՇԱՐՎԱԾՔ

ՄԻԱՁՈՒՅԼ ՀԵԾԱՆՆԵՐՈՒՄ ԱՄՐԱՆԻ ԾԱՅՐԱԿՑՄԱՆ ԶՈՆԱՆԵՐԸ

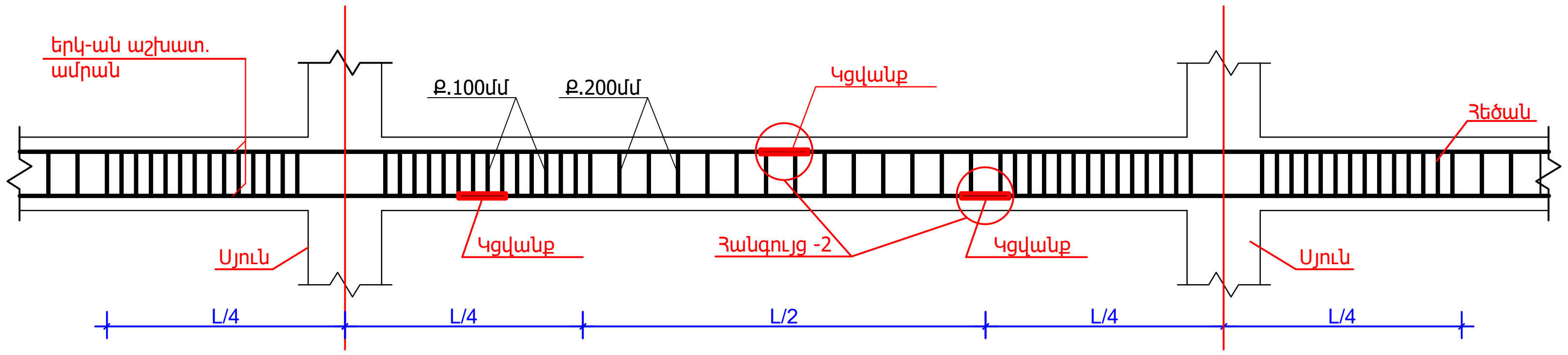

ՍՅՈՒՆԵՐԻ և ՀԵԾԱՆԻ ԿԱՊԱԿՑՄԱՆ ՀԱՆԳՈՒՅՑ

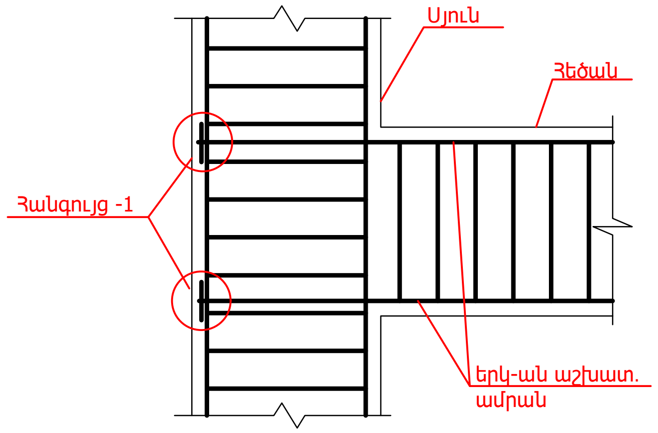

ԱՄՐԱՆԱՁՈՂԵՐԻ ԿՑՎԱՆՔԸ ՍՅՈՒՆԵՐՈՒՄ ՆԵՐԴԻՐ ՁՈՂԵՐՈՎ

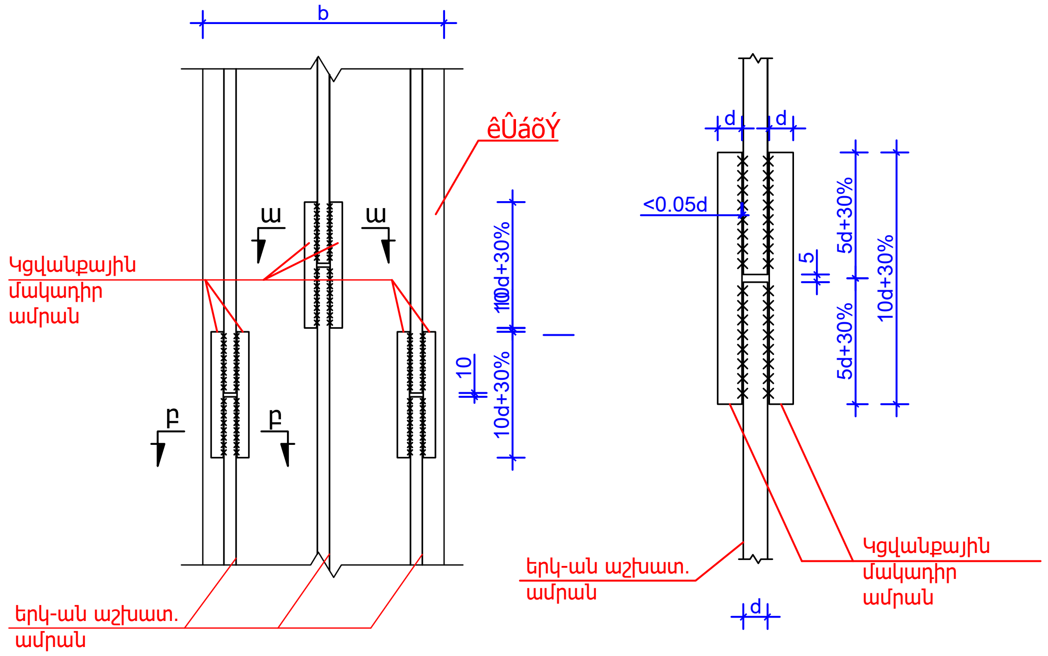

ԱՄՐԱՆԻ ԾԱՅՐԱԿՑՈՒՄԱՆ ՀԱՆԳՈՒՅՑՆԵՐ ՍՅՈՒՆԵՐՈՒՄ

ГОСТ 14098-91 С21-РН

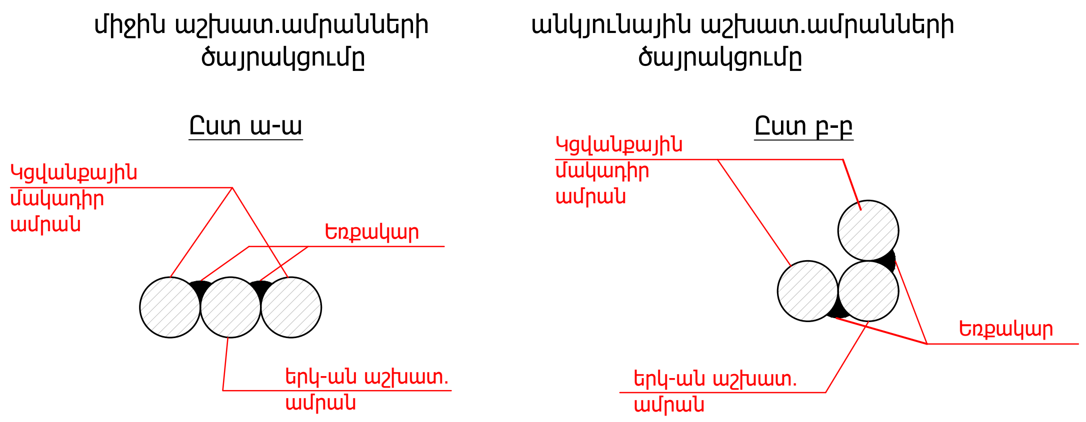

Հանգույց -1

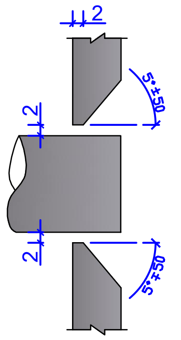

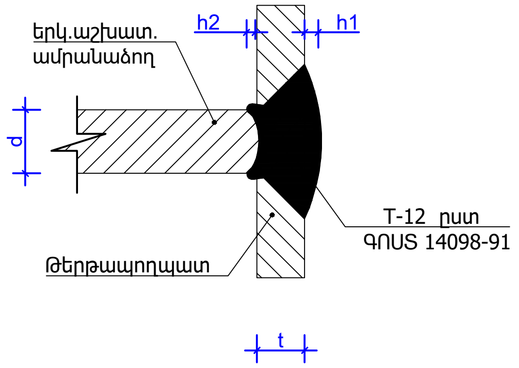

ԲԱՑԱՏՐԱԳԻՐ

1.ԿՈՆՍՏՐՈՒԿՑԻԱՆԵՐԻ ԲԵՏՈՆԻ ԴԱՍԸ B25, ՔՎԱՐՑԱՅԻՆ ԱՎԱԶԻ և ԲԱԶԱLՏԻ ԽՃԻ ԾԱՆՐ ԲԵՏՈՆԻՑ:
2.ՍՅՈՒՆԵՐՈՒՄ ԱՄՐԱՆԱՁՈՂԵՐԻ ԿՑՎԱՆՔԸ ԻՐԱԿԱՆԱՑՆԵԼ ՀԱՐԿԻ ՄԻՋԻՆ ՀԱՏՎԱԾՔՈՒՄ :
3.ՀԵԾԱՆՆԵՐՈՒՄՐ ԱՄՐԱՆԱՁՈՂԵՐԻ ԿՑՎԱՆՔԸ ԻՐԱԿԱՆԱՑՎՈՒՄ Է ՀԵՏևՅԱԼ ԿԱՐԳՈՎ `
ա.ՀԵԾԱՆԻ ՎԵՐևԻ ԱՄՐԱՆԱՁՈՂԵՐԻ ԿՑՎԱՆՔԸ ԿԱՏԱՐԵԼ ՍԱԼԻ ԹՌԻՉՔԻ ՄԻՋԻՆ ՀԱՏՎԱԾՈՒՄ ԵԶՐԱԴԻՐ ՄԱԿԱԴՐՈՒՄՈՎ:
բ.ՀԵԾԱՆԻ ՍՏՈՐԻՆ ԱՄՐԱՆԱՁՈՂԵՐԻ ԿՑՎԱՆՔԸ ԿԱՏԱՐԵԼ ՀԵԾԱՆԻ ՀԵՆԱՐԱՆԱՅԻՆ L/4 ՀԱՏՎԱԾՈՒՄ ԵԶՐԱԴԻՐ ՄԱԿԱԴՐՈՒՄՈՎ:

Հանգույց -2

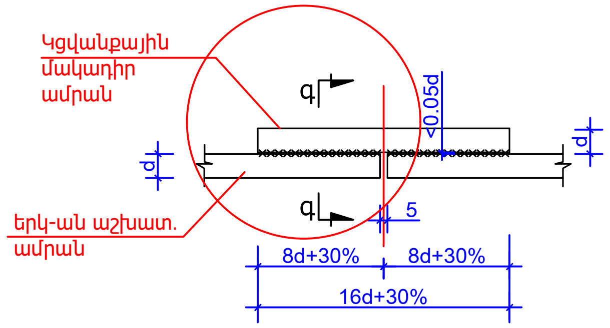

Ըստ գ-գ

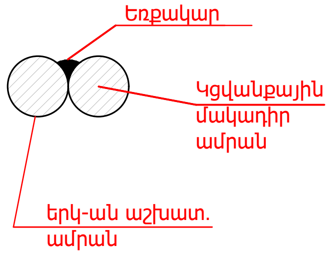

Նախագծող՝ "Արք.Պրոեկտ" ՍՊԸ	Թերթ Կ-11	ՍՅՈՒՆԵՐԻ ԵՎ ՀԵԾԱՆՆԵՐԻ ԿԱՊԱԿՑՄԱՆ ՀԱՆԳՈՒՅՑՆԵՐ

îîðî²îø 1 – 1

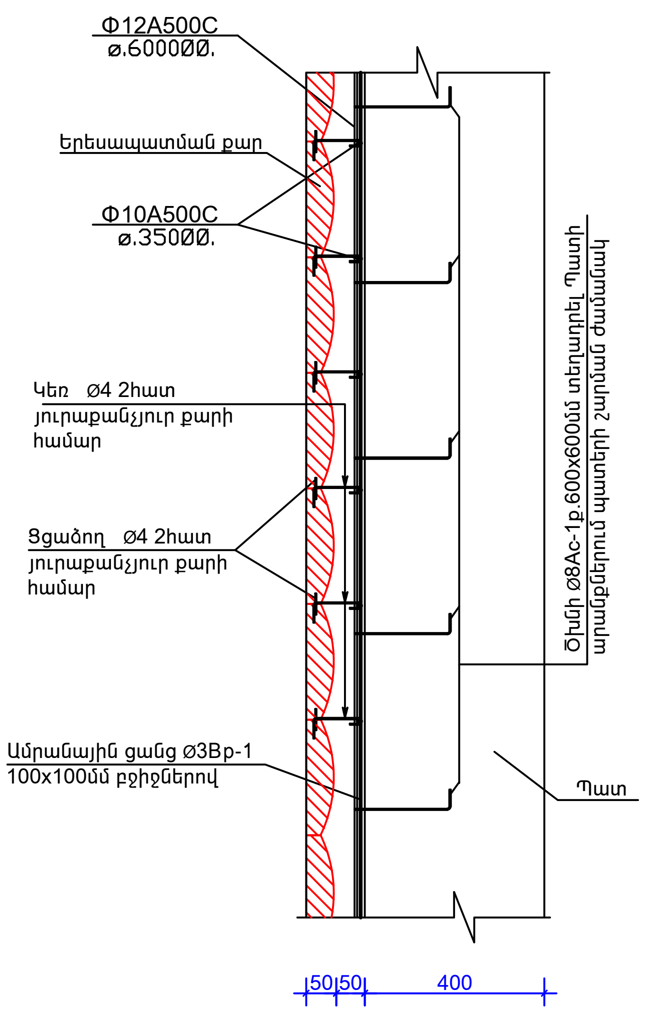

ՊԱՏԵՐԻ ԵՐԵՍԱՊԱՏՄԱՆ ՍԽԵՄԱ

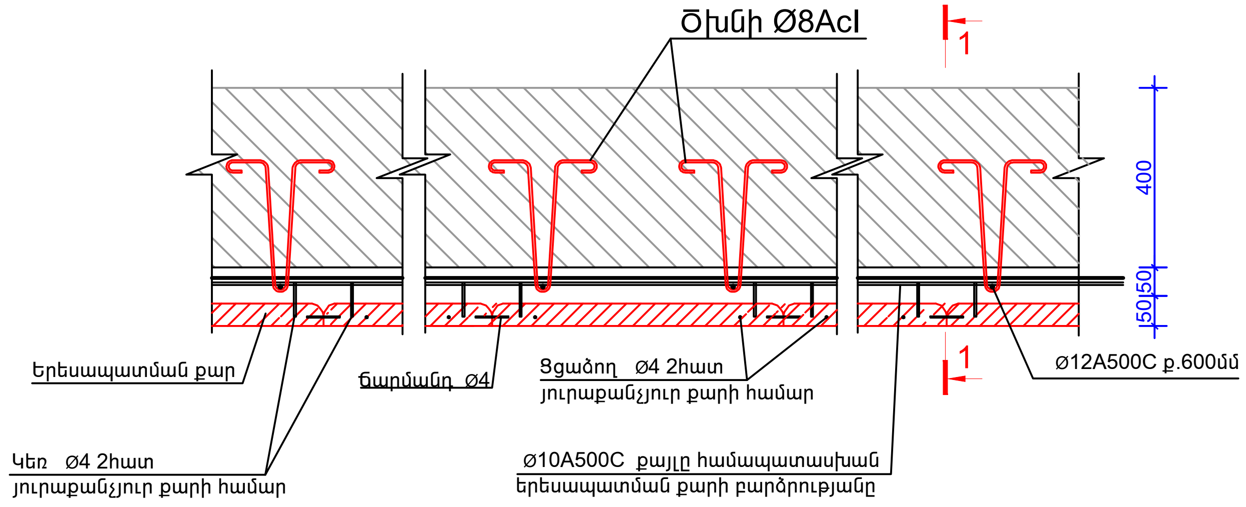

ՃԱՐՄԱՆԴՆԵՐԻ ՏԵՂԱԴՐՈՒՄԸ ՔԱՐԵՐՈՒՄ

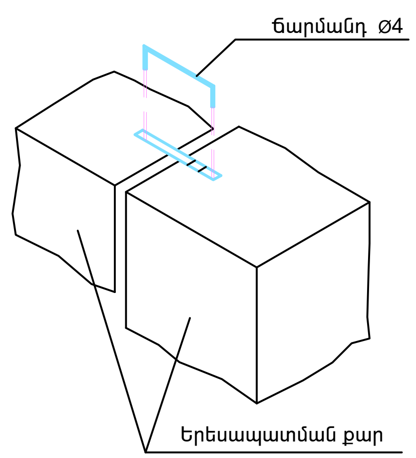

ՊԱՏԵՐԻ ԵՐԵՍԱՊԱՏՄԱՆ ՏԱՐԱԾԱԿԱՆ ՍԽԵՄԱ

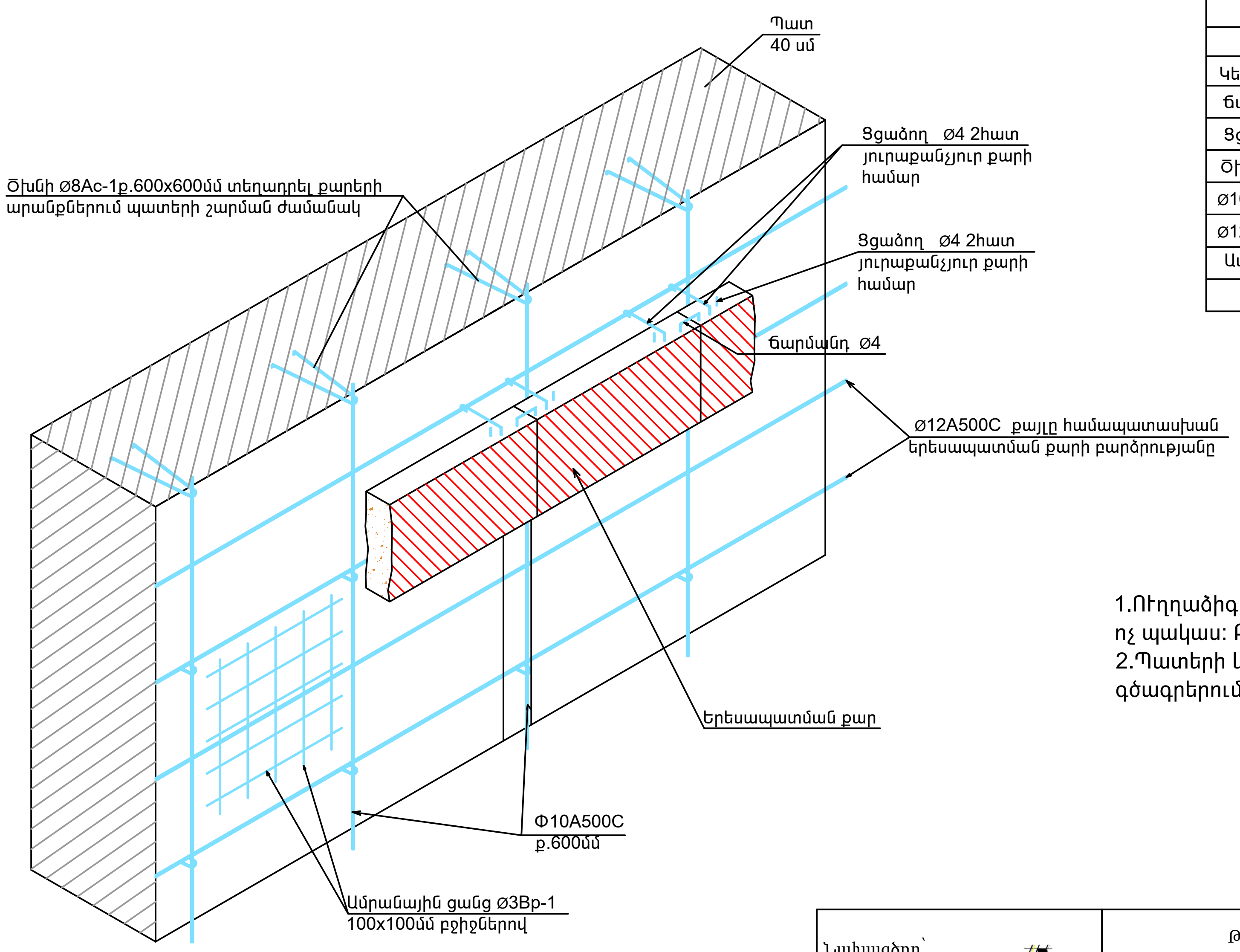

Կեռ Ø4Bp-I

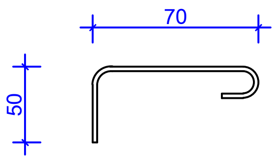

Ճարմանդ Ø4Bp-I

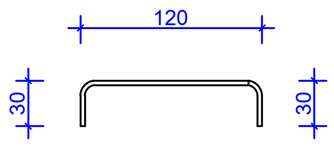

Ցցաձող Ø4Bp-I

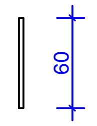

Ծխնի Ø8Ac1

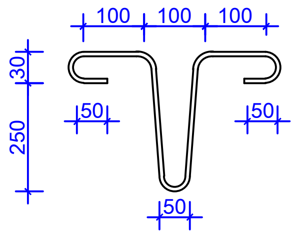

ՊԱՏԵՐԻ ԵՐԵՍԱՊԱՏՈՒՄ

Միավոր մակերեսի համար պահանջվող նյութերի ծախս			Ընդհ. մակեր.	Ընդհանուր ծախսը	
Անվանում	քանակը	կգ	մ^2	կգ	
Կեռ Ø4Bp-I L=190մմ	16 հատ	0.32	280.0	90	
Ճարմանդ Ø4Bp-I L=180մմ	8 հատ	0.133		38	
Ցցաձող Ø4Bp-I L=60մմ	16 հատ	0.088		25	
Ծխնի Ø8Ac1 L=640մմ	6 հատ	1.55		434	
ø10A500C	L= 3.0գմ	1.9		532	
ø12A500C	L= 3.50գմ	2.20		616	
Ամր.ցանց Ø3Bp-1	L= 20.0գմ	1.04		292	

ԾԱՆՈԹՈՒԹՅՈՒՆ

1.Ուղղաձիգ ուղղությամբ ձողերի /10A500C/ քայլը պետք է լինի 1200մմ-ից ոչ պակաս: Բացվածքների եզրերում դրանց տեղադրումը պարտադիր է:
2.Պատերի և բարավորների չափերը տրված են ճարտարապետական գծագրերում:

Նախագծող՝ "Արք.Պրոեկտ" ՍՊԸ	Թերթ Կ-12	ԵՐԵՍԱՊԱՏՄԱՆ ՄԱՆՐԱՄԱՍՆԵՐ

ՆԱԽԱԳԾԻ ԿԱԶՄԸ

Հ.Հ.	Թերթերի անվանումը	Թերթ	Էջ
1	2	3	4
1	Ընդհանուր տվյալներ	ՋԿ-1	
2	Աշխատանքների ծավալները	ՋԿ-2	
3	Ջրամատակարարման հատակագիծ	ՋԿ-3	
4	Կոյուղու հատակագիծ	ՋԿ-4	
5	Ջրամատակարարման համակարգի սխեմա	ՋԿ-5	
6	Կոյուղու համակարգի սխեմաներ	ՋԿ-6	

ՊԱՅՄԱՆԱԿԱՆ ՆՇԱՆՆԵՐ

Նշան	Անվանում
	Տաք ջրի խողովակ
	Սառը ջրի խողովակ
	Կոյուղու խողովակ
	Մեկուսացվող խողովակ
	Կցորդչային փական
L-1	Կերամիկական լվացարան
ՈՒ-1	Կերամիկական զուգարանակոնք
ՄL-1	Խոհանոցային կոնք
Հ-1	Թուջից հոսակ

Նախագիծը կատարված է համաձայն գործող շինարարական նորմաների:
Նախագծային լուծումները իրականացված են հրդեհանվտանգության
և պայթյունանվտանգության պահանջներին համապատասխան:

ԲԱՑԱՏՐԱԳԻՐ

ՀՀ Գյումրի քաղաքի Մարմաշենի խճուղու թիվ 20/1 հասցում թափառող շների կացարանի շենքի ջրամատակարարման և կոյուղու նախագիծը կատարված է համաձայն տեխնիկական առաջադրանքի, փաստացի ճտարապետա- շինարարական գծագրերի և գործող շինարարական նորմաների ու կանոնների ՀՀՇՆ 21-01.01-2024; ՀՀՇՆ 31-03.04-2022; ՀՀՇՆ 40-01.01- 2014:

Նախագծում նախատեսված է կառույցի ջրամատակարարման և կոյուղու համակարգերի խողովակաշարերը միացնել գոյություն ունեցող ներթաղային ցանցերին:

Կառույցի տաք և սառը ջրագծերի համակարգերը իրականացվում են պոլիպրոպիլենից խողովակներով և ձևավոր մասերով:

Կոյուղու համակարգը իրականացվում է պոլիէթիլենից ոչ ճնշումային (ПНД) խողովակներով և ձևավոր մասերով:

Ջրի և կոյուղու մոնտաժային աշխատանքները ավարտելուց հետո կատարվում է համակարգերի փորձարկում՝ համաձայն նորմաների:

Շենքում տաք ջուրը մատակարարվում է էլեկտրական ջրատաքացուցիչի և ջեռուցման երկկոնտուրանի կաթսայի միջոցով:

Խոհանոցի տաք ջուրը տրվում է երկկոնտուրանի կաթսայի, իսկ վիրահատարանի տաք ջուրը էլեկտրական ջրատաքացուցիչի միջոցով:

Շենք մտնող ջրի խողովակը տեղադրվում է բետոնից առվի մեջ, բետոնից հենարանների վրա: Ջրի խողովակը առվակի մեջ մեկուսացվում է ֆոլգայապատ հանքաբամբակով:

Ջրագծի և կոյուղու խողովակները կոնստրուկցիաները հատելիս անցնում են մետաղական պատյանների միջով:

Տնօրեն	Ա.Հարությունյան		ՀՀ Շիրակի մարզ, Գյումրի ք. Մարմաշենի խճուղու թիվ 20/1 հասցեում թափառող շների կացարանի նախագիծ	Պատվեր		
				ՓՈՒԼ	ԹԵՐԹ	Թ-ԹԵՐ
Նախագծեց	Հ. Նիկոյան			ԱՆ	ՋԿ-1	6
			Ընդհանուր տվյալներ		«Արք.Պրոեկտ» ՍՊԸ	

ԱՇԽԱՏԱՆՔՆԵՐԻ ԾԱՎԱԼՆԵՐԸ

Հ.Հ.	Աշխատանքների անվանումը	Չ.Մ.	Քանակ	Ծանոթ.
1	2	3	4	5
	1 - Ջրամատակարարում			
1	Բետոնից առու խողովակների համար 300*300մմ	խ.մ	3.10	B10
2	Բետոնից առվի ե/բետոնե ծածկի սալեր П5g-8	խ.մ	0.96	24 հատ
3	Խողովակների տակ բետոնից հենարաններ 20x10x10սմ	հատ	16	B10
4	Բետոնից առվի մեկուսացում բիտումի քսուկով	ք.մ	28.0	2 շերտ
5	Պոլիպրոպիլենից խողովակներ սառը ջրի համար Փ20	գ.մ	58.0	PN10
6	Նույնը՝ Փ25	գ.մ	6.0	—/—
7	Պոլիպրոպիլենից խողովակներ տաք ջրի համար Փ20	գ.մ	9.0	—/—
8	Խողովակաշարի փորձարկում	գ.մ	73.0	
9	Խոհանոցակոնքի խառնիչ	հատ	1	
10	Կցորդչային փականներ Փ15	հատ	11	
11	Սառը ջրի զտիչ կաթսայի համար Փ15	հատ	1	
12	Էլեկտրական ջրատաքացուցիչ V=100լ	հատ	1	N=5.0կվտ
13	Պոլիպրոպիլենից խողովակների ձևավոր մասեր Փ20	հատ	90	
14	Նույնը՝ Փ25	հատ	6	
15	Պոլիպրոպիլենից խողովակների անցումներ ST/PL Փ15/Փ20	հատ	20	
16	Պոլիէթիլենից խողովակների ամրակալներ Փ20	հատ	120	
17	Խողովակների մեկուսացում ֆոլգայապատ հանքաբամբակով	խ.մ	0.22	b=50մմ
18	Անցքերի բացում հիմքի մեջ D125	հատ	1	
19	Մետաղական պարկուճ հիմքի մեջ Փ125	գ.մ	0.6	
20	Պարկուճի հակակոռոզիոն մեկուսացում Փ125	գ.մ	0.6	
21	Պարկուճի եզրերի փակում պլաստիկ նյութով Փ125	հատ	1	

ԱՇԽԱՏԱՆՔՆԵՐԻ ԾԱՎԱԼՆԵՐԸ

Հ.Հ.	Աշխատանքների անվանումը	Չ.Մ.	Քանակ	Ծանոթ.
1	2	3	4	5
	2 - Կոյուղի			
1	Պլաստմասից կոյուղու խողովակներ պատերի վրա Փ50	գ.մ	5.0	ПВХ
2	Նույնը՝ Փ100	գ.մ	6.0	—/—
3	Պլաստմասից կոյուղու խողովակներ հողի մեջ Փ50	գ.մ	59.0	—/—
4	Նույնը՝ Փ100	գ.մ	6.0	—/—
5	Կոյուղու խողովակների ձևավոր մասեր Փ50	հատ	40	—/—
6	Նույնը՝ Փ100	հատ	5	—/—
7	Կոյուղու խողովակների ստուգիչներ Փ100	հատ	1	—/—
8	Կերամիկական զուգարանակոնք լվացող թասով	կ-տ	1	
9	Կերամիկական լվացարան սիֆոնով և ծորակով	կ-տ	6	
10	Մետաղական էմալապատ երկտեղանոց լվացարան սիֆոնով	կ-տ	1	
11	Թուջից էմալապատ հոսակ Փ50	հատ	4	
12	Մետաղական պարկուճ հիմքի մեջ Փ300	գ.մ	0.6	1հատ
13	Մետաղական պարկուճ հիմքի մեջ Փ150	գ.մ	2.4	L=0.6մ
14	Պարկուճի հակակոռոզիոն մեկուսացում Փ300	գ.մ	0.6	
15	Պարկուճի հակակոռոզիոն մեկուսացում Փ150	գ.մ	2.4	
16	Պարկուճի եզրերի փակում պլաստիկ նյութով Փ300	հատ	1	
17	Պարկուճի եզրերի փակում պլաստիկ նյութով Փ150	հատ	4	
18	Անցքերի բացում հիմքի մեջ	հատ	4	D150
19	Անցքերի բացում հիմքի մեջ	հատ	1	D300

Տնօրեն	Ա.Հարությունյան		ՀՀ Շիրակի մարզ, Գյումրի ք. Մարմաշենի խճուղու թիվ 20/1 հասցեում թափառող շների կացարանի նախագիծ	Պատվեր		
				ՓՈՒԼ	ԹԵՐԹ	Թ-ԹԵՐ
Նախագծեց	Հ. Նիկոլյան			ԱՆ	ՋԿ-2	6
			Աշխատանքների ծավալները	«Արք.Պրոեկտ» ՍՊԸ		

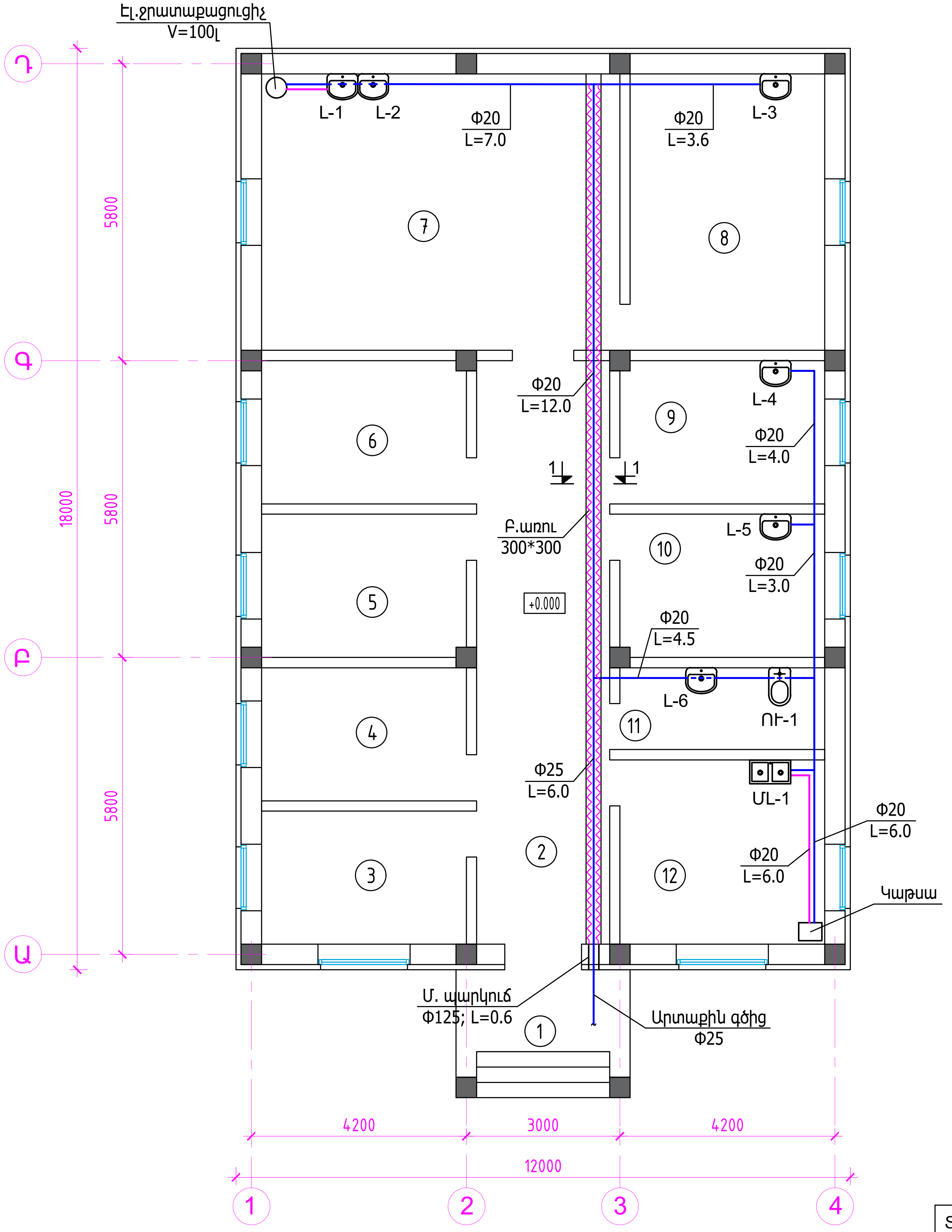

Սենքի համարը	Սենքի անվանում	Մակերես քմ	T °C
1	Նախամուտք	8.5	
2	Միջանցք	29.6	18
3	Աշխատասենյակ	10.4	19
4	Աշխատակիցների սենյակ	10.4	19
5	Պահեստ	11.2	15
6	Նախնական հետազոտման սենյակ	11.2	19
7	Վիրահատարան	37.8	21
8	Հետվիրահատական սենյակ	20.5	21
9	Պահման խցերով սենյակ	11.2	
10	Գրումինգի սենյակ	11.2	
11	Սանհանգույց	6.4	
12	Խոհանոց	14.4	16

ԿՏՐՎԱԾՔ 1-1

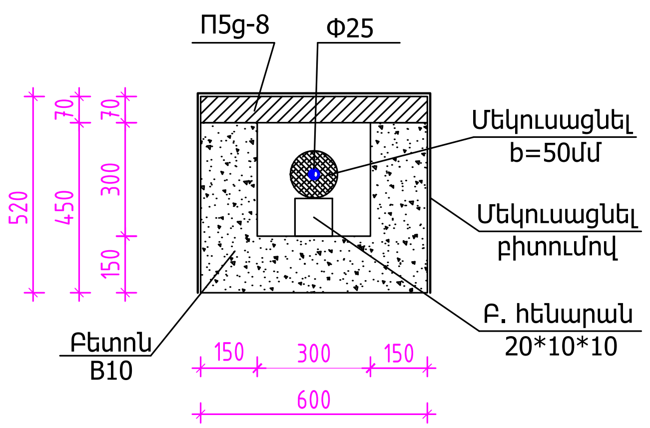

Տնօրեն	Ա.Հարությունյան		ՀՀ Շիրակի մարզ, Գյումրի ք. Մարմաշենի խճուղու թիվ 20/1 հասցեում թափառող շների կացարանի նախագիծ	Պատվեր		
				ՓՈՒԼ	ԹԵՐԹ	Թ-ԹԵՐ
Նախագծեց	Հ. Նիկոլյան			ԱՆ	ՋԿ-3	6
			Ջրամատակարարման հատակագիծ		«Արք.Պրոեկտ» ՍՊԸ	

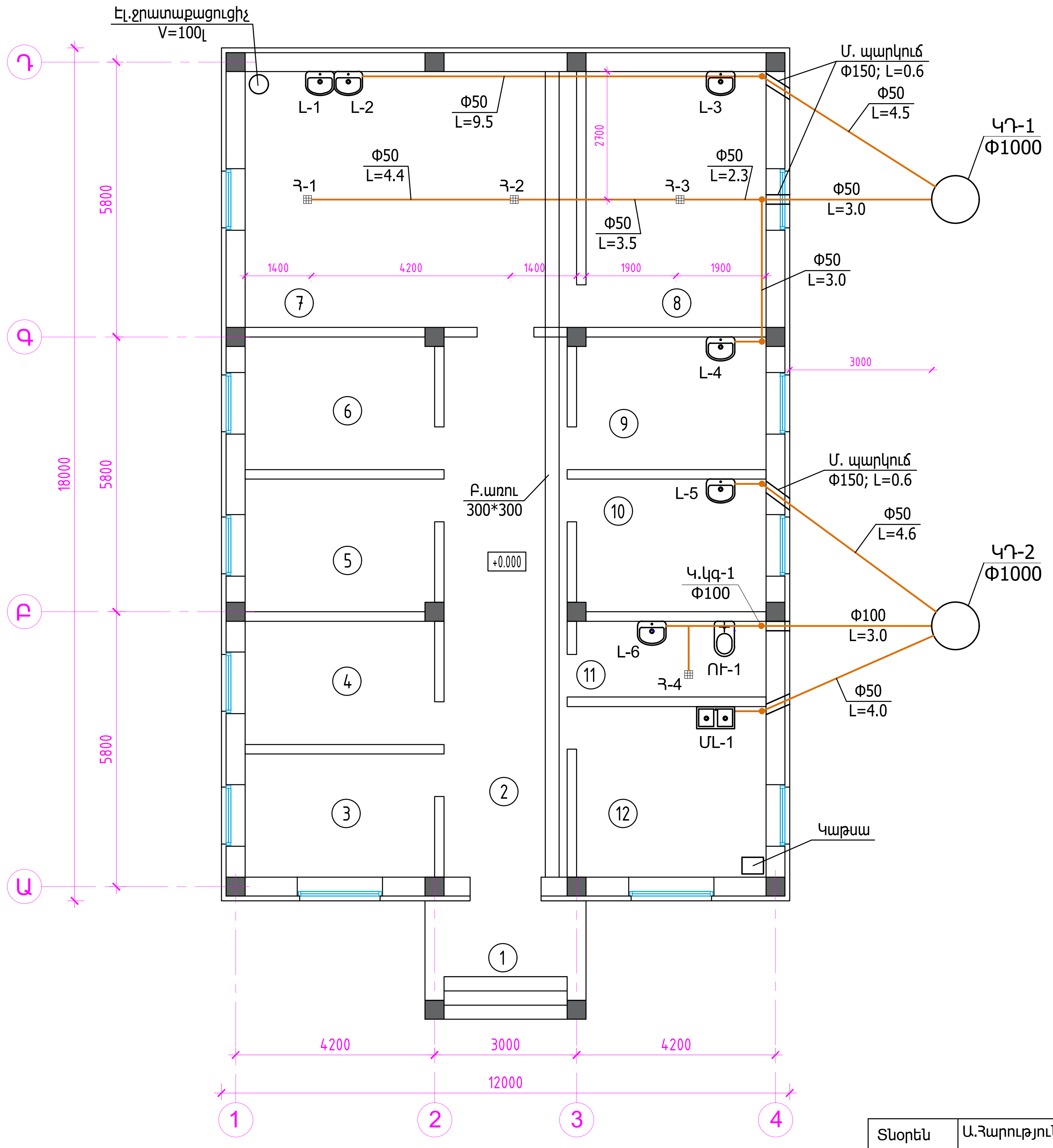

Սենքի համարը	Սենքի անվանում	Մակերես քմ	T °C
1	Նախամուտք	8.5	
2	Միջանցք	29.6	18
3	Աշխատասենյակ	10.4	19
4	Աշխատակիցների սենյակ	10.4	19
5	Պահեստ	11.2	15
6	Նախնական հետազոտման սենյակ	11.2	19
7	Վիրահատարան	37.8	21
8	Հետվիրահատական սենյակ	20.5	21
9	Պահման խցերով սենյակ	11.2	
10	Գրումինգի սենյակ	11.2	
11	Սանհանգույց	6.4	
12	Խոհանոց	14.4	16

Տնօրեն	Ա.Հարությունյան		ՀՀ Շիրակի մարզ, Գյումրի ք. Մարմաշենի խճուղու թիվ 20/1 հասցեում թափառող շների կացարանի նախագիծ	Պատվեր		
				ՓՈՒԼ	ԹԵՐԹ	Թ-ԹԵՐ
Նախագծեց	Հ. Նիկոլյան			ԱՆ	ՋԿ-4	6
			Կոյուղու հատակագիծ		«Արք.Պրոեկտ» ՍՊԸ	

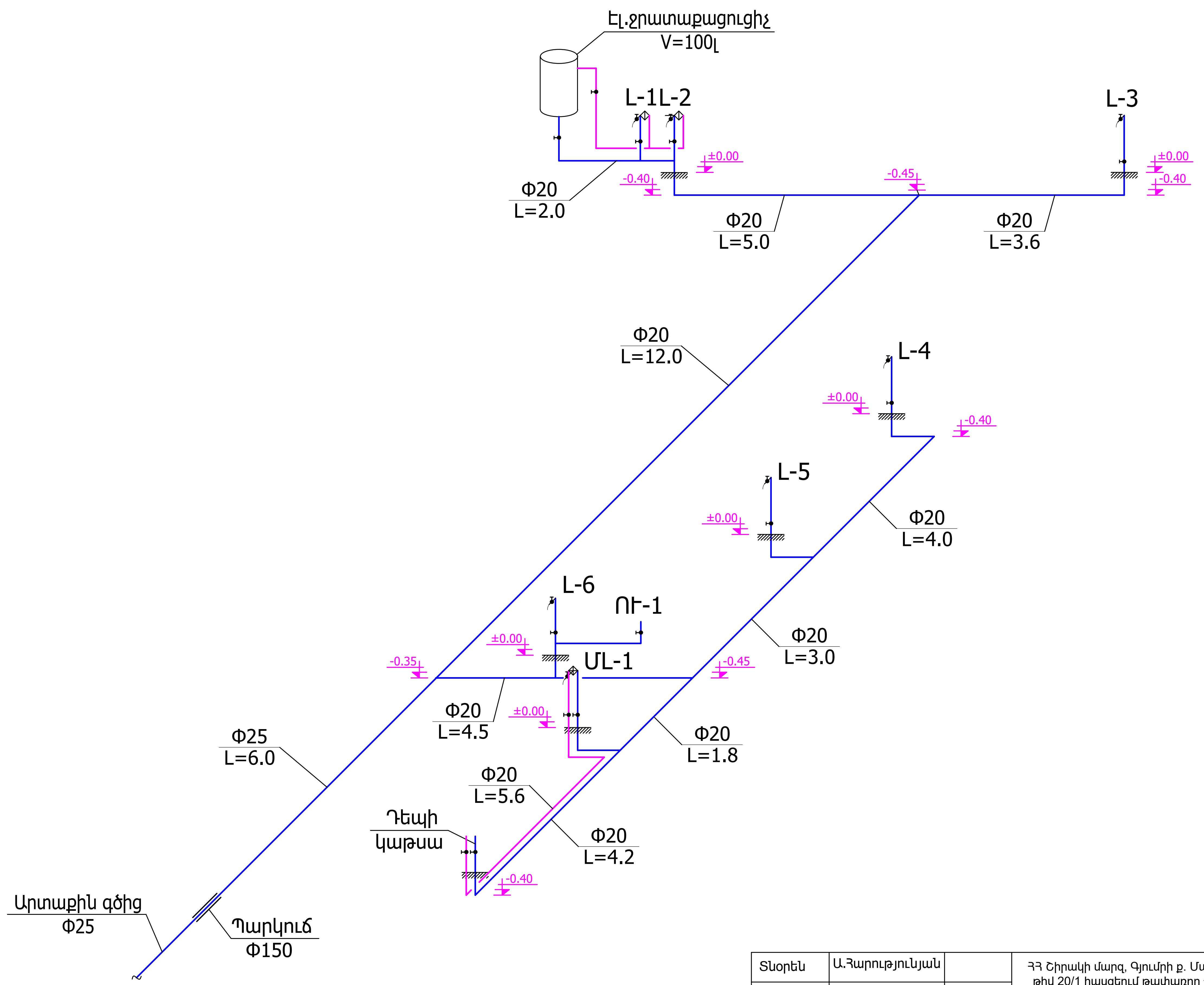

Տնօրեն	Ա.Հարությունյան		ՀՀ Շիրակի մարզ, Գյումրի ք. Մարմաշենի խճուղու թիվ 20/1 հասցեում թափառող շների կացարանի նախագիծ	Պատվեր		
				ՓՈՒԼ	ԹԵՐԹ	Թ-ԹԵՐ
Նախագծեց	Հ. Նիկոլյան			ԱՆ	ՋԿ-5	6
			Ջրամատակարարման համակարգի սխեմա		«Արք.Պրոեկտ» ՍՊԸ	

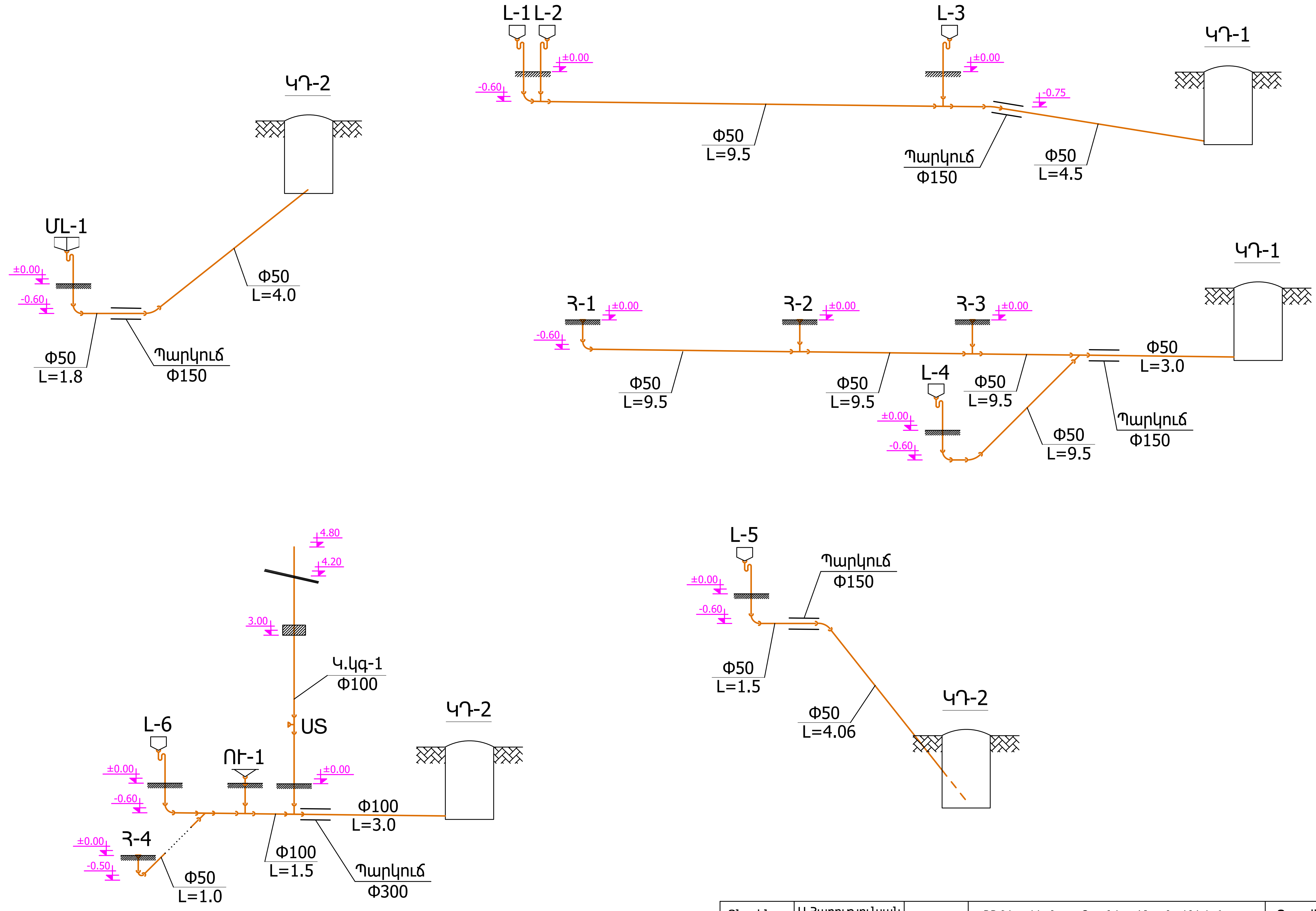

Տնօրեն	Ա.Հարությունյան		ՀՀ Շիրակի մարզ, Գյումրի ք. Մարմաշենի խճուղու թիվ 20/1 հասցեում թափառող շների կացարանի նախագիծ	Պատվեր		
				ՓՈՒԼ	ԹԵՐԹ	Թ-ԹԵՐ
Նախագծեց	Հ. Նիկոյան			ԱՆ	ՋԿ-6	6
			Կոյուղու համակարգի սխեմաներ		«Արք.Պրոեկտ» ՍՊԸ	

ԲԱՑԱՏՐԱԳԻՐ

ՀՀ Շիրակի մարզի Գյումրի քաղաքի Մարմաշենի խճուղու թիվ 15/1 հասցում թափառող շների կացարանի շենքի ջեռուցման և օդափոխության համակարգերի աշխատանքային
նախագիծը կատարված է համաձայն նախագծային առաջադրանքի և գործող շինարարական նորմերի և կանոնների ՀՀ ՇՆ IV -12.01.04, СНиП 2.08.02-89:

Օդի արտաքին հաշվարկային ջերմաստիճանը -23°C:

Ջերմատարը ջուրն է ՝ T1=70°C; T2=50°C պարամետրերով:

Ջեռուցման աղբյուր են հանդիսանում շենքում տեղադրված երկկոնտուրանի գազի ջեռուցման տուրբո կաթսան, 24.0Կվտ հզորությամբ:

Ջեռուցման համակարգը մոնտաժվում է պոլիպրոպիլենից խողովակներով և ձևավոր մասերով, խողովակներին տալով համապատասխան թեքություններ, անհրաժեշտության դեպքում ջուրը համակարգից դատարկելու համար: Ջեռուցման մատակարարող և հետադարձ խողովակները տեղադրվում են սենքերի հատակների վրա, շրիշակների վերևում: Խողովակները բացվածքների մոտ տեղադրվում են հատակի մեջ և մեկուսացվում սպունգե մեկուսիչներով 2սմ հաստությամբ:

Որպես ջեռուցման մարտկոցներ ընտրված են Fondital ֆիրմայի Calidor Cuper 500 տիպի ալյումինե սեկցիոն մարտկոցները 97վտ հզորությամբ: Բոլոր առբերիչների վրա տեղադրված են անջատիչ փականներ, իսկ մարտկոցների վրա տեղադրվում են օդահան փականներ: Մարտկոցների ջերմության կարգավորումը կատարվում է ջերմակարգավորիչ փականների միջոցով: Խողովակները կոնստրուկցիաների միջով անցնելիս պետք է տեղադրել պարկուճների մեջ:

Կաթսայի ջրամատակարարումը իրականացվում է նախագծվող գծից, պոլիպրոպիլենից խողովակներով(տես նախագծի ջրամատակարարում և կոյուղի բաժնում):

Շենքի օդափոխությունը կատարվում է օդի մեխանիկական դրդմամբ:

Վիրահատարանում և հետվիրահատական սենքերում նախատեսվում է ներհոս-արտահոս օդափոխություն:

Բոլոր օդատարները իրականացվում են 0,55մմ հաստությամբ ցինկապատ մետաղական թիթեղից: Կտուրում օդատարները պետք է մեկուսացվեն 5սմ հաստությամբ հանքաբամբակով և փաթաթվեն գործվածքով:

ՆԱԽԱԳԾԻ ԿԱԶՄԸ

Հ.Հ.	Թերթերի անվանումը	Թերթ	Էջ
1	2	3	4
1	Ընդհանուր տվյալներ	ՋՕ-1	
2	Աշխատանքների ծավալները	ՋՕ-2	
3	Ջեռուցման հատակագիծ	ՋՕ-3	
4	Օդափոխության հատակագիծ	ՋՕ-4	
5	Տանիքի հատակագիծ	ՋՕ-5	
6	Ջեռուցման համակարգի սխեմաներ	ՋՕ-6	
7	Օդափոխության համակարգի սխեմաներ	ՋՕ-7	

ՊԱՅՄԱՆԱԿԱՆ ՆՇԱՆՆԵՐ

Նշան	Նշանակություն
T1	Ջեռուցման մատակարարող խողովակ
T2	Ջեռուցման հետադարձ խողովակ
B	Կաթսայի սառը ջրի խողովակ
	Մեկուսացվող խողովակ
	Կցորդչային զտիչ
	Կցորդչային փական
	Ջեռուցման մարտկոցը հատակագծում
3	Ջեռուցման մարտկոցը սխեմայում
	Օդափոխության արտածող համակարգի օդատարներ
	Օդափոխության ներածող համակարգի օդատարներ
PP 250x400	Օդափոխության կարգավորվող ցանցաշարեր
W-1	Օդատարը առանցքային օդափոխիչով
ԱՀ-1	Արտածող համակարգի համարը
ՆՀ-1	Ներածող համակարգի համարը

Նախագիծը կատարված է համաձայն գործող շինարարական նորմաների:
Նախագծային լուծումները իրականացված են հրդեհանվտանգության
և պայթյունանվտանգության պահանջներին համապատասխան:

Տնօրեն	Ա.Հարությունյան		ՀՀ Շիրակի մարզ, Գյումրի ք. Մարմաշենի խճուղու թիվ 20/1 հասցեում թափառող շների կացարանի նախագիծ	Պատվեր		
				ՓՈՒԼ	ԹԵՐԹ	Թ-ԹԵՐ
Նախագծեց	Հ. Նիկոյան	[signature]		ԱՆ	ՋՕ-1	7
			Ընդհանուր տվյալներ		«Արք.Պրոեկտ» ՍՊԸ	

ԱՇԽԱՏԱՆՔՆԵՐԻ ԾԱՎԱԼՆԵՐԸ

Հ.Հ.	Աշխատանքների անվանումը	Չ.Մ.	Քանակ	Ծանոթ.
1	2	3	4	5
	2 - Օդափոխություն			
1	Օդափոխության ներհոս-արտահոս ռեկուպերացիոն սարք Zilon ZPVR 800 PE Q=810մ^3/ժամ; N=5.6կվտ	հատ	1	G=52կգ
2	Առանցքային օդափոխիչ զուգարանում Q=90խ.մ/ժ	հատ	1	N=50վտ
3	Առանցքային օդափոխիչ գրումինգի սենքում Q=120խ.մ/ժ	հատ	1	N=80վտ
4	Կանալային օդափոխիչ Q=360խ.մ/ժ	հատ	1	N=110վտ
5	Ցինկապատ թիթեղից ուղղանկյուն օդատար 300x250(h)մմ	ք.մ	5.7	6=0.5մմ
6	Նույնը՝ 250x250մմ	ք.մ	1.9	—/—
7	Նույնը՝ 250x200մմ	ք.մ	3.1	—/—
8	Նույնը՝ 150x200մմ	ք.մ	2.2	—/—
9	Ցինկապատ թիթեղից կլոր օդատար D100մմ	ք.մ	2.6	—/—
10	Նույնը՝ D150մմ	ք.մ	3.2	—/—
11	Նույնը՝ D200մմ	ք.մ	5.1	—/—
12	Նույնը՝ D250մմ	ք.մ	7.9	—/—
13	Օդատարների կարգավորվող ցանցաշարեր 200x150մմ	հատ	6	
14	Նույնը՝ 180x200մմ	հատ	6	
15	Նույնը՝ Φ120մմ	հատ	2	
16	Սահափակիչ 250x200մմ L=120մմ	հատ	2	
17	Նույնը՝ 250x250մմ L=120մմ	հատ	2	
18	Նույնը՝ Φ200մմ L=120մմ	հատ	1	
19	Օդատարների ճկուն միացումներ Φ250մմ	հատ	2	
20	Օդատարների ամրացման մետաղական սարքեր	կգ		
21	Մետաղական տակդիր ռեկուպերացիոն սարքի տակ			
22	Մետաղական սարքավորումների հակակոռոզիոն ներկում			
23	Օդատարների մեկուսացում հանքաբամբակով	խ.մ		b=5սմ
24	Օդատարների մեկուսացման փաթաթում ֆոլգայով	ք.մ		
25	Մետաղական թասակ Φ300	հատ	3	
26	Մետաղական թասակ Φ500	հատ	2	

ԱՇԽԱՏԱՆՔՆԵՐԻ ԾԱՎԱԼՆԵՐԸ

Հ.Հ.	Աշխատանքների անվանումը	Չ.Մ.	Քանակ	Ծանոթ.
1	2	3	4	5
	1 - Ջեռուցում			
1	Պատի կախովի տուրբո կոնդենսացիոն կաթսա	հատ	1	N=24.0Կվտ
2	Շրջապտույտային պոմպ Q=2.0խ.մ/ժ; H=6.0մ	հատ	1	N=0.2կվտ
3	Մատակարարող խողովակաշարի սանրիկ Φ76	հատ	1	L=0.4մ
4	Հետադարձ խողովակաշարի սանրիկ Φ76	հատ	1	L=0.4մ
5	Ալյումինե սեկցիոն մարտկոցներ H=500մմ W=97.0Վտ	էկմ	38.44	136սեկց.
6	Պոլիպրոպիլենից խողովակներ 20x1.9(Φ15)	գ.մ	122.0	PN10
7	Պոլիպրոպիլենից խողովակների ձևավոր մասեր Φ20	հատ	150	—/—
8	Խողովակների անցումներ մետաղ-պլաստմասա Φ15	հատ	56	
9	Ջեռուցման համակարգի փորձարկում	գ.մ	122.0	
10	Խողովակների ամրակալներ Φ15	հատ	220	
11	Ջերմակարգավորիչ փականներ Φ15	հատ	15	
12	Կցորդչային փականներ Φ15	հատ	45	
13	Տաք ջրի զտիչ Φ15	հատ	1	
14	Եռաբաշխիկ խցուկով Φ15	հատ	30	
15	Օդահեռացման փականներ Φ15	հատ	15	
16	Արտաթողման ծորակներ Φ15	հատ	6	
17	Մետաղական պարկուճներ կոնստրուկցիաների մեջ	գ.մ	5.0	Φ40
18	Խողովակների մեկուսացում հատակի մեջ սպունգով	գ.մ	2.5	b=2սմ
19	Անցքերի բացում պատերի մեջ Φ70	հատ	2	L=0.6մ
20	Նույնը՝ միջնորմների մեջ Φ70	հատ	22	L=0.2մ

Տնօրեն	Ա.Հարությունյան		ՀՀ Շիրակի մարզ, Գյումրի ք. Մարմաշենի խճուղու թիվ 20/1 հասցեում թափառող շների կացարանի նախագիծ	Պատվեր		
				ՓՈՒԼ	ԹԵՐԹ	Թ-ԹԵՐ
Նախագծեց	Հ. Նիկոլյան			ԱՆ	ՋՕ-2	7
			Աշխատանքների ծավալները		«Արք.Պրոեկտ» ՍՊԸ	

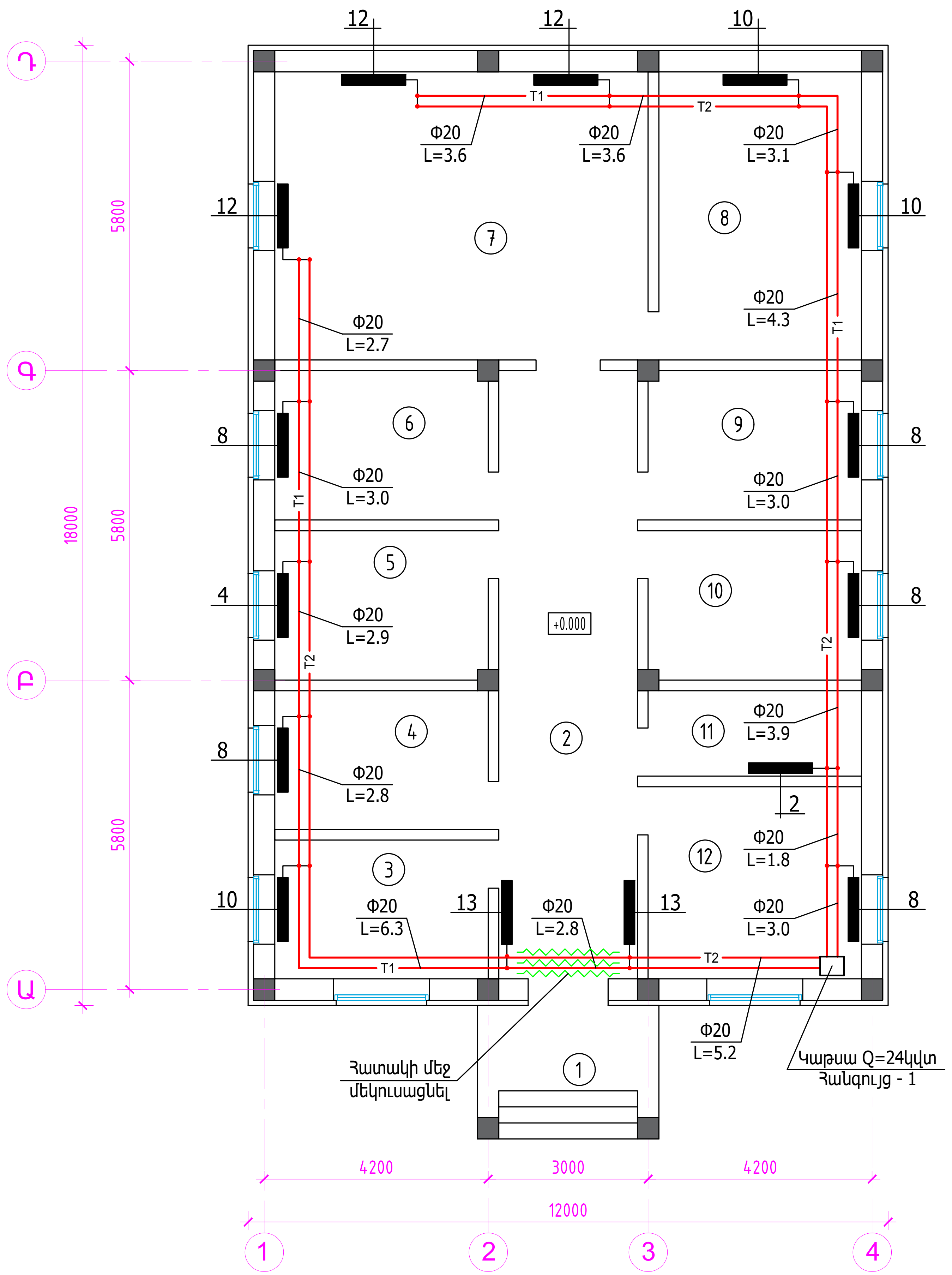

Սենքի համարը	Սենքի անվանում	Մակերես քմ	T °C
1	Նախամուտք	8.5	
2	Միջանցք	29.6	18
3	Աշխատասենյակ	10.4	19
4	Աշխատակիցների սենյակ	10.4	19
5	Պահեստ	11.2	15
6	Նախնական հետազոտման սենյակ	11.2	19
7	Վիրահատարան	37.8	20
8	Հետվիրահատական սենյակ	20.5	20
9	Պահման խցերով սենյակ	11.2	19
10	Գրումինգի սենյակ	11.2	19
11	Սանհանգույց	6.4	18
12	Խոհանոց	14.4	16

Տնօրեն	Ա.Հարությունյան		ՀՀ Շիրակի մարզ, Գյումրի ք. Մարմաշենի խճուղու թիվ 20/1 հասցեում թափառող շների կացարանի նախագիծ	Պատվեր		
				ՓՈՒԼ	ԹԵՐԹ	Թ-ԹԵՐ
Նախագծեց	Հ. Նիկոյան			ԱՆ	ՋՕ-3	7
			Ջեռուցման հատակագիծ		«Արք.Պրոեկտ» ՍՊԸ	

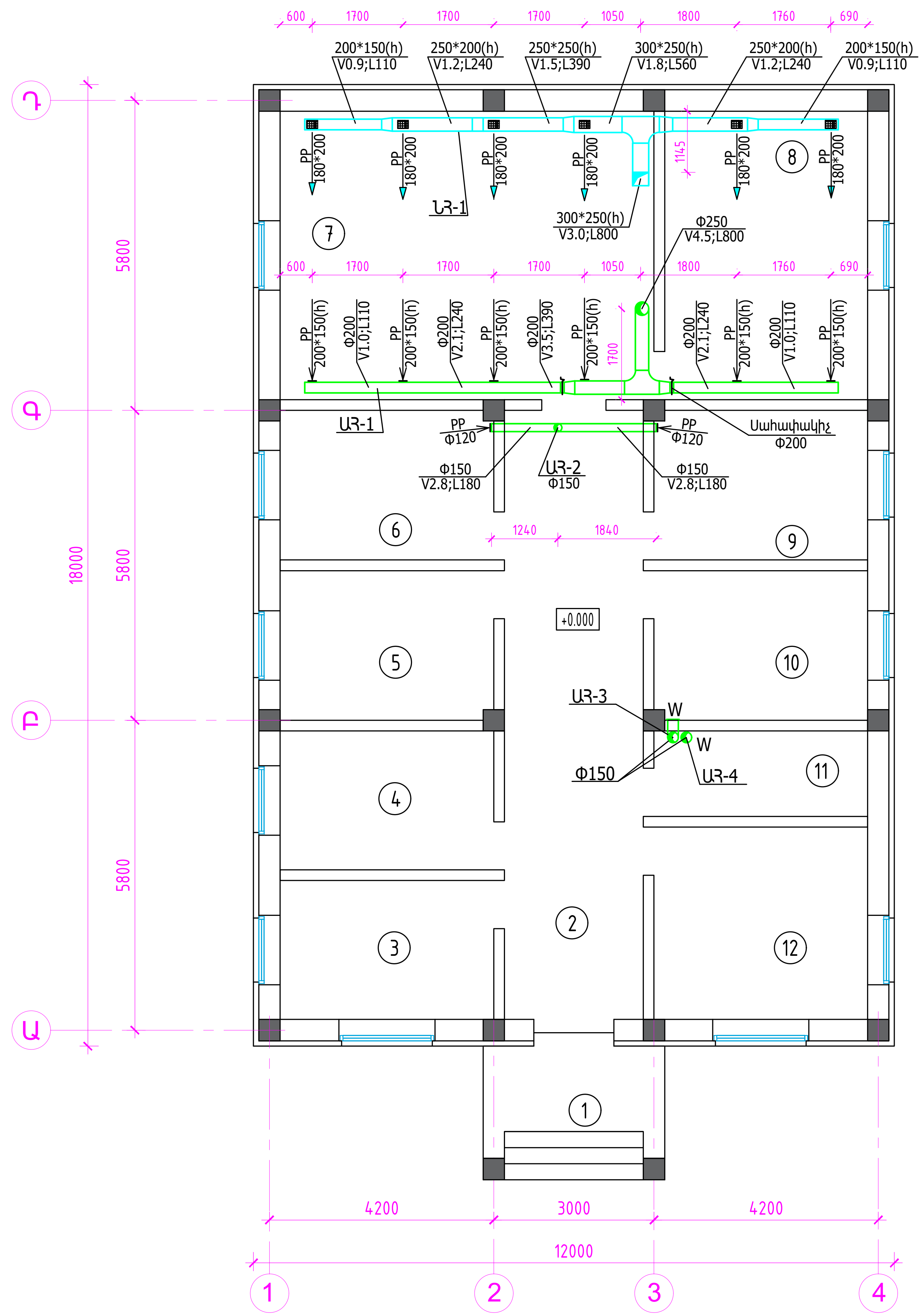

Սենքի համարը	Սենքի անվանում	Մակերես քմ	T °C
1	Նախամուտք	8.5	
2	Միջանցք	29.6	18
3	Աշխատասենյակ	10.4	19
4	Աշխատակիցների սենյակ	10.4	19
5	Պահեստ	11.2	15
6	Նախնական հետազոտման սենյակ	11.2	19
7	Վիրահատարան	37.8	21
8	Հետվիրահատական սենյակ	20.5	21
9	Պահման խցերով սենյակ	11.2	
10	Գրումինգի սենյակ	11.2	
11	Սանհանգույց	6.4	
12	Խոհանոց	14.4	16

Տնօրեն	Ա.Հարությունյան		ՀՀ Շիրակի մարզ, Գյումրի ք. Մարմաշենի խճուղու թիվ 20/1 հասցեում թափառող շների կացարանի նախագիծ	Պատվեր		
				ՓՈՒԼ	ԹԵՐԹ	Թ-ԹԵՐ
Նախագծեց	Հ. Նիկոյան			ԱՆ	ՋՕ-4	7
			Օդափոխության հատակագիծ		«Արք.Պրոեկտ» ՍՊԸ	

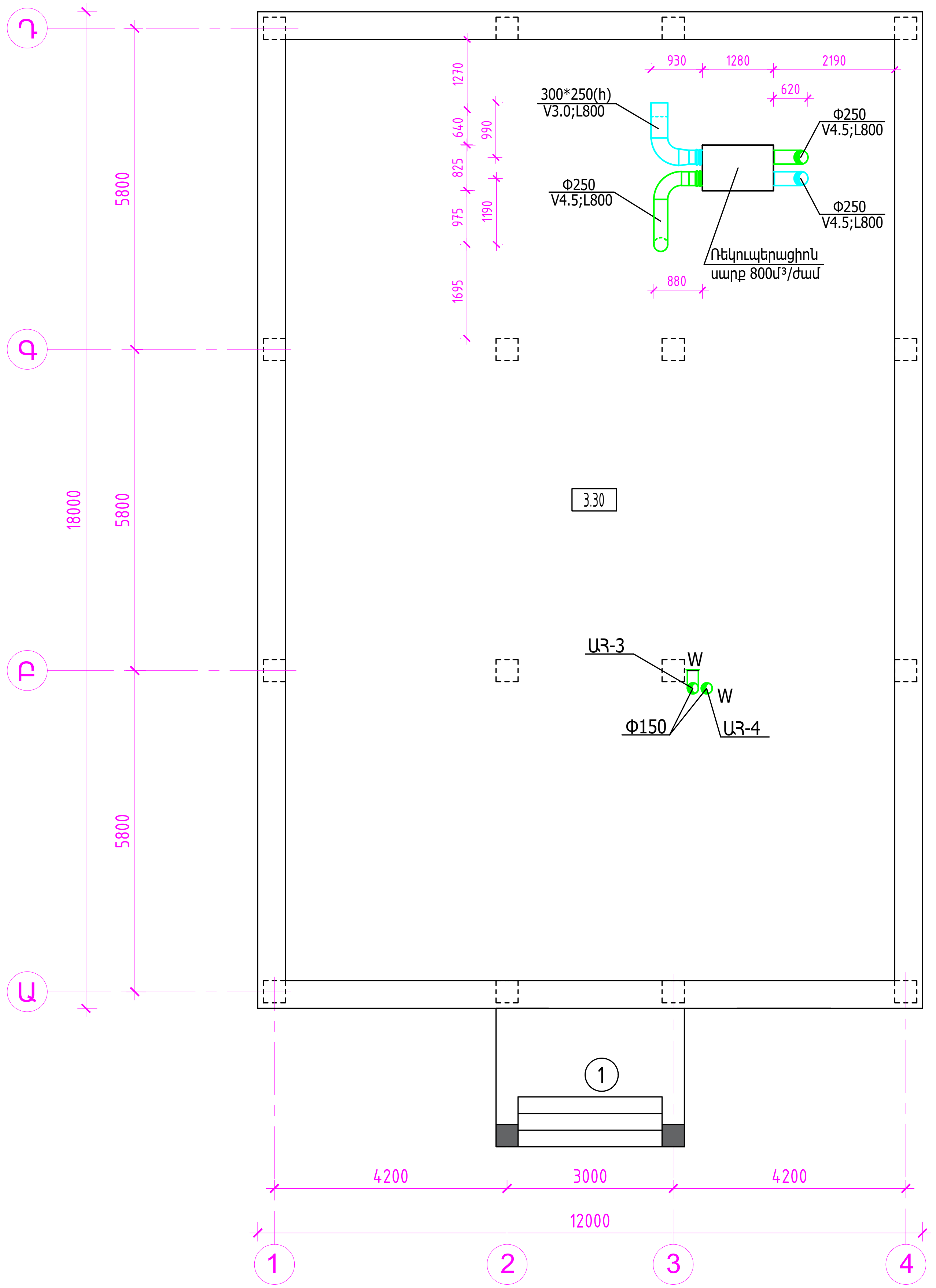

ՆԵՐՀՈՍ-ԱՐՏԱՀՈՍ ՌԵԿՈՒՊԵՐԱՑԻՈՆ ՍԱՐՔ
Zilon ZPVR 800 PE

1	Հոսանք	220վ / 50hg
2	Արտադրողականությունը	810մ³/ժ
3	Տաքացուցիչի տեսակը	Էլեկտրական
4	Էլեկտրատաքացուցիչի հզորությունը	3000վտ
5	Ջերմության ռեկուպերացիա	կա
6	Ռեկուպերատորի տեսակը	թեղթավոր
7	Ռեկուպերատորի նյութը	ալյումին
8	Սարքի ընդհանուր հզորությունը	5600վտ
9	Սարքի ճնշումը	510Պա
10	Աղմուկի մակարդակը	50դբ
11	Տեղադրման տրամագիծը	D250մմ
11	Ներհոս ուղու զտիչ	EU5
11	Արտահոս ուղու զտիչ	EU3
11	Պատյանի նյութը	Ցինկապատ թիթեղ
11	Սարքի չափերը Ե*L*Բ	304*825*1280մմ
11	Սարքի քաշը	52.0կգ

Տնօրեն	Ա.Հարությունյան		ՀՀ Շիրակի մարզ, Գյումրի ք. Մարմաշենի խճուղու թիվ 20/1 հասցեում թափառող շների կացարանի նախագիծ	Պատվեր		
				ՓՈՒԼ	ԹԵՐԹ	Թ-ԹԵՐ
Նախագծեց	Հ. Նիկոլյան			ԱՆ	ՋՕ-5	7
			Տանիքի հատակագիծ		«Արք.Պրոեկտ» ՍՊԸ	

ՋԵՌՈՒՑՄԱՆ ՀԱՄԱԿԱՐԳԻ ՍԽԵՄԱ

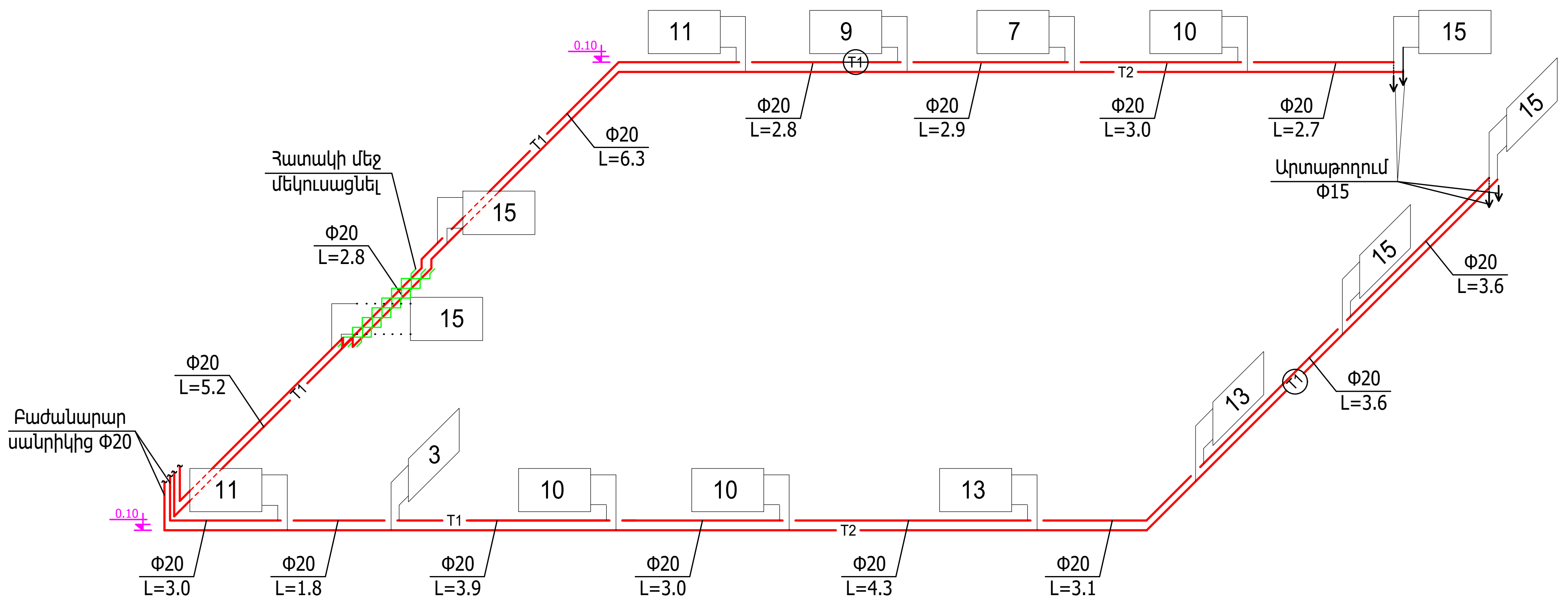

ԽՈՂՈՎԱԿԸ ՀԱՏԱԿԻ ՄԵՋ

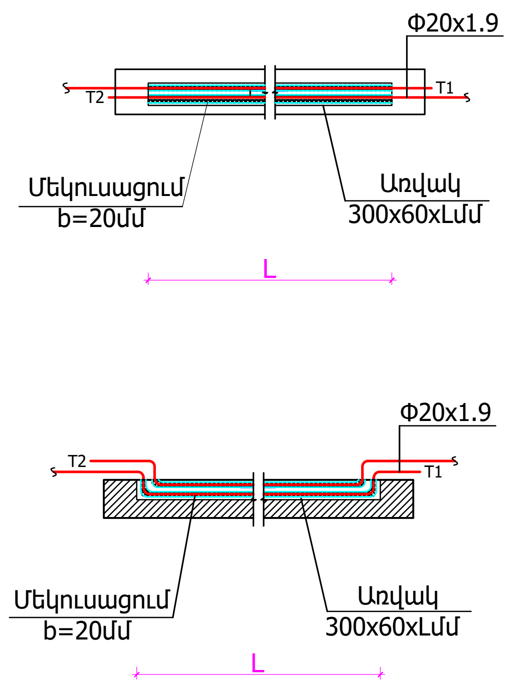

ՀԱՆԳՈՒՅՑ - 1

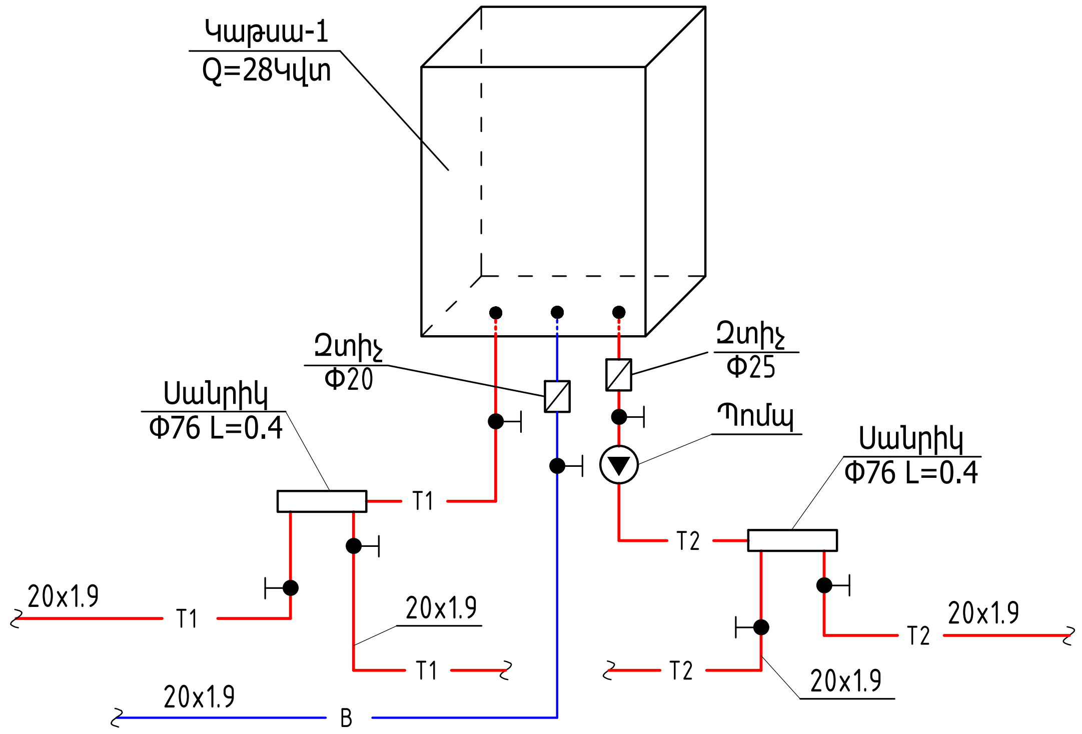

ՋԵՌՈՒՑՄԱՆ ՄԱՐՏԿՈՑՆԵՐԻ ՄԻԱՑՈՒՄԸ

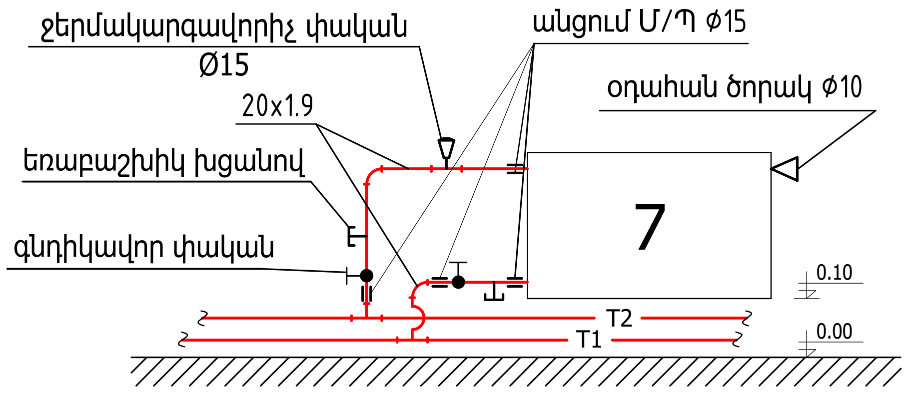

Տնօրեն	Ա.Հարությունյան		ՀՀ Շիրակի մարզ, Գյումրի ք. Սարմաշենի խճուղու թիվ 20/1 հասցեում թափառող շների կացարանի նախագիծ	Պատվեր		
				ՓՈՒԼ	ԹԵՐԹ	Թ-ԹԵՐ
Նախագծեց	Հ. Նիկոլյան			ԱՆ	ՋՕ-6	7
			Ջեռուցման համակարգի սխեմա		«Արք.Պրոեկտ» ՍՊԸ	

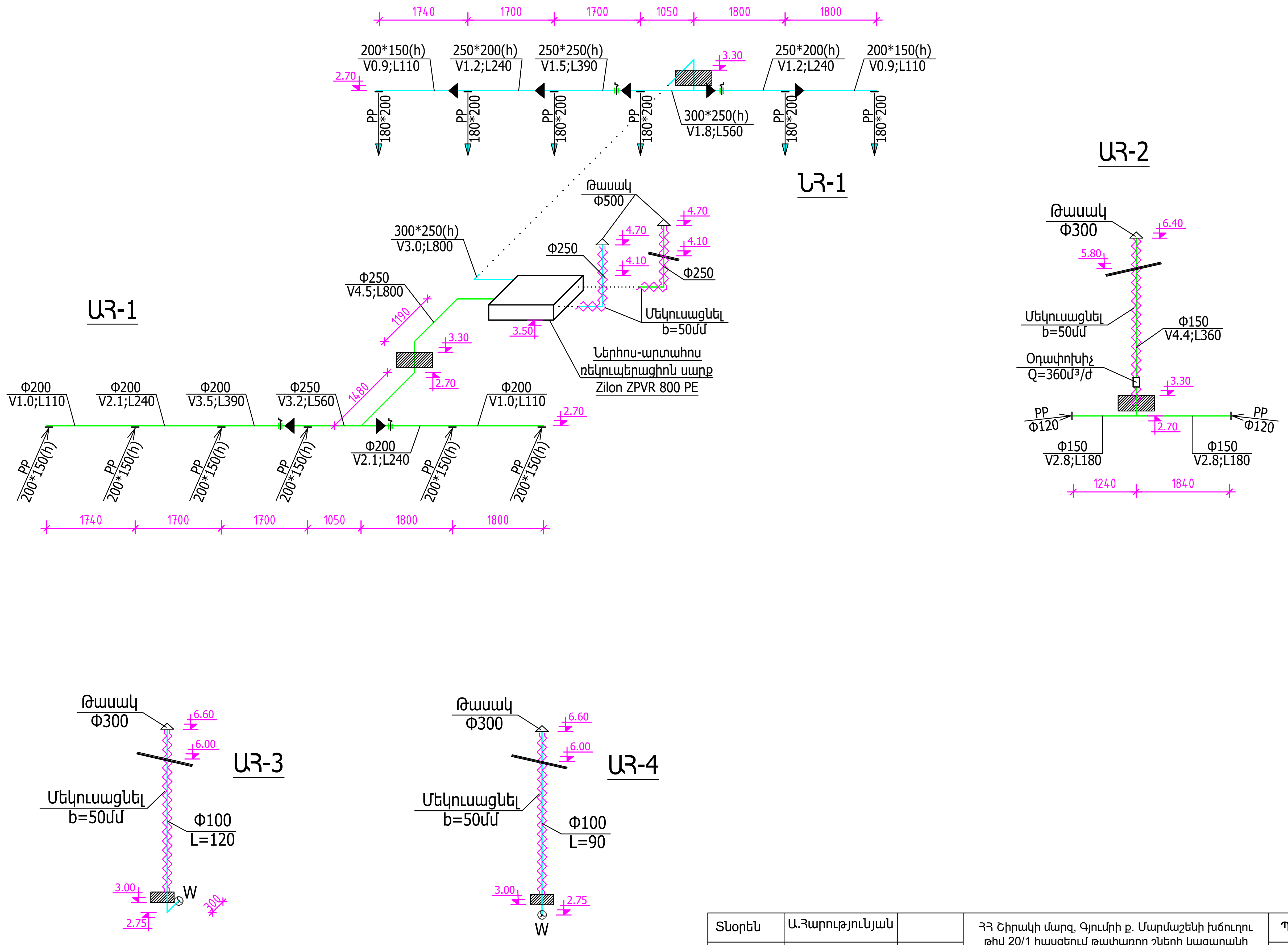

Տնօրեն	Ա.Հարությունյան		ՀՅ Շիրակի մարզ, Գյումրի ք. Մարմաշենի խճուղու թիվ 20/1 հասցեում թափառող շների կացարանի նախագիծ	Պատվեր		
				ՓՈՒԼ	ԹԵՐԹ	Թ-ԹԵՐ
Նախագծեց	Հ. Նիկոյան			ԱՆ	ՋՕ-7	7
			Օդափոխության համակարգի սխեմաներ		«Արք.Պրոեկտ» ՍՊԸ	

Լուսամփոփների տեղակայման հատակագիծ

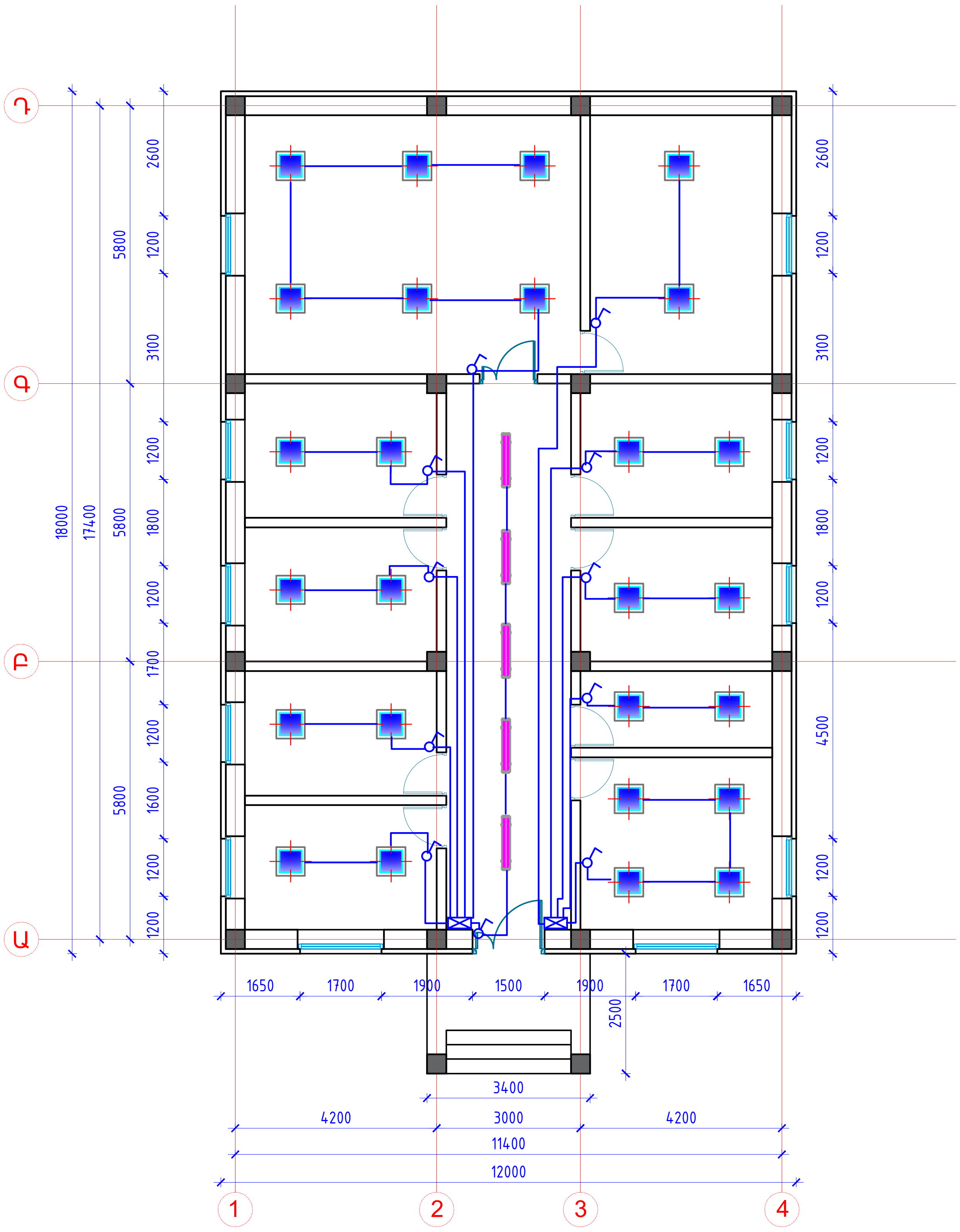

Նախագծող՝ "Արք.Պրոեկտ" ՍՊԸ	Թերթ Է-3	ԼՈՒՍԱՄՓՈՓՆԵՐԻ ՏԵՂԱԿԱՅՄԱՆ ՀԱՏԱԿԱԳԻԾ

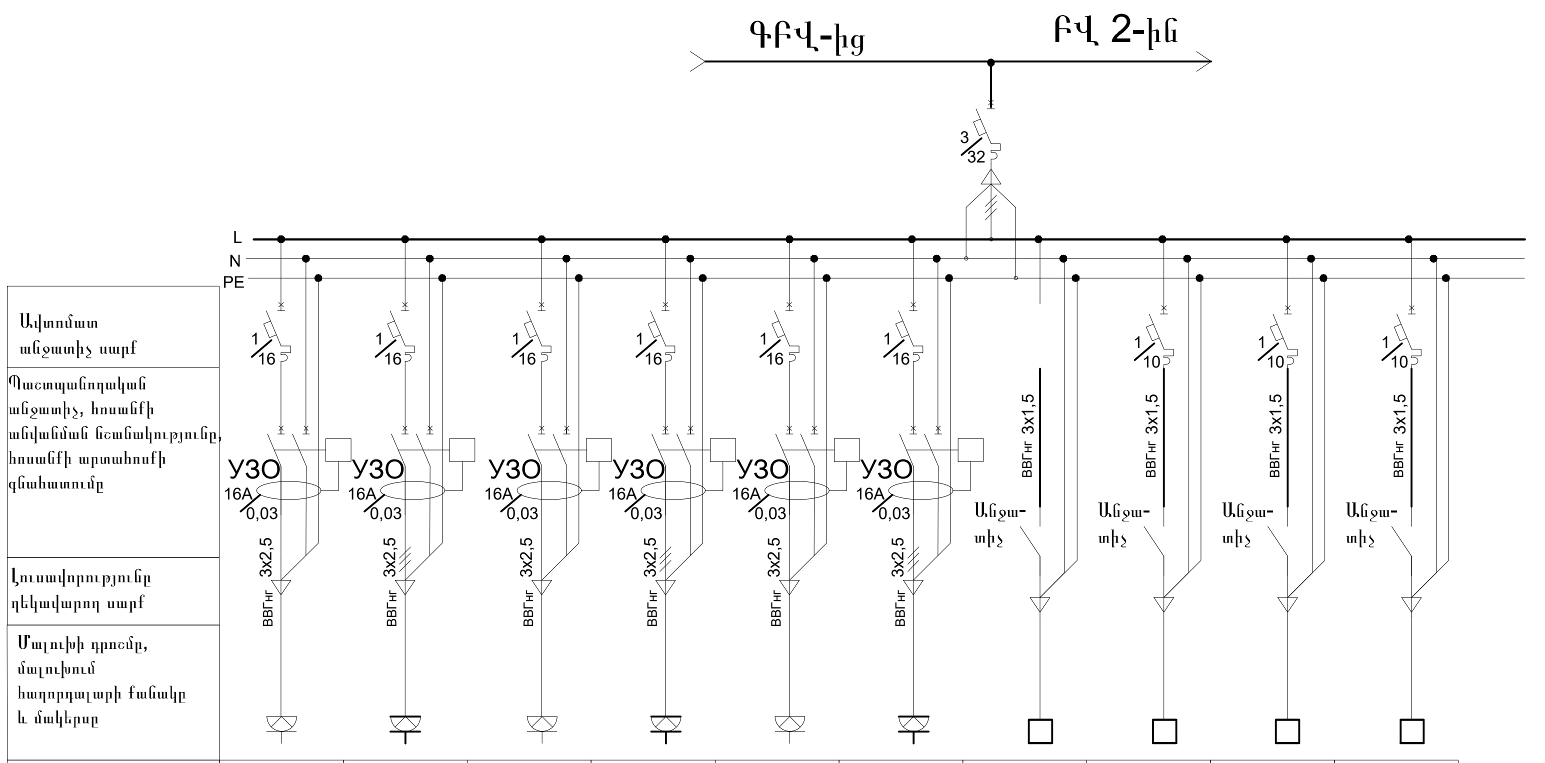

Սենյակի անվանումը	Աշխատ.սեն.	Աշխատ.սեն.	Աշխատ.սեն.	Աշխատ.սեն.	Աշխատ.սեն.	Աշխատ.սեն.	Աշխատ.սեն.	Աշխատ.սեն.	Աշխատ.սեն.	Աշխատ.սեն.
Սարքի անվանումը	Վարդակ	Վարդակ	Վարդակ	Վարդակ	Վարդակ	Վարդակ	Լուսամփոփ	Լուսամփոփ	Լուսամփոփ	Լուսամփոփ
Տեղակայված հզորություն,կՎտ	1,4	1,4	1,4	1,4	1,4	1,4	0,4	0,4	0,8	0,4
Հաշվ. հոսանքը A	6,3	6,3	6,3	6,3	6,3	6,3	1,8	1,8	3,6	1,8

Руд=10,4кВт
Рр=8,84кВт
cosφ =0,98
Ip=13,6A

Նախագծող՝ "Արք.Պրոեկտ" ՍՊԸ	Թերթ Է-4	ԾԱՎԱԼԱԹԵՐԹ

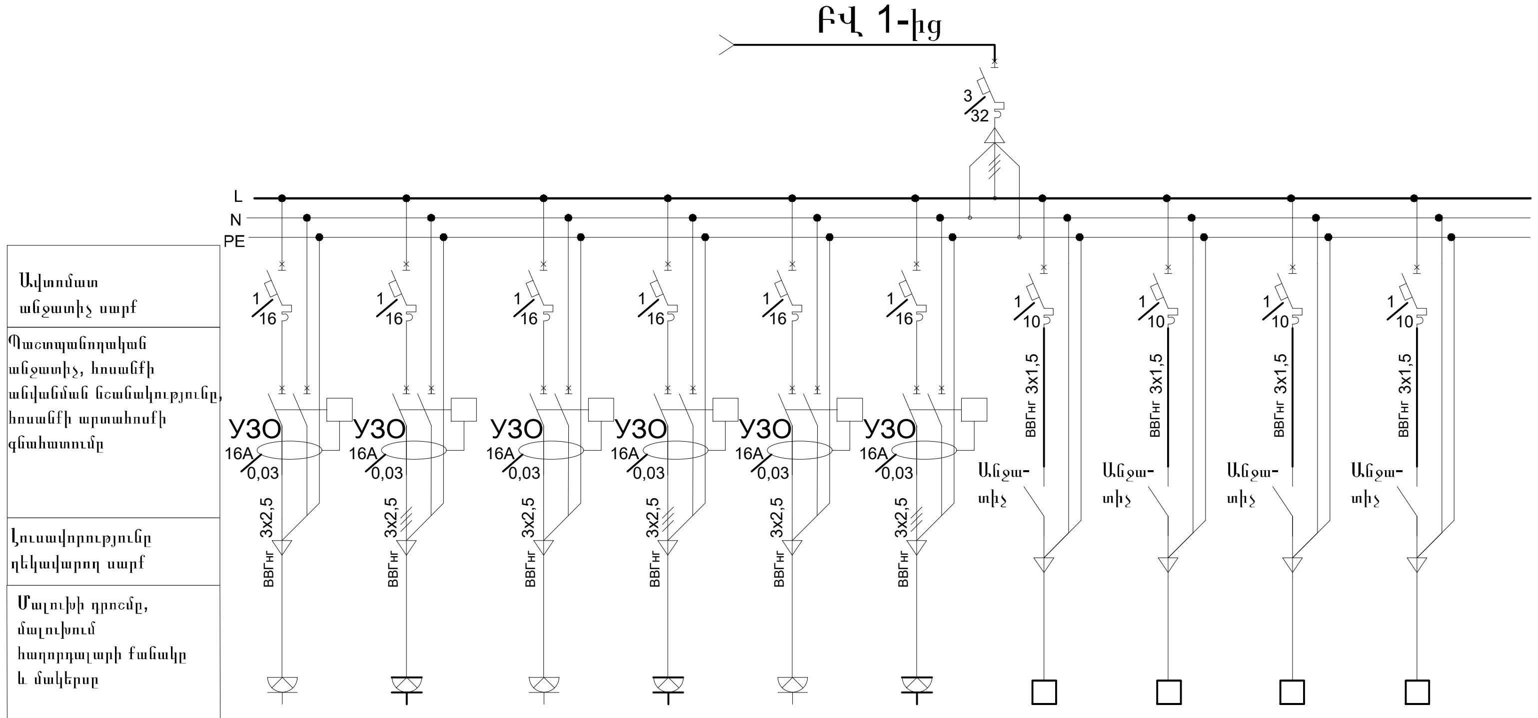

Սենյակի անվանումը	Աշխատ.սեն.	Աշխատ.սեն.	Աշխատ.սեն.	Աշխատ.սեն.	Աշխատ.սեն.	Աշխատ.սեն.	Աշխատ.սեն.	Աշխատ.սեն.	Աշխատ.սեն.	Աշխատ.սեն.
Սարքի անվանումը	Վարդակ	Վարդակ	Վարդակ	Վարդակ	Վարդակ	Վարդակ	Լուսամփոփ	Լուսամփոփ	Լուսամփոփ	Լուսամփոփ
Տեղակայված հզորություն,կՎտ	1,4	1,4	1,4	1,4	1,4	1,4	0,4	0,4	0,8	0,4
Հաշվ. հոսանքը A	6,3	6,3	6,3	6,3	6,3	6,3	1,8	1,8	3,6	1,8

Руд=10,4кВт
Pp=8,84кВт
cosφ =0,98
Ip=13,6A

Նախագծող՝ "Արք.Պրոեկտ" ՍՊԸ	Թերթ Է-4	ԾԱՎԱԼԱԹԵՐԹ

Ծավալաթերթ

Համարակալում	Սարքավորումների և նյութերի անվանումը և տեխնիկական բնութագիրը	Սարքավորումների տիպը և դրոշմը: Փաստաթղթերի նշանակություն	Սարքերի և նյութերի կոդերը	Գործարանային համարը	Չափման միավոր	Քանակը	Քաշի միավոր, սարքը ԿԳ-ով	Նշումներ
1	2	3	4	5	6	7	8	9
1	Բաշխիչ վահանակ	ИЭК ЩЭ 24			Հատ	2		
2	Ավտոմատ անջատիչ	S291C 3x32			Հատ	2		
3	Ավտոմատ անջատիչ	S291C 1x16			Հատ	12		
4	Ավտոմատ անջատիչ	S291C 1x10			Հատ	8		
5	Հոսանքապաշտպան անջատիչ УЗО	УЗО FH2001x16			Հատ	6		
6	Վարդակ միաֆազ				Հատ	36		
7	Լուսադիոդային (LED) լուսատու կախվող առաստաղների համար, 39-40վտ հզոր. 4300լմ լուսային հոսքով, 4000-5000կ գունային ջերմաստիճանով, IP20-44 պաշտպանվածության աստիճանով:	39Վտ			Հատ	26		
8	Լուսադիոդային (LED) լուսատու առաստաղների համար, 39վտ հզոր. 5200լմ լուսային հոսքով, 4000-5000կ գունային ջերմաստիճանով, IP65 պաշտպանվածության աստիճանով:	39Վտ			Հատ	5		
9	Անջատիչ մեկ ստեղանի				Հատ	11		
10	Էլ.վարդակների և անջատիչների տեղադրմանը նախատեսված արկղիկ				Հատ	48		
11	Մալուխ 5x4	ВВГнг(А)			Մետր	18		
12	Մալուխ 3x2,5	ВВГнг(А)			Մետր	360		
13	Մալուխ 3x1,5	ВВГнг(А)			Մետր	490		

Նախագծող՝ "Արք.Պրոեկտ" ՍՊԸ	Թերթ Է-4	ԾԱՎԱԼԱԹԵՐԹ

ՆԱԽԱԳԾԻ ԿԱԶՄԸ

Հ.Հ. N:	Թերթերի անվանումը	Թերթ	Էջ
1	2	3	4
1	Նախագծի կազմը: Պայմանական նշաններ	1	
2	Վարդակների տեղակայման հատակագիծ	2	
3	Լուսամփոփների տեղակայման հատակագիծ	3	
4	Էլ. բաշխիչ վահանակի սխեմա	4	

Պայմանական նշաններ

№	Նշանակու-թյունը	Անվանումը
1		
2		Բաժանարար վահանակ
3		Վարդակ միաֆազ
4	/	Անջատիչ մեկ ստեղանի / երկու ստեղանի
5		Լուսադիոդային (LED) լուսատու կախվող առաստաղների համար, 39-40վտ հզոր. 4300լմ լուսային հոսքով, 4000-5000կ գունային ջերմաստիճանով, IP20-44 պաշտպանվածության աստիճանով:
6		Լուսադիոդային (LED) լուսատու առաստաղների համար, 39վտ հզոր. 5200լմ լուսային հոսքով, 4000-5000կ գունային ջերմաստիճանով, IP65 պաշտպանվածության աստիճանով:
7		Աշխատող խմբի լուսավորող սնուցման գիծ
8		Աշխատող խմբի հողանցման սնուցման գիծ
9		Աշխատող խմբի վարդակների սնուցման գիծ
10		Աշխատող խմբի վահանակների (ուժային) սնուցման գիծ

Փաստաթղթերի առաջարկվող և վկայող ցուցակ

Նշանակությունը	Անվանումը	Ծանոթու թյուն
	Ссылочные документы	
ПУЭ	*Правила устройства электроустановок изд. 7*	
СНиП 23-05.95	*Естественное и искусственное освещение*	
СП 31-110-2003	*Проектироваеие и монтаж электроустановок жилых и общественных зданий*	
РД.34.21.122-87	*Инструкция по устройству молниезащиты зданий и сооружений*	
	Прилагаемые документы	
ЭМ.С	*Спецификация оборудования изделий и материалов*	

Նախագծող՝ "Արք.Պրոեկտ" ՍՊԸ	Թերթ Է-1	ԳԾԱԳՐԵՐԻ ԱՆՎԱՆԱՑԱՆՔ, ԲԱՑԱՏՐԱԳԻՐ

Վարդակների տեղակայման հատակագիծ

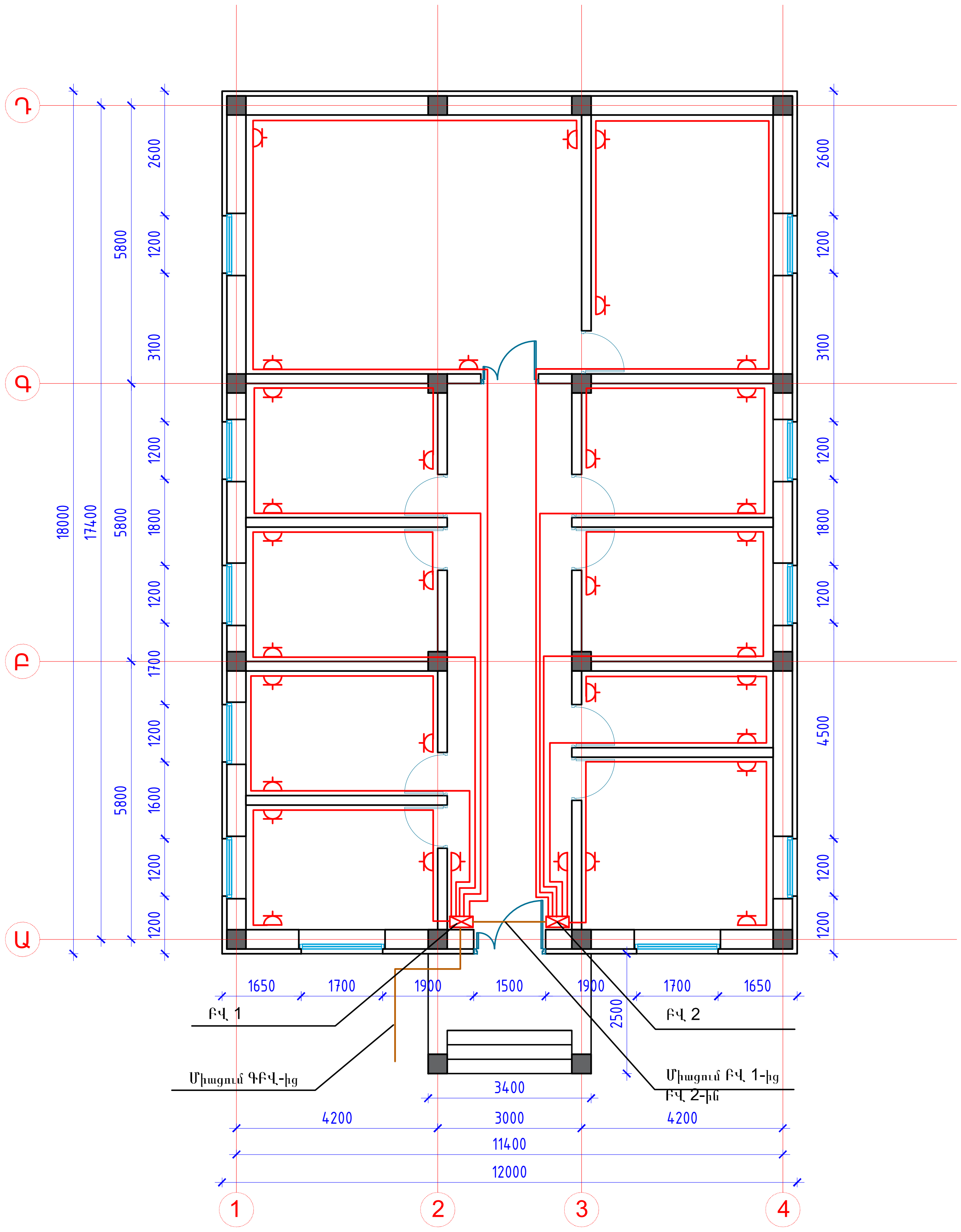

Նախագծող՝ "Արք.Պրոեկտ" ՍՊԸ	Թերթ Է-2	ՎԱՐԴԱԿՆԵՐԻ ՏԵՂԱԿԱՅՄԱՆ ՀԱՏԱԿԱԳԻԾ