ՎԱՂԱՐՇԱՊԱՏԻ ՀԱՄԱՅՆՔԱՊԵՏԱՐԱՆԻ ՔԱՂԱՔԱՅԻՆԵՐԻ ՍՊԱՍԱՐԿՄԱՆ ԳՐԱՍԵՆՅԱԿԻ ՎԵՐԱՆՈՐՈԳՄԱՆ ՆԱԽԱԳԻԾ

Հասցե՝ Արմավիր մարզ, ք. Էջմիածին
Պատվիրատու՝ GIZ
Նախագծող՝ ՍՊ2 ՍՊԸ /// sp2.am

ՃԲԴ - Ա-0180

ԱՐՏՈՆԱԳԻՐ

ԲԱՐՁՐԱԳՈՒՅՆ ԴԱՍ

ԵՆԹԱԴԱՍ «Ա»

ՃԱՐՏԱՐԱՊԵՏ

ՊԵՏՐՈՍՅԱՆ ՍԱՐՀԱՏ ՎԱՉՐԻԿԻ

Ճարտարապետի մասնագիտական գործունեության իրականացում առանց սահմանափակումների,
բացառությամբ տարածական պլանավորման փաստաթղթերի,
պատմության և մշակույթի անշարժ հուշարձանների վերականգնման,
ամրակայման և օգտագործման նախագծերի մշակման:

ՀԱՅԱՍՏԱՆԻ ՃԱՐՏԱՐԱՊԵՏՆԵՐԻ ՊԱԼԱՏ
ՆԱԽԱԳԱՀ Մ. ՄԻՆԱՍՅԱՆ

ՀՀ ՔԱՂԱՔԱՇԻՆՈՒԹՅԱՆ ԿՈՄԻՏԵ
ՆԱԽԱԳԱՀ Վ. ՎԵՐՄԻՇՅԱՆ

ՀԱՅԱՍՏԱՆԻ ՀԱՆՐԱՊԵՏՈՒԹՅԱՆ ՔԱՂԱՔԱՇԻՆՈՒԹՅԱՆ ԿՈՄԻՏԵ
ԳՈՐԾԱՐԱՆ • 02565827 • ԵՐԵՎԱՆ

ՏՐՎԱԾ Է 03.10.2019
ԱՆԺԱՄԿԵՏ

ՀԱՅԱՍՏԱՆԻ ՀԱՆՐԱՊԵՏՈՒԹՅԱՆ ՔԱՂԱՔԱՇԻՆՈՒԹՅԱՆ ԿՈՄԻՏԵ

ԼԻՑԵՆԶԻԱ

ՔՊԼ-000666, 1-ին դաս

(սերիան, համարը, դասը)

ՔԱՂԱՔԱՇԻՆԱԿԱՆ ՓԱՍՏԱԹՂԹԵՐԻ ԿԱԶՄՈՒՄ՝ ԲԱՑԱՌՈՒԹՅԱՄԲ ԿՈՆՍՏՐՈՒԿՏՈՐԱԿԱՆ ԵՎ ՃԱՐՏԱՐԱՊԵՏԱԿԱՆ ՄԱՍԵՐԻ

(քաղաքաշինության բնագավառում գործունեության տեսակը)

ՏՐՎԱԾ Է

2024-09-10, «ՄԱԼՈՆԱ» ՍՊԸ

(լիցենզիան տալու տարեթիվը, ամիսը, օրը, քաղաքաշինության գործունեության սուբյեկտի անվանումը,

ՀՀ, ԵՐԵՎԱՆ, ՄԱԼԱԹԻԱ-ՍԵԲԱՍՏԻԱ, ԳՈՒՍԱՆ ՇԵՐԱՄ, 87, 55

գտնվելու վայրը՝ այդ թվում, անհատ ձեռնակատիրոջ դեպքում՝ անունը, ազգանունը և բնակության վայրը)

Գործողության ժամկետը՝ 10.09.2029թ.

(օրը, ամիսը, տարեթիվը)

ՀՍԿԻՉ ՀԱՄԱՐ՝ **UG74-A24F-6613-EBF7**

Սույն փաստաթուղթը տրված է բացառապես էլեկտրոնային եղանակով: Փաստաթղթի վավերականության ստուգումն ու էլեկտրոնային բնօրինակի ներբեռնումը հնարավոր է իրականացնել https://verify.e-gov.am Հայաստանի Հանրապետության պաշտոնական փաստաթղթերի վավերականության ստուգման միասնական համակարգի կայքում մուտքագրելով հսկիչ համարը կամ սքանավորելով արագ արձագանքման ծածկագիրը (QR Code):

ՀԱՅԱՍՏԱՆԻ ՀԱՆՐԱՊԵՏՈՒԹՅԱՆ ՔԱՂԱՔԱՇԻՆՈՒԹՅԱՆ ԿՈՄԻՏԵ

ԼԻՑԵՆԶԻԱՅԻ ՆԵՐԴԻՐ

ՔՊՆ-000666-06

(ներդիրի սերիան, համարը)

«ՄԱԼՈՆԱ» ՍՊԸ

(լիցենզավորված քաղաքաշինության գործունեության սուբյեկտի անվանումը)

ՋԵՐՄԱԳԱԶԱՄԱՏԱԿԱՐԱՐՈՒՄ ԵՎ ՕԴԱՓՈԽՈՒԹՅՈՒՆ (ՕԴԱՓՈԽՈՒԹՅԱՆ, ՋԵՌՈՒՑՄԱՆ ԵՎ ՕԴԻ ԼԱՎՈՐԱԿՄԱՆ ՀԱՄԱԿԱՐԳԵՐ, ՋԵՐՄԱՄԱՏԱԿԱՐԱՐԱՄԱՆ ԵՎ ԳԱԶԱՄԱՏԱԿԱՐԱՐԱՄԱՆ ՀԱՄԱԿԱՐԳԵՐ)

(քաղաքաշինության բնագավառում գործունեության ենթատեսակը)

14.04.2025թ.

(ներդիրը տալու օրը, ամիսը, տարեթիվը)

Գործողության ժամկետը՝ 10.09.2029թ.

(օրը, ամիսը, տարեթիվը)

Ներդիրը վավերական է լիցենզիայի առկայության դեպքում

ՀՍԿԻՉ ՀԱՄԱՐ՝ **UG4C-1FC7-88F6-C34C**

Սույն փաստաթուղթը տրված է բացառապես էլեկտրոնային եղանակով: Փաստաթղթի վավերականության ստուգումն ու էլեկտրոնային բնօրինակի ներբեռնումը հնարավոր է իրականացնել https://verify.e-gov.am Հայաստանի Հանրապետության պաշտոնական փաստաթղթերի վավերականության ստուգման միասնական համակարգի կայքում մուտքագրելով հսկիչ համարը կամ սքանավորելով արագ արձագանքման ծածկագիրը (QR Code):

Պատասխնատու մասնագետի/ների անձնագրային տվյալներ	հավաստագրի սերիա	հավաստագրի համար	ստանալու օր, ամիս, տարեթիվ
ԱՍՏՂԻԿ ԳՅՈՉԱԼՅԱՆ	Հ	000678	2024-07-08

ՀՍԿԻՉ ՀԱՄԱՐ՝ UG4C-1FC7-88F6-C34C
Սույն փաստաթուղթը տրված է բացառապես էլեկտրոնային եղանակով: Փաստաթղթի վավերականության ստուգումն ու էլեկտրոնային բնօրինակի ներբեռնումը հնարավոր է իրականացնել https://verify.e-gov.am Հայաստանի Հանրապետության պաշտոնական փաստաթղթերի վավերականության ստուգման միասնական համակարգի կայքում մուտքագրելով հսկիչ համարը կամ սքանավորելով արագ արձագանքման ծածկագիրը (QR Code):

ՀԱՅԱՍՏԱՆԻ ՀԱՆՐԱՊԵՏՈՒԹՅԱՆ ՔԱՂԱՔԱՇԻՆՈՒԹՅԱՆ ԿՈՄԻՏԵ

ԼԻՑԵՆԶԻԱՅԻ ՆԵՐԴԻՐ

ՔՊՆ-000666-08

(ներդիրի սերիան, համարը)

«ՄԱԼՈՆԱ» ՍՊԸ

(լիցենզավորված քաղաքաշինության գործունեության սուբյեկտի անվանումը)

ՋՐԱՄԱՏԱԿԱՐԱՐՈՒՄ ԵՎ ՋՐԱՀԵՌԱՑՈՒՄ (ՋՐԱՄԱՏԱԿԱՐԱՐՄԱՆ ԵՎ ՋՐԱՀԵՌԱՑՄԱՆ ՆԵՐՔԻՆ ԵՎ ԱՐՏԱՔԻՆ ՑԱՆՑԵՐ, ՀԻԴՐՈՄԵԼՈՐԱՑԻԱ)

(քաղաքաշինության բնագավառում գործունեության ենթատեսակը)

10.09.2024թ.

(ներդիրը տալու օրը, ամիսը, տարեթիվը)

Գործողության ժամկետը՝ 10.09.2029թ.

(օրը, ամիսը, տարեթիվը)

Ներդիրը վավերական է լիցենզիայի առկայության դեպքում

ՀՍԿԻՉ ՀԱՄԱՐ՝ **UG4E-7169-FB15-2E14**

Սույն փաստաթուղթը տրված է բացառապես էլեկտրոնային եղանակով: Փաստաթղթի վավերականության ստուգումն ու էլեկտրոնային բնօրինակի ներբեռնումը հնարավոր է իրականացնել https://verify.e-gov.am Հայաստանի Հանրապետության պաշտոնական փաստաթղթերի վավերականության ստուգման միասնական համակարգի կայքում մուտքագրելով հսկիչ համարը կամ սքանավորելով արագ արձագանքման ծածկագիրը (QR Code):

Պատասխնատու մասնագետի/ների անձնագրային տվյալներ	հավաստագրի սերիա	հավաստագրի համար	ստանալու օր, ամիս, տարեթիվ
ԳՈՒՐԳԵՆ ՓՈՍՏՈՅԱՆ	Հ	001371	2024-08-28

ՀՍԿԻՉ ՀԱՄԱՐ՝ **UG4E-7169-FB15-2E14**
Սույն փաստաթուղթը տրված է բացառապես էլեկտրոնային եղանակով: Փաստաթղթի վավերականության ստուգումն ու էլեկտրոնային բնօրինակի ներբեռնումը հնարավոր է իրականացնել https://verify.e-gov.am Հայաստանի Հանրապետության պաշտոնական փաստաթղթերի վավերականության ստուգման միասնական համակարգի կայքում մուտքագրելով հսկիչ համարը կամ սքանավորելով արագ արձագանքման ծածկագիրը (QR Code):

ՀԱՅԱՍՏԱՆԻ ՀԱՆՐԱՊԵՏՈՒԹՅԱՆ ՔԱՂԱՔԱՇԻՆՈՒԹՅԱՆ ԿՈՄԻՏԵ

ԼԻՑԵՆԶԻԱՅԻ ՆԵՐԴԻՐ

ՔՊՆ-000666-05

(ներդիրի սերիան, համարը)

«ՄԱԼՈՆԱ» ՍՊԸ

(լիցենզավորված քաղաքաշինության գործունեության սուբյեկտի անվանումը)

ԷԼԵԿՏՐԱՄԱՏԱԿԱՐԱՐՈՒՄ (ԷԼԵԿՏՐԱՄԱՏԱԿԱՐԱՐՄԱՆ, ԷԼԵԿՏՐԱԼՈՒՍԱՎՈՐՄԱՆ ՆԵՐՔԻՆ ԵՎ ԱՐՏԱՔԻՆ ՑԱՆՑԵՐ, ԷԼԵԿՏՐԱՄԱՏԱԿԱՐԱՐՄԱՆ ՀԱՄԱԿԱՐԳԵՐ, ՖՈՏՈՎՈԼՏԱՅԻՆ ԵՎ ՀՈՂՄԱԷՆԵՐԳԵՏԻԿ ԿԱՅԱՆՆԵՐ)

(քաղաքաշինության բնագավառում գործունեության ենթատեսակը)

10.09.2024թ.

(ներդիրը տալու օրը, ամիսը, տարեթիվը)

Գործողության ժամկետը՝ 10.09.2029թ.

(օրը, ամիսը, տարեթիվը)

Ներդիրը վավերական է լիցենզիայի առկայության դեպքում

ՀՍԿԻՉ ՀԱՄԱՐ՝ **UGB1-FFEC-8EE1-8355**

Սույն փաստաթուղթը տրված է բացառապես էլեկտրոնային եղանակով: Փաստաթղթի վավերականության ստուգումն ու էլեկտրոնային բնօրինակի ներբեռնումը հնարավոր է իրականացնել https://verify.e-gov.am Հայաստանի Հանրապետության պաշտոնական փաստաթղթերի վավերականության ստուգման միասնական համակարգի կայքում մուտքագրելով հսկիչ համարը կամ սքանավորելով արագ արձագանքման ծածկագիրը (QR Code):

Պատասխնատու մասնագետի/ների անձնագրային տվյալներ	հավաստագրի սերիա	հավաստագրի համար	ստանալու օր, ամիս, տարեթիվ
ԱՐԵՎՀԱՏ ԱԲՐԱՀԱՄՅԱՆ	Հ	001187	2024-08-22

ՀՍԿԻՉ ՀԱՄԱՐ՝ **UGB1-FFEC-8EE1-8355**
Սույն փաստաթուղթը տրված է բացառապես էլեկտրոնային եղանակով: Փաստաթղթի վավերականության ստուգումն ու էլեկտրոնային բնօրինակի ներբեռնումը հնարավոր է իրականացնել https://verify.e-gov.am Հայաստանի Հանրապետության պաշտոնական փաստաթղթերի վավերականության ստուգման միասնական համակարգի կայքում մուտքագրելով հսկիչ համարը կամ սքանավորելով արագ արձագանքման ծածկագիրը (QR Code):

ՀԱՐՏԱՐԱՊԵՏԱԿԱՆ ՄԱՍ

ԲԱՑԱՏՐԱԳԻՐ

Վաղարշապատ համայնքում Քաղաքացիներ սպասարկման գրասենյակի վերանորոգման նախագծով Վաղարշապատի համայնքապետարանի առաջին հարկում որտեղ գործում է նմանատիպ գրասենյակ, նախատեսվում է ապահովել նոր տիպի քաղաքացիներ սպասարկման գրասենյակի ստեղծումը: Ներկա տարածքի կից երկու սենյակներ միացմամբ հնարավորություն է ընձեռնվում ավելի մեծ տարածքում ապահովել աշխատանքները՝ պահպանելով առկա արտաքին պատուհաններն ու դռները: Տարածքում նախատեսվում է նաև պահպանել ներկայումս գործող փոքր խոհանոցային անկյունը:

Նախագծով տարածքի ջեռուցումը ինտեգրվում է առկա համակարգին: Հովացում նախագծով նախատեսված չէ և այն լուծվելու է անհատական split հովացման սարքերով: Տարածքում նախատեվում է տեղադրել ապակենտրոնացված անվտանգության համակարգ:

Համայնքապետարանի տեղադիրք

ԱՆՎԱՆԱՑԱՆԿ

Հ/Հ	ԱՆՎԱՆՈՒՄ	ԹԵՐԹ
1	ԱՆՎԱՆԱՑԱՆԿ, ԲԱՑԱՏՐԱԳԻՐ	Ճ - 01
2	ՉԱՓԱԳՐՈՒԹՅԱՆ ՀԱՏԱԿԱԳԻԾ	Ճ - 02
3	ՔԱՆԴՄԱՆ ԱՇԽԱՏԱՆՔՆԵՐԻ ՈՒՐՎԱԳԻԾ	Ճ - 03
4	ՎԵՐԱՆՈՐՈԳՄԱՆ ԱՇԽԱՏԱՆՔՆԵՐԻ ՈՒՐՎԱԳԻԾ	Ճ - 04
5	ԿԱՀԱՎՈՐՄԱՆ ՀԱՏԱԿԱԳԻԾ	Ճ - 05
6	ՀԱՏԱԿԻ ՀԱՏԱԿԱԳԻԾ	Ճ - 06
7	ՀԱՄԱԿԱՐԳՉԱՅԻՆ ՑԱՆՑԻ ՈՒՐՎԱԳԻԾ	Ճ - 07
8	ԱՆՎՏԱՆԳՈՒԹՅԱՆ ՍԱՐՔԱՎՈՐՈՒՄՆԵՐԻ ՏԵՂԱԴՐՄԱՆ ՈՒՐՎԱԳԻԾ	Ճ - 08
9	ԼՈՒՍԱՏՈՒՆԵՐԻ ԵՎ ԷԼ. ՍԱՐՔԱՎՈՐՈՒՄՆԵՐԻ ՏԵՂԱԴՐՄԱՆ ՈՒՐՎԱԳԻԾ	Ճ - 09
10	ՓՈՎԱՇՔԵՐ	Ճ - 10
11	ՓՈՎԱՇՔԵՐ	Ճ - 11
12	ԿԱՀԱՎՈՐՄԱՆ ՄԱՆՐԱՄԱՍՆԵՐԻ ԱՆՎԱՆԱՑԱՆԿ	ՃԿ - 101
13	ԿԱՀԱՎՈՐՄԱՆ ՄԱՆՐԱՄԱՍՆԵՐ, ԸՆԴՈՒՆԱՐԱՆԻ ՍԵՂԱՆ	ՃԿ - 102
14	ԿԱՀԱՎՈՐՄԱՆ ՄԱՆՐԱՄԱՍՆԵՐ, ԸՆԴՈՒՆԱՐԱՆԻ ՍԵՂԱՆ	ՃԿ - 103
15	ԿԱՀԱՎՈՐՄԱՆ ՄԱՆՐԱՄԱՍՆԵՐ, ԸՆԴՈՒՆԱՐԱՆԻ ՍԵՂԱՆԻ ԵՌԱՉԱՓ	ՃԿ - 104
16	ԿԱՀԱՎՈՐՄԱՆ ՄԱՆՐԱՄԱՍՆԵՐ, ՓԱՍՏԱԹՂԹԵՐԻ ԼՐԱՑՄԱՆ ՍԵՂԱՆ	ՃԿ - 105
17	ԿԱՀԱՎՈՐՄԱՆ ՄԱՆՐԱՄԱՍՆԵՐ, ՊԱՀԱՐԱՆ ՉՈՐՍ ՔԱՇՈՎԻ ԴԱՐԱԿՆԵՐՈՎ	ՃԿ - 106
18	ԿԱՀԱՎՈՐՄԱՆ ՄԱՆՐԱՄԱՍՆԵՐ, ՍՊԱՍԱՐԿՈՂԻ ՍԵՂԱՆ	ՃԿ - 107
19	ԿԱՀԱՎՈՐՄԱՆ ՄԱՆՐԱՄԱՍՆԵՐ, ՍՊԱՍԱՐԿՈՂԻ ՍԵՂԱՆ	ՃԿ - 108
20	ԿԱՀԱՎՈՐՄԱՆ ՄԱՆՐԱՄԱՍՆԵՐ, ՍՊԱՍԱՐԿՈՂԻ ՍԵՂԱՆ	ՃԿ - 109
21	ԿԱՀԱՎՈՐՄԱՆ ՄԱՆՐԱՄԱՍՆԵՐ, ՍՊԱՍԱՐԿՈՂԻ ՍԵՂԱՆ	ՃԿ - 110
22	ԿԱՀԱՎՈՐՄԱՆ ՄԱՆՐԱՄԱՍՆԵՐ, ՍՊԱՍԱՐԿՈՂԻ ՍԵՂԱՆԻ ԵՌԱՉԱՓ	ՃԿ - 111
23	ԿԱՀԱՎՈՐՄԱՆ ՄԱՆՐԱՄԱՍՆԵՐ, ՀԱՄԱԿԱՐԳՉԻ ՄՈԴՈՒԼ ՇԱՐԺԱԿԱՆ ԴԱՐԱԿՈՎ	ՃԿ - 112
24	ԿԱՀԱՎՈՐՄԱՆ ՄԱՆՐԱՄԱՍՆԵՐ, ՏՊԻՉԻ ՍԵՂԱՆ ՇԱՐԺԱԿԱՆ ԴԱՐԱԿՈՎ	ՃԿ - 113
25	ԿԱՀԱՎՈՐՄԱՆ ՄԱՆՐԱՄԱՍՆԵՐ, ՏՊԻՉԻ ՍԵՂԱՆԻ ՔՈՂԱՐԿԻՉ	ՃԿ - 114
26	ԿԱՀԱՎՈՐՄԱՆ ՄԱՆՐԱՄԱՍՆԵՐ, ՀԱԳՈՒՍՏԻ ԵՎ ՑԱՆՑԱՅԻՆ ՊԱՀԱՐԱՆ	ՃԿ - 115
27	ԿԱՀԱՎՈՐՄԱՆ ՄԱՆՐԱՄԱՍՆԵՐ, ՀԱԳՈՒՍՏԻ ԵՎ ՑԱՆՑԱՅԻՆ ՊԱՀԱՐԱՆ	ՃԿ - 116
28	ԿԱՀԱՎՈՐՄԱՆ ՄԱՆՐԱՄԱՍՆԵՐ, ՎԵՐԻՆ ԴԱՐԱԿԱՇԱՐ ԵՐԿՈՒ ԴՌՆԵՐՈՎ	ՃԿ - 117
29	ԿԱՀԱՎՈՐՄԱՆ ՄԱՆՐԱՄԱՍՆԵՐ, ԹՂԹԱՊԱՆԱԿՆԵՐԻ ՊԱՀԱՐԱՆ ԴԱՐԱԿՈՎ	ՃԿ - 118
30	ԿԱՀԱՎՈՐՄԱՆ ՄԱՆՐԱՄԱՍՆԵՐ, ԽՈՀԱՆՈՑԻ ԿԱՀՈՒՅՔ	ՃԿ - 119
31	ԿԱՀԱՎՈՐՄԱՆ ՄԱՆՐԱՄԱՍՆԵՐ, ՓԱՅՏԵ ՄԻՋՆՈՐՄ	ՃԿ - 120
32	ԿԱՀԱՎՈՐՄԱՆ ՄԱՆՐԱՄԱՍՆԵՐ, ԵՌԱՉԱՓ	ՃԿ - 121

Նախագծող
sp2.am ///

Պատվիրատու
GIZ
Deutsche Gesellschaft für Internationale Zusammenarbeit (GIZ) GmbH

Նախագիծ
Վաղարշապատի համայնքապետարանի ՔՍԳ-ի վերանորոգման նախագիծ

Հասցե
Արմավիր մարզ, ք. Էջմիածին

Նախագիծ համար /
2516_19

Փուլ / ԱԾ

Անվանում /
Անվանացանկ, Բացատրագիր

Մասշտաբ /

Թերթ / Ճ - 01

Ամսաթիվ / 31.10.2025

ՆԳՃ՝
Ս. Պետրոսյան

Ճարտարապետ՝
Ա. Պետրոսյան

Առկա գրասենյակի սպասարկման բաժին

Տեսք 01՝ գրասենյակի ջեռուցիչների ապամոնտաժում

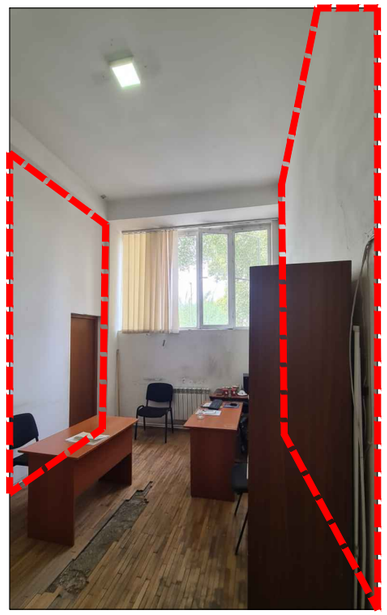

Տեսք 02՝ պատերի և հատակի քանդում

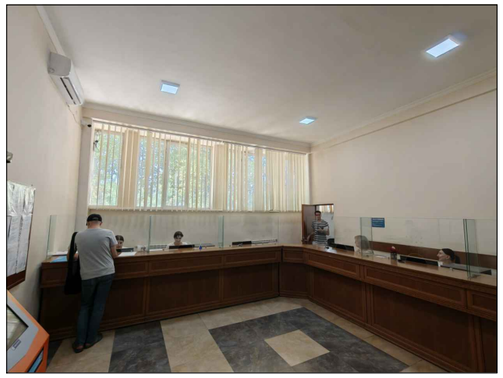

Առկա գրասենյակի սպասարկման բաժին

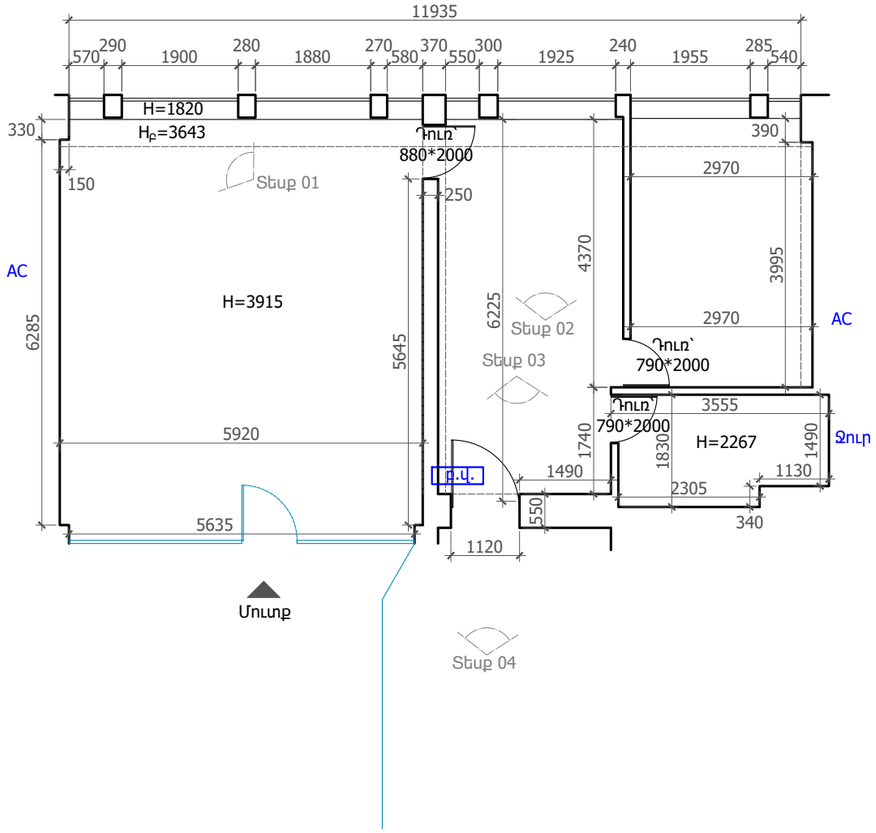

Տեսք 03՝ միջանցքի դռան փակում

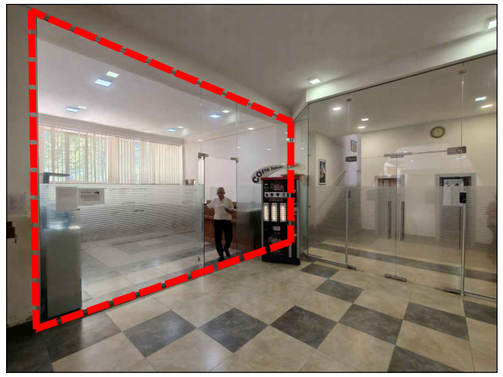

ՔՍԳ-ի մուտքի դուռը նախասրահի ներսից

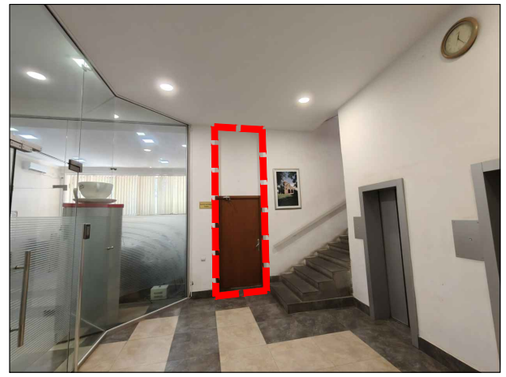

Տեսք 04՝ միջանցքի դռան փակում

Նախագծող

sp2.am ///

Պատվիրատու

GIZ

Deutsche Gesellschaft für Internationale Zusammenarbeit (GIZ) GmbH

Նախագիծ

Վաղարշապատի համայնքապետարանի ՔՍԳ-ի վերանորոգման նախագիծ

Հասցե

Արմավիր մարզ, ք. Էջմիածին

Նախագիծ համար /

2516_19

Փուլ / ԱԾ

Անվանում /

Չափագրության հատակագիծ

Մասշտաբ / Մ 1:100

Թերթ / ճ - 02

Ամսաթիվ / 31.10.2025

ՆԳՃ՝

Ս. Պետրոսյան

Ճարտարապետ՝

Ա. Պետրոսյան

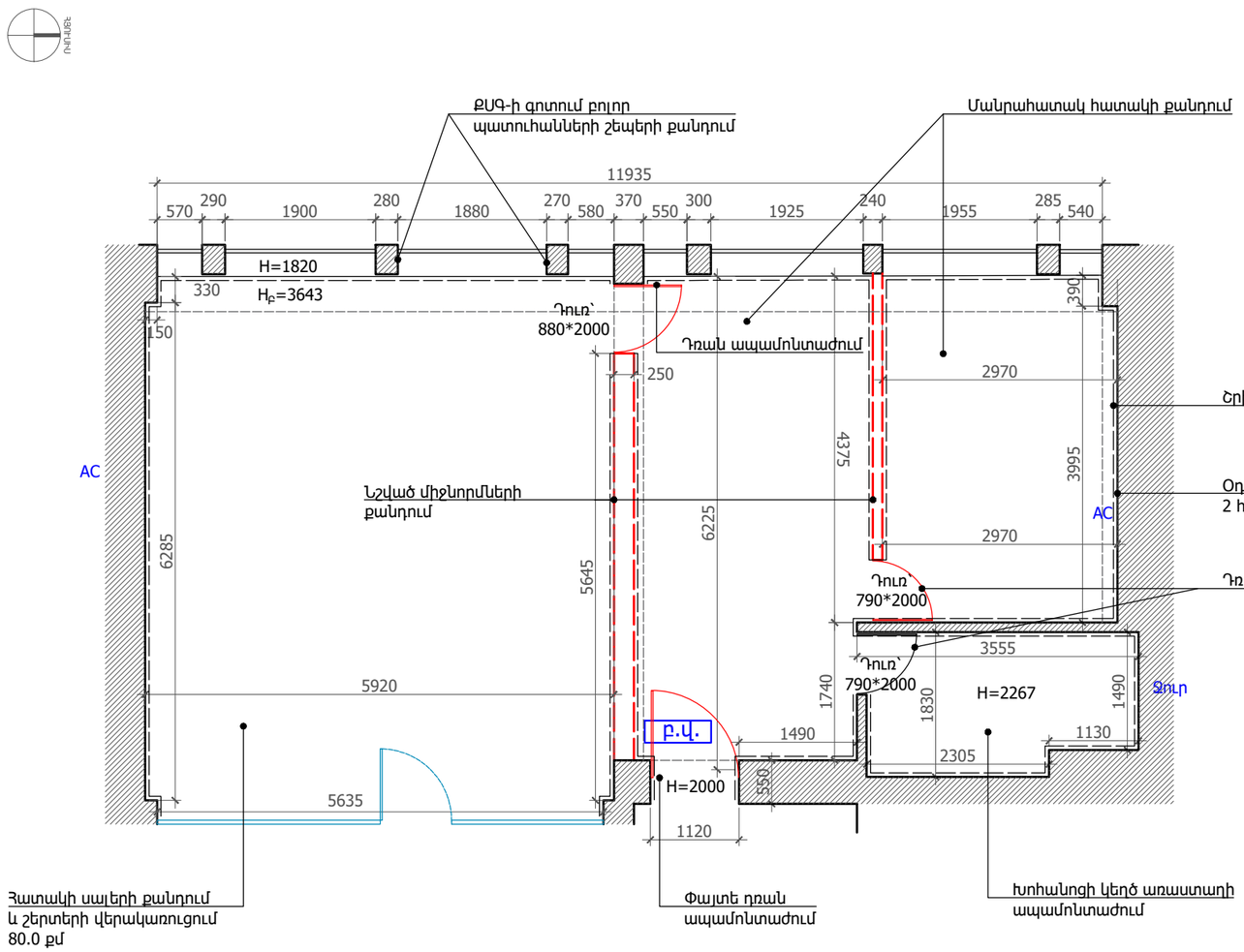

ՊԱՅՄԱՆԱԿԱՆ ՆՇԱՆՆԵՐ

Ապամոնտաժվող պատեր

Քանդման աշխատանքներ

Հ/Հ	Անվանում	Քանակ	Միավոր
1	Միջնորմ պատերի քանդում	7.3	խմ
2	Պատուհանների շեպերի քանդում	11.7	քմ
3	Պատերի գաջային սվաղի քերում	105.0	քմ
4	Մանրահատակ հատակի քանդում	32	քմ
5	Հատակի սալիկի քանդում	46.5	քմ
6	Հատակի հարթեցնող շերտի քանդում, 80քմ	4.8	խմ
7	Շրիշակների ապամոնտաժում	60.2	գծմ
8	Առաստաղի գաջային սվաղի քերում	80.0	քմ
9	Օդորակիչների ապամոնտաժում	2	հատ
10	Դռների ապամոնտաժում	7.2	քմ
11	Խոհանոցի կեղծ առաստաղի ապամոնտաժում	5.9	քմ
12	Ջեռուցիչների և խողովակների ապամոնտաժում	4.0	հատ
13	Պատուհանագոգերի ապամոնտաժում	12.0	գծմ

Ծանոթություն՝
Չափերը ճշտել տեղում:

Նախագծող
sp2.am ///

Պատվիրատու
GIZ
Deutsche Gesellschaft für Internationale Zusammenarbeit (GIZ) GmbH

Նախագիծ
Վաղարշապատի համայնքապետարանի ՔՍԳ-ի վերանորոգման նախագիծ

Հասցե
Արմավիր մարզ, ք. Էջմիածին

Նախագիծ համար /
2516_19

Փուլ / ԱՇ

Անվանում /
Քանդման աշխատանքների ուրվագիծ

Մասշտաբ / Մ 1:75
Թերթ / Ճ - 03
Ամսաթիվ / 31.10.2025

ՆԳՃ՝
Ս. Պետրոսյան

Ճարտարապետ՝
Ա. Պետրոսյան

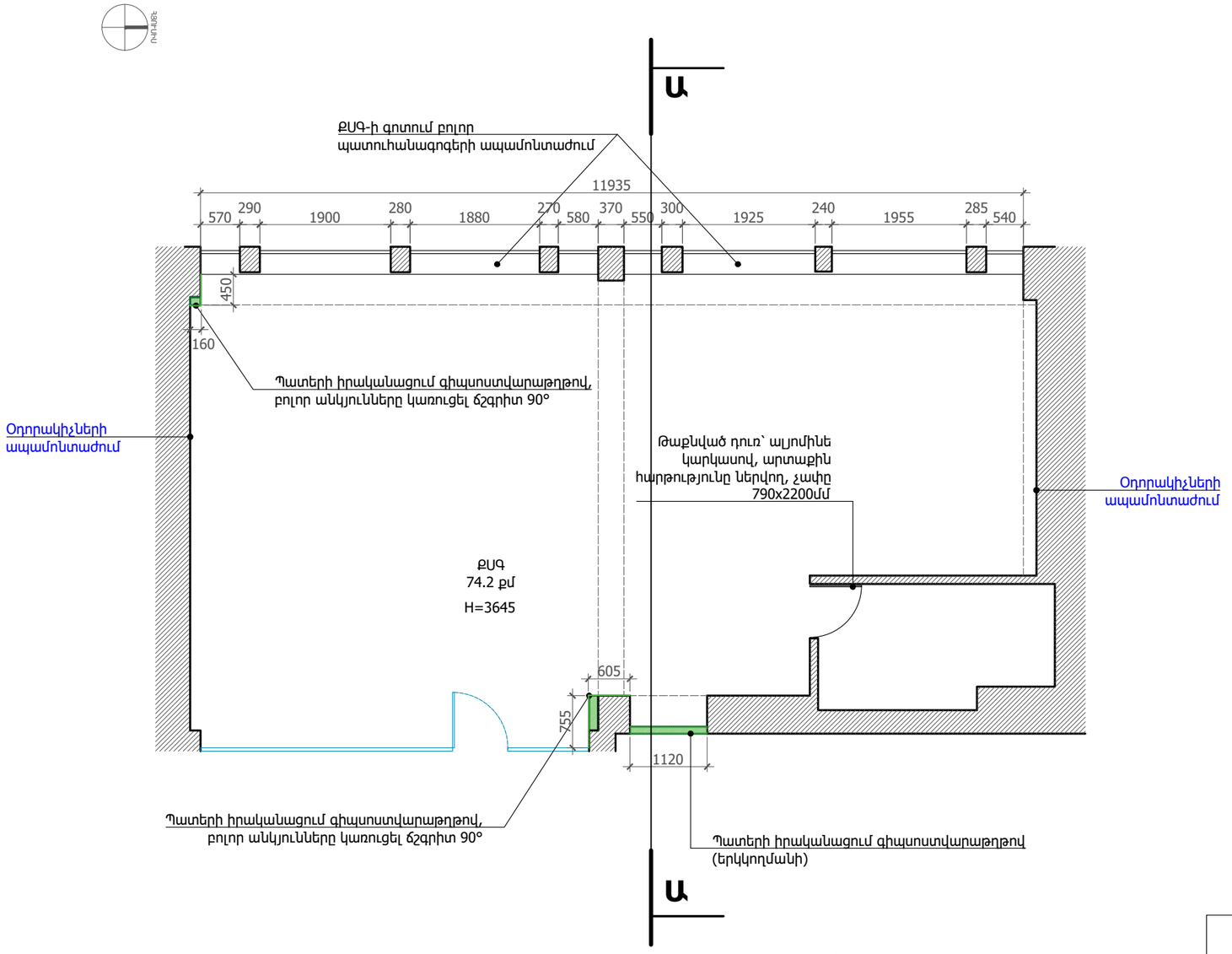

Վերանորոգման աշխատանքներ

Հ/Հ	Անվանում	Քանակ	Միավոր
1	Պատերի իրականացում գիպսոստվարաթղթով	17.2	քմ
2	Պատերի գաջային սվաղ	111.0	քմ
3	Պատուհանների շեպերի հարթեցում գաջով	9.3	քմ
4	Պատերի ներկում	137.6	քմ
5	Մուգ պիգմենտով լատեքսային ներկ	22.6	քմ
6	Գիպսոստվարաթղթե առաստաղ	80	քմ
7	Առաստաղի ներկում	80	քմ
8	Պատուհանագոգերի տեղադրում, լամինացված ՄԴՖ (8 հատ)	12.0	գծմ
9	Թաքնված դուռ՝ ալյումինե կարկասով, արտաքին հարթությունը ներվող, չափը 790x2200մմ	1.7	քմ

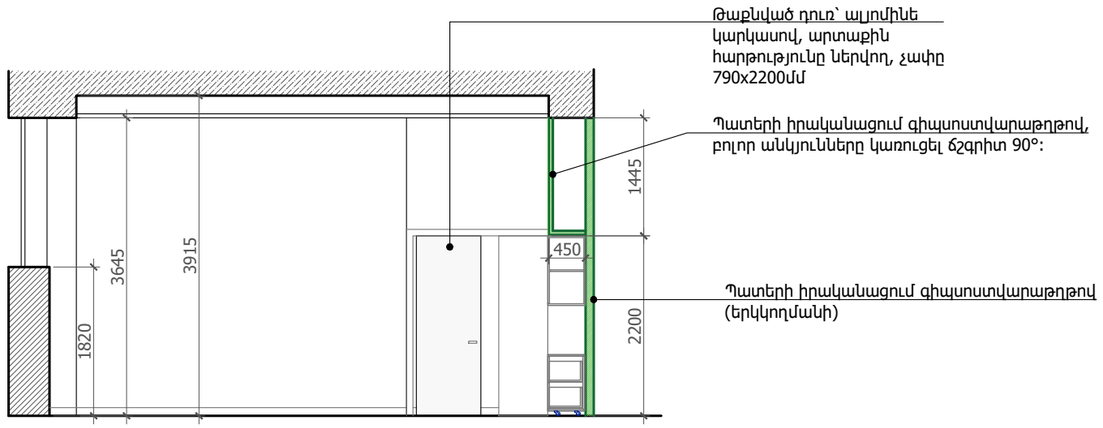

ԿՏՐՎԱԾՔ Ա-Ա

Ծանոթություն՝
Չափերը ճշտել տեղում:

Նախագծող
sp2.am ///

Պատվիրատու
GIZ
Deutsche Gesellschaft für Internationale Zusammenarbeit (GIZ) GmbH

Նախագիծ
Վաղարշապատի համայնքապետարանի ՔՍԳ-ի վերանորոգման նախագիծ

Հասցե
Արմավիր մարզ, ք. Էջմիածին

Նախագիծ համար /
2516_19

Փուլ / ԱԾ

Անվանում /
Վերանորոգման աշխատանքների ուրվագիծ

Մասշտաբ / Մ 1:75

Թերթ / Ճ - 04

Ամսաթիվ / 31.10.2025

ՆԳՃ՝
Ս. Պետրոսյան

Ճարտարապետ
Ա. Պետրոսյան

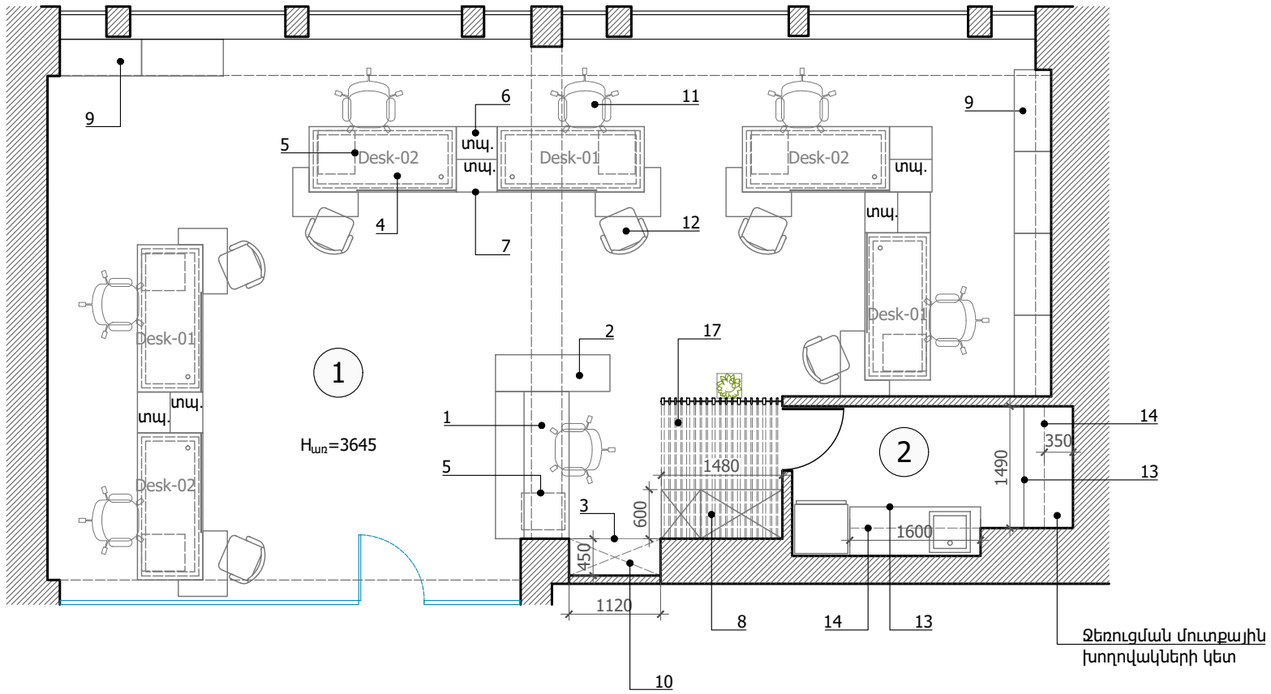

ԱՆՎԱՆԱՑԱՆԿ

Հ/Հ	Անվանում	Քանակ	Միավոր
1	Գրասենյակ	74.0	քմ
2	Խոհանոց	6.0	քմ
	Օգտակար մակերես	80.0	**քմ**

ԱՆՎԱՆԱՑԱՆԿ

Հ/Հ	Անվանում	Քանակ	Միավոր
1	Ընդունարանի սեղան	1	հատ
2	Փաստաթղթերի լրացման սեղան	1	հատ
3	Պահարան, չորս քաշովի դարակներով	1	հատ
4	Սպասարկողի սեղան	6	հատ
5	Համակարգչի մոդուլ, մեկ շարժական դարակով	7	հատ
6	Տպիչի սեղան, մեկ շարժական դարակով	4	հատ
7	Տպիչի սեղանի քողարկիչ	3	հատ
8	Հագուստի և ցանցային պահարան՝ չափը 1480(L)x2200(P)x600(Խ)մմ, 6 դռներով (դիմային մակերես)	3.3	քմ
9	Թղթապանակների պահարան, երկու դռներով	6	հատ
10	Վերին դարակաշար՝ չափը 1100(L)x950(P)x450(Խ)մմ, 2 դռներով	1	հատ
11	Անվավոր աշխատանքային աթոռ, փափուկ նստատեղով, ցանցապատ բարձր մեջքով, բազկահենակով	7	հատ
12	Աթոռ, փափուկ տեքստիլ նստատեղով և մեջքով	6	հատ
13	Ինքնակպչուն թաղանթ, 350 մմ լայնությամբ	1.0	քմ
14	Շերտավարագույր արևապաշտպան, 4 հատ	23.2	քմ
15	Խոհանոցային կահույք՝ ստորին դարակաշար 1600(L)x600(Խ)x900(P) մմ չափերի, 3 դռներով	1	հատ
16	Խոհանոցային կահույք՝ ստորին դարակաշար 1490(L)x600(Խ)x900(P) մմ չափերի, 3 դռներով	1	հատ
17	Խոհանոցային կահույք՝ վերին բաց դարակաշար, խորությունը 350մմ	3	հատ
18	Փայտե բաժանարար	100.0	գծմ

Ծանոթություն՝
1. Կահույքը պատրաստել **Egger H3331 ST10** կամ **Egger H3303 ST10** Սպասարկողի սեղան լամինատով.
2. Կահույքը պատրաստել **Egger W908 ST2** կամ **Egger W1000 ST9** Սպասարկողի սեղան լամինատով.
3. Հիմնակմախքը պատրաստել 60x25x2.5 մմ և 25x15x1.5 մմ չափերի պողպատյա խողովակներով, և փոշեներկել սպիտակ ներկով.
4. Դարակների բռնակները վերադիր, գաբարիտային երկարությունը՝ 130 մմ, գույնը՝ սև.
5. Մալուխների համար նախատեսված անցքեր: Անցքերի մեջ տեղադրել պլաստիկ դետալներ, գույնը սպիտակ.
6. Բոլոր այլընտրանքային առաջարկները պարտադիր պետք է լինեն տեխնիկապես համարժեք և նախապես համաձայնեցված նախագծի ճարտարապետի հետ.

Նախագծող
sp2.am ///

Պատվիրատու
GIZ
Deutsche Gesellschaft für Internationale Zusammenarbeit (GIZ) GmbH

Նախագիծ
Վաղարշապատի համայնքապետարանի ՔՍԳ-ի վերանորոգման նախագիծ

Հասցե
Արմավիր մարզ, ք. Էջմիածին

Նախագիծ համար /
2516_19

Փուլ / Աշ

Անվանում /
Կահավորման հատակագիծ

Մասշտաբ / Մ 1:75
Թերթ / Ճ - 05
Ամսաթիվ / 31.10.2025
ՆԳՃ՝
Ս. Պետրոսյան
Ճարտարապետ՝
Ա. Պետրոսյան

ՊԱՅՄԱՆԱԿԱՆ ՆՇԱՆՆԵՐ

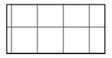

Պրեսգրանիտե սալիկ

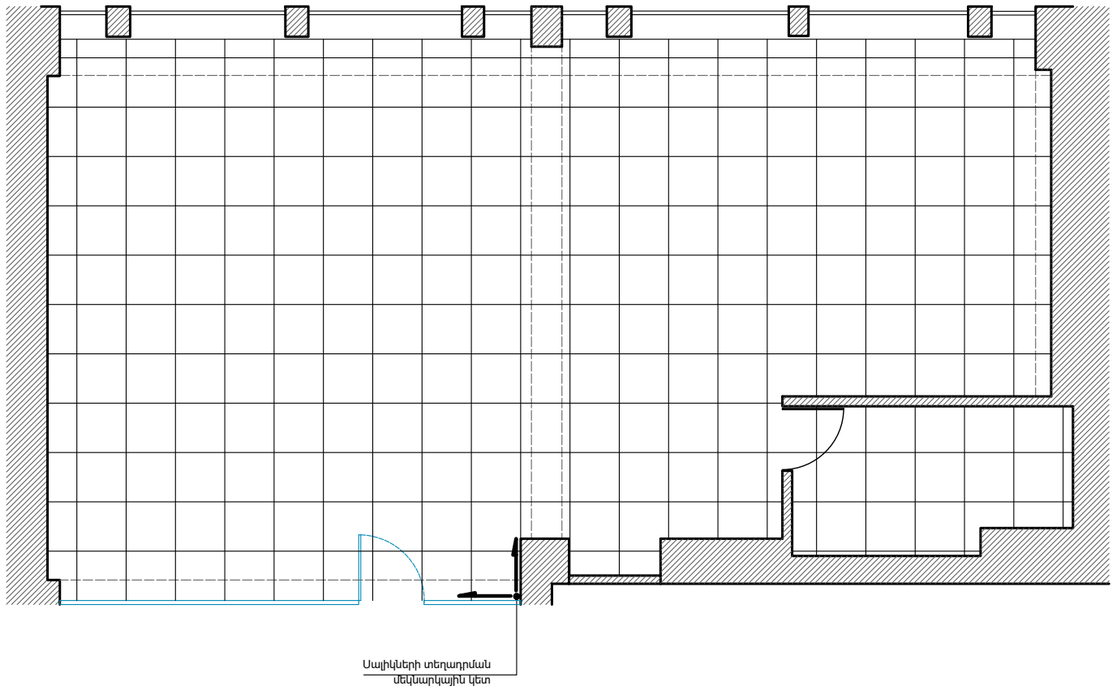

ԱՆՎԱՆԱՑԱՆԿ

Հ/Հ	Անվանում	Քանակ	Միավոր
1	Շրիշակ	43	գծմ
2	Պրեսգրանիտ 600*600 մմ	80.0	քմ

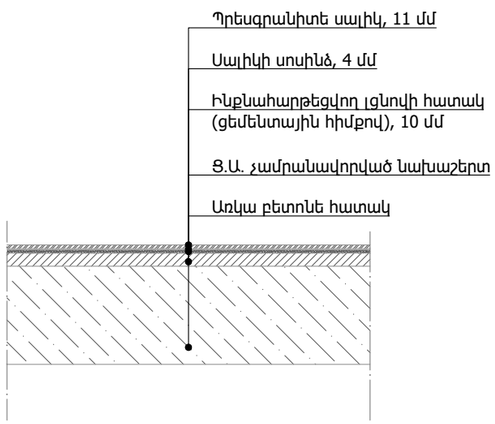

Ծանոթություն՝
Չափերը ճշտել տեղում:

Նախագծող
sp2.am ///

Պատվիրատու
GIZ
Deutsche Gesellschaft für Internationale Zusammenarbeit (GIZ) GmbH

Նախագիծ
Վաղարշապատի համայնքապետարանի ՔՍԳ-ի վերանորոգման նախագիծ

Հասցե
Արմավիր մարզ, ք. Էջմիածին

Նախագիծ համար /
2516_19

Փուլ / ԱՇ

Անվանում /
Հատակի հատակագիծ

Մասշտաբ / Մ 1:75
Թերթ / Ճ - 06
Ամսաթիվ / 31.10.2025

ՆԳՃ՝
Ս. Պետրոսյան

Ճարտարապետ՝
Ա. Պետրոսյան

1	մալուխ UTPcat5e 24AWG	մ	100
2	հեռահաղորդակցության պատի պահարան 19՝՝9U,600x350մմ	հատ	1
3	կոմուտատոր 12 պորտ	հատ	1
4	անխափան սնուցման աղբյուր UPS Rackmount APC 1500W	հատ	1
5	վարդակային պանել PDU	հատ	1
6	վարդակ համակարգչային RJ45 փակ հաղորդագծի համար	հատ	2

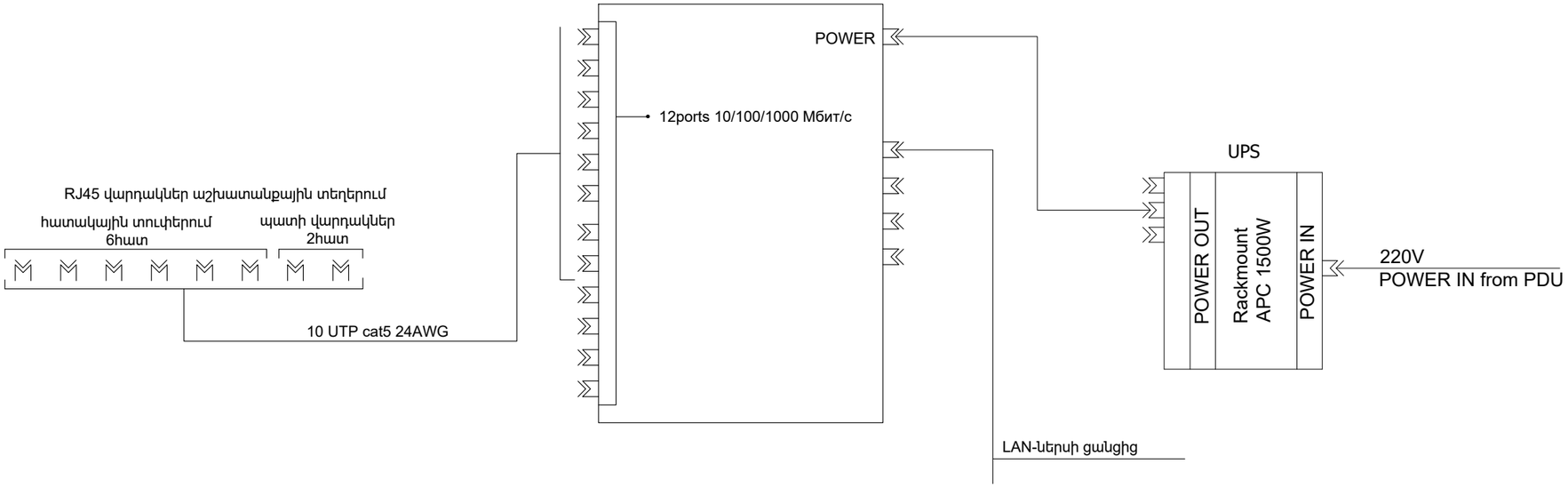

Համակարգչային ցանցի հատակագիծ

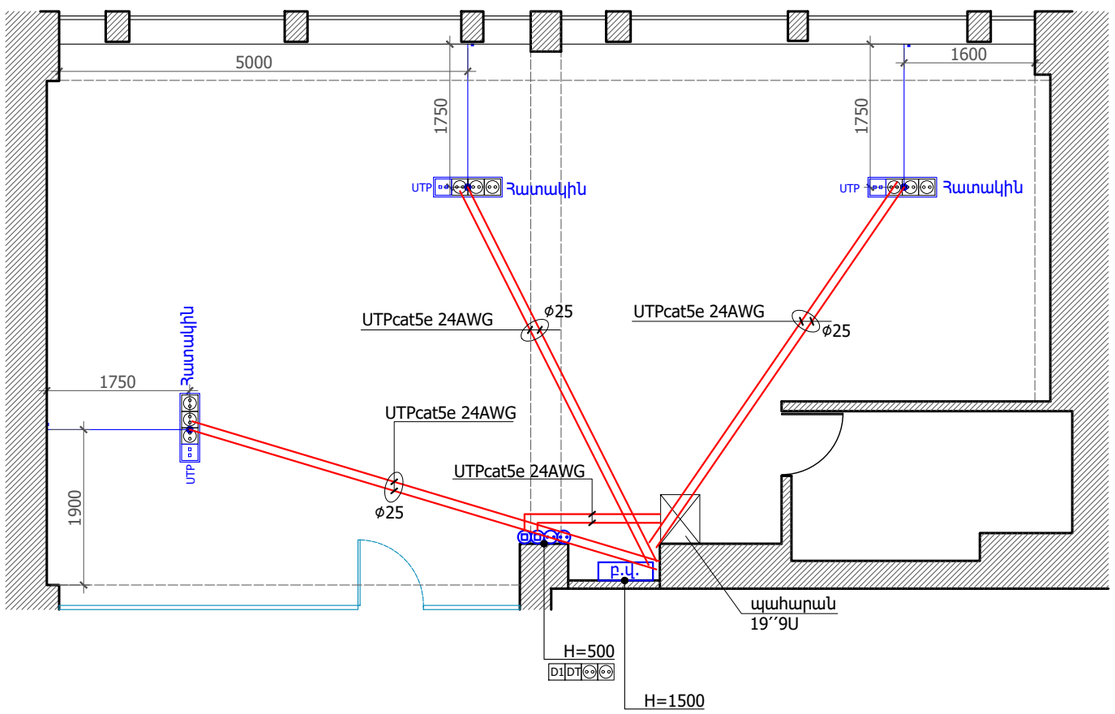

Նախագծող
sp2.am ///

Պատվիրատու
GIZ
Deutsche Gesellschaft für Internationale Zusammenarbeit (GIZ) GmbH

Նախագիծ
Վաղարշապատի համայնքապետարանի ՔՍԳ-ի վերանորոգման նախագիծ

Հասցե
Արմավիր մարզ, ք. Էջմիածին

Նախագիծ համար /
2516_19

Փուլ / Ա.Շ

Անվանում /
Համակարգչային ցանցի ուրվագիծ

Մասշտաբ / Մ 1:75
Թերթ / Ճ - 07
Ամսաթիվ / 31.10.2025

ՆԳՃ՝
Ս. Պետրոսյան

Ճարտարապետ՝
Ա. Պետրոսյան

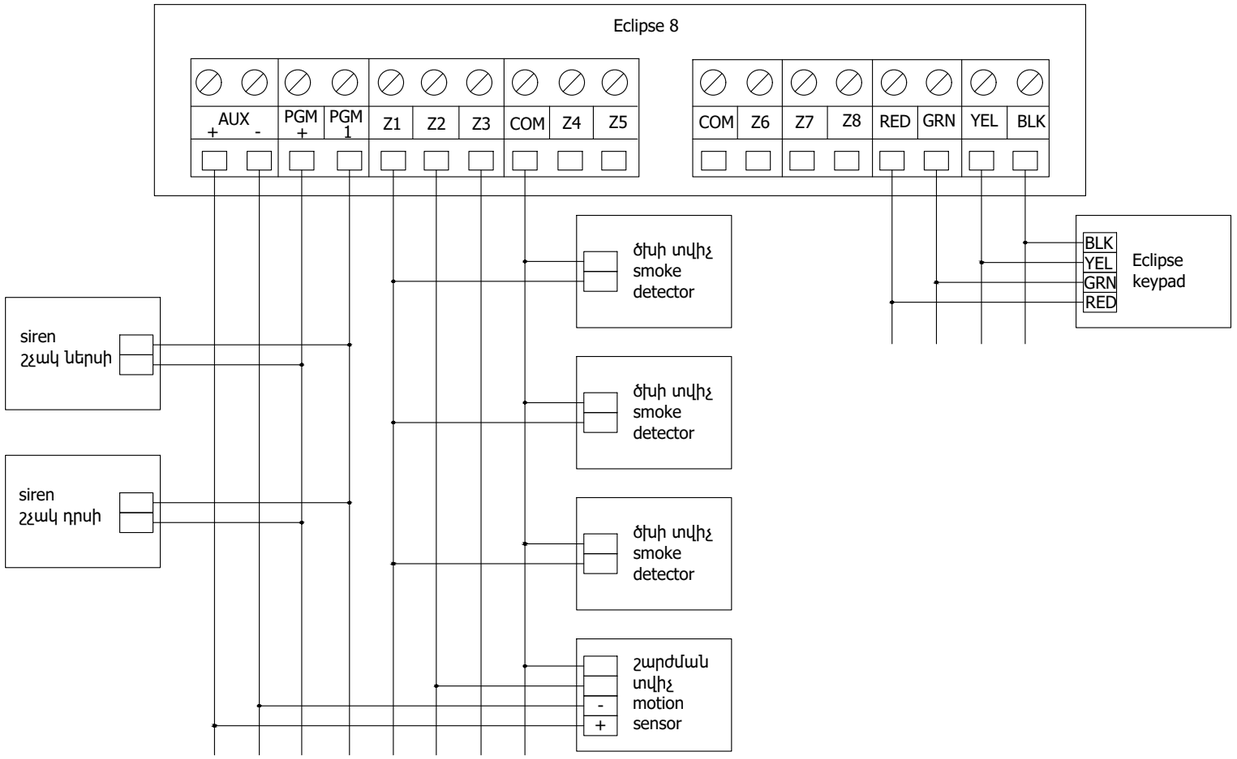

1	Անվտանգության համակարգի բաշխիչ վերադիր վահանակ, չափերը՝ մոտ 300(L)x400(P)x140(h) մմ:	հատ	1
2	Մայր բլոկ: Արտադրող՝ Teletek կամ տեխնիկապես համարժեք, մոդել՝ Eclipse-8, 7/8 գոտու հնարավորությամբ	հատ	1
3	Ղեկավարման թվային վահանակ LCD ստեղնաշարով: Արտադրող՝ Teletek կամ տեխնիկապես համարժեք	հատ	1
4	Մայր բլոկի անխափան էլ. սնուցման մարտկոց, 12V7Ah: Արտադրող՝ Crown կամ տեխնիկապես համարժեք	հատ	1
5	Ծխի տվիչ: Էկրանավորված, բազմակի օգտագործվող, 9-35 Վ, 10-50 ´C, 1GHz	հատ	3
6	Շարժման տվիչ՝ 12M, 360 աստիճան տեսանելիության դաշտով: Կրկնակի սենսորով: Մոդել՝ Hikvision DS-PD2 P12QE-C կամ տեխնիկապես համարժեք	հատ	1
7	Շչակ ներսի: 12 Վ, 20-30 ՄԱ,100 դ/բ, Մոդել՝ ՊԿԻ-1 "Ивол гa" կամ տեխնիկապես համարժեք	հատ	1
8	Շչակ դրսի: Անընդհատ թարթող լույսով: Տագնապի դեպքում՝ սթրոբ լուսային ազդանշանի միացում: Էլ. հոսանքի անջատման դեպքում՝ տագնապի միացումով: Արտադրող՝Teletek կամ տեխնիկապես համարժեք	հատ	1
9	Դրսի ահազանգման շչակի մարտկոց, 12V1,2Ah	հատ	1
10	Մալուխ КПСЭВ 2×0.5	մ	50
11	Մալուխ КПСЭВ 4×0.5	մ	20
12	Մալուխ ШВВП 2×1	մ	100

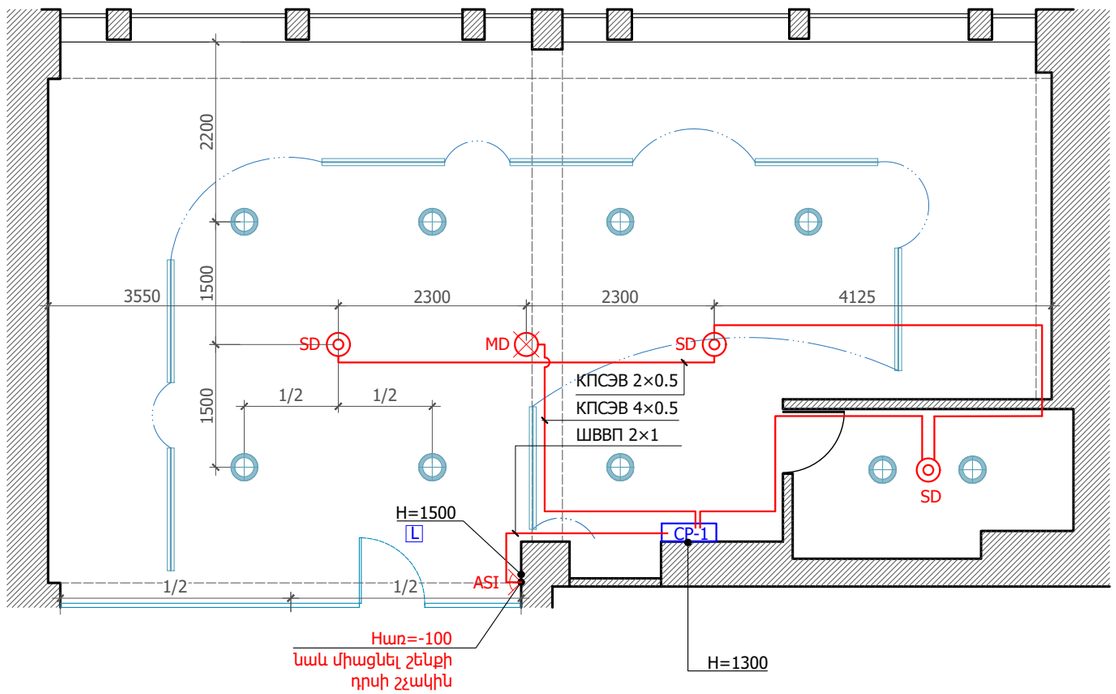

ՊԱՅՄԱՆԱԿԱՆ ՆՇԱՆՆԵՐ

- Գիպսոստվարաթղթե առաստաղ
- SD — Ծխի տվիչ
- MD — Շարժման տվիչ
- ASI — Շչակ
- L — Թվային բանալի
- CP-1 — Անվտանգության վահանակ
- Գծային կախված լուսատու
- Լուսատու ձգված առաստաղին (պլաֆոն)

Նախագծող
sp2.am ///

Պատվիրատու
GIZ
Deutsche Gesellschaft für Internationale Zusammenarbeit (GIZ) GmbH

Նախագիծ
Վաղարշապատի համայնքապետարանի ՔՍԳ-ի վերանորոգման նախագիծ

Հասցե
Արմավիր մարզ, ք. Էջմիածին

Նախագիծ համար /
2516_19

Փուլ / ԱՇ

Անվանում /
Անվտանգության սարքերի ցանցի ուրվագիծ

Մասշտաբ / Մ 1:75
Թերթ / Ճ - 08
Ամսաթիվ / 31.10.2025

ՆԳՃ՝
Ս. Պետրոսյան

Ճարտարապետ՝
Ա. Պետրոսյան

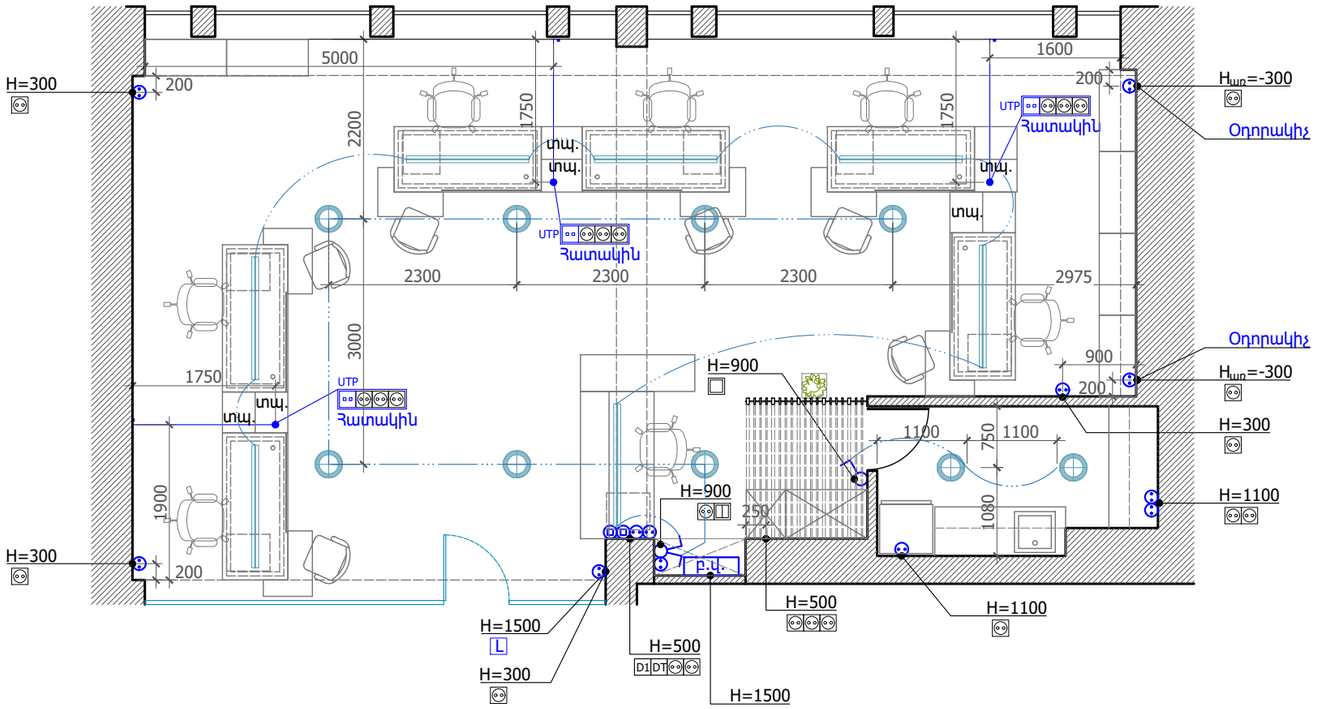

Լուսատուի օրինակ

ԱՆՎԱՆԱՑԱՆԿ

Հ/Հ	Անվանում	Քանակ	Միավոր
1	Գրասենյակ	74.2	քմ
2	Խոհանոց	6.5	քմ
	Օգտակար մակերես	120.0	**քմ**

ՊԱՅՄԱՆԱԿԱՆ ՆՇԱՆՆԵՐ

- Մեկստեղնանի անջատիչ
- Երկստեղնանի անջատիչ
- Վարդակ էլեկտրական հողանցումով
- Վարդակ ցանցային
- Թվային բանալի
- բ.վ. — Բաշխիչ վահան
- Գծային կախված լուսատու
- Լուսատու ձգված առաստաղին (պլաֆոն)

Նախագծող
sp2.am ///

Պատվիրատու
GIZ
Deutsche Gesellschaft für Internationale Zusammenarbeit (GIZ) GmbH

Նախագիծ
Վաղարշապատի համայնքապետարանի ՔՍԳ-ի վերանորոգման նախագիծ

Հասցե
Արմավիր մարզ, ք. Էջմիածին

Նախագիծ համար /
2516_19

Փուլ / ԱՇ

Անվանում /
Լուսատուների և էլ. սարքավորումների տեղադրման ուրվագիծ

Մասշտաբ / Մ 1:75

Թերթ / ճ - 09

Ամսաթիվ / 31.10.2025

ՆԳՃ՝
Ս. Պետրոսյան

Ճարտարապետ՝
Ա. Պետրոսյան

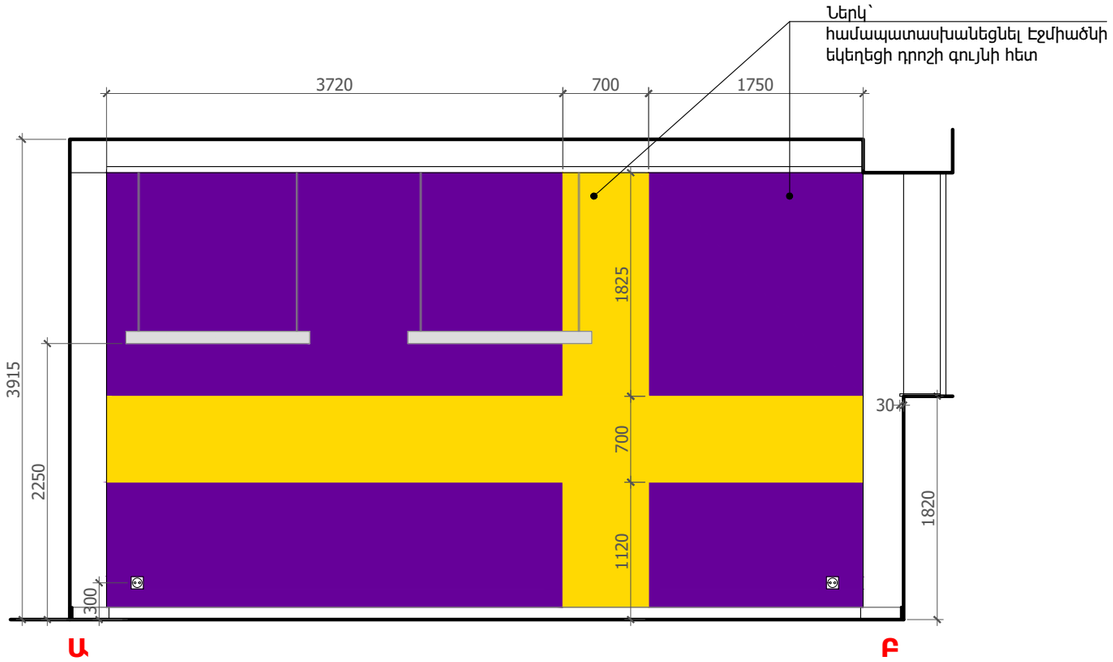

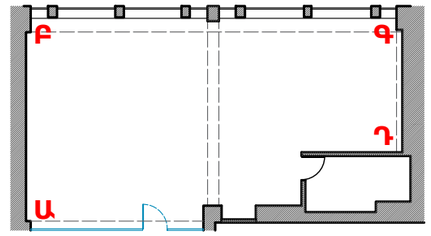

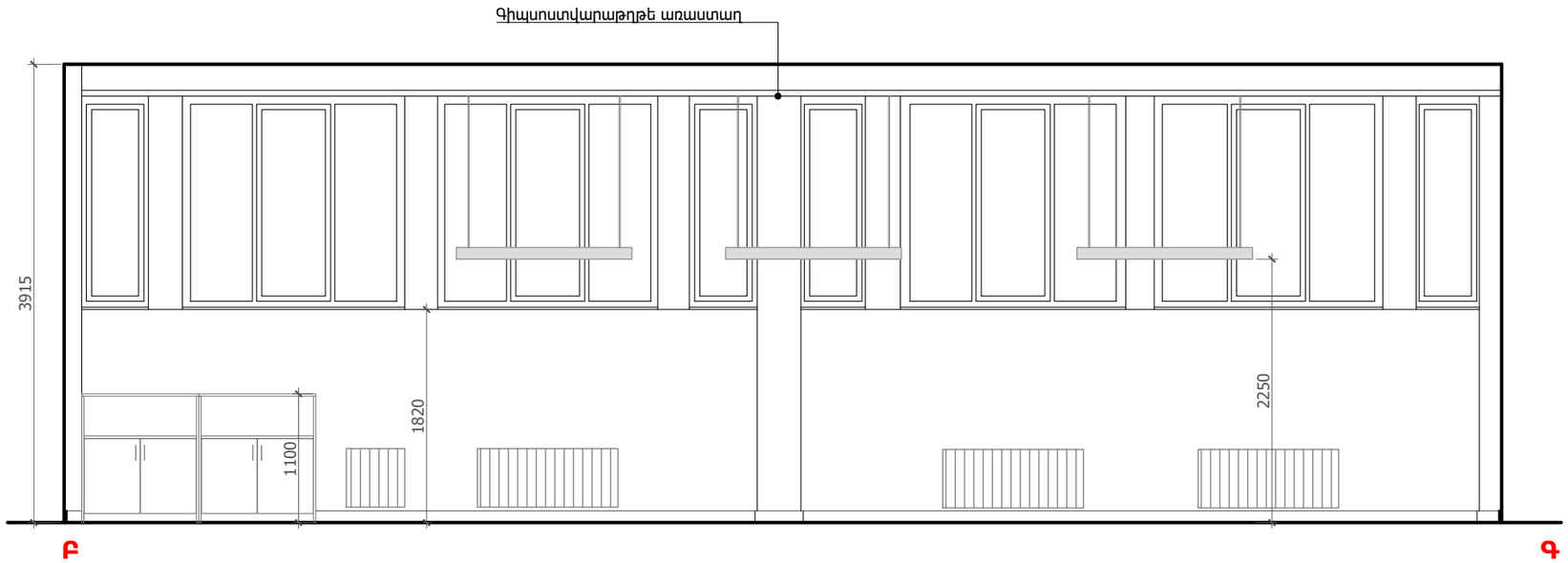

Ծանոթություն՝
Պատի ներկը համապատասխանեցնել Էջմիածնի եկեղեցի դրոշի գույնի հետ.

Նախագծող
sp2.am ///

Պատվիրատու
GIZ
Deutsche Gesellschaft für Internationale Zusammenarbeit (GIZ) GmbH

Նախագիծ
Վաղարշապատի համայնքապետարանի ՔՍԳ-ի վերանորոգման նախագիծ

Հասցե
Արմավիր մարզ, ք. Էջմիածին

Նախագիծ համար /
2516_19

Փուլ / ԱՇ

Անվանում /
Փռվածքներ

Մասշտաբ / Մ 1:50
Թերթ / Ճ - 10
Ամսաթիվ / 31.10.2025

ՆԳՃ՝
Ս. Պետրոսյան

Ճարտարապետ՝
Ա. Պետրոսյան

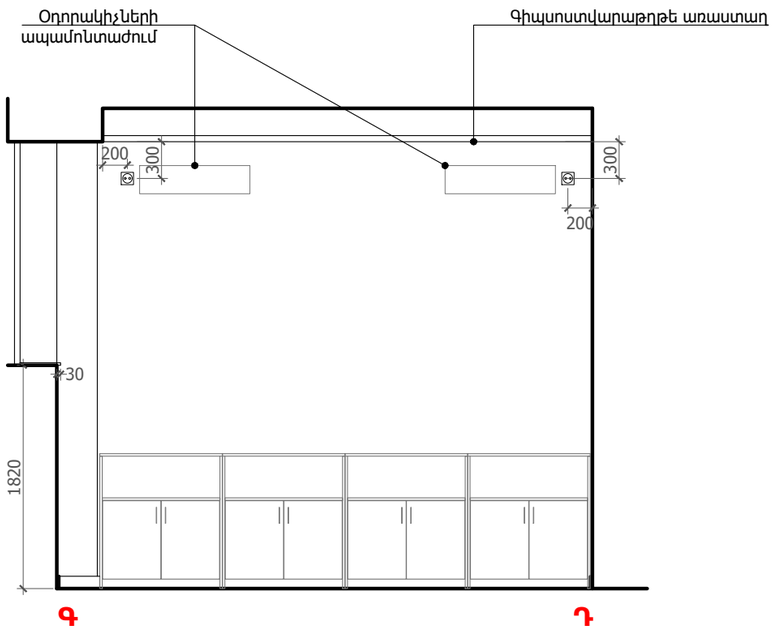

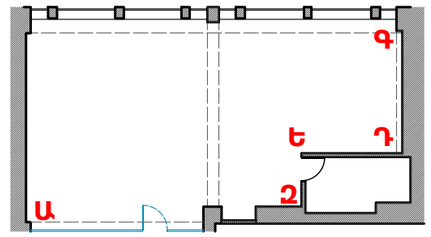

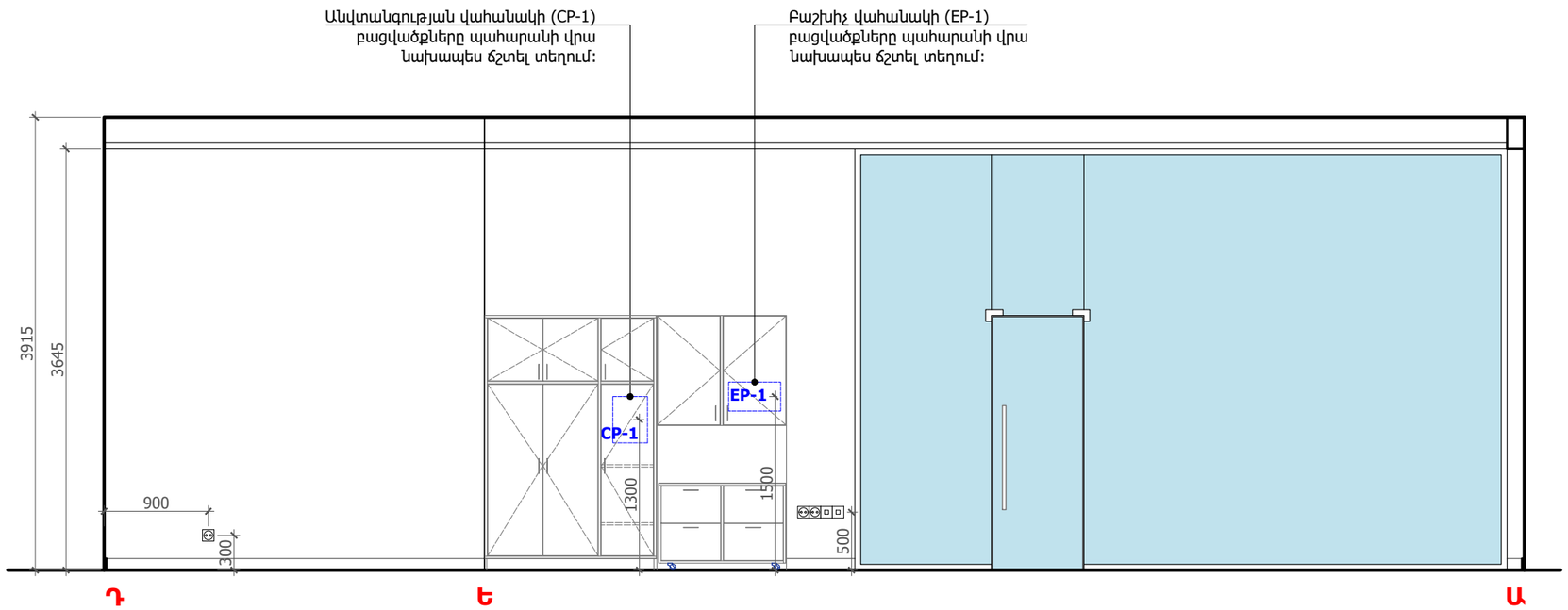

Նախագծող
sp2.am ///

Պատվիրատու
GIZ
Deutsche Gesellschaft für Internationale Zusammenarbeit (GIZ) GmbH

Նախագիծ
Վաղարշապատի համայնքապետարանի ՔՍԳ-ի վերանորոգման նախագիծ

Հասցե
Արմավիր մարզ, ք. Էջմիածին

Նախագիծ համար /
2516_19

Փուլ / ԱՇ

Անվանում /
Փռվածքներ

Մասշտաբ / Մ 1:50
Թերթ / Ճ - 11
Ամսաթիվ / 31.10.2025

ՆԳՃ՝
Ս. Պետրոսյան

Ճարտարապետ՝
Ա. Պետրոսյան

ՈՐՈ ՊՈՐՈՅՍԻՈՇՈԿ

ԱՆՎԱՆԱՑԱՆԿ

Հ/Հ	Անվանում	Միավոր	Քանակ
1	Ընդունարանի սեղան 1800(L)x900(Խ)x1050(Բ) մմ չափերի, 60x25x2.5 մմ և 25x15x1.5 մմ ուղղանկյուն մետաղական խողովակներով, հիմնակմախքի գույնը՝ RAL 9010, փոշեներկված, սեղանաածկերը 18 մմ հաստությամբ Egger H3331 ST10 կամ Egger H3303 ST10 լամինատով, մալուխների համար անցքերի մեջ՝ պլաստիկ սպիտակ դետալներով: Դիմային ճակատից վերին և ստորին մասերում նախատեսված են մետաղական ճաղաշարեր՝ 15x10x1 ուղղանկյուն խողովակներով և ներկված եռաշերտ ցանց 2.5x5x1 մմ չափերով (մանրամասները տես ՃԿ ենթամաս):	հատ	1
2	Սեղան փաստաթղթերի լրացման համար 1400(L)x450(Խ)x1050(Բ) մմ չափերի, 60x25x2.5 մմ և 15x10x1 մմ ուղղանկյուն մետաղական խողովակներով, հիմնակմախքի գույնը՝ RAL 9010 փոշեներկված, սեղանաածկը 18 մմ հաստությամբ Egger H3331 ST10 կամ Egger H3303 ST10 (մանրամասները տես ՃԿ ենթամաս):	հատ	1
3	Պահարան 4 քաշովի դարակներով 940(L)x390(Խ)x750(Բ) մմ չափերի, 18 մմ հաստությամբ Egger W908 ST2 կամ Egger W1000 ST9 լամինատով: Սողնակները՝ բարձրորակ, անիվային մեխանիզմով, BLUM կամ տեխնիկապես համարժեք ապրանքանիշ, բռնակները՝ վերադիր, կլոր հատվածքով, սահուն, անվնաս էրգոնիմիկ անցումներով: 4 հատ Siso 08.04.099 տեսակի անիվների վրա, որից 2 հատը արգելակով (մանրամասները տես ՃԿ ենթամաս):	հատ	1
4	Սպասարկողի սեղան 1800(L)x1100(Խ)x750(Բ) մմ չափերի, 60x20x2 մմ և 25x15x1.5 մմ ուղղանկյուն մետաղական խողովակներով, հիմնակմախքի գույնը՝ RAL 9010 փոշեներկված, սեղանաածկերը 18 մմ հաստությամբ Egger H3331 ST10 կամ Egger H3303 ST10 լամինատով, մալուխների համար անցքերի մեջ՝ պլաստիկ սպիտակ դետալներով: Դիմային ճակատից վերին մասում ապակի՝ 4մմ հաստությամբ, թրծած, անթափանց, անկյունների կլորացում 100մմ շառավիղով, չափը 1200(L)x300(Բ)մմ, ստորին մասում նախատեսված են մետաղական ճաղաշար՝ 15x10x1 մմ ուղղանկյուն խողովակներով և ներկված եռաշերտ ցանց 2.5x5x1 մմ (մանրամասները տես ՃԿ ենթամաս):	հատ	6
5	Համակարգչի մոդուլ 520(L)x550(Խ)x550(Բ) մմ չափերի, 18 մմ հաստությամբ Egger W908 ST2 կամ Egger W1000 ST9 լամինատով, հետևի ճակատից նախատեսված է միաշերտ մետաղական ներկված ցանց 2.5x5x1 մմ, գույնը՝ RAL 9010 փոշեներկված: Սողնակները՝ բարձրորակ, անիվային մեխանիզմով, BLUM կամ տեխնիկապես համարժեք ապրանքանիշ, բռնակները՝ վերադիր, գլանաձև, սահուն, անվնաս էրգոնիմիկ անցումներով, մալուխների համար անցքերի մեջ՝ պլաստիկ սպիտակ դետալներով: 4 հատ Siso 08.04.099 տեսակի անիվների վրա, որից 2 հատը արգելակով (մանրամասները տես ՃԿ ենթամաս):	հատ	7
6	Տպիչի սեղան դարակով 660(L)x640(Խ)x730(Բ) մմ: Հիմնակմախքը և դարակները 18 մմ հաստությամբ Egger W908 ST2 կամ Egger W1000 ST9 (այլընտրանք) լամինատով: Սողնակները՝ բարձրորակ, անիվային մեխանիզմով, BLUM կամ տեխնիկապես համարժեք ապրանքանիշ, բռնակները՝ վերադիր, գլանաձև, սահուն, անվնաս էրգոնիմիկ անցումներով, մալուխների համար անցքերի մեջ՝ պլաստիկ դետալներով, մուգ մոխրագույն կամ սև (մանրամասները տես ՃԿ ենթամաս):	հատ	4
7	Տպիչի սեղանի քողարկիչ 500(L)x480(Խ)x800(Բ) մմ չափերի, 18 մմ հաստությամբ Egger W908 ST2 կամ Egger W1000 ST9 լամինատով (մանրամասները տես ՃԿ ենթամաս):	հատ	3
8	Հագուստի և ցանցային պահարան 1480(L)x2200(Բ)x600(Խ) մմ չափերի, 6 դռներով, հիմնակմախքը, դարակները և դռները 18 մմ հաստությամբ Egger W908 ST2 կամ Egger W1000 ST9 լամինատով: Աջ ճակատից նախատեսված է միաշերտ մետաղական ներկված ցանց 2.5x5x1 մմ, գույնը՝ RAL 9010 փոշեներկված: Բռնակները՝ վերադիր, գլանաձև, սահուն, անվնաս էրգոնիմիկ անցումներով, 8H100 տեսակի կարգավորվող պրիզմայաձև ոտքերով, անփայլ մետաղական կանգնակ + մոխրագույն պլաստիկ ոտնատակ, հագուստի 5 կետային կախիչներով, կրկնակի կեռով (մանրամասները տես ՃԿ ենթամաս):	հատ	1
9	Թղթապանակների պահարան 2 դռներով և բաց դարակով (վերևում) 1000(L)x450(Խ)x1100(Բ) մմ չափերի, 18 մմ հաստությամբ Egger W908 ST2 կամ Egger W1000 ST9 լամինատով: Սողնակները՝ բարձրորակ, անիվային մեխանիզմով, BLUM կամ տեխնիկապես համարժեք ապրանքանիշ, բռնակները՝ վերադիր, կլոր հատվածքով, սահուն, անվնաս էրգոնիմիկ անցումներով, 8H100 տեսակի կարգավորվող պրիզմայաձև ոտքերով, անփայլ մետաղական կանգնակ + մոխրագույն պլաստիկ ոտնատակ (մանրամասները տես ՃԿ ենթամաս):	հատ	6
10	Վերին դարակաշար 1100(L)x450(Խ)x950(Բ) մմ չափերի, 2 դռներով, հիմնակմախքը և դարակները 18 մմ հաստությամբ Egger W908 ST2 կամ Egger W1000 ST9 լամինատով (մանրամասները տես ՃԿ ենթամաս):	հատ	1
11	Անվավոր աշխատանքային աթոռ, փափուկ նստատեղով, ցանցապատ բարձր մեջքով, բազկահենակով:	հատ	7
12	Աթոռ, փափուկ տեքստիլ նստատեղով և մեջքով	հատ	6
13	Ինքնակպչուն թաղանթ, 350 մմ լայնությամբ	քմ	1.0
14	Շերտավարագույր արևապաշտպան, 4 հատ	քմ	23.2
15	Խոհանոցային կահույք՝ ստորին դարակաշար 1600(L)x600(Խ)x900(Բ) մմ չափերի, 3 դռներով, հիմնակմախքը և դարակները 18 մմ հաստությամբ Egger W908 ST2 կամ Egger W1000 ST9 լամինատով (մանրամասները տես ՃԿ ենթամաս):	հատ	1.0
16	Խոհանոցային կահույք՝ ստորին դարակաշար 1490(L)x600(Խ)x900(Բ) մմ չափերի, 3 դռներով, հիմնակմախքը և դարակները 18 մմ հաստությամբ Egger W908 ST2 կամ Egger W1000 ST9 լամինատով (մանրամասները տես ՃԿ ենթամաս):	հատ	1.0
17	Խոհանոցային կահույք՝ վերին բաց դարակաշար 1490(L)x350(Խ)մմ, 18 մմ հաստությամբ Egger W908 ST2 կամ Egger W1000 ST9 լամինատով (մանրամասները տես ՃԿ ենթամաս):	հատ	3.0
18	Փայտե բաժանարար, 18 մմ հաստությամբ Egger H3331 ST10 կամ Egger H3303 ST10 լամինատով (մանրամասները տես ՃԿ ենթամաս):	մ	100.0

Նախագծող
sp2.am ///

Պատվիրատու
GIZ
Deutsche Gesellschaft für Internationale Zusammenarbeit (GIZ) GmbH

Նախագիծ
Վաղարշապատի համայնքապետարանի ՔՍԳ-ի վերանորոգման նախագիծ

Հասցե
Արմավիր մարզ, ք. Էջմիածին

Նախագիծ համար /
2516_19

Փուլ / ԱՇ

Անվանում /
Կահավորման մանրամասների անվանացանկ

Մասշտաբ /

Թերթ / ՃԿ - 101

Ամսաթիվ / 31.10.2025

ՆԳՃ՝
Ս. Պետրոսյան

Ճարտարապետ՝
Ա. Պետրոսյան

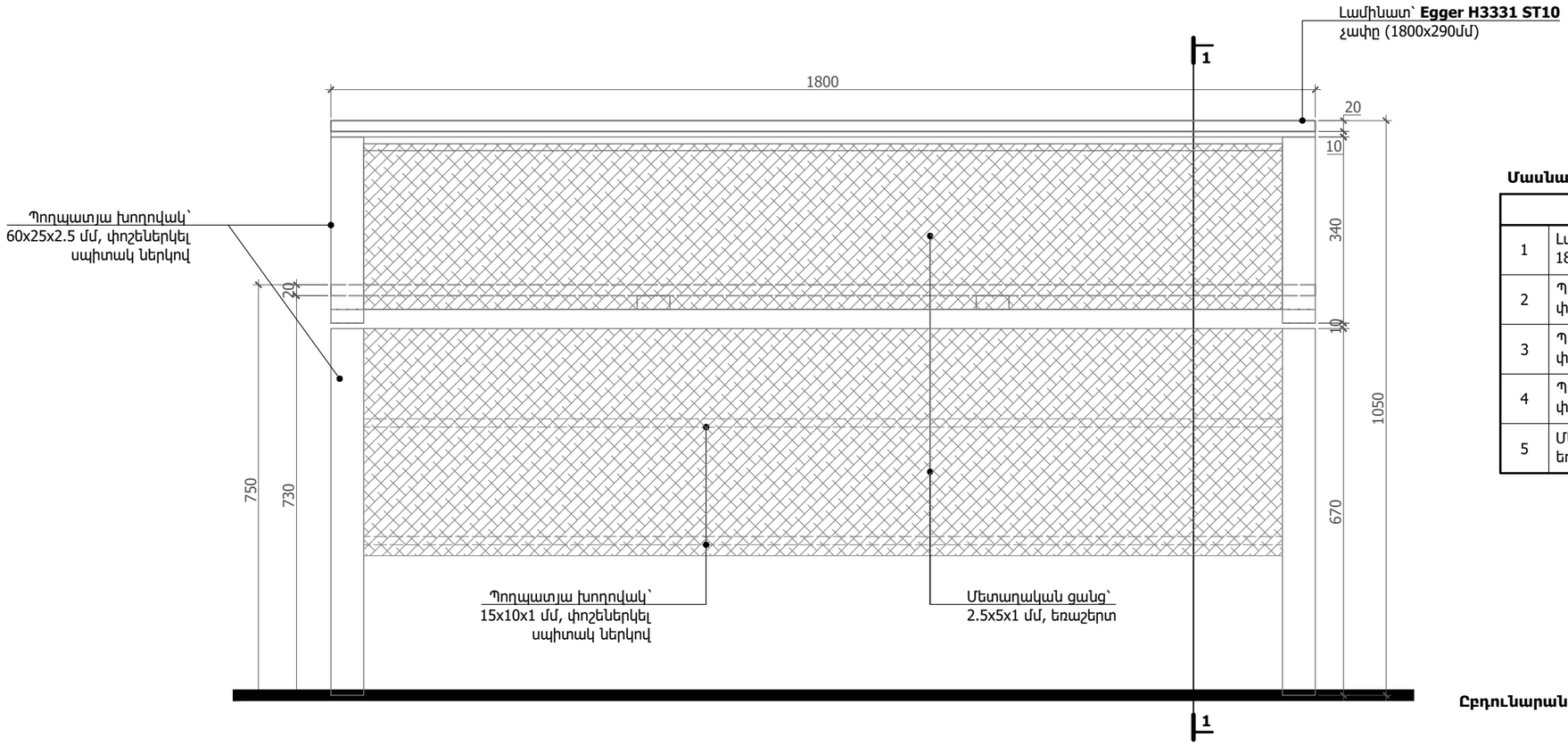

Մասնագիր՝ 1. Ընդունարանի սեղան (1 հատի համար)

	Անվանում	Քանակ	Միավոր
1	Լամինատ՝ Egger H3331 ST10, չափը՝ 1800(L)x875(Խ)մմ և 1800x290մմ	2.1	քմ
2	Պողպատյա խողովակ՝ 60x25x2.5 մմ, փոշեներկել սպիտակ ներկով	18.0	գծմ
3	Պողպատյա խողովակ՝ 25x15x1.5 մմ, փոշեներկել սպիտակ ներկով	5.6	գծմ
4	Պողպատյա խողովակ՝ 15x10x1 մմ, փոշեներկել սպիտակ ներկով	5.0	գծմ
5	Մետաղական ցանց՝ 2.5x5x1 մմ, եռաշերտ	2.1	քմ

Ընդհանուր քանակ՝ 1 հատ

Ընդունարանի սեղանի
ճակատ 1

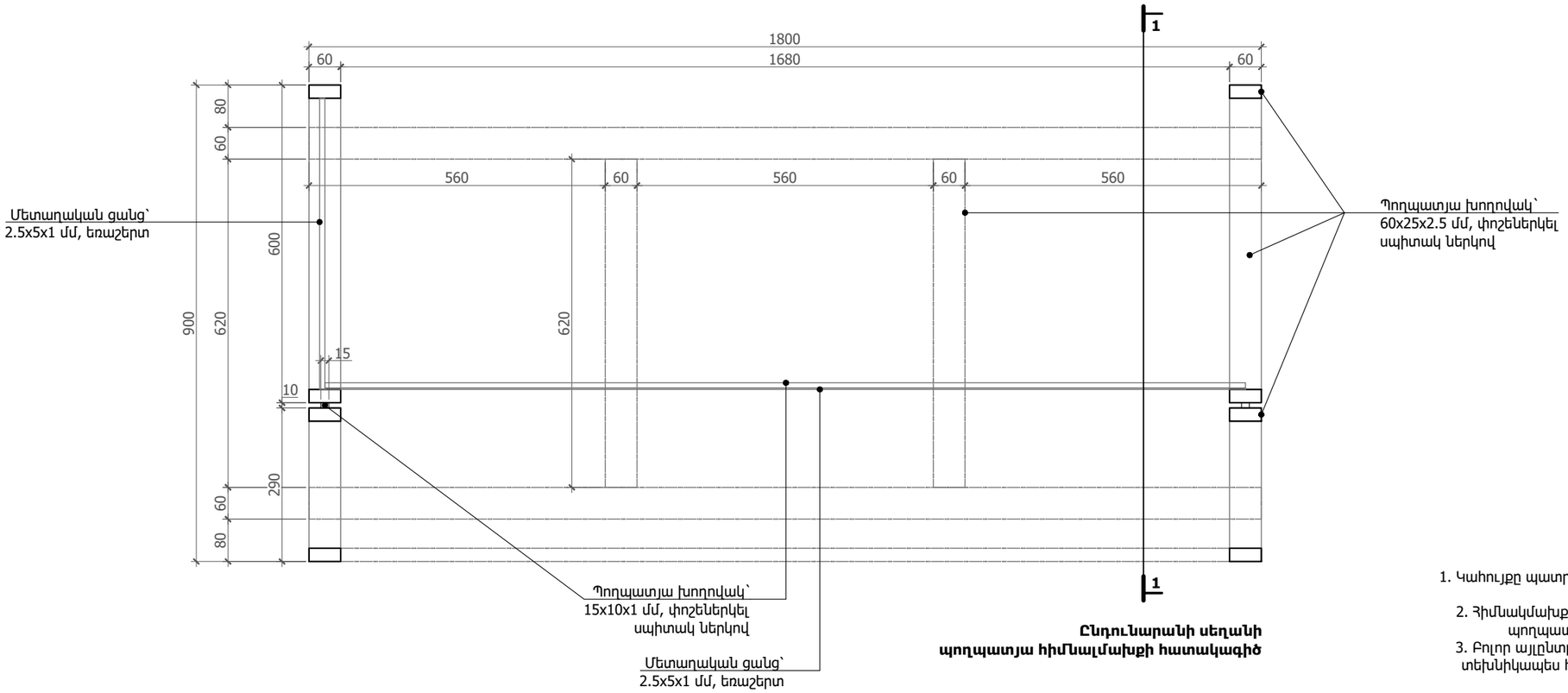

Ընդունարանի սեղանի
պողպատյա հիմնալմախքի հատակագիծ

Ծանոթություն՝
1. Կահույքը պատրաստել **Egger H3331 ST10** կամ **Egger H3303 ST10** լամինատով.
2. Հիմնակմախքը պատրաստել 60x25x2.5 մմ և 25x15x1.5 մմ չափերի պողպատյա խողովակներով, և փոշեներկել սպիտակ ներկով.
3. Բոլոր այլընտրանքային առաջարկները պարտադիր պետք է լինեն տեխնիկապես համարժեք և նախապես համաձայնեցված նախագծի ճարտարապետի հետ.
4.Չափերը ճշտել տեղում.

Նախագծող
sp2.am ///

Պատվիրատու
GIZ
Deutsche Gesellschaft für Internationale Zusammenarbeit (GIZ) GmbH

Նախագիծ
Վաղարշապատի համայնքապետարանի ՔՍԳ-ի վերանորոգման նախագիծ

Հասցե
Արմավիր մարզ, ք. Էջմիածին

Նախագիծ համար /
2516_19

Փուլ / ԱՇ

Անվանում /
Կահավորման մանրամասներ, Ընդունարանի սեղան

Մասշտաբ / Մ 1:10

Թերթ / ՃԿ - 102

Ամսաթիվ / 31.10.2025

ՆԳՃ՝
Ս. Պետրոսյան

Ճարտարապետ
Ա. Պետրոսյան

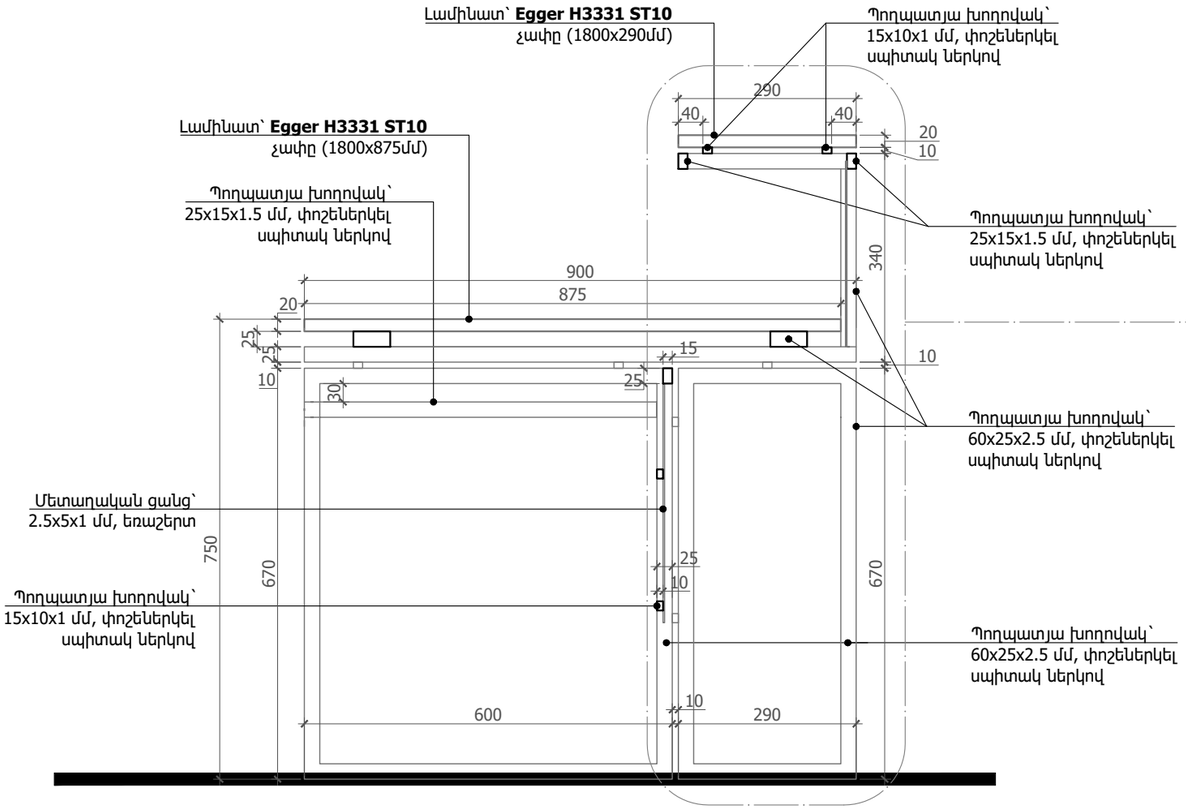

Ընդունարանի սեղանի
կտրվածք 1-1

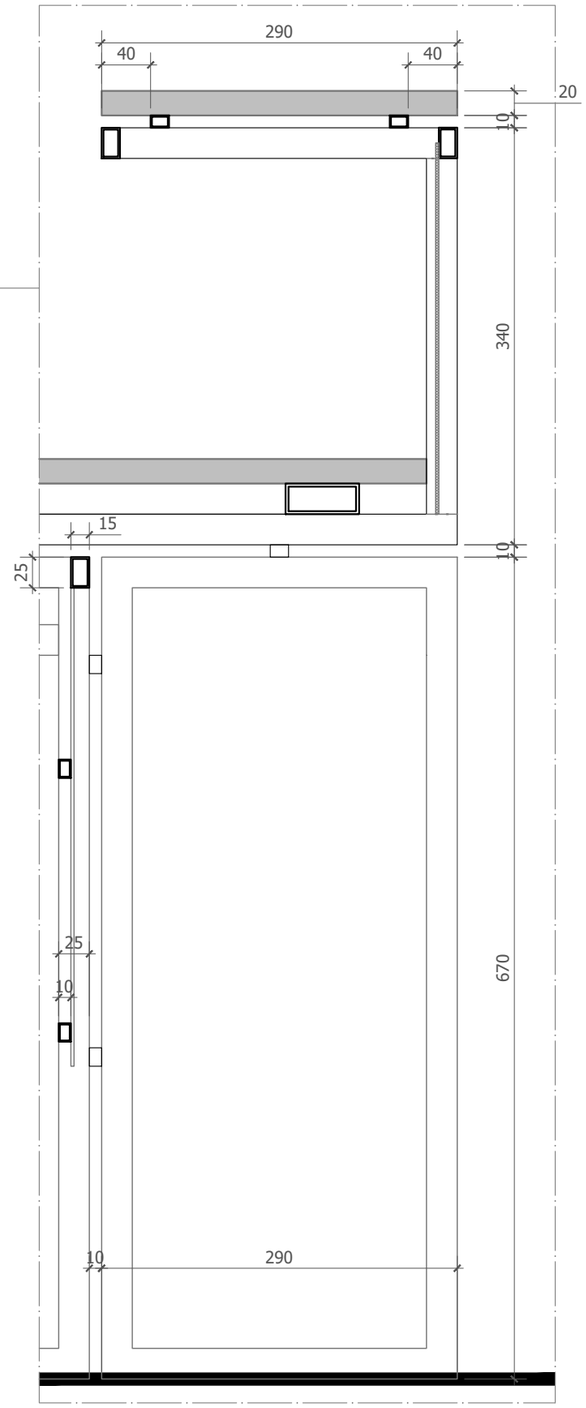

1:5

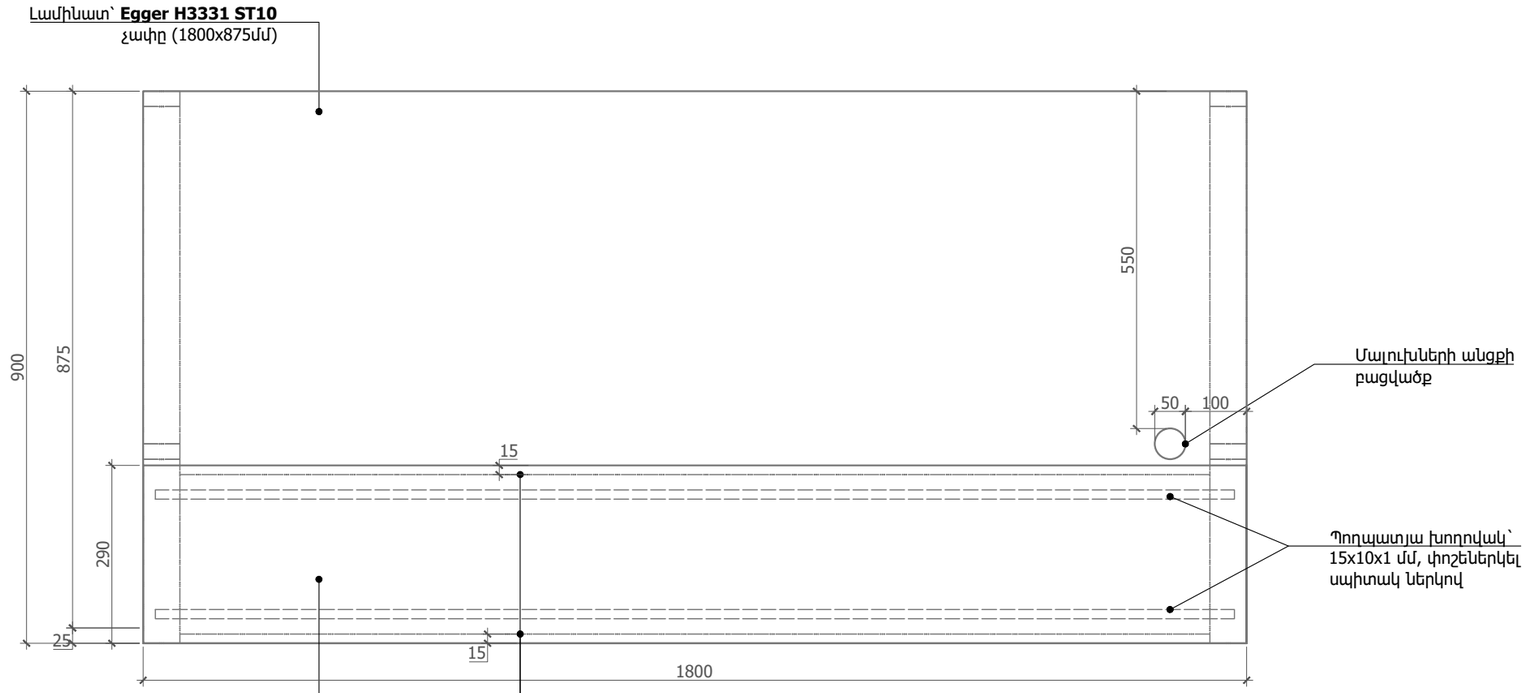

Ընդունարանի սեղանի
հատակագիծ

Ծանոթություն՝
1. Կահույքը պատրաստել **Egger H3331 ST10** կամ **Egger H3303 ST10** լամինատով.
2. Հիմնակմախքը պատրաստել 60x25x2.5 մմ և 25x15x1.5 մմ չափերի պողպատյա խողովակներով, և փոշեներկել սպիտակ ներկով.
3. Բոլոր այլընտրանքային առաջարկները պարտադիր պետք է լինեն տեխնիկապես համարժեք և նախապես համաձայնեցված նախագծի ճարտարապետի հետ.
4.Չափերը ճշտել տեղում.

Նախագծող
sp2.am ///

Պատվիրատու
GIZ
Deutsche Gesellschaft für Internationale Zusammenarbeit (GIZ) GmbH

Նախագիծ
Վաղարշապատի համայնքապետարանի ՔՍԳ-ի վերանորոգման նախագիծ

Հասցե
Արմավիր մարզ, ք. Էջմիածին

Նախագիծ համար /
2516_19

Փուլ / ԱԾ

Անվանում /
Կահավորման մանրամասներ, Ընդունարանի սեղան

Մասշտաբ / Մ 1:10

Թերթ / ՃԿ - 103

Ամսաթիվ / 31.10.2025

ՆԳԾ՝
Ս. Պետրոսյան

Ճարտարապետ՝
Ա. Պետրոսյան

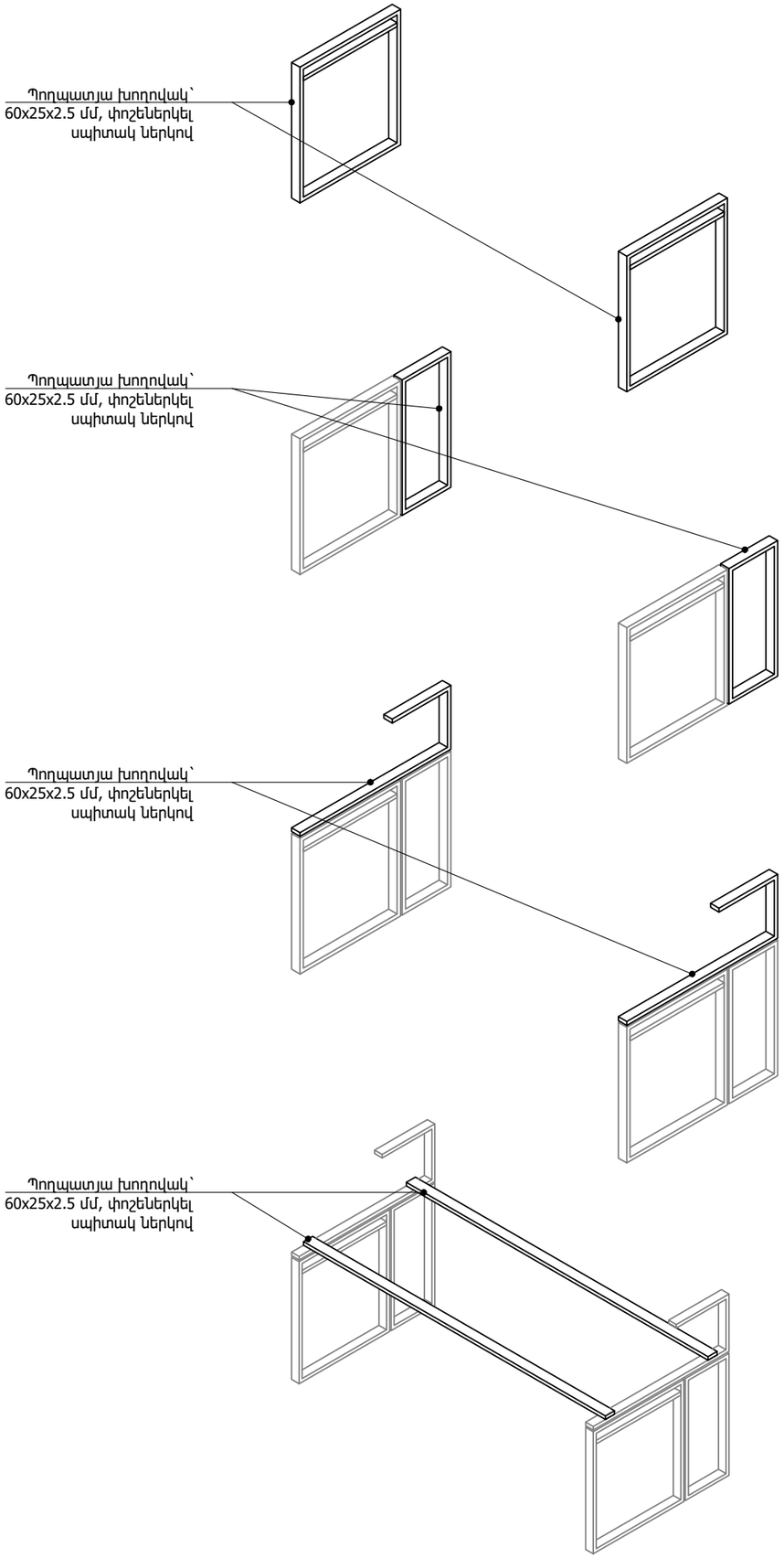

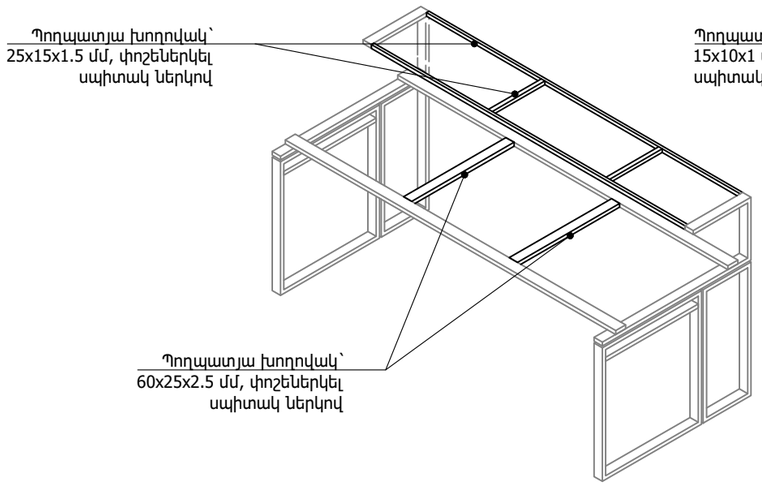

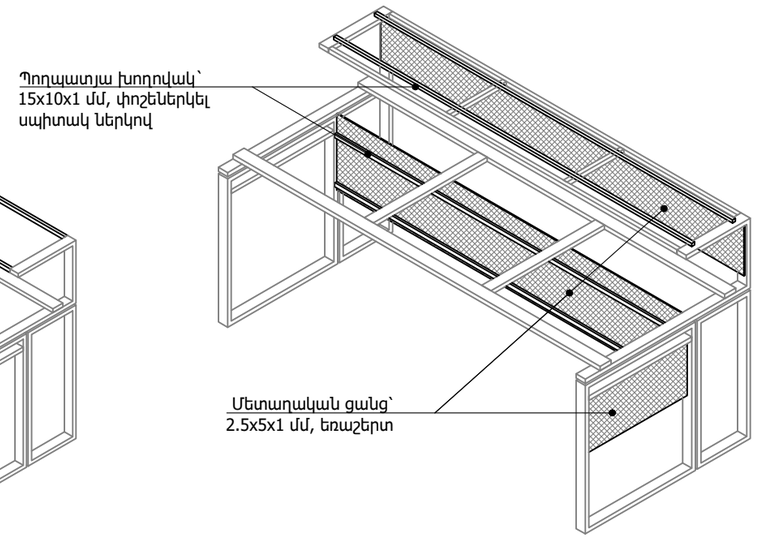

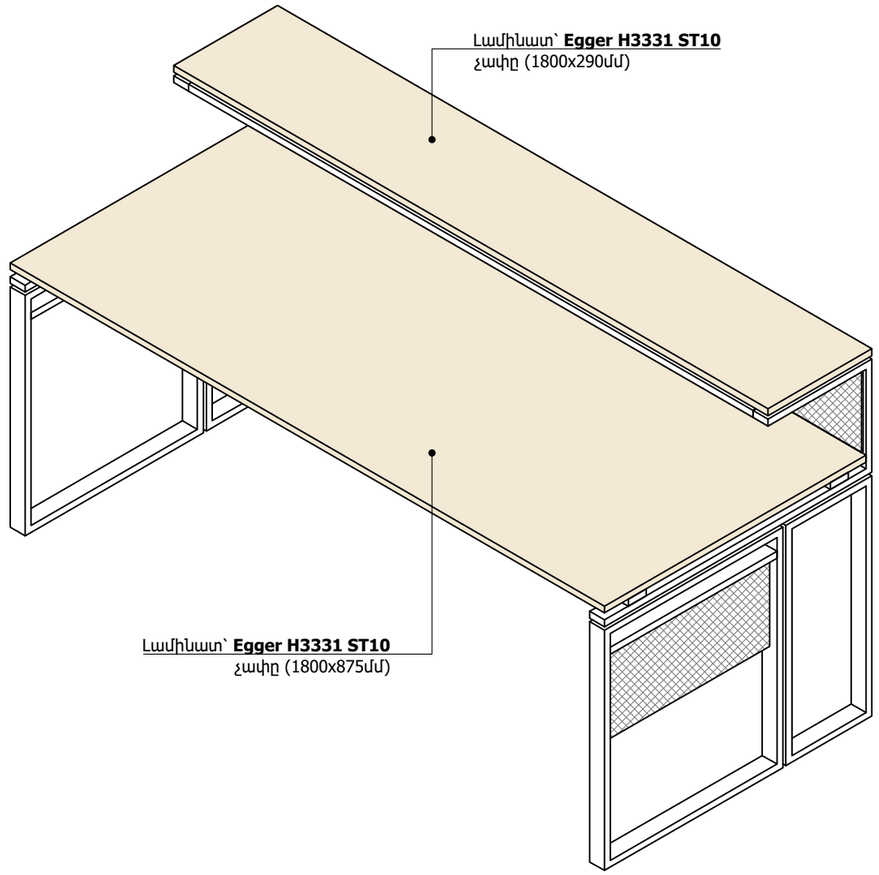

Ծանոթություն՝
1. Կահույքը պատրաստել **Egger H3331 ST10** կամ **Egger H3303 ST10** լամինատով.
2. Հիմնակմախքը պատրաստել 60x25x2.5 մմ և 25x15x1.5 մմ չափերի պողպատյա խողովակներով, և փոշեներկել սպիտակ ներկով.
3. Բոլոր այլընտրանքային առաջարկները պարտադիր պետք է լինեն տեխնիկապես համարժեք և նախապես համաձայնեցված նախագծի ճարտարապետի հետ.
4.Չափերը ճշտել տեղում.

Նախագծող
sp2.am ///

Պատվիրատու
GIZ
Deutsche Gesellschaft für Internationale Zusammenarbeit (GIZ) GmbH

Նախագիծ
Վաղարշապատի համայնքապետարանի ՔՍԳ-ի վերանորոգման նախագիծ

Հասցե
Արմավիր մարզ, ք. Էջմիածին

Նախագիծ համար /
2516_19

Փուլ / ԱԾ

Անվանում /
Կահավորման մանրամասներ, Ընդունարանի սեղանի եռաչափ

Մասշտաբ / Մ 1:10

Թերթ / ՃԿ - 104

Ամսաթիվ / 31.10.2025

ՆԳՃ՝
Ս. Պետրոսյան

Ճարտարապետ՝
Ա. Պետրոսյան

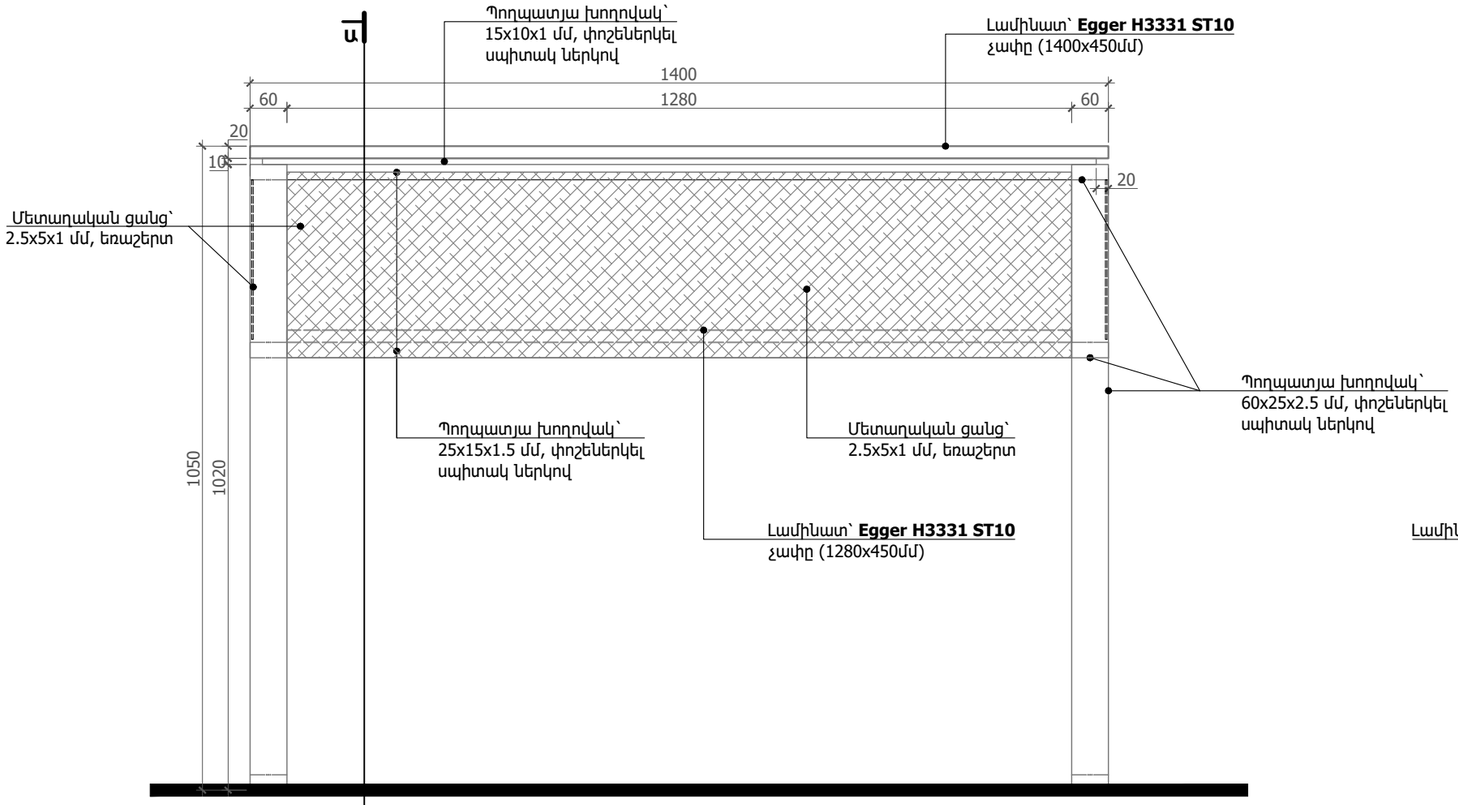

Փաստաթղթերի լրացման սեղանի ճակատ

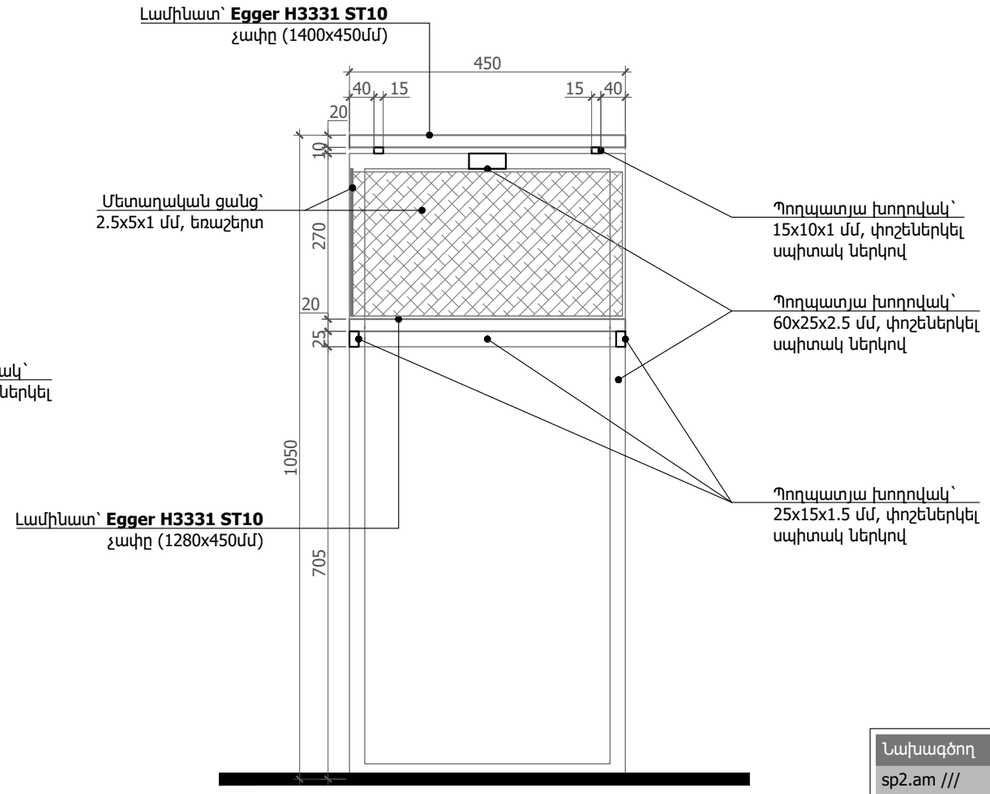

Փաստաթղթերի լրացման սեղանի կտրվածք Ա-Ա

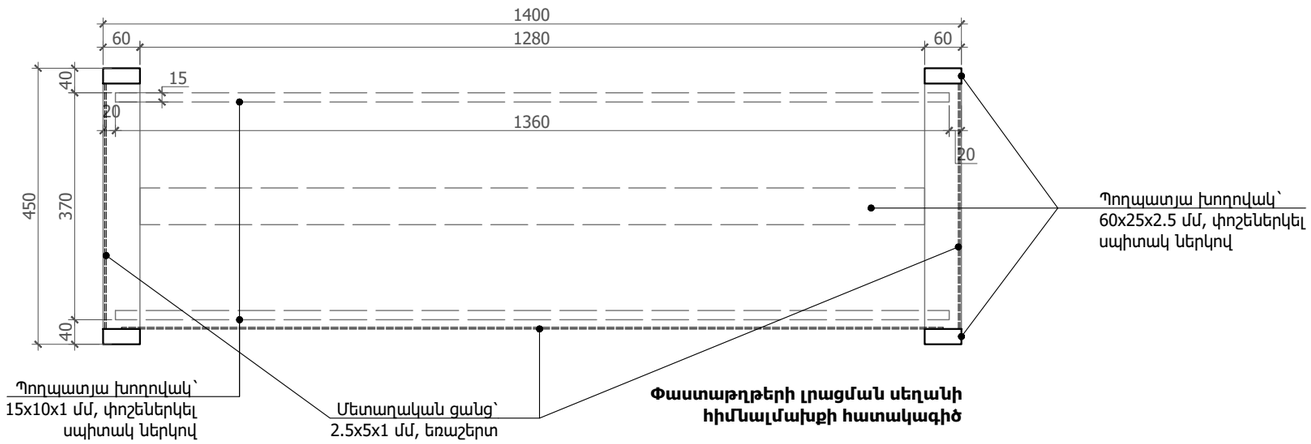

Փաստաթղթերի լրացման սեղանի հիմնալմախքի հատակագիծ

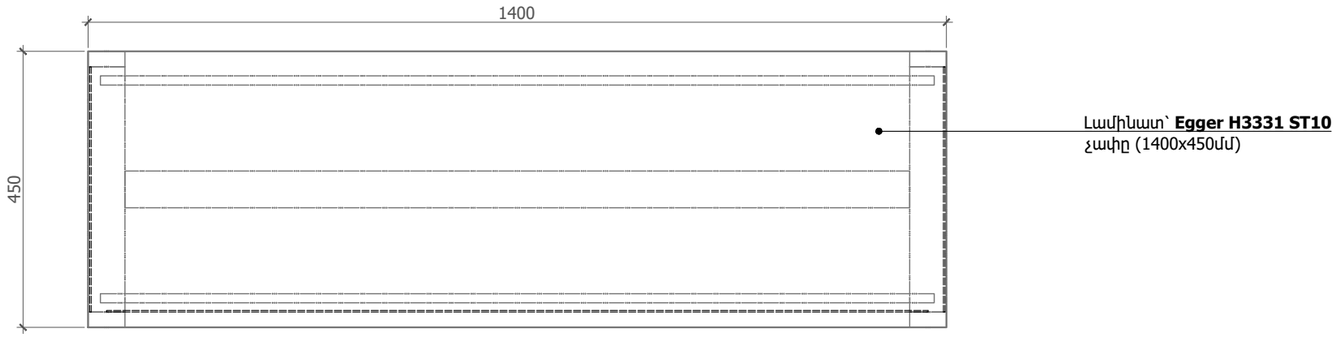

Փաստաթղթերի լրացման սեղանի հատակագիծ

Մասնագիր՝ 2. Փաստաթղթերի լրացման սեղան (1 հատի համար)

	Անվանում	Քանակ	Միավոր
1	Լամինատ՝ Egger H3331 ST10, չափը՝ 1400(L)x1050(Բ)x450(Խ)մմ	1.3	քմ
2	Պողպատյա խողովակ՝ 60x25x2.5 մմ, փոշեներկել սպիտակ ներկով	8.1	գծմ
3	Պողպատյա խողովակ՝ 25x15x1.5 մմ, փոշեներկել սպիտակ ներկով	3.4	գծմ
4	Մետաղական ցանց՝ 2.5x5x1 մմ, եռաշերտ	2.9	քմ

Ընդհանուր քանակ՝ 1 հատ

Ծանոթություն՝
1. Կահույքը պատրաստել **Egger H3331 ST10** կամ **Egger H3303 ST1**0 լամինատով.
2. Բոլոր այլընտրանքային առաջարկները պարտադիր պետք է լինեն տեխնիկապես համարժեք և նախապես համաձայնեցված նախագծի ճարտարապետի հետ.
3.Չափերը ճշտել տեղում.

Նախագծող
sp2.am ///

Պատվիրատու
GIZ
Deutsche Gesellschaft für Internationale Zusammenarbeit (GIZ) GmbH

Նախագիծ
Վաղարշապատի համայնքապետարանի ՔՍԳ-ի վերանորոգման նախագիծ

Հասցե
Արմավիր մարզ, ք. Էջմիածին

Նախագիծ համար /
2516_19

Փուլ / ԱԾ

Անվանում /
Կահավորման մանրամասներ, Փաստաթղթերի լրացման սեղան

Մասշտաբ / Մ 1:10

Թերթ / ՃԿ - 105

Ամսաթիվ / 31.10.2025

ՆԳՃ՝
Ս. Պետրոսյան

Ճարտարապետ՝
Ա. Պետրոսյան

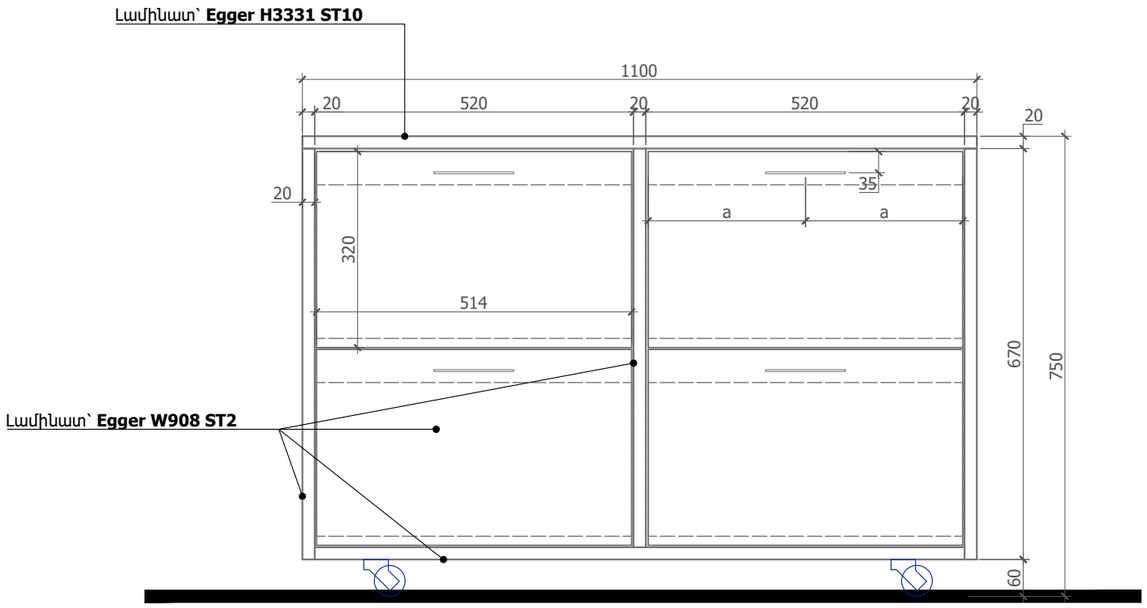

Դարակաշարի ճակատ

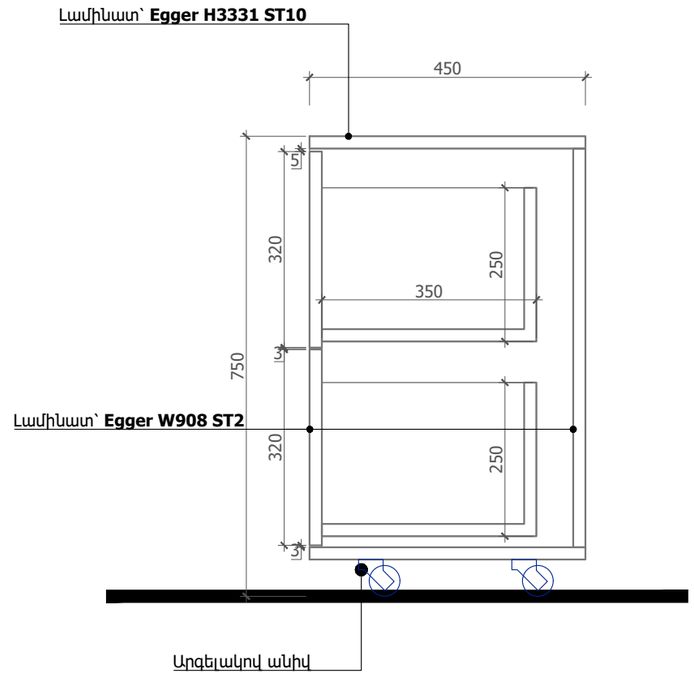

Դարակաշարի կտրվածք

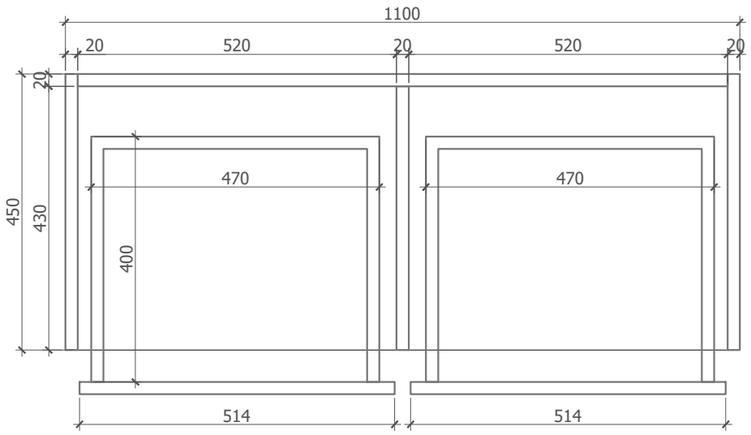

Դարակաշարի հատակագիծ

Մասնագիր 8. Պահարան (1 հատի համար)

	Անվանում	Քանակ	Միավոր
1	Լամինատ, չափը՝ 1100(L)x750(Բ)x450(Խ)մմ, չորս շարժական դարակներով	3.5	քմ
2	Բռնակներ՝ վերադիր	4	հատ
3	Արգելակով անիվ	4	հատ

Ընդհանուր քանակ՝ 1 հատ

Ծանոթություն՝
1. Կահույքը պատրաստել **Egger W908 ST2** կամ **Egger W1000 ST9** լամինատով.
2. Դարակների բռնակները վերադիր, գաբարիտային երկարությունը՝ 130 մմ, գույնը՝ սև.
3. Բոլոր այլընտրանքային առաջարկները պարտադիր պետք է լինեն տեխնիկապես համարժեք և նախապես համաձայնեցված նախագծի ճարտարապետի հետ.
4.Չափերը ճշտել տեղում.

Նախագծող
sp2.am ///

Պատվիրատու
GIZ
Deutsche Gesellschaft für Internationale Zusammenarbeit (GIZ) GmbH

Նախագիծ
Վաղարշապատի համայնքապետարանի ՔՍԳ-ի վերանորոգման նախագիծ

Հասցե
Արմավիր մարզ, ք. Էջմիածին

Նախագիծ համար /
2516_19

Փուլ / ԱԾ

Անվանում /
Կահավորման մանրամասներ, Պահարան չորս քաշովի դարակներով

Մասշտաբ / Մ 1:10

Թերթ / ՃԿ - 106

Ամսաթիվ / 31.10.2025

ՆԳՃ՝
Ս. Պետրոսյան

Ճարտարապետ՝
Ա. Պետրոսյան

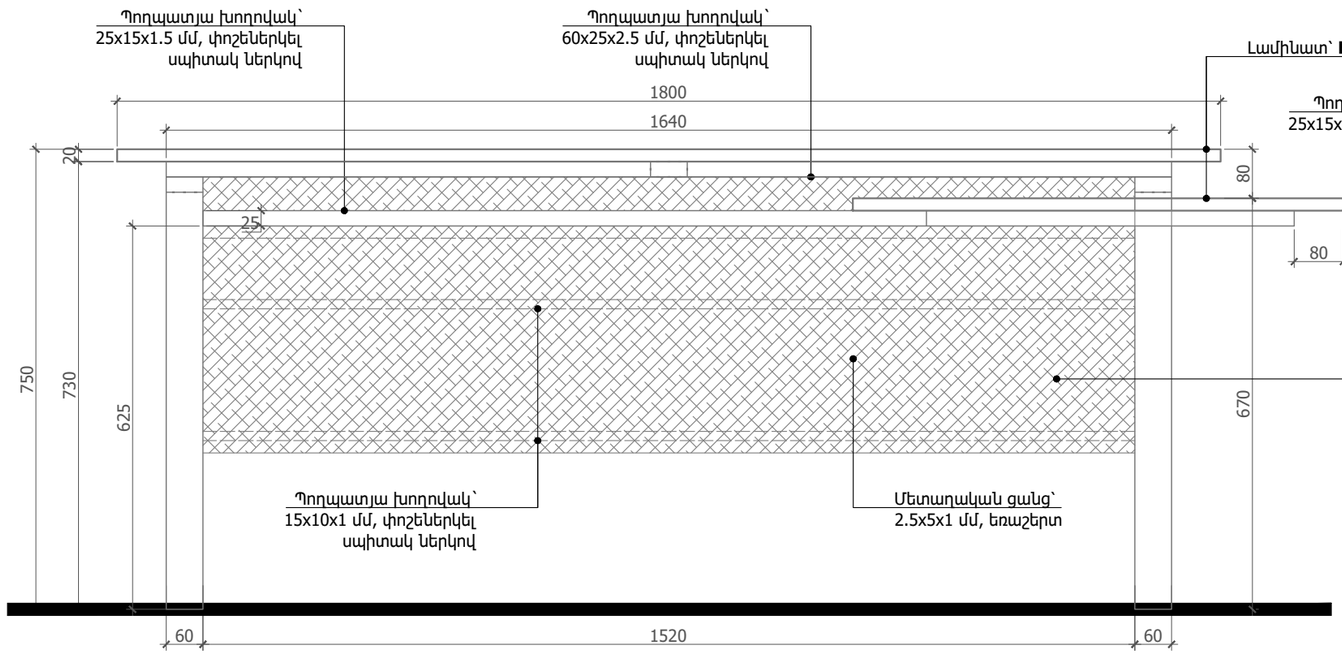

Սպասարկողի սեղանի
ճակատ 1

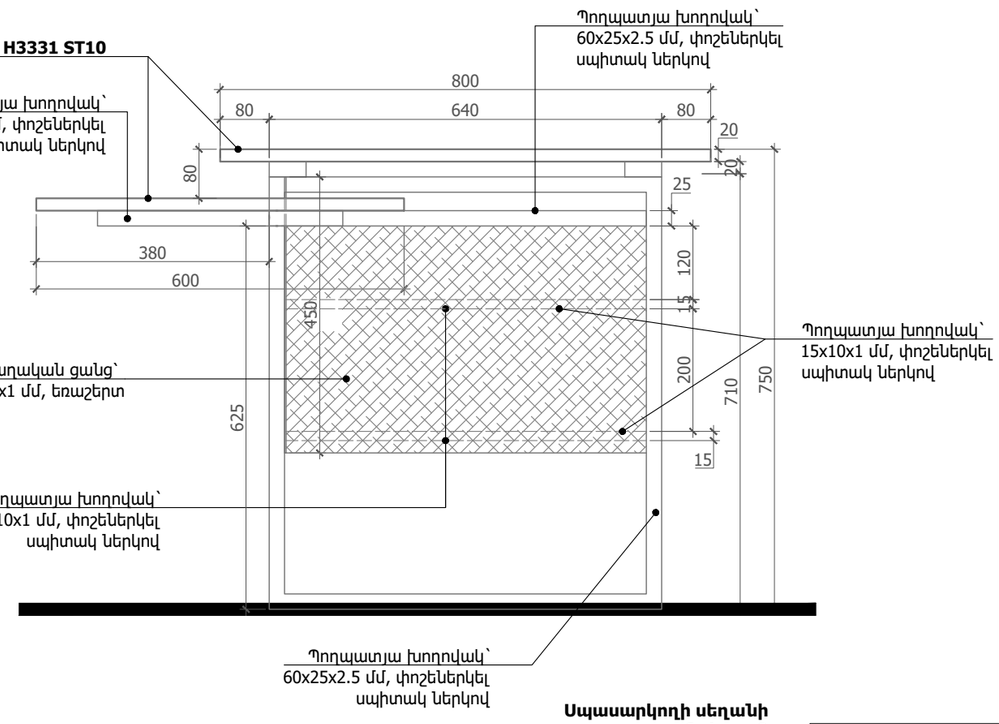

Սպասարկողի սեղանի
ճակատ 2

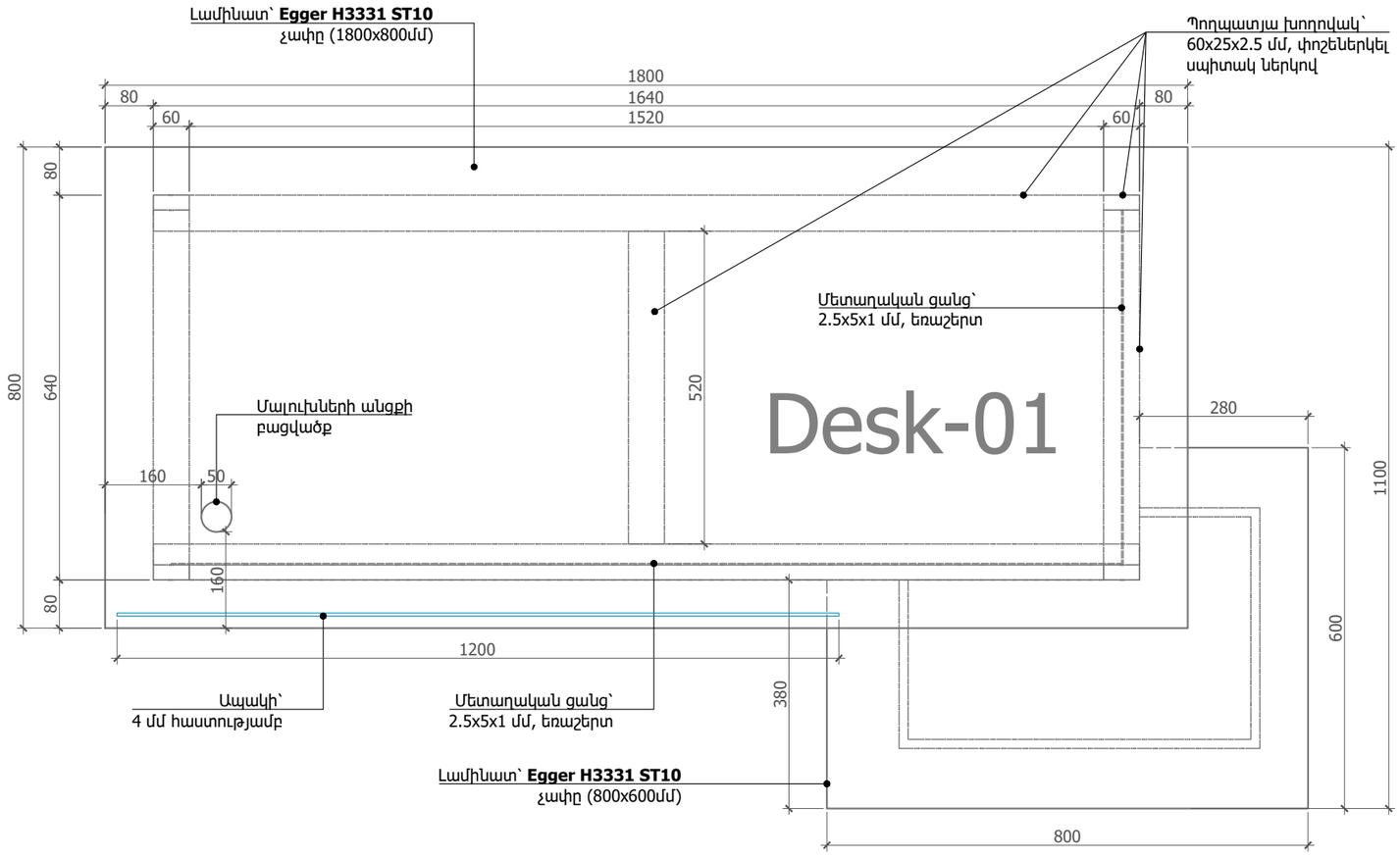

Սպասարկողի սեղանի
հատակագիծ

Մասնագիր՝ 4. Սպասարկողի սեղան (1 հատի համար)

	Անվանում	Քանակ	Միավոր
1	Լամինատ՝ Egger H3331 ST10, չափը՝ 1800(L)x800(Խ)մմ և 800x600մմ	2.0	քմ
2	Պողպատյա խողովակ՝ 60x25x2.5 մմ, փոշեներկել սպիտակ ներկով	11.0	գծմ
3	Պողպատյա խողովակ՝ 25x15x1.5 մմ, փոշեներկել սպիտակ ներկով	3.0	գծմ
4	Պողպատյա խողովակ՝ 15x10x1 մմ, փոշեներկել սպիտակ ներկով	4.2	գծմ
5	Մետաղական ցանց՝ 2.5x5x1 մմ, եռաշերտ	2.0	քմ
6	Ապակի՝4մմ հաստությամբ, թրծած, անթափանց, անկյունների կլորացում 100մմ շառավիղով, չափը 1200(L)x300(Բ)մմ	0.4	քմ

Ընդհանուր քանակ՝ 3 հատ
Desk-01 սեղանից

Ծանոթություն՝
1. Կահույքը պատրաստել **Egger H3331 ST10** կամ **Egger H3303 ST10** լամինատով.
2. Հիմնակմախքը պատրաստել 60x25x2.5 մմ և 25x15x1.5 մմ չափերի պողպատյա խողովակներով, և փոշեներկել սպիտակ ներկով.
3. Բոլոր այլընտրանքային առաջարկները պարտադիր պետք է լինեն տեխնիկապես համարժեք և նախապես համաձայնեցված նախագծի ճարտարապետի հետ.
4.Չափերը ճշտել տեղում.

Նախագծող
sp2.am ///

Պատվիրատու
GIZ
Deutsche Gesellschaft für Internationale Zusammenarbeit (GIZ) GmbH

Նախագիծ
Վաղարշապատի համայնքապետարանի ՔՍԳ-ի վերանորոգման նախագիծ

Հասցե
Արմավիր մարզ, ք. Էջմիածին

Նախագիծ համար /
2516_19

Փուլ / Ա.Շ

Անվանում /
Կահավորման մանրամասներ, Սպասարկողի սեղան

Մասշտաբ / Մ 1:10
Թերթ / ՃԿ - 107
Ամսաթիվ / 31.10.2025

ՆԳՃ՝
Ս. Պետրոսյան

Ճարտարապետ՝
Ա. Պետրոսյան

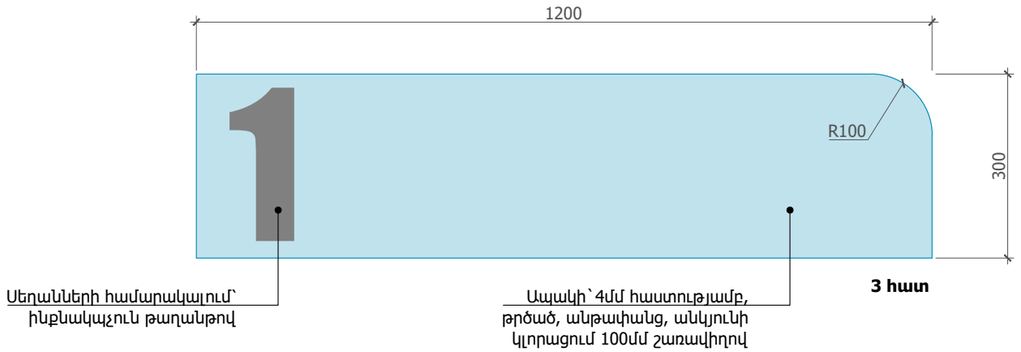

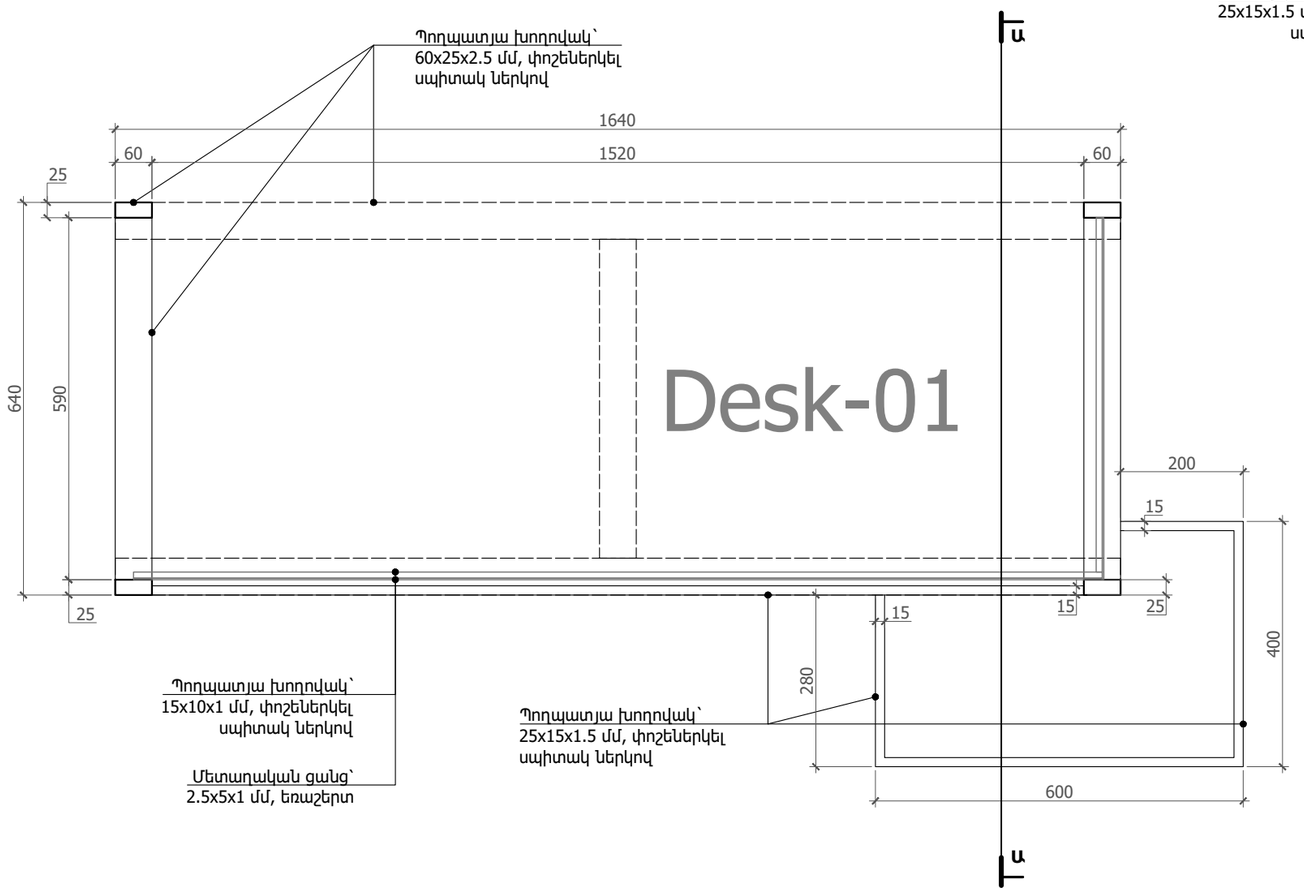

Սպասարկողի սեղանի
պողպատյա հիմնալմախքի հատակագիծ

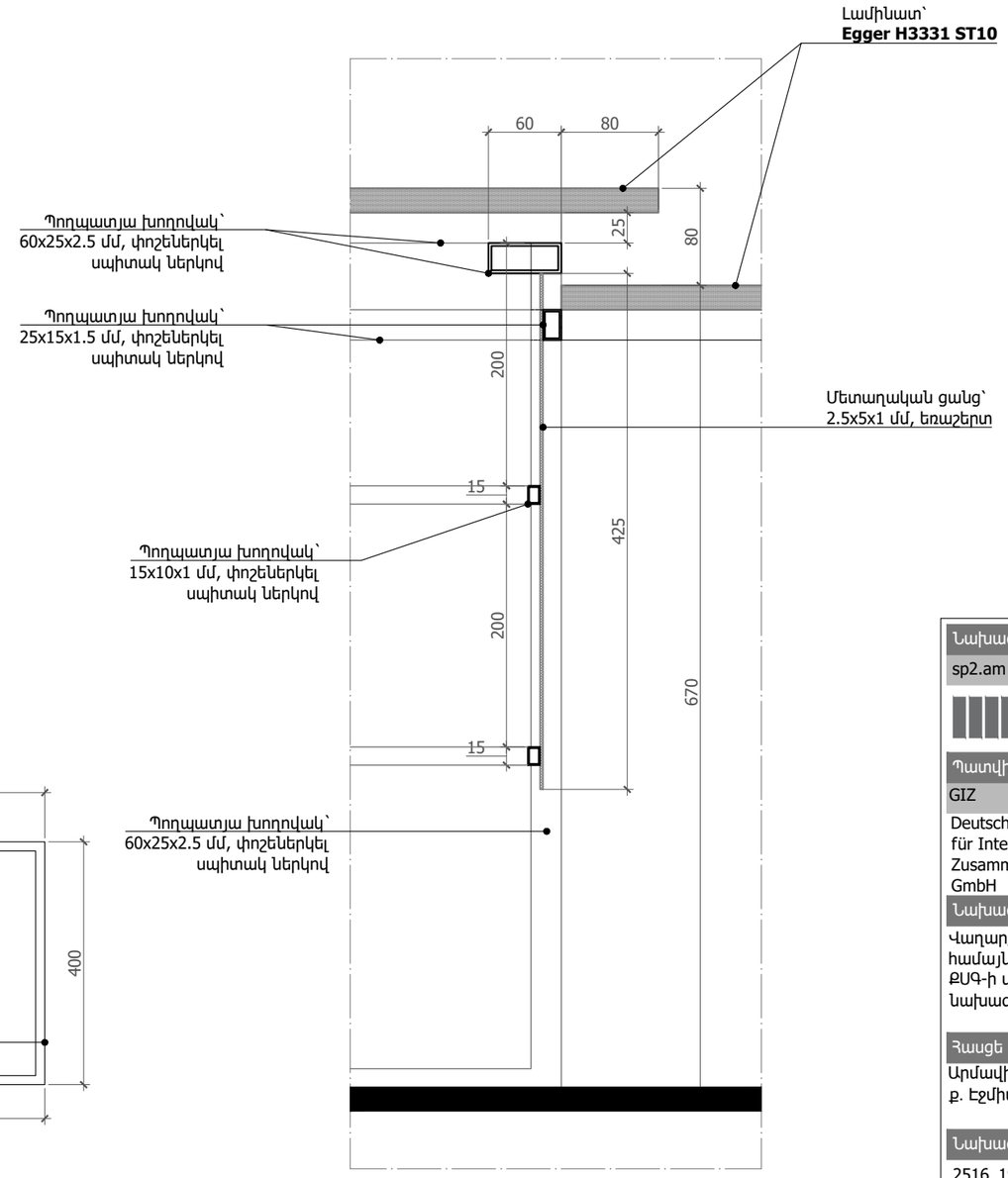

Կտրվածք Ա-Ա

Ծանոթություն՝
1. Կահույքը պատրաստել **Egger H3331 ST10** կամ **Egger H3303 ST10** լամինատով.
2. Հիմնակմախքը պատրաստել 60x25x2.5 մմ և 25x15x1.5 մմ չափերի պողպատյա խողովակներով, և փոշեներկել սպիտակ ներկով.
3. Բոլոր այլընտրանքային առաջարկները պարտադիր պետք է լինեն տեխնիկապես համարժեք և նախապես համաձայնեցված նախագծի ճարտարապետի հետ.
4.Չափերը ճշտել տեղում.

Նախագծող
sp2.am ///

Պատվիրատու
GIZ
Deutsche Gesellschaft für Internationale Zusammenarbeit (GIZ) GmbH

Նախագիծ
Վաղարշապատի համայնքապետարանի ՔՍԳ-ի վերանորոգման նախագիծ

Հասցե
Արմավիր մարզ, ք. Էջմիածին

Նախագիծ համար /
2516_19

Փուլ / ԱԾ

Անվանում /
Կահավորման մանրամասներ, Սպասարկողի սեղան

Մասշտաբ / Մ 1:10

Թերթ / ՃԿ - 108

Ամսաթիվ / 31.10.2025

ՆԳԾ՝
Ս. Պետրոսյան

Ճարտարապետ՝
Ա. Պետրոսյան

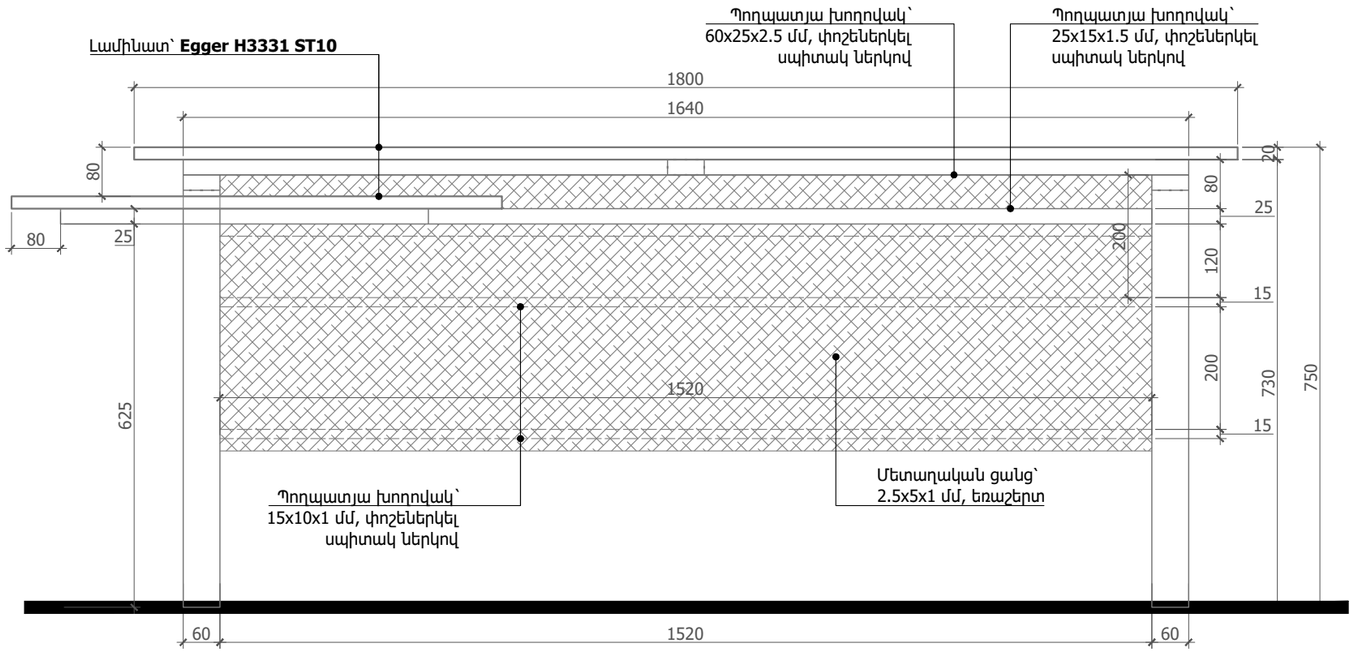

Սպասարկողի սեղանի
ճակատ 1

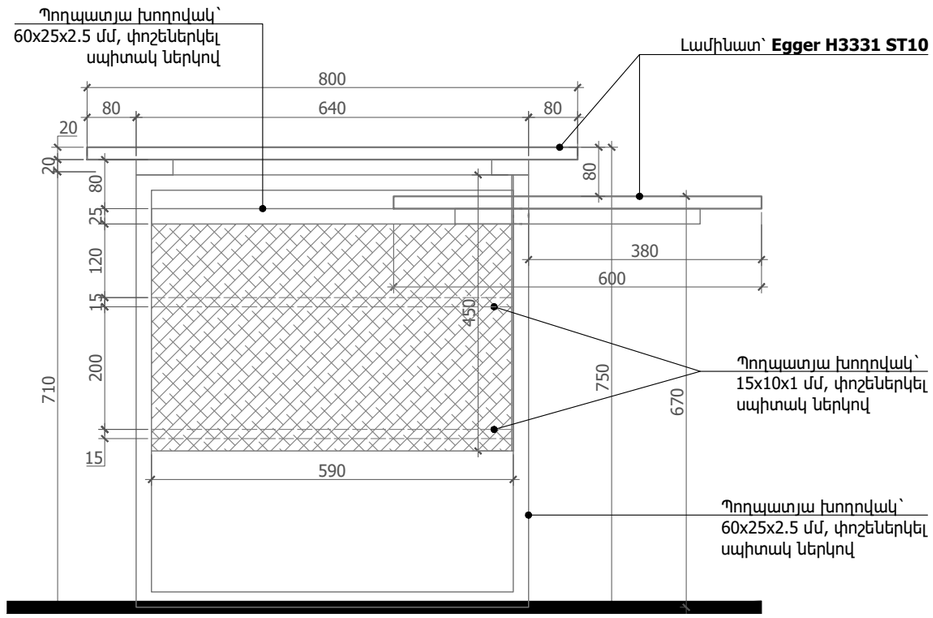

Սպասարկողի սեղանի
ճակատ 2

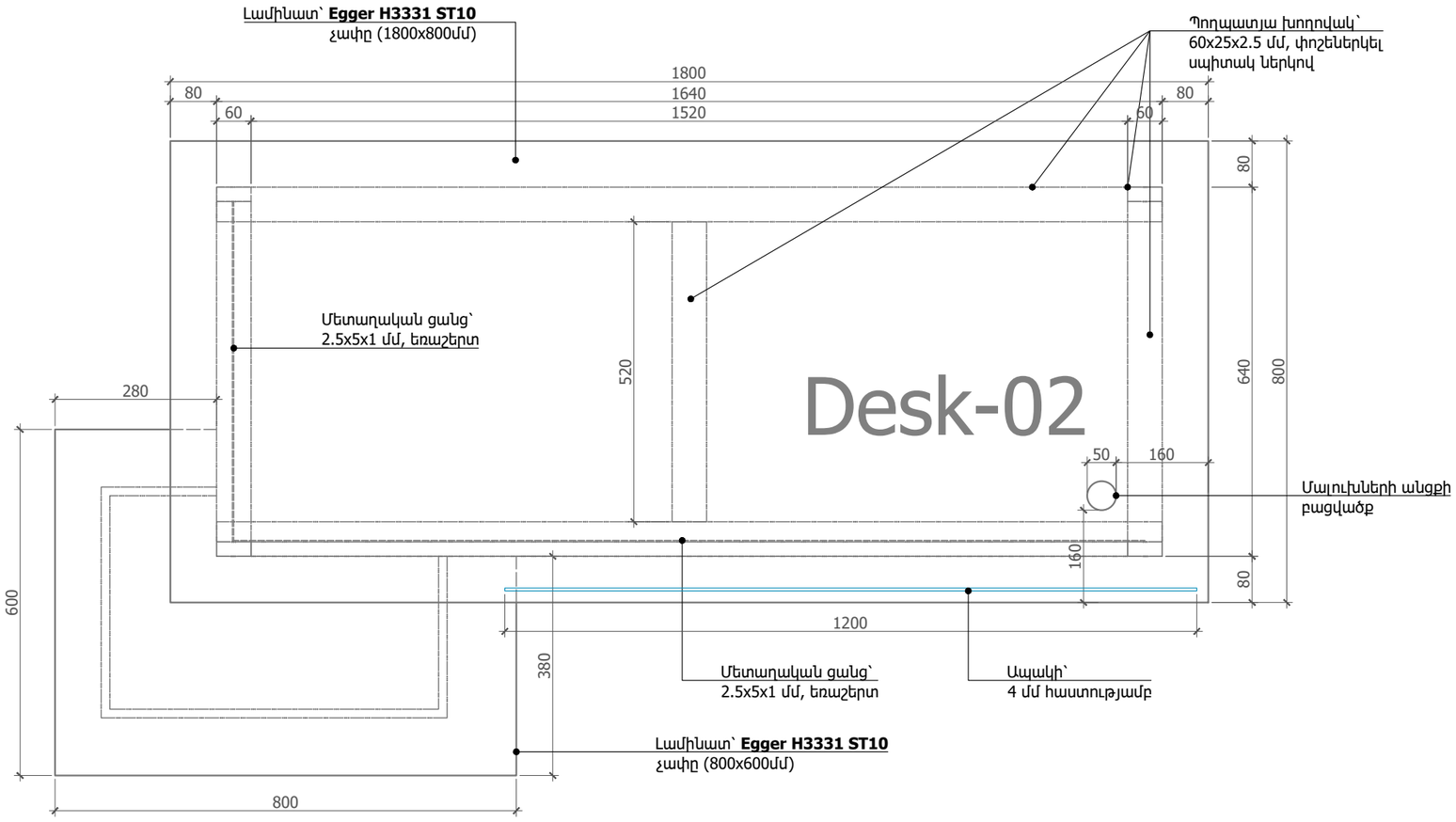

Սպասարկողի սեղանի
հատակագիծ

Մասնագիր՝ 4. Սպասարկողի սեղան (1 հատի համար)

	Անվանում	Քանակ	Միավոր
1	Լամինատ՝ Egger H3331 ST10, չափը՝ 1800(L)x800(Խ)մմ և 800x600մմ	2.0	քմ
2	Պողպատյա խողովակ՝ 60x25x2.5 մմ, փոշեներկել սպիտակ ներկով	11.0	գծմ
3	Պողպատյա խողովակ՝ 25x15x1.5 մմ, փոշեներկել սպիտակ ներկով	3.0	գծմ
4	Պողպատյա խողովակ՝ 15x10x1 մմ, փոշեներկել սպիտակ ներկով	4.2	գծմ
5	Մետաղական ցանց՝ 2.5x5x1 մմ, եռաշերտ	2.0	քմ
6	Ապակի՝4մմ հաստությամբ, թրծած, անթափանց, անկյունների կլորացում 100մմ շառավիղով, չափը 1200(L)x300(Բ)մմ	0.4	քմ

Ընդհանուր քանակ՝ 3 հատ
Desk-02 սեղանից

Ծանոթություն՝
1. Կահույքը պատրաստել **Egger H3331 ST10** կամ **Egger H3303 ST10** լամինատով.
2. Հիմնակմախքը պատրաստել 60x25x2.5 մմ և 25x15x1.5 մմ չափերի պողպատյա խողովակներով, և փոշեներկել սպիտակ ներկով.
3. Բոլոր այլընտրանքային առաջարկները պարտադիր պետք է լինեն տեխնիկապես համարժեք և նախապես համաձայնեցված նախագծի ճարտարապետի հետ.
4.Չափերը ճշտել տեղում.

Նախագծող
sp2.am ///

Պատվիրատու
GIZ
Deutsche Gesellschaft für Internationale Zusammenarbeit (GIZ) GmbH

Նախագիծ
Վաղարշապատի համայնքապետարանի ՔՍԳ-ի վերանորոգման նախագիծ

Հասցե
Արմավիր մարզ, ք. Էջմիածին

Նախագիծ համար /
2516_19

Փուլ / Ա0

Անվանում /
Կահավորման մանրամասներ, Սպասարկողի սեղան

Մասշտաբ / Մ 1:10
Թերթ / ՃԿ - 109
Ամսաթիվ / 31.10.2025
ՆԳՃ՝
Ս. Պետրոսյան
Ճարտարապետ՝
Ա. Պետրոսյան

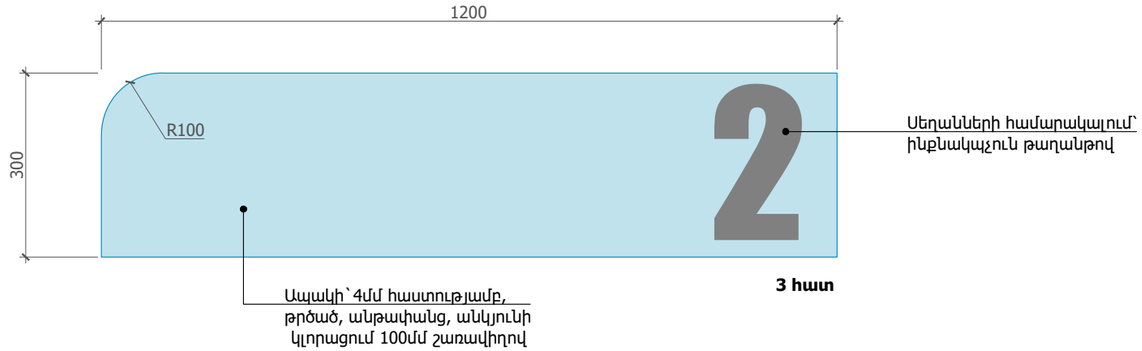

3 հատ

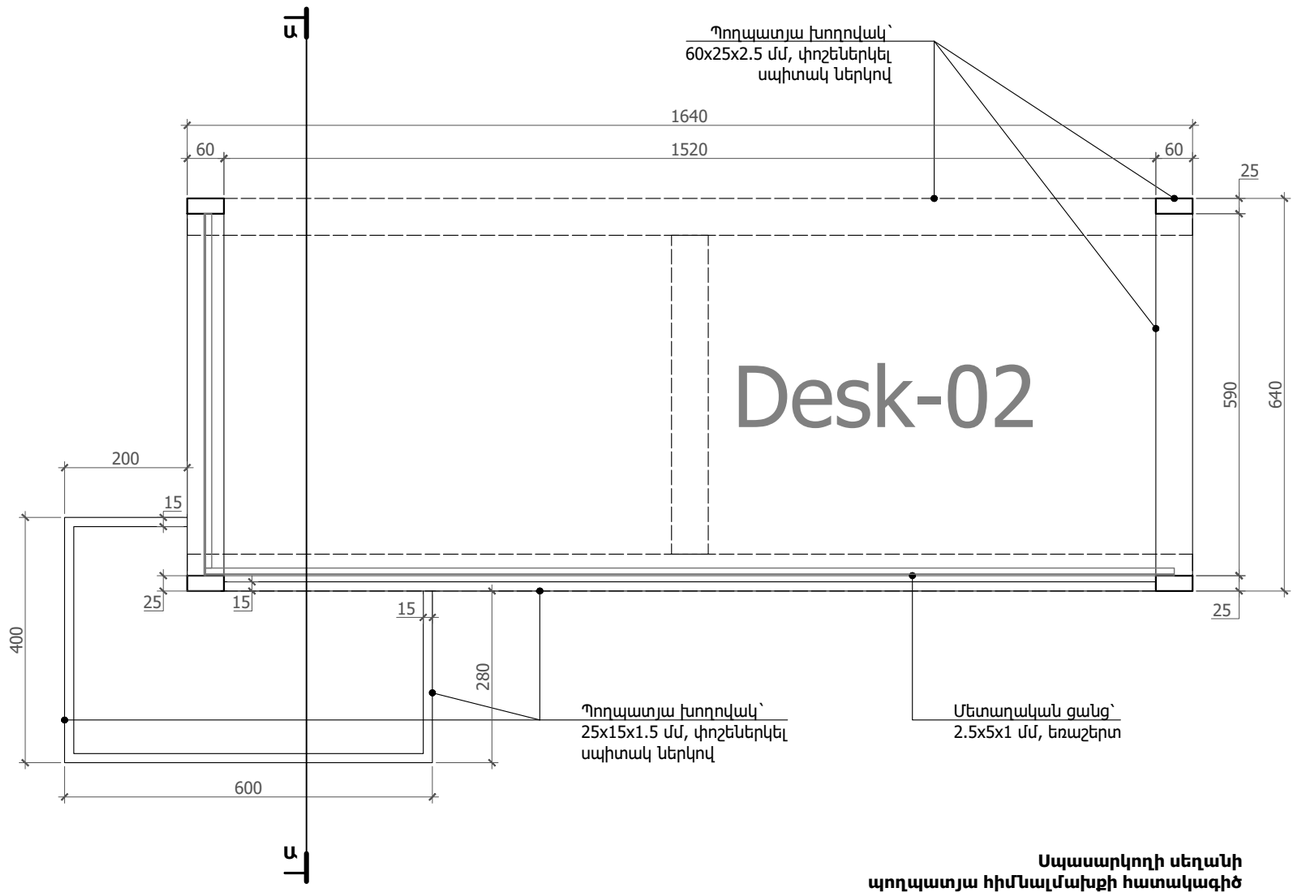

Սպասարկողի սեղանի
պողպատյա հիմնալմախքի հատակագիծ

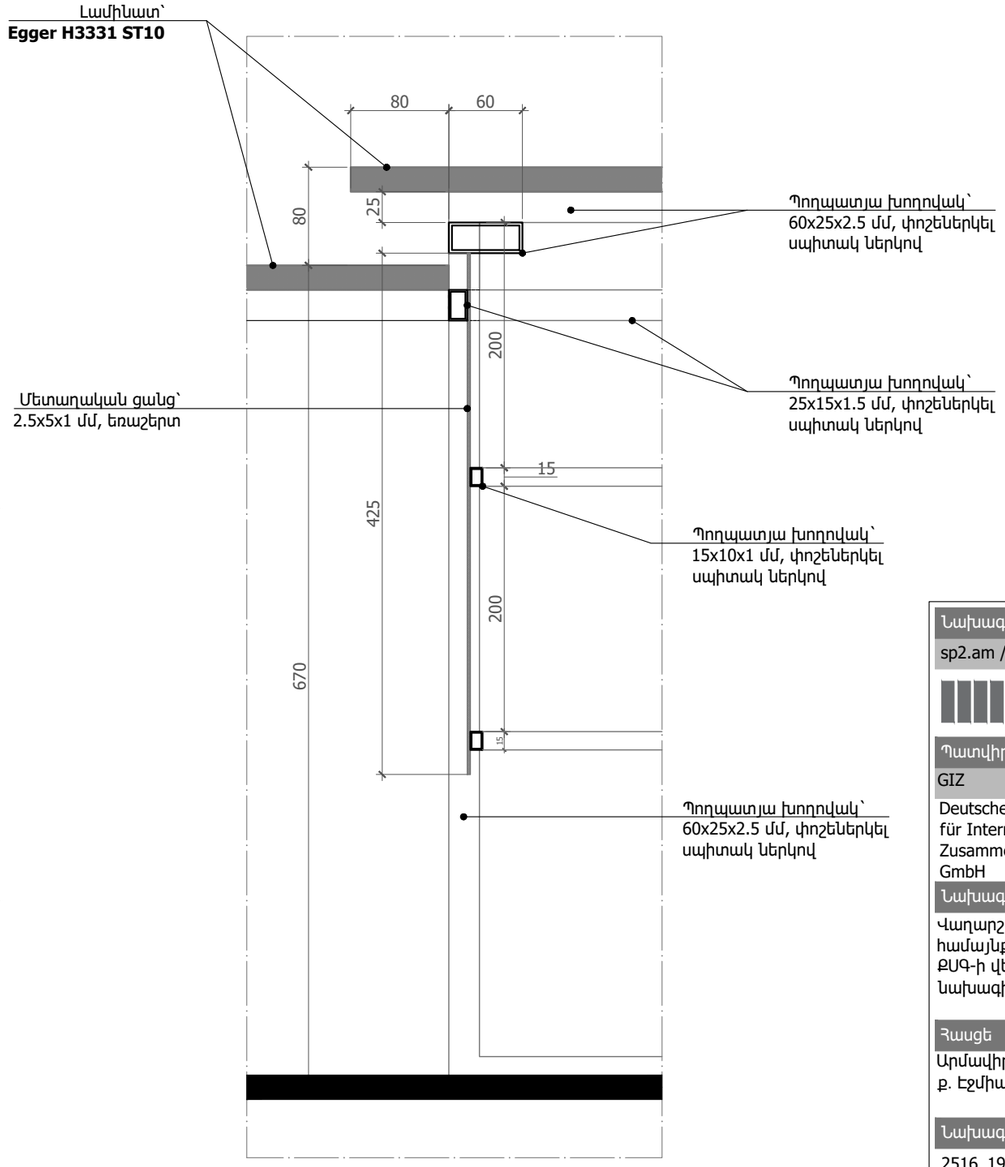

Կտրվածք Ա-Ա

Ծանոթություն՝
1. Կահույքը պատրաստել **Egger H3331 ST10** կամ **Egger H3303 ST10** լամինատով.
2. Հիմնակմախքը պատրաստել 60x25x2.5 մմ և 25x15x1.5 մմ չափերի պողպատյա խողովակներով, և փոշեներկել սպիտակ ներկով.
3. Բոլոր այլընտրանքային առաջարկները պարտադիր պետք է լինեն տեխնիկապես համարժեք և նախապես համաձայնեցված նախագծի ճարտարապետի հետ.
4.Չափերը ճշտել տեղում.

Նախագծող
sp2.am ///

Պատվիրատու
GIZ
Deutsche Gesellschaft für Internationale Zusammenarbeit (GIZ) GmbH

Նախագիծ
Վաղարշապատի համայնքապետարանի ՔՍԳ-ի վերանորոգման նախագիծ

Հասցե
Արմավիր մարզ, ք. Էջմիածին

Նախագիծ համար /
2516_19

Փուլ / ԱԾ

Անվանում /
Կահավորման մանրամասներ, Սպասարկողի սեղան

Մասշտաբ / Մ 1:10
Թերթ / ճԿ - 110
Ամսաթիվ / 31.10.2025
ՆԳՃ՝
Ս. Պետրոսյան
Ճարտարապետ՝
Ա. Պետրոսյան

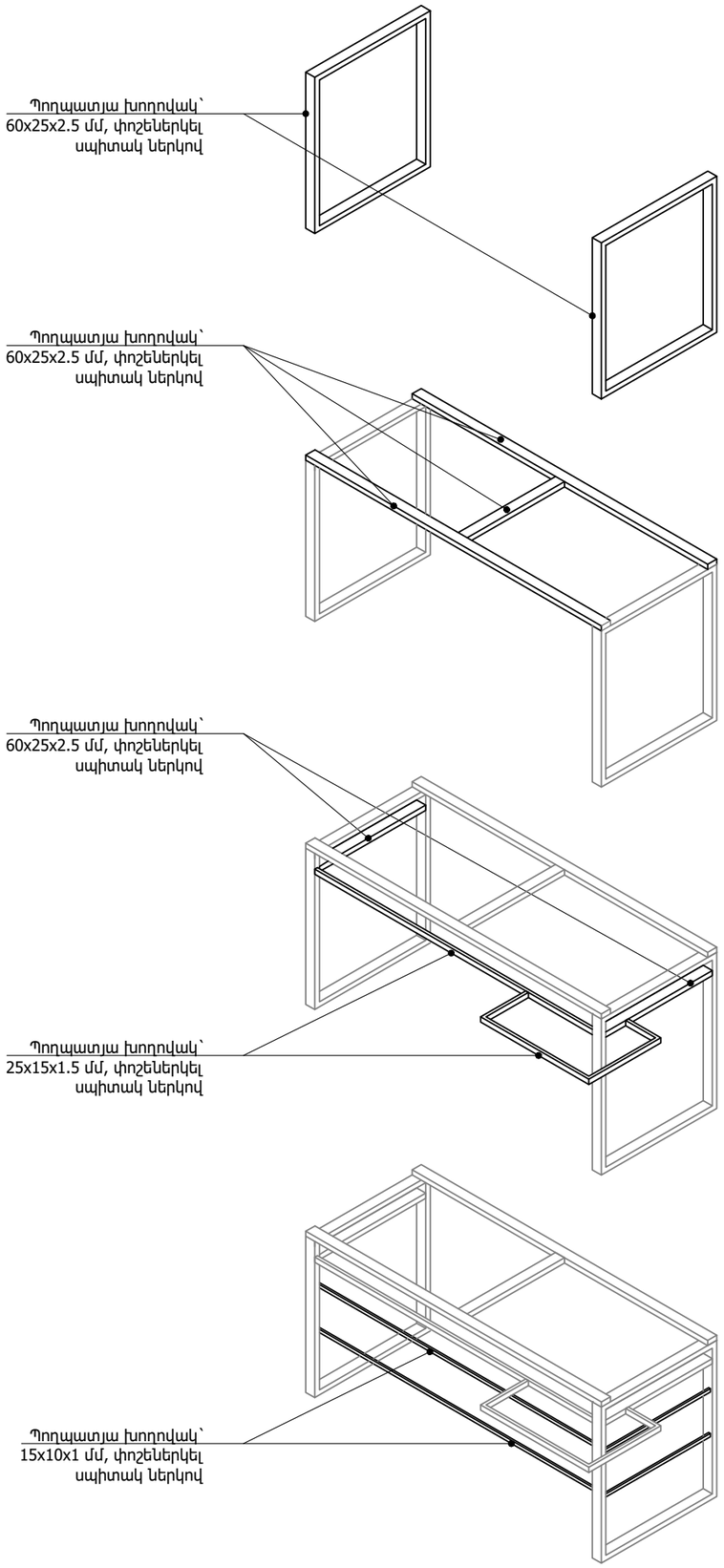

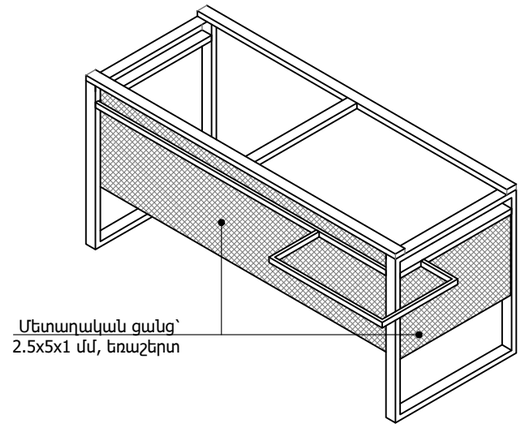

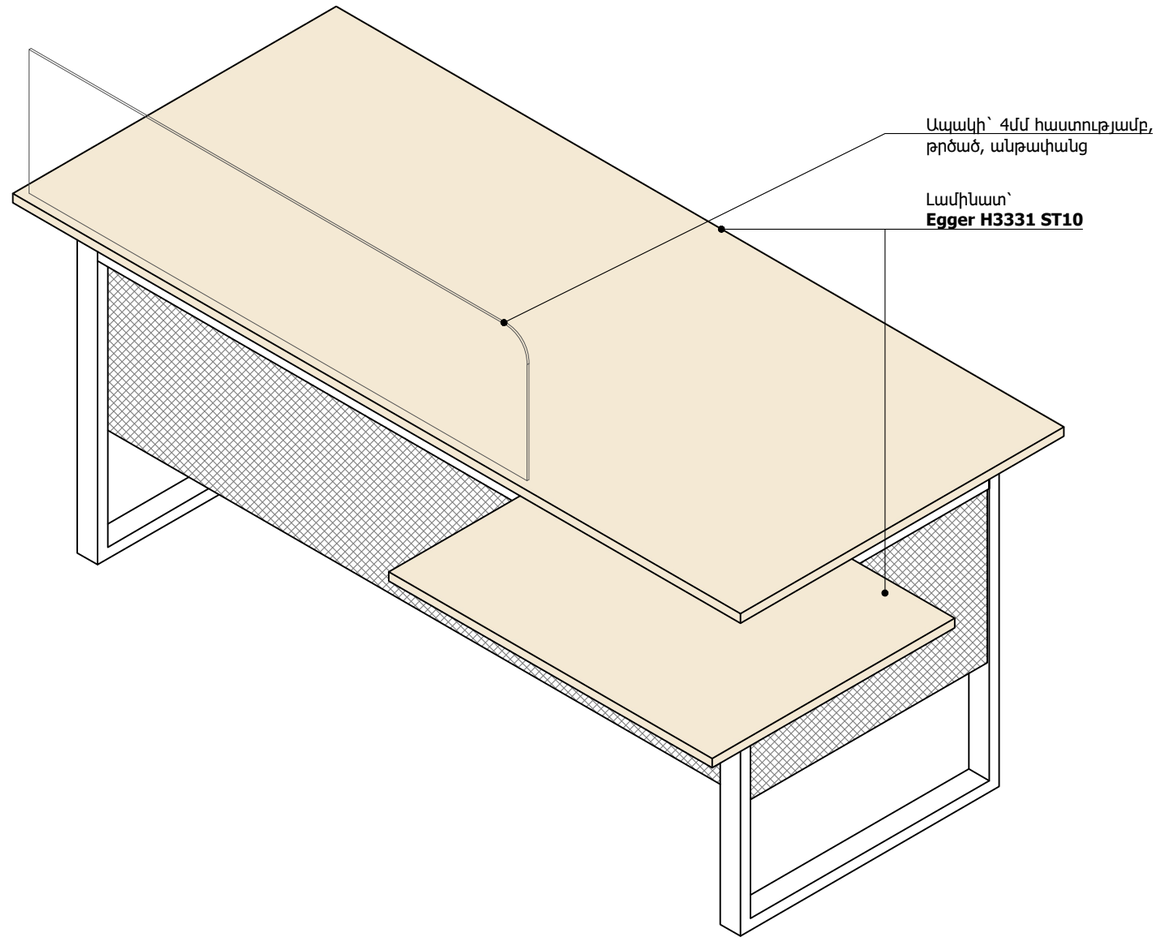

Ծանոթություն՝
1. Կահույքը պատրաստել **Egger H3331 ST10** կամ **Egger H3303 ST10** լամինատով.
2. Հիմնակմախքը պատրաստել 60x25x2.5 մմ և 25x15x1.5 մմ չափերի պողպատյա խողովակներով, և փոշեներկել սպիտակ ներկով.
3. Բոլոր այլընտրանքային առաջարկները պարտադիր պետք է լինեն տեխնիկապես համարժեք և նախապես համաձայնեցված նախագծի ճարտարապետի հետ.
4.Չափերը ճշտել տեղում.

Նախագծող
sp2.am ///

Պատվիրատու
GIZ
Deutsche Gesellschaft für Internationale Zusammenarbeit (GIZ) GmbH

Նախագիծ
Վաղարշապատի համայնքապետարանի ՔՍԳ-ի վերանորոգման նախագիծ

Հասցե
Արմավիր մարզ, ք. Էջմիածին

Նախագիծ համար /
2516_19

Փուլ / ԱԾ

Անվանում /
Կահավորման մանրամասներ, Սպասարկողի սեղանի եռաչափ

Մասշտաբ /

Թերթ / ՃԿ - 111

Ամսաթիվ / 31.10.2025

ՆԳՃ՝
Ս. Պետրոսյան

Ճարտարապետ՝
Ա. Պետրոսյան

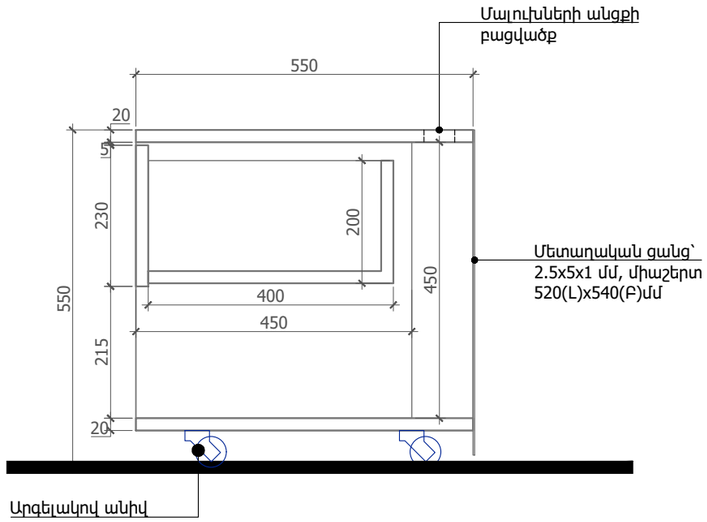

Համակարգչի մոդուլի
կտրվածք

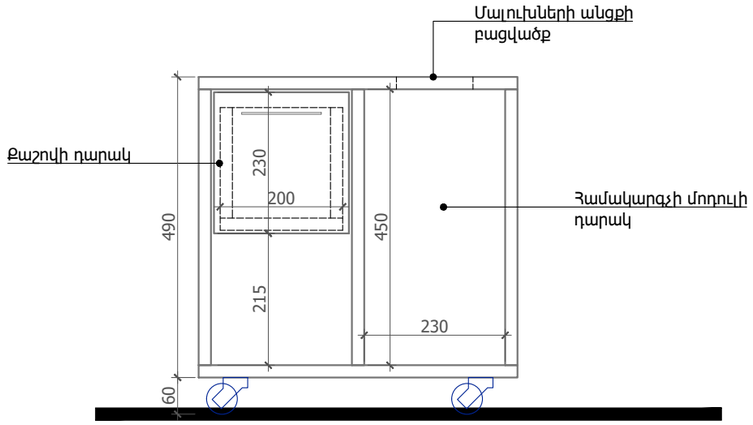

Համակարգչի մոդուլ
ճակատ 1

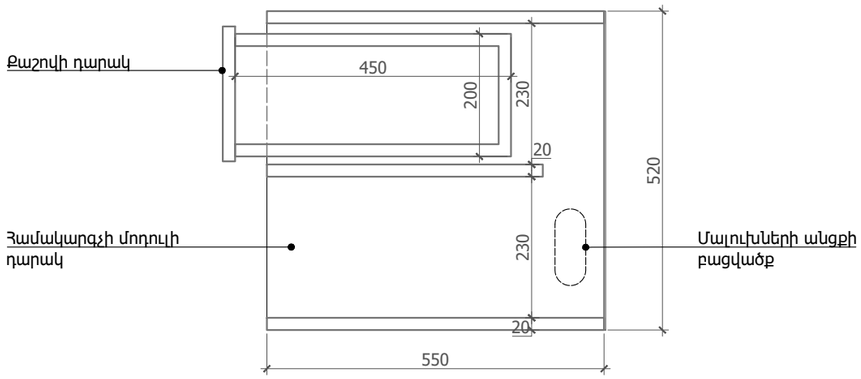

Համակարգչի մոդուլի
հատակագիծ

Մասնագիր՝ 5. Համակարգչի մոդուլ (1 հատի համար)

	Անվանում	Քանակ	Միավոր
1	Լամինատ՝ Egger W908 ST2, չափը՝ 520(L)x550(Բ)x550(Խ)մմ, մեկ շարժական դարակով	2.9	քմ
2	Արգելակով անիվ	4	հատ
3	Մետաղական ցանց՝ 2.5x5x1 մմ, չափը 520(L)x540(Բ)մմ	0.3	քմ

Ընդհանուր քանակ՝ 7 հատ

Ծանոթություն՝
1. Կահույքը պատրաստել **Egger W908 ST2** կամ **Egger W1000 ST9** լամինատով.
2. Դարակների բռնակները վերադիր, գաբարիտային երկարությունը՝ 130 մմ, գույնը՝ սև.
3. Բոլոր այլընտրանքային առաջարկները պարտադիր պետք է լինեն տեխնիկապես համարժեք և նախապես համաձայնեցված նախագծի ճարտարապետի հետ.
4.Չափերը ճշտել տեղում.

Նախագծող
sp2.am ///

Պատվիրատու
GIZ
Deutsche Gesellschaft für Internationale Zusammenarbeit (GIZ) GmbH

Նախագիծ
Վաղարշապատի համայնքապետարանի ՔՍԳ-ի վերանորոգման նախագիծ

Հասցե
Արմավիր մարզ, ք. Էջմիածին

Նախագիծ համար /
2516_19

Փուլ / ԱԾ

Անվանում /
Կահավորման մանրամասներ, Համակարգչի մոդուլ շարժական դարակով

Մասշտաբ / Մ 1:10

Թերթ / ՃԿ - 112

Ամսաթիվ / 31.10.2025

ՆԳՃ՝
Ս. Պետրոսյան

Ճարտարապետ՝
Ա. Պետրոսյան

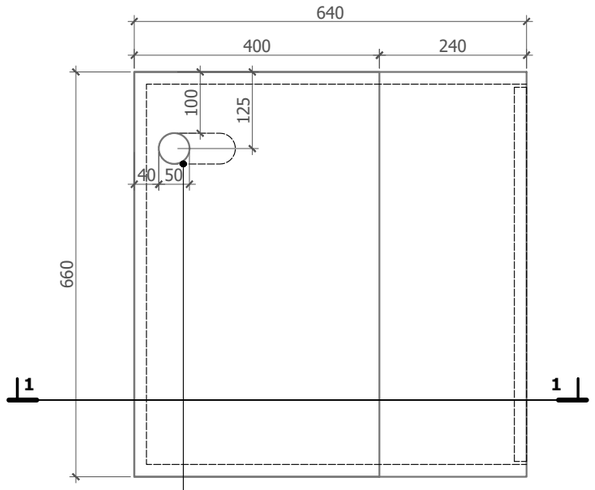

Տպիչ սեղանի հատակագիծ

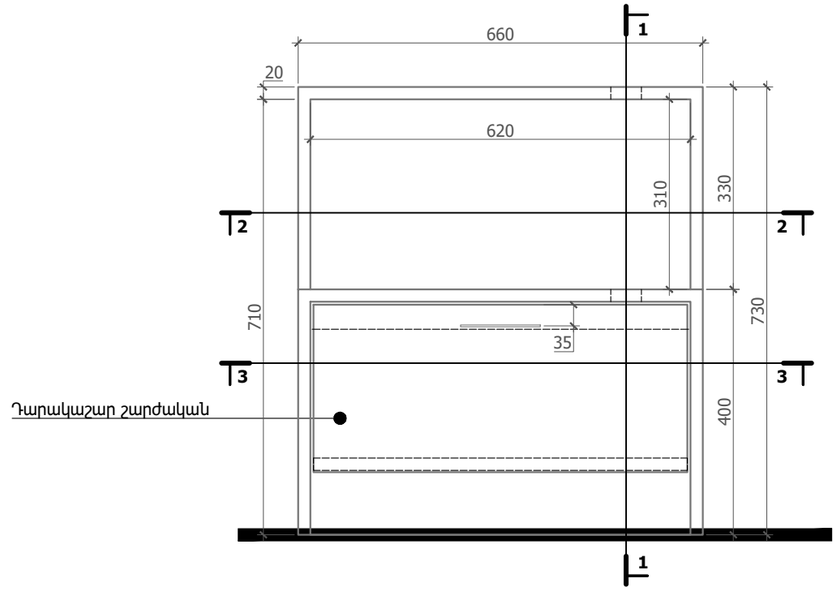

Տպիչ սեղանի ճակատ 2

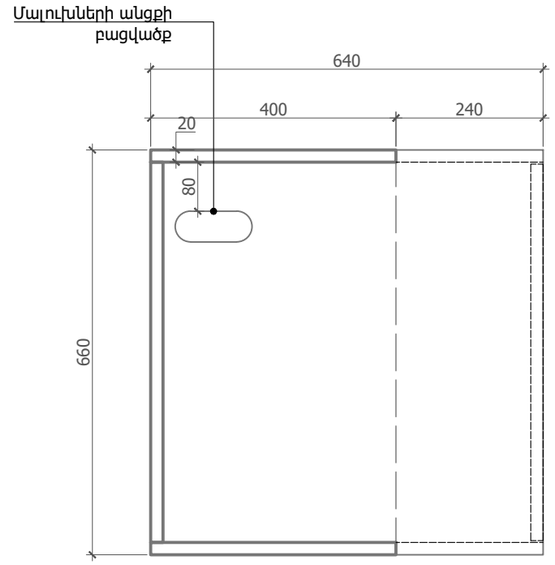

Կտրվածք 2-2

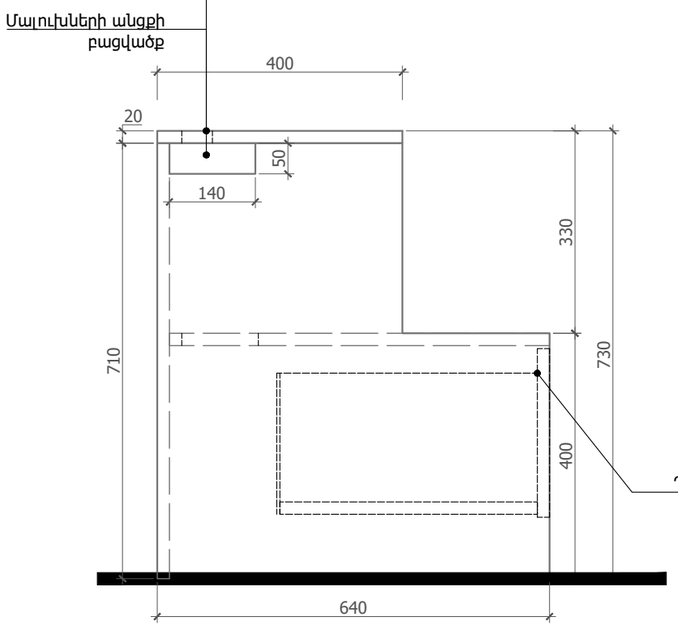

Տպիչ սեղանի ճակատ 1

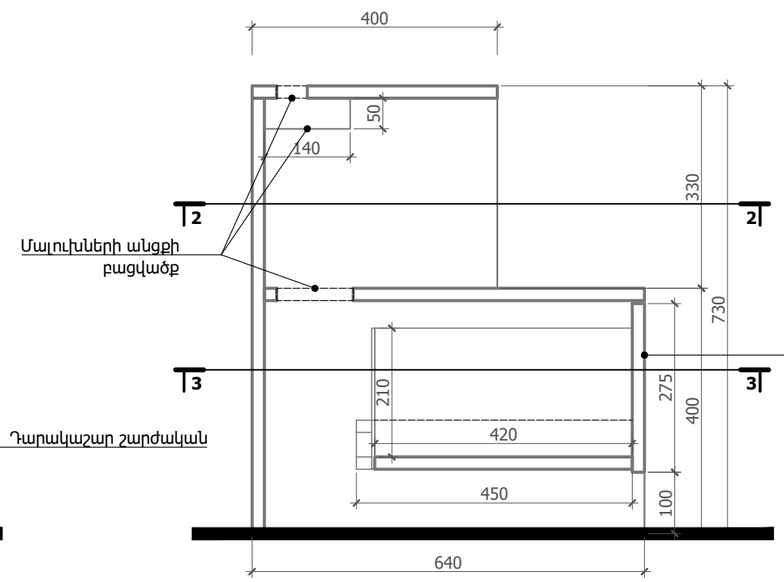

Կտրվածք 1-1

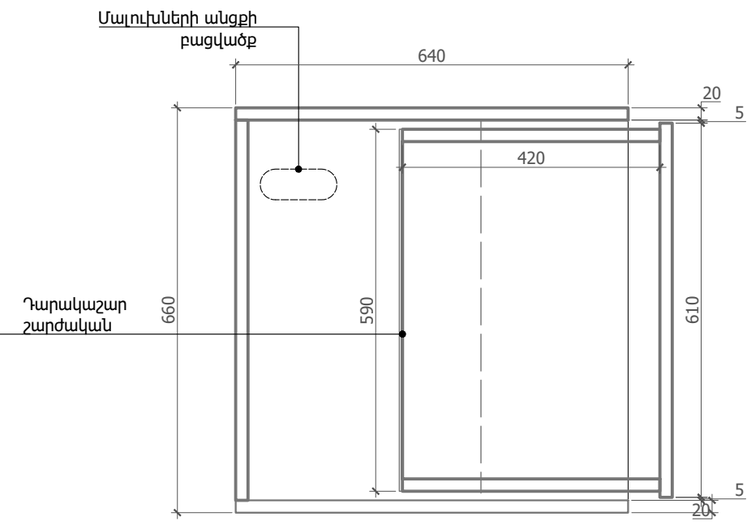

Կտրվածք 3-3

Մասնագիր՝ 6. Տպիչի սեղան դարակով (1 հատի համար)

	Անվանում	Քանակ	Միավոր
1	Լամինատ՝ Egger W908 ST2, չափը՝ 660(L)x730(P)x640(H)մմ, մեկ շարժական դարակով	2.2	քմ
2	Բռնակներ՝ վերադիր	1	հատ

Ընդհանուր քանակ՝ 4 հատ

Ծանոթություն՝
1. Կահույքը պատրաստել **Egger W908 ST2** կամ **Egger W1000 ST9** լամինատով.
2. Դարակների բռնակները վերադիր, գաբարիտային երկարությունը՝ 130 մմ, գույնը՝ սև.
3. Մալուխների համար նախատեսված անցքեր: Անցքերի մեջ տեղադրել պլաստիկ դետալներ, գույնը սպիտակ:
4. Բոլոր այլընտրանքային առաջարկները պարտադիր պետք է լինեն տեխնիկապես համարժեք և նախապես համաձայնեցված նախագծի ճարտարապետի հետ.
5.Չափերը ճշտել տեղում.

Նախագծող
sp2.am ///

Պատվիրատու
GIZ
Deutsche Gesellschaft für Internationale Zusammenarbeit (GIZ) GmbH

Նախագիծ
Վաղարշապատի համայնքապետարանի ՔՍԳ-ի վերանորոգման նախագիծ

Հասցե
Արմավիր մարզ, ք. Էջմիածին

Նախագիծ համար /
2516_19

Փուլ / ԱՇ

Անվանում /
Կահավորման մանրամասներ, Տպիչի սեղան շարժական դարակով

Մասշտաբ / Մ 1:10
Թերթ / ճԿ - 113
Ամսաթիվ / 31.10.2025

ՆԳՃ՝
Ս. Պետրոսյան

Ճարտարապետ՝
Ա. Պետրոսյան

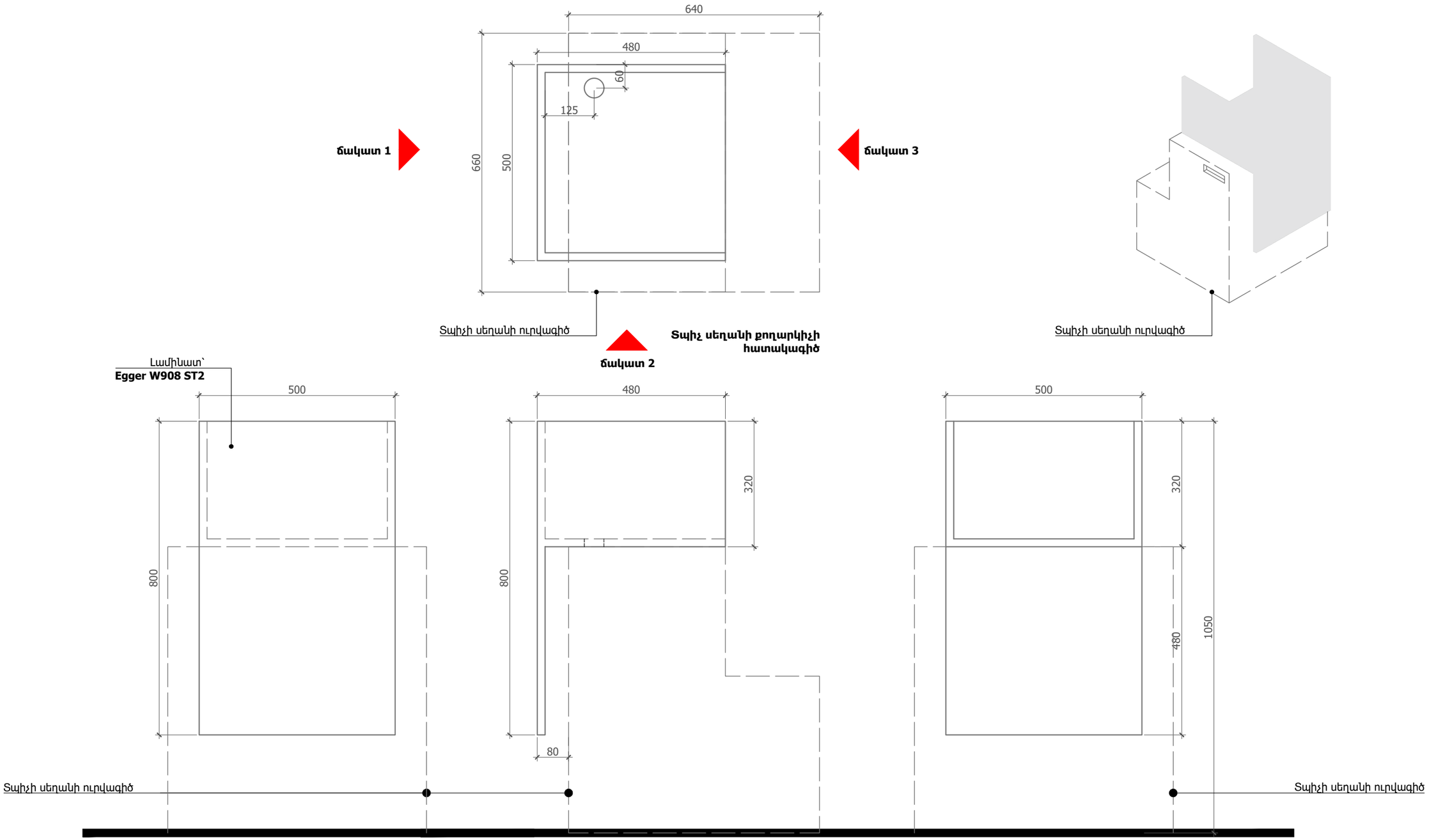

Տպիչ սեղանի քողարկիչի ճակատ 1

Տպիչ սեղանի քողարկիչի ճակատ 2

Տպիչ սեղանի քողարկիչի ճակատ 3

Մասնագիր՝ 7. Տպիչի սեղանի քողարկիչ (1 հատի համար)

	Անվանում	Քանակ	Միավոր
1	Լամինատ՝ Egger W908 ST2, չափը՝ 500(L)x800(Բ)x480(Խ)մմ	1.0	քմ

Ընդհանուր քանակ՝ 3 հատ

Ծանոթություն՝
1. Կահույքը պատրաստել **Egger W908 ST2** կամ **Egger W1000 ST9** լամինատով.
2. Մալուխների համար նախատեսված անցքեր: Անցքերի մեջ տեղադրել պլաստիկ դետալներ, գույնը սպիտակ:
3. Բոլոր այլընտրանքային առաջարկները պարտադիր պետք է լինեն տեխնիկապես համարժեք և նախապես համաձայնեցված նախագծի ճարտարապետի հետ.
4.Չափերը ճշտել տեղում.

Նախագծող
sp2.am ///

Պատվիրատու
GIZ
Deutsche Gesellschaft für Internationale Zusammenarbeit (GIZ) GmbH

Նախագիծ
Վաղարշապատի համայնքապետարանի ՔՍԳ-ի վերանորոգման նախագիծ

Հասցե
Արմավիր մարզ, ք. Էջմիածին

Նախագիծ համար /
2516_19

Փուլ / ԱՇ

Անվանում /
Կահավորման մանրամասներ, Տպիչի սեղանի քողարկիչ

Մասշտաբ / Մ 1:10
Թերթ / ՃԿ - 114
Ամսաթիվ / 31.10.2025

ՆԳՃ՝
Ս. Պետրոսյան

Ճարտարապետ՝
Ա. Պետրոսյան

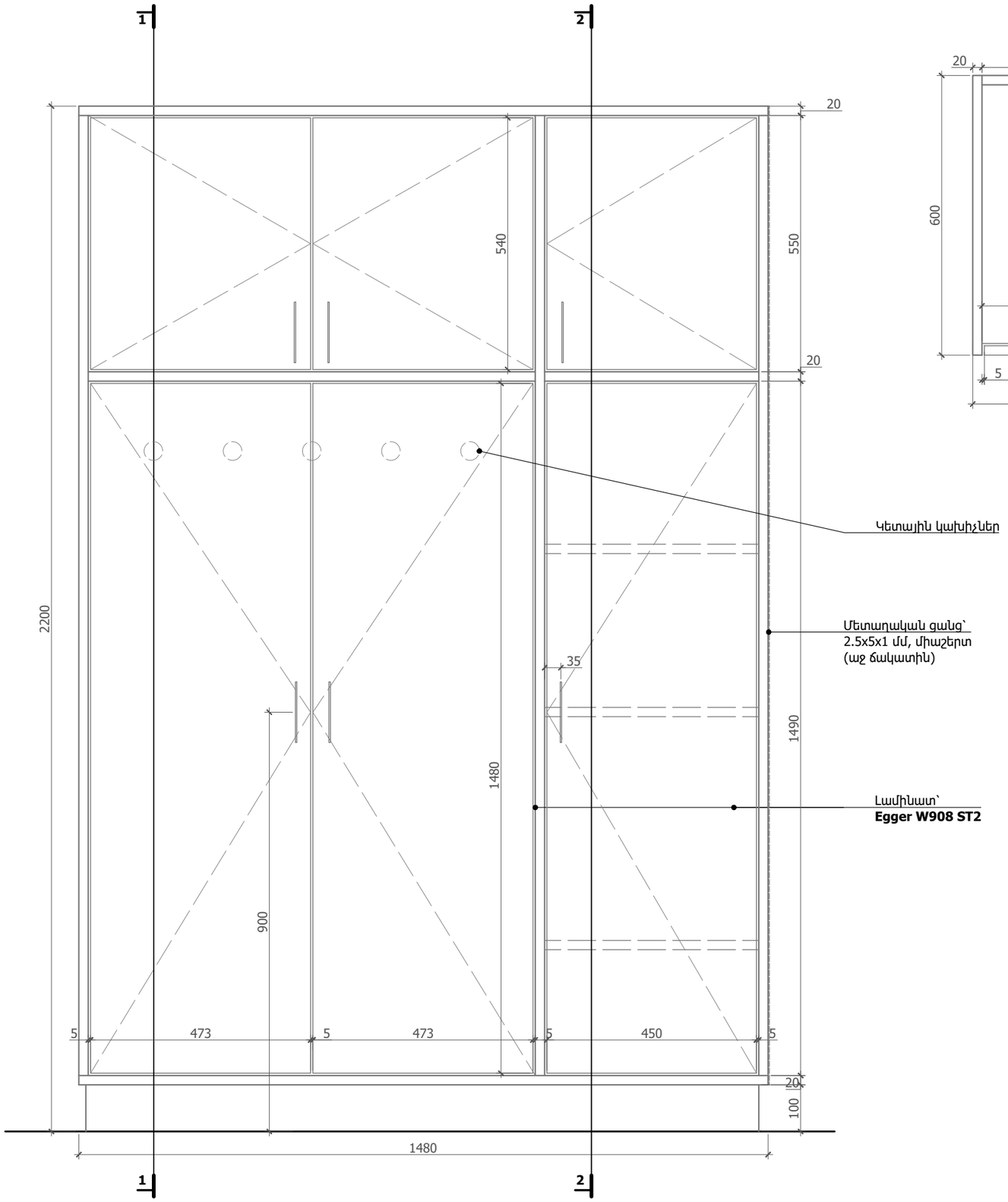

Հագուստի և ցանցային պահարանի ճակատ

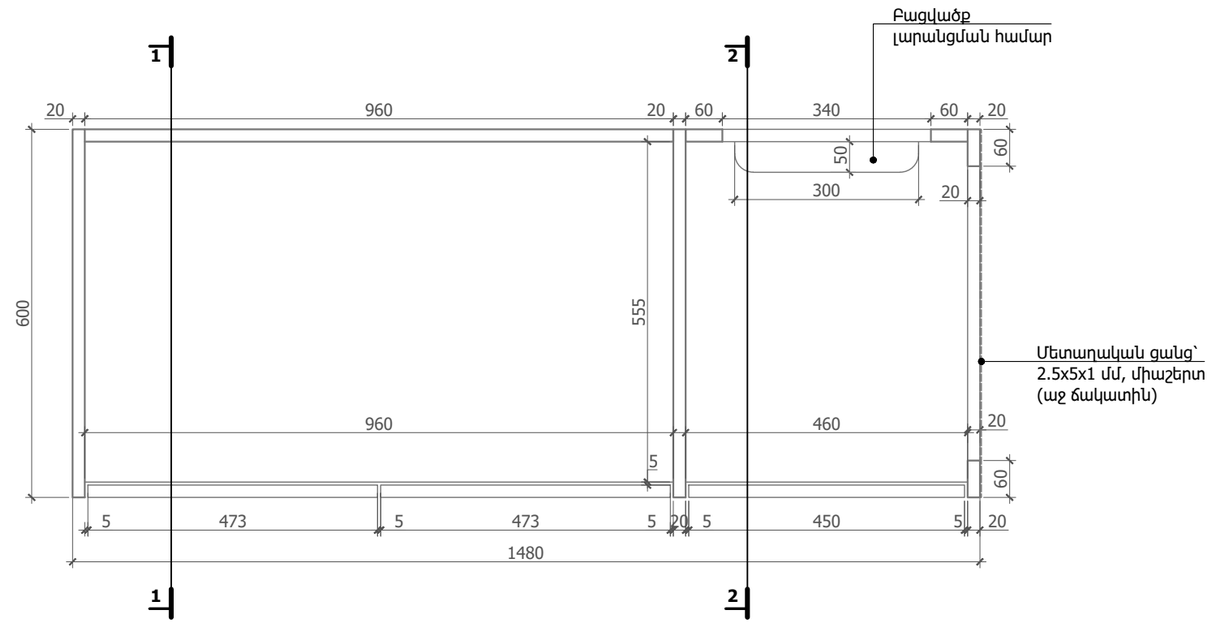

Հագուստի և ցանցային պահարանի հատակագիծ

Մասնագիր՝ 8. Հագուստի և ցանցային պահարան (1 հատի համար)

	Անվանում	Քանակ	Միավոր
1	Լամինատ՝ Egger W908 ST2, չափը՝ 1480(L)x2200(Բ)x600(Խ)մմ, 6 դռներով	11.5	քմ
2	Միաշերտ մետաղական ցանց 2.5x5x1 մմ, փոշեներկված, գույնը՝ RAL 9010	1.3	քմ

Ընդհանուր քանակ՝ 1 հատ

Ծանոթություն՝
1. Կահույքը պատրաստել **Egger W908 ST2** կամ **Egger W1000 ST9** լամինատով.
2. Ձախ ճակատից նախատեսված է միաշերտ մետաղական ներկված ցանց 2.5x5x1 մմ, գույնը՝ RAL 9010 փոշեներկված
3. Անվտանգության վահանակի (CP-1) և բաշխիչ վահանակի (EP-1) բացվածքները պահարանի վրա նախապես ճշտել տեղում:
4. Բոլոր այլընտրանքային առաջարկները պարտադիր պետք է լինեն տեխնիկապես համարժեք և նախապես համաձայնեցված նախագծի ճարտարապետի հետ.
5.Չափերը ճշտել տեղում.

Նախագծող
sp2.am ///

Պատվիրատու
GIZ
Deutsche Gesellschaft für Internationale Zusammenarbeit (GIZ) GmbH

Նախագիծ
Վաղարշապատի համայնքապետարանի ՔՍԳ-ի վերանորոգման նախագիծ

Հասցե
Արմավիր մարզ, ք. Էջմիածին

Նախագիծ համար /
2516_19

Փուլ / Աշ

Անվանում /
Կահավորման մանրամասներ, Հագուստի և ցանցային պահարան

Մասշտաբ / Մ 1:10

Թերթ / ՃԿ - 115

Ամսաթիվ / 31.10.2025

ՆԳՃ՝
Ս. Պետրոսյան

Ճարտարապետ՝
Ա. Պետրոսյան

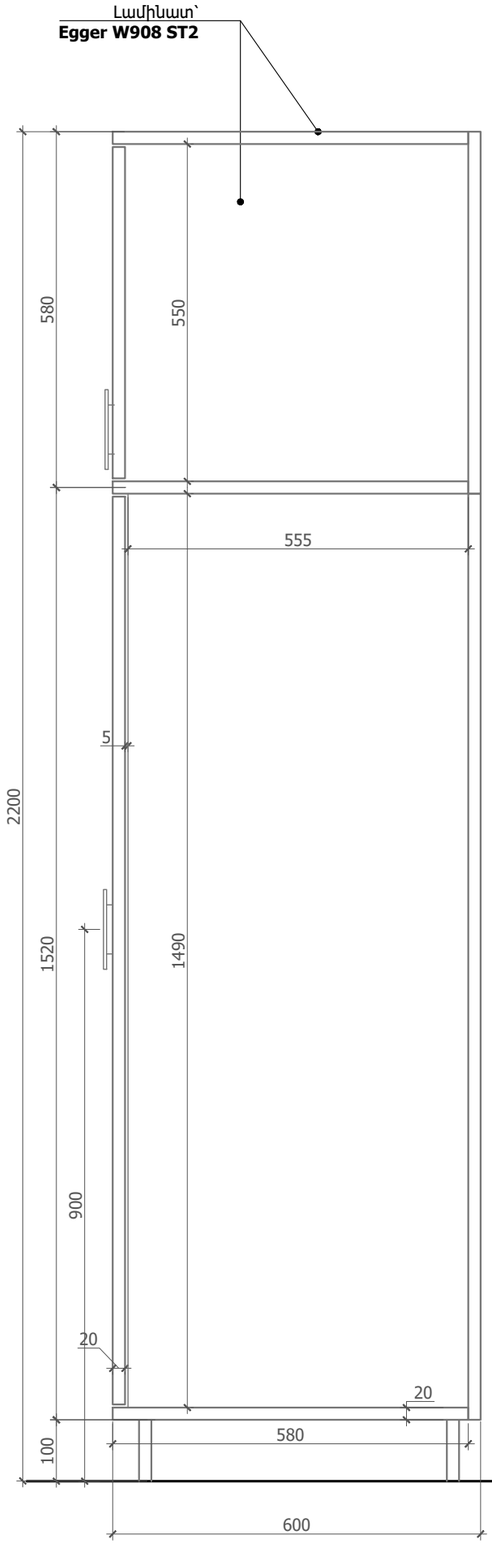

Պահարանի կտրվածք 2

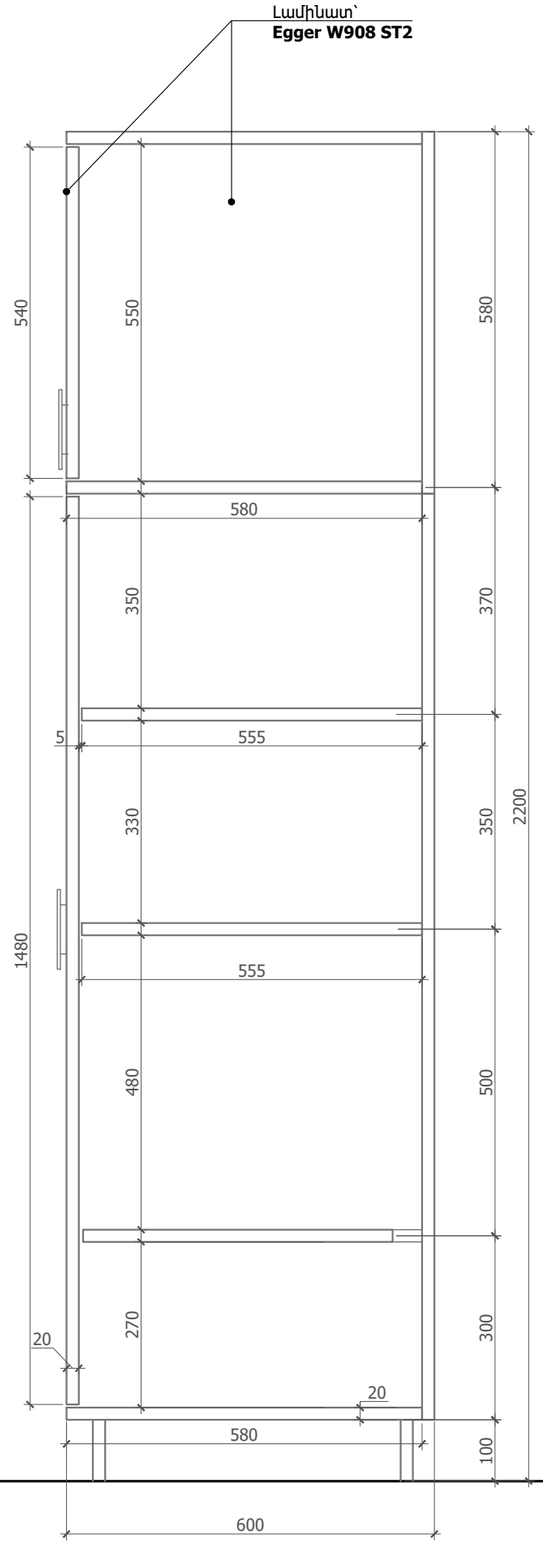

Պահարանի կտրվածք 2

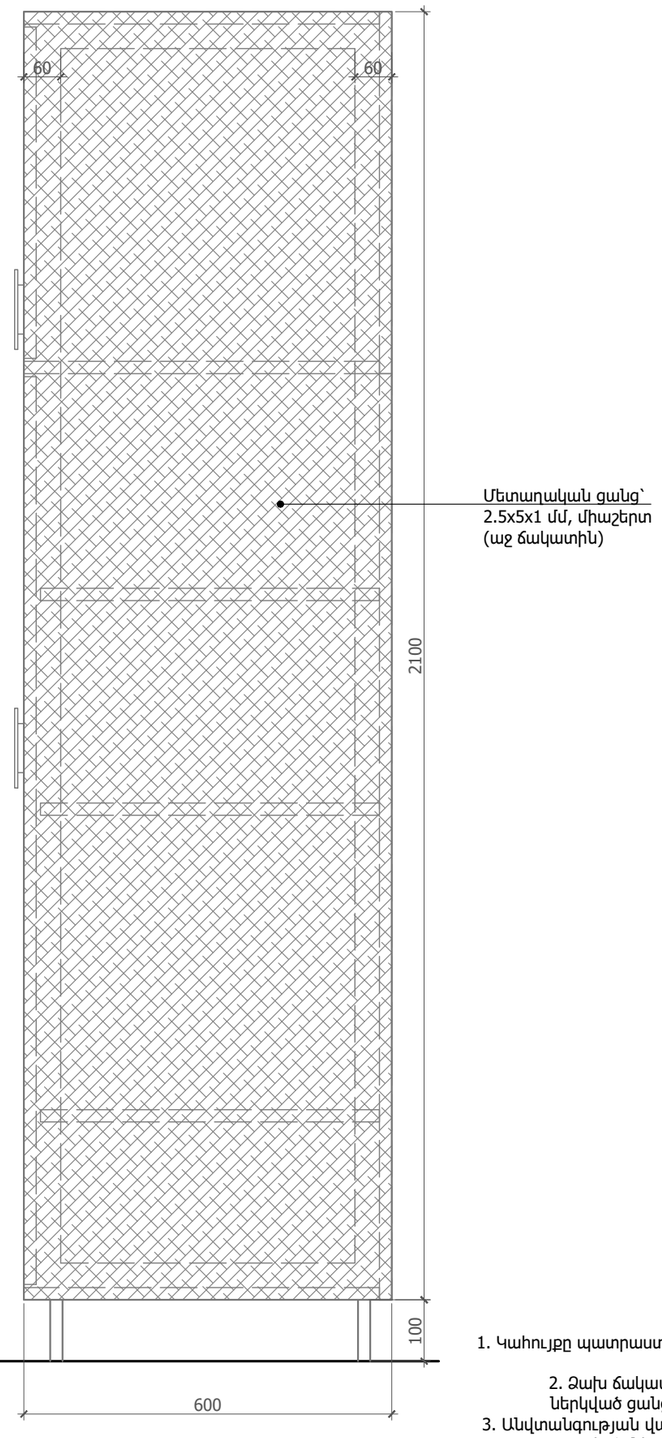

Պահարանի աջ ճակատ

Ծանոթություն՝
1. Կահույքը պատրաստել **Egger W908 ST2** կամ **Egger W1000 ST9** լամինատով.
2. Ձախ ճակատից նախատեսված է միաշերտ մետաղական ներկված ցանց 2.5x5x1 մմ, գույնը՝ RAL 9010 փոշեներկված
3. Անվտանգության վահանակի (CP-1) և բաշխիչ վահանակի (EP-1) բացվածքները պահարանի վրա նախապես ճշտել տեղում:
4. Բոլոր այլընտրանքային առաջարկները պարտադիր պետք է լինեն տեխնիկապես համարժեք և նախապես համաձայնեցված նախագծի ճարտարապետի հետ.
5.Չափերը ճշտել տեղում.

Նախագծող
sp2.am ///

Պատվիրատու
GIZ
Deutsche Gesellschaft für Internationale Zusammenarbeit (GIZ) GmbH

Նախագիծ
Վաղարշապատի համայնքապետարանի ՔՍԳ-ի վերանորոգման նախագիծ

Հասցե
Արմավիր մարզ, ք. Էջմիածին

Նախագիծ համար /
2516_19

Փուլ / ԱՇ

Անվանում /
Կահավորման մանրամասներ, Հագուստի և ցանցային պահարան

Մասշտաբ / Մ 1:10

Թերթ / ՃԿ - 116

Ամսաթիվ / 31.10.2025

ՆԳՃ՝
Ս. Պետրոսյան

Ճարտարապետ՝
Ա. Պետրոսյան

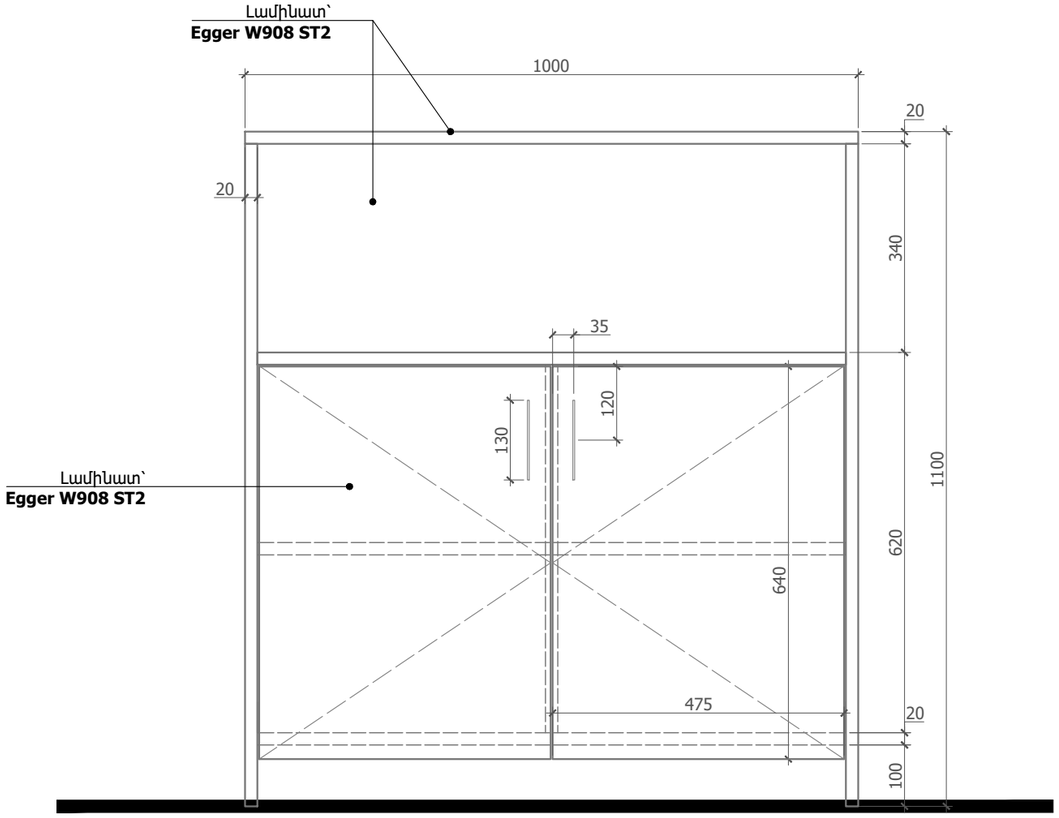

Գրապահարան
ճակատ

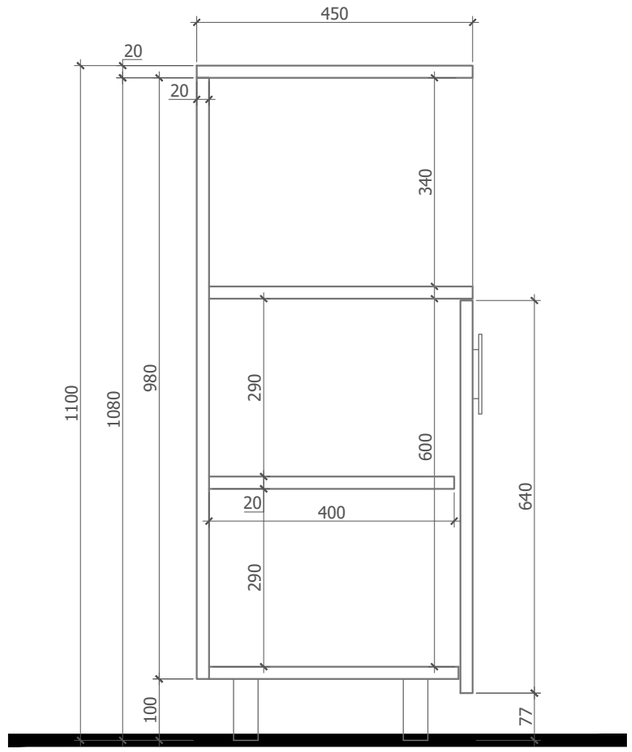

Գրապահարան
կտրվածք

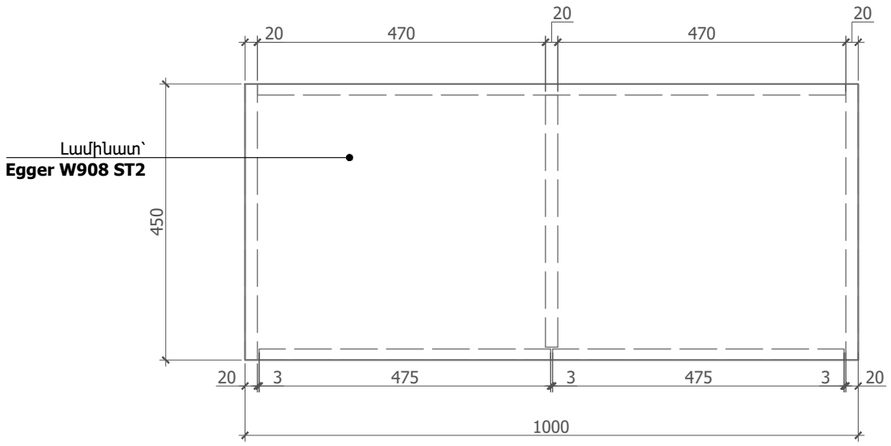

Թղթապանակների պահարանի
հատակագիծ

Մասնագիր՝ 9. Թղթապանակների պահարան (1 հատի համար)

	Անվանում	Քանակ	Միավոր
1	Լամինատ՝ Egger W908 ST2, չափը՝ 1000(L)x1100(Բ)x450(Խ)մմ, երկու դռներով	3.5	քմ
2	Բռնակներ՝ վերադիր	2	հատ

Ընդհանուր քանակ՝ 6 հատ

Ծանոթություն՝
1. Կահույքը պատրաստել **Egger W908 ST2** կամ **Egger W1000 ST9** լամինատով.
2. Դարակների բռնակները վերադիր, գաբարիտային երկարությունը՝ 130 մմ, գույնը՝ սև.
3. Բոլոր այլընտրանքային առաջարկները պարտադիր պետք է լինեն տեխնիկապես համարժեք և նախապես համաձայնեցված նախագծի ճարտարապետի հետ.
4.Չափերը ճշտել տեղում.

Նախագծող
sp2.am ///

Պատվիրատու
GIZ
Deutsche Gesellschaft für Internationale Zusammenarbeit (GIZ) GmbH

Նախագիծ
Վաղարշապատի համայնքապետարանի ՔՍԳ-ի վերանորոգման նախագիծ

Հասցե
Արմավիր մարզ, ք. Էջմիածին

Նախագիծ համար /
2516_19

Փուլ / ԱՇ

Անվանում /
Կահավորման մանրամասներ, Թղթապանակների պահարան դարակով

Մասշտաբ / Մ 1:10

Թերթ / ՃԿ - 117

Ամսաթիվ / 31.10.2025

ՆԳՃ՝
Ս. Պետրոսյան

Ճարտարապետ՝
Ա. Պետրոսյան

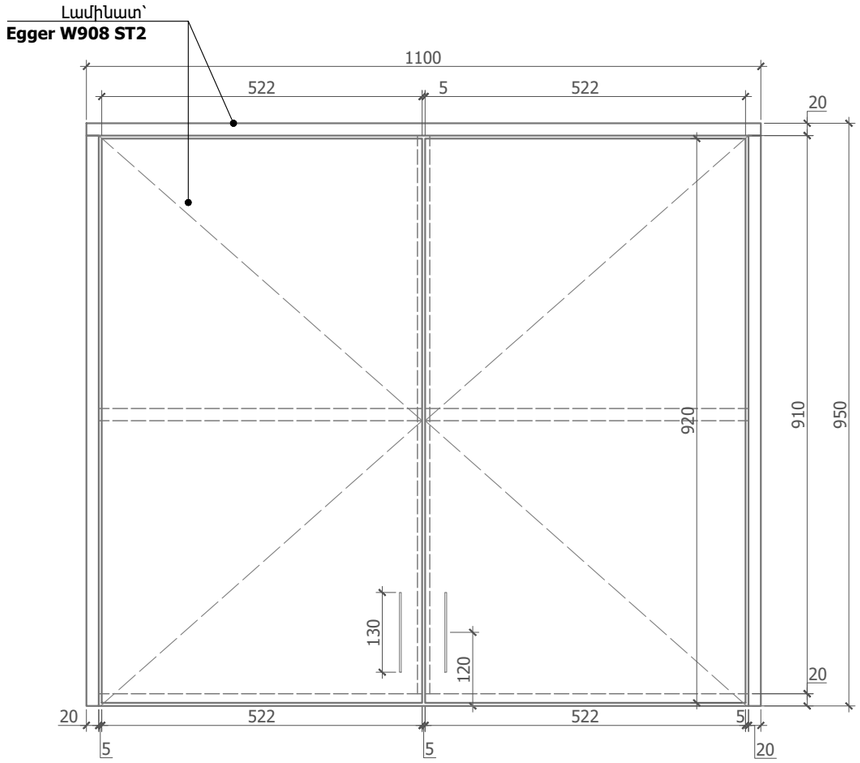

Վերադիր դարակաշար
ճակատ

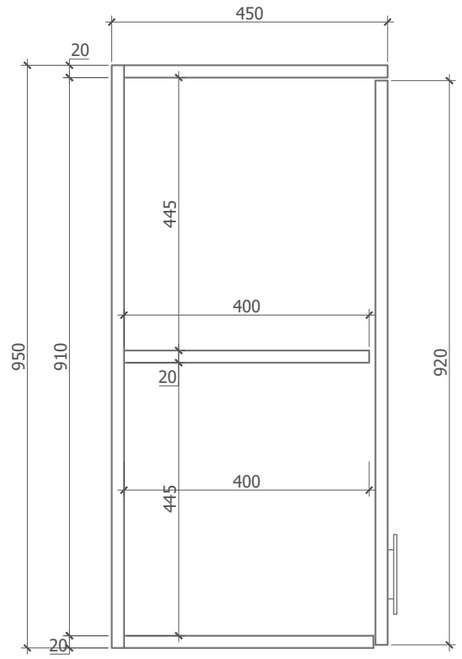

Վերադիր դարակաշար
կտրվածք

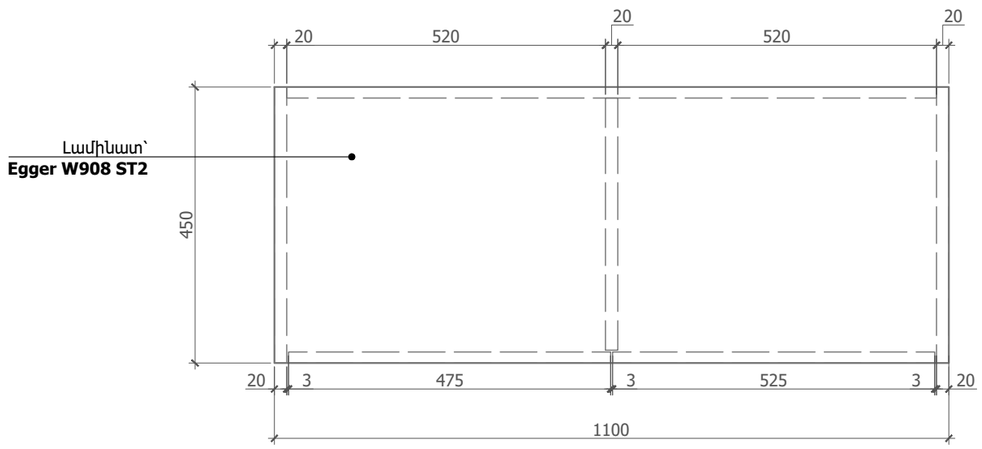

Վերադիր դարակաշար
հատակագիծ

Մասնագիր՝ 10. Վերին դարակաշար (1 հատի համար)

	Անվանում	Քանակ	Միավոր
1	Լամինատ՝ Egger W908 ST2, չափը՝ 1100(L)x950(Բ)x450(Խ)մմ, երկու դռներով	3.5	քմ
2	Բռնակներ՝ վերադիր	2	հատ

Ընդհանուր քանակ՝ 1 հատ

Ծանոթություն՝
1. Կահույքը պատրաստել **Egger W908 ST2** կամ **Egger W1000 ST9** լամինատով.
2. Դարակների բռնակները վերադիր, գաբարիտային երկարությունը՝ 130 մմ, գույնը՝ սև.
3. Բոլոր այլընտրանքային առաջարկները պարտադիր պետք է լինեն տեխնիկապես համարժեք և նախապես համաձայնեցված նախագծի ճարտարապետի հետ.
4. Պահարանը միացնել պատին.
5. Չափերը ճշտել տեղում.

Նախագծող
sp2.am ///

Պատվիրատու
GIZ
Deutsche Gesellschaft für Internationale Zusammenarbeit (GIZ) GmbH

Նախագիծ
Վաղարշապատի համայնքապետարանի ՔՍԳ-ի վերանորոգման նախագիծ

Հասցե
Արմավիր մարզ, ք. Էջմիածին

Նախագիծ համար /
2516_19

Փուլ / ԱԾ

Անվանում /
Կահավորման մանրամասներ, Վերին դարակաշար երկու դռներով

Մասշտաբ / Մ 1:10

Թերթ / ՃԿ - 118

Ամսաթիվ / 31.10.2025

ՆԳՃ՝
Ս. Պետրոսյան

Ճարտարապետ՝
Ա. Պետրոսյան

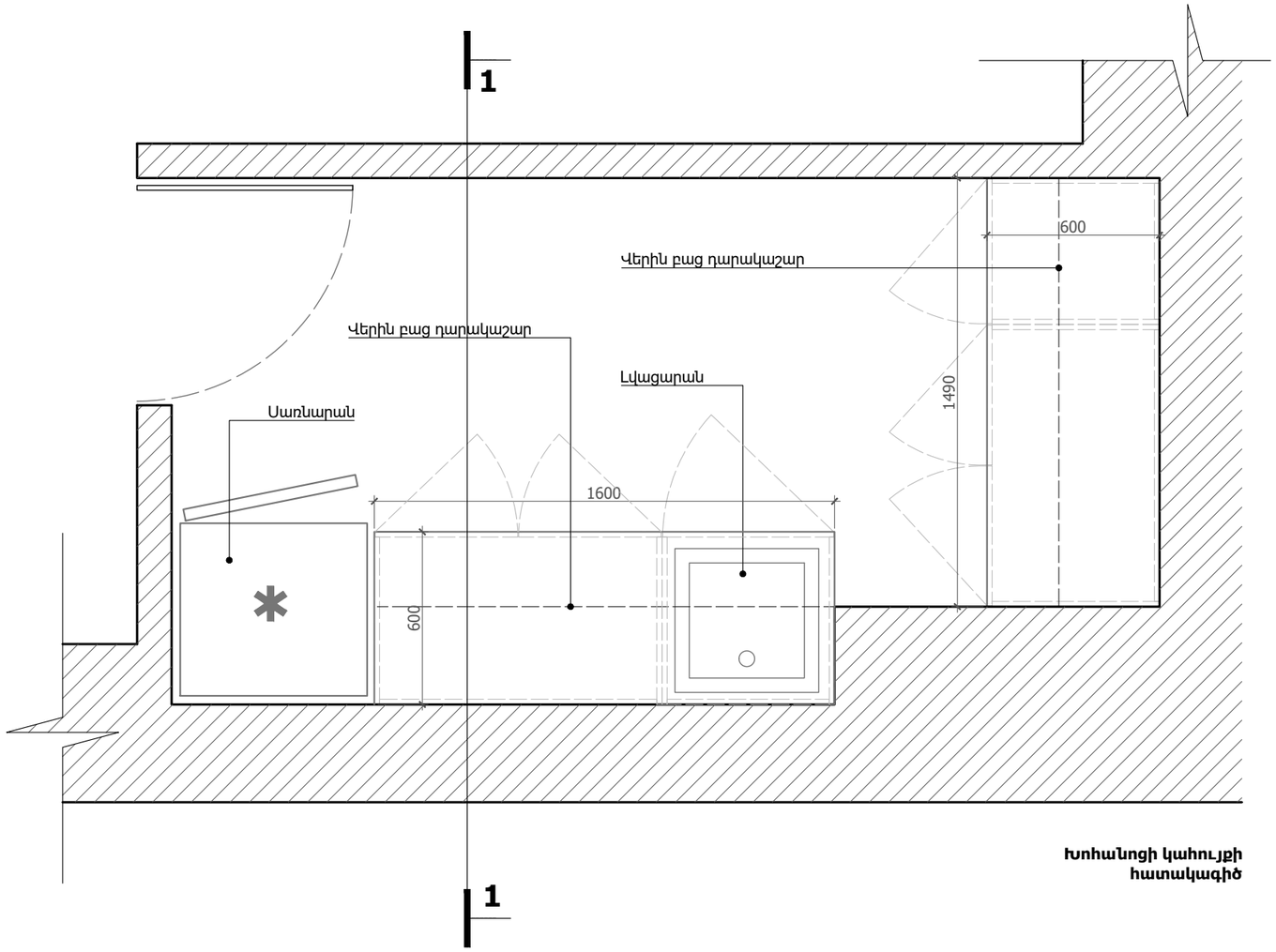

Խոհանոցի կահույքի հատակագիծ

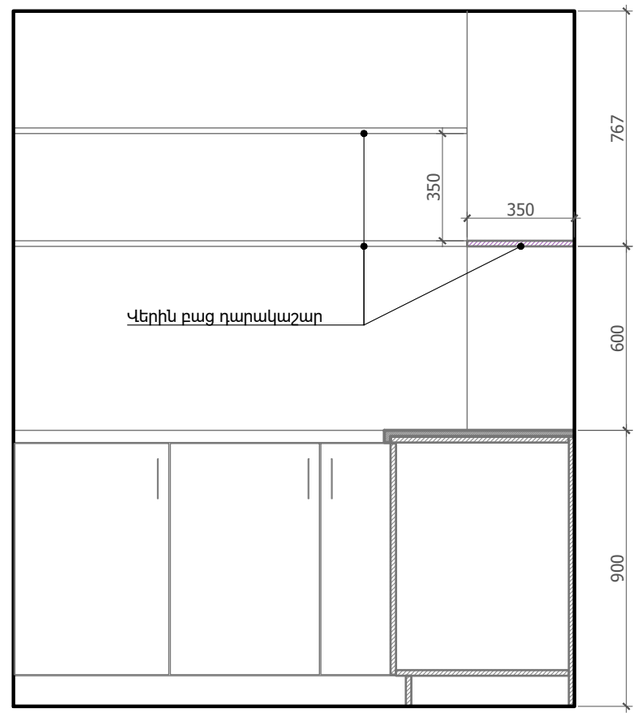

Կտրվածք

Մասնագիր՝ 11. Խոհանոցի կահույք

	Անվանում	Քանակ	Միավոր
1	Խոհանոցային կահույք՝ ստորին դարակաշար 1600(L)x600(Խ)x900(Բ) մմ չափերի, 3 դռներով, հիմնակմախքը և դարակները 18 մմ հաստությամբ Egger W908 ST2 կամ Egger W1000 ST9 լամինատով	7.0	քմ
2	Խոհանոցային կահույք՝ ստորին դարակաշար 1490(L)x600(Խ)x900(Բ) մմ չափերի, 3 դռներով, հիմնակմախքը և դարակները 18 մմ հաստությամբ Egger W908 ST2 կամ Egger W1000 ST9 լամինատով	6.7	քմ
3	Խոհանոցային կահույք՝ վերին բաց դարակաշար 1490(L)x350(Խ)մմ, 18 մմ հաստությամբ Egger W908 ST2 կամ Egger W1000 ST9 լամինատով	1.6	քմ
4	Բռնակներ՝ վերադիր	6	հատ

Ընդհանուր քանակ՝ 1 հատ

Ծանոթություն՝
1. Կահույքը պատրաստել **Egger W908 ST2** կամ **Egger W1000 ST9** լամինատով.
2. Դարակների բռնակները վերադիր, գաբարիտային երկարությունը՝ 130 մմ, գույնը՝ սև.
3. Բոլոր այլընտրանքային առաջարկները պարտադիր պետք է լինեն տեխնիկապես համարժեք և նախապես համաձայնեցված նախագծի ճարտարապետի հետ.
4.Չափերը ճշտել տեղում.

Նախագծող
sp2.am ///

Պատվիրատու
GIZ
Deutsche Gesellschaft für Internationale Zusammenarbeit (GIZ) GmbH

Նախագիծ
Վաղարշապատի համայնքապետարանի ՔՍԳ-ի վերանորոգման նախագիծ

Հասցե
Արմավիր մարզ, ք. Էջմիածին

Նախագիծ համար /
2516_19

Փուլ / ԱՇ

Անվանում /
Կահավորման մանրամասներ, խոհանոցի կահույք

Մասշտաբ / Մ 1:20

Թերթ / ՃԿ - 119

Ամսաթիվ / 31.10.2025

ՆԳՃ՝
Ս. Պետրոսյան

Ճարտարապետ՝
Ա. Պետրոսյան

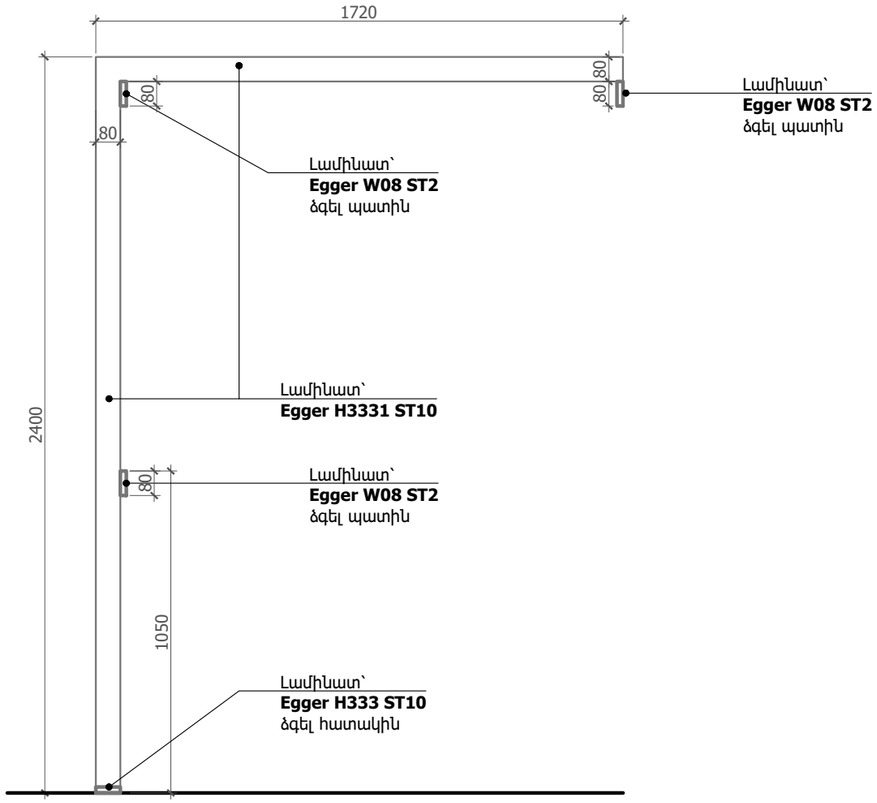

Փայտե միջնորմի ճակատ

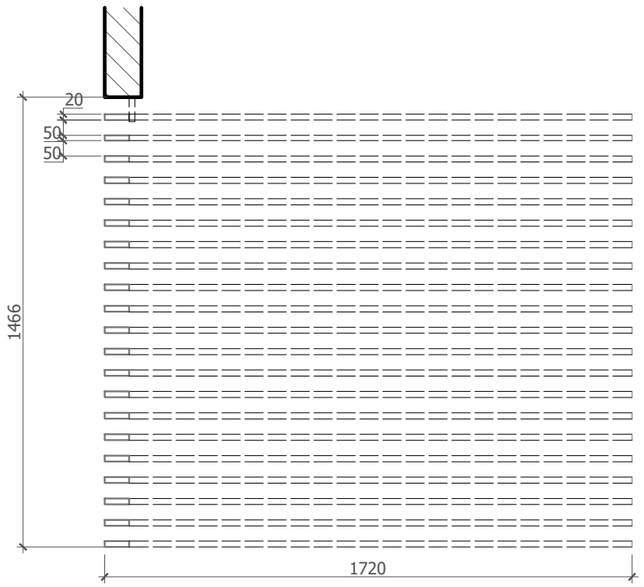

Փայտե միջնորմի հատակագիծ

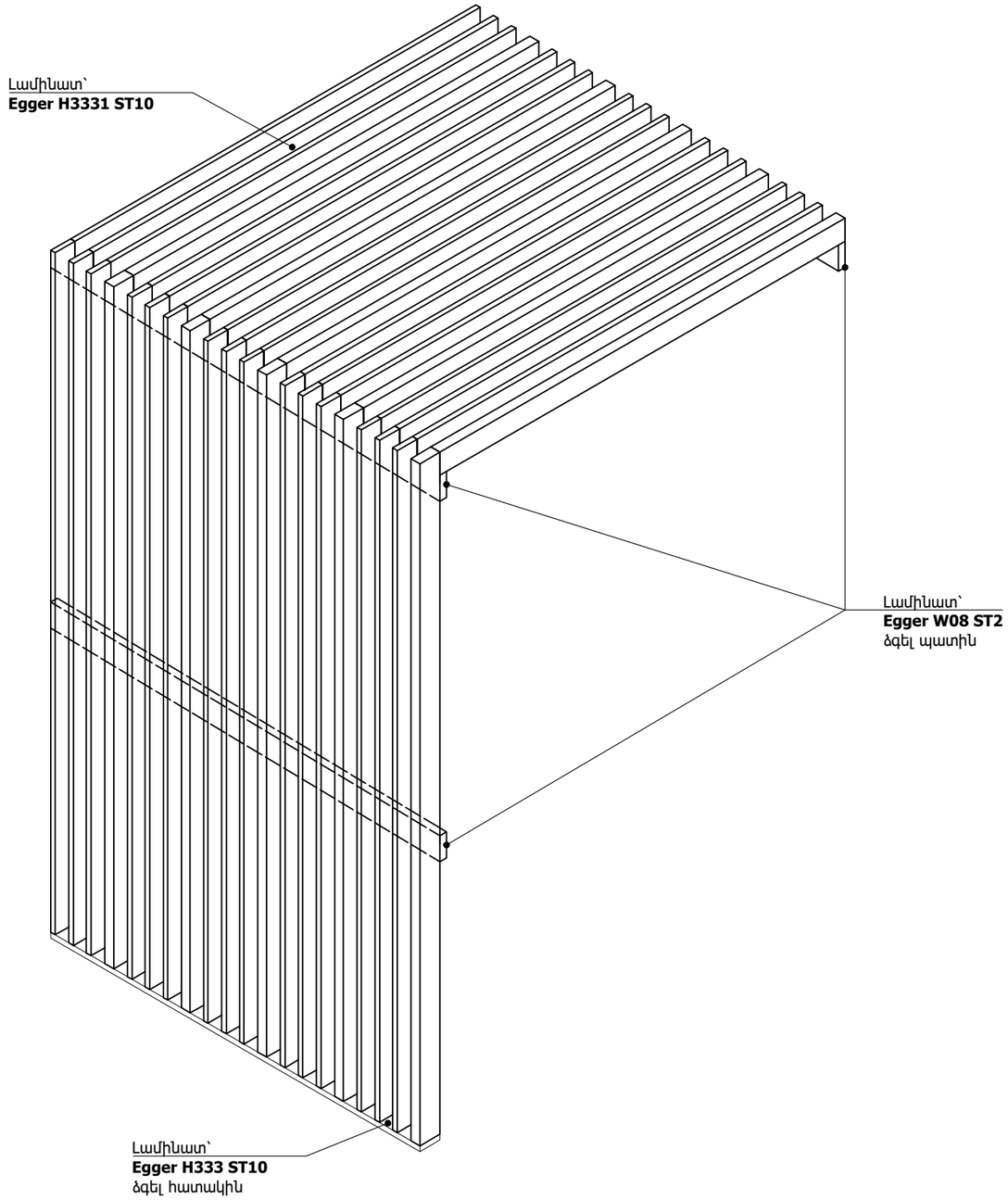

Նախագծող
sp2.am ///

Պատվիրատու
GIZ
Deutsche Gesellschaft für Internationale Zusammenarbeit (GIZ) GmbH

Նախագիծ
Վաղարշապատի համայնքապետարանի ՔՍԳ-ի վերանորոգման նախագիծ

Հասցե
Արմավիր մարզ, ք. Էջմիածին

Նախագիծ համար /
2516_19

Փուլ / ԱՇ

Անվանում /
Կահավորման մանրամասներ, Փայտե միջնորմ

Մասշտաբ / Մ 1:20

Թերթ / ՃԿ - 120

Ամսաթիվ / 31.10.2025

ՆԳՃ՝
Ս. Պետրոսյան

Ճարտարապետ՝
Ա. Պետրոսյան

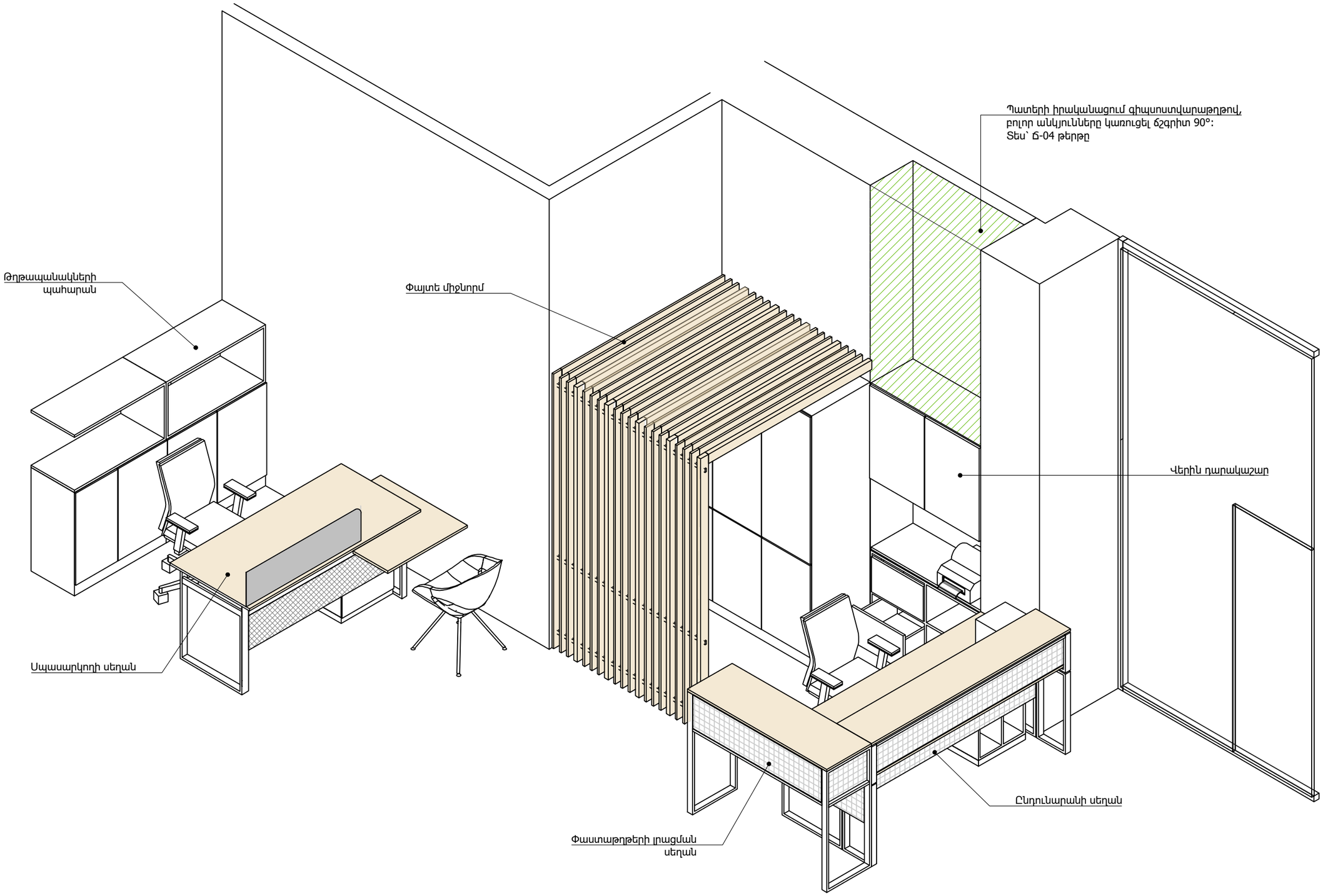

Նախագծող

sp2.am ///

Պատվիրատու

GIZ

Deutsche Gesellschaft für Internationale Zusammenarbeit (GIZ) GmbH

Նախագիծ

Վաղարշապատի համայնքապետարանի ՔՍԳ-ի վերանորոգման նախագիծ

Հասցե

Արմավիր մարզ, ք. Էջմիածին

Նախագիծ համար /

2516_19

Փուլ / ԱՇ

Անվանում /

Կահավորման մանրամասներ, Եռաչափ

Մասշտաբ /

Թերթ / ՃԿ - 121

Ամսաթիվ / 31.10.2025

ՆԳՃ՝

Ս. Պետրոսյան

Ճարտարապետ՝

Ա. Պետրոսյան

ԷԼԵԿՏՐԱՄԱՏԱԿԱՐԱՐՄԱՆ ԵՎ ԼՈՒՍԱՎՈՐՈՒԹՅԱՆ ՄԱՍ

ԳԾԱԳՐԵՐԻ ԱՆՎԱՆԱՑՈՒՑԱԿ

N	ԱՇԽԱՏԱՆՔՆԵՐԻ ԱՆՎԱՆՈՒՄԸ	ԹԵՐԹ
1	Ընդհանուր տվյալներ	ԷՏ-1
2	ԲՎ վահանակի բաշխիչ սխեմա:Հատակագիծ 1	ԷՏ-2
3	Հատակագծեր 2 և 3	ԷՏ-3

ԱՇԽԱՏԱՆՔՆԵՐԻ ԾԱՎԱԼՆԵՐ

N	ԱՇԽԱՏԱՆՔՆԵՐԻ ԱՆՎԱՆՈՒՄԸ	ՉԱՓ. ՄԻԱՎ.	ՔԱՆԱԿ
1	24-մոդուլային վահանակ ԱՊՐՀ-24	հատ	1
2	զրոյական ձող 14 անցք	հատ	1
3	հողանցման ձող 14 անցք	հատ	1
4	ավտոմատ անջատիչ միաբևեռ C10Ա,mcb	հատ	1
5	նույնը, C16Ա	հատ	13
6	նույնը, C25Ա	հատ	2
7	անջատիչ-բաժանիչ եռաբևեռ 63Ա,mcb	հատ	1
8	LED լուսատու առաստաղային կլոր, 20Վտ	հատ	9
9	նույնը, գծային կախվող 30Վտ	հատ	7
10	ելքի լուսատու 4Վտ, ներսարքված մարտկոցով	հատ	1
11	անջատիչ մեկսկստեղնավոր փակ հաղորդագծի համար,6Ա	հատ	1
12	անջատիչ երկստեղնավոր փակ հաղորդագծի համար,6Ա	հատ	1
13	վարդակ հողանցիչով փակ հաղորդագծի համար,10Ա	հատ	19
14	տուփ սարքավորումների տեղադրման համար(подрозетник)	հատ	21
15	տուփ ճյուղավորիչ փակ հաղորդագծի	հատ	7
16	1 սարքավորումի շրջանակ	հատ	6
17	2 սարքավորումի շրջանակ	հատ	3
18	3 սարքավորումի շրջանակ	հատ	2
19	4 սարքավորումի շրջանակ	հատ	1
20	3 էլեկտրական և 2 համակարգչային RJ45 վարդակներով կոմպլեկտավորված հատակային տուփ	հատ	3
21			
22	մալուխ պղնձե 3x1.5 կտրվածքի ВВГнг-LS	մ	100
23	նույնը, 3x2.5	մ	300
24	նույնը, 5x6 (սնող գիծ)	մ	30
25	ճկախողովակ ծանր տեսակի Ø25մմ	մ	45
26	60x40մմ ակոսի բացում հատակի ցեմենասվաղի մեջ	մ	20

ԲԱՑԱՏՐԱԳԻՐ

Նախագիծը կատարված է համաձայն գլխավոր ճարտարապետի առաջադրանքի և
ԷՏԿ(6,7 թողարկում) - Էլեկտրասարքավորումների Տեղադրման Կանոններ :
Դրվածքային հզորությունը կազմում է 9 կՎտ, հաշվարկայինը-8կՎտ:
Որպես մուտքա-բաշխիչ սարք նախատեսված է տեղադրել ԱՊՐՀ-24 տեսակի վահան,որի սնուցումը պետք է կատարվի առկա ներսի ցանցից:
Խմբային գծերը մոնտաժվում են տափակ տեսակի ВВГнг-LS մալուխներով,անցկացրած՝
-տաքնված սվաղի շերտի տակ
-ճկախողովակի մեջ հատակի ակոսներով (հատակի վարդակային տուփերի միացման համար):
Առանձին հատակագծերով ներկայացված է վարդակային,լուսավորության,համակարգչային ցանցերի և խողովակների անցկացման գծագրերը: Հատակային վարդակների տուփի համար փոսորակները իրականացնել ըստ փաստացի ձերք բերած սարքերի չափսերի:
Որպես պաշտպանիչ միջոց կիրարված է TN-C-S համակարգ: Դեպի նախագծվող ԲՎ վահանակը անցկացնել 5-ջիղային մալուխ ВВГнг-LS-5x6 կտրվածքի:

:

Նախագծող
sp2.am ///

Գործընկեր
Malona LLC

Պատվիրատու
GIZ
Deutsche Gesellschaft für Internationale Zusammenarbeit (GIZ) GmbH

Նախագիծ
Վաղարշապատի համայնքապետարանի ՔՍԳ-ի վերանորոգման նախագիծ

Հասցե
Արմավիր մարզ, ք. Էջմիածին

Նախագիծ համար /
2516_19

Փուլ / ԱԾ

Անվանում /
Ընդհանուր տվյալներ

Մասշտաբ / 1:75

Թերթ / ԷՏ - 1

Ամսաթիվ /16.10.2025

ՆԳԾ՝
Ս. Պետրոսյան

Մալոնա ՍՊԸ տնօրեն՝
Ռ. Փոստոյան

Նախագծեց՝
Ա. Աբրահամյան

ԲՎ 9kW-0.9-8.1kW-13.5A
ЩРН-24

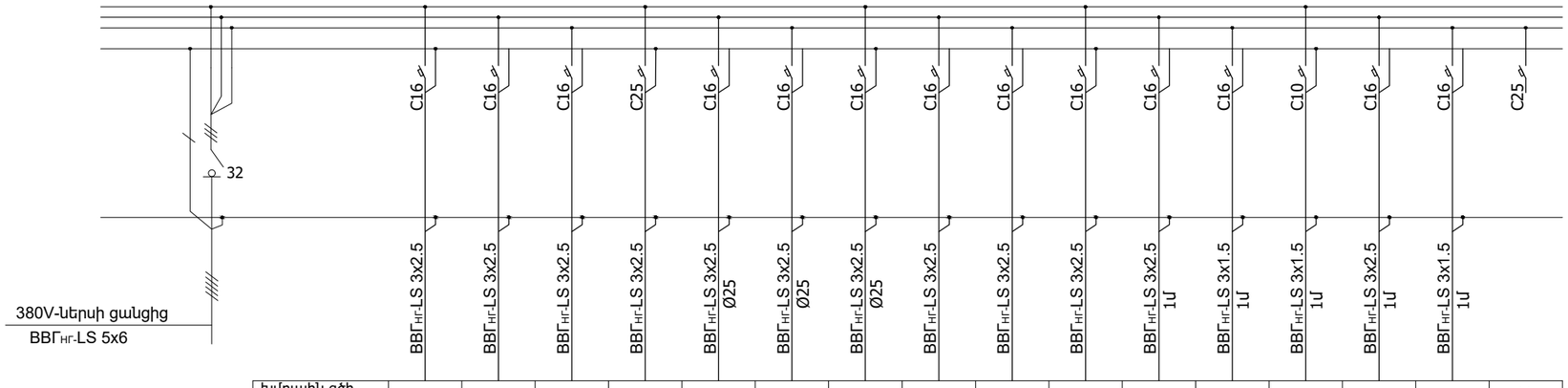

Խմբային գծի համարը	gr1	gr2	gr3	gr4	gr5	gr6	gr7	gr8	gr9	gr10	gr11	gr12	gr13	gr14	gr15	պահեստ
գծի նշանակությունը	վարդակ	վարդակ	վարդակ	վարդակ	վարդակ	վարդակ	վարդակ օդորակիչներ	վարդակ հատակի	վարդակ հատակի	վարդակ հատակի	լուսավոր.	լուսավոր.	EXIT	switch-ի պահարան	CP1 անվտան. վահանակ	
Հիզորություն կՎտ	0.8	0.4	0.8	2.2	0.4	0.3	0.9	0.8	0.8	0.8	0.14	0.25	0.01	0.5	0.1	
Հոսանք Ա	3.6	1.8	3.6	10	1.8	1.4	4.1	3.6	3.6	3.6	0.6	1.1	0.005	2.3	0.5	

Հատակագիծ 1
Հատակի հողովակների դասավորումը

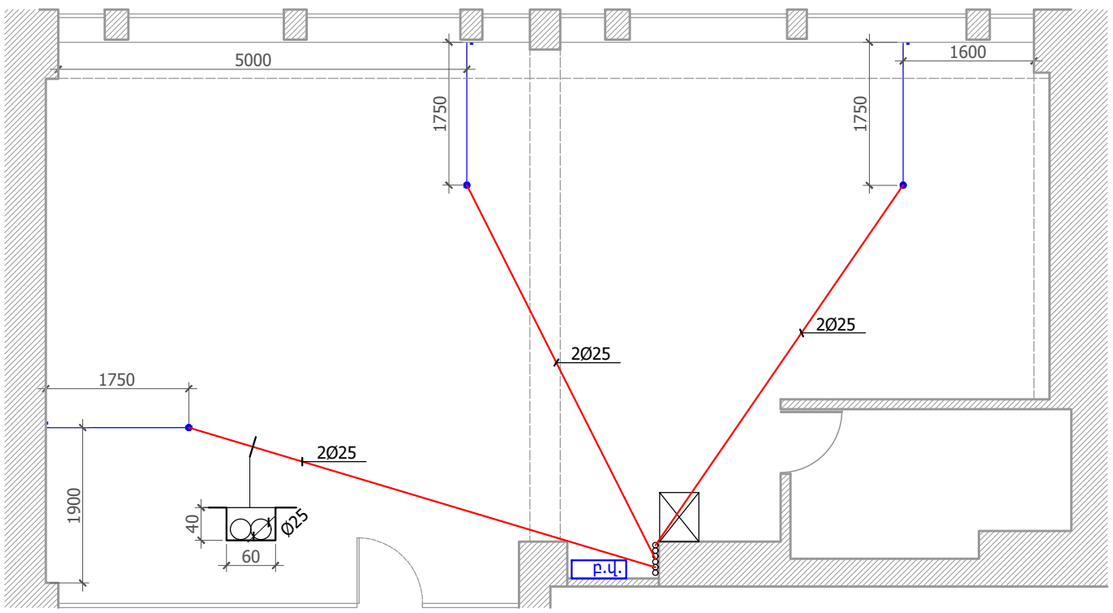

Նախագծող
sp2.am ///

Գործընկեր
Malona LLC

Պատվիրատու
GIZ
Deutsche Gesellschaft für Internationale Zusammenarbeit (GIZ) GmbH

Նախագիծ
Վաղարշապատի համայնքապետարանի ՔՍԳ-ի վերանորոգման նախագիծ

Հասցե
Արմավիր մարզ, ք. Էջմիածին

Նախագիծ համար /
2516_19

Փուլ / ԱԾ

Անվանում /
ԲՎ վահանակի բաշխիչ սխեմա:
Հատակագիծ 1

Մասշտաբ / 1:75
Թերթ / ES - 2
Ամսաթիվ /16.10.2025

ՆԳԾ՝
Ս. Պետրոսյան
Մալոնա ՍՊԸ տնօրեն՝
Ռ. Փոստոյան
Նախագծեց՝
Ա. Աբրահամյան

Հատակագիծ 2
Վարդակային ցանց

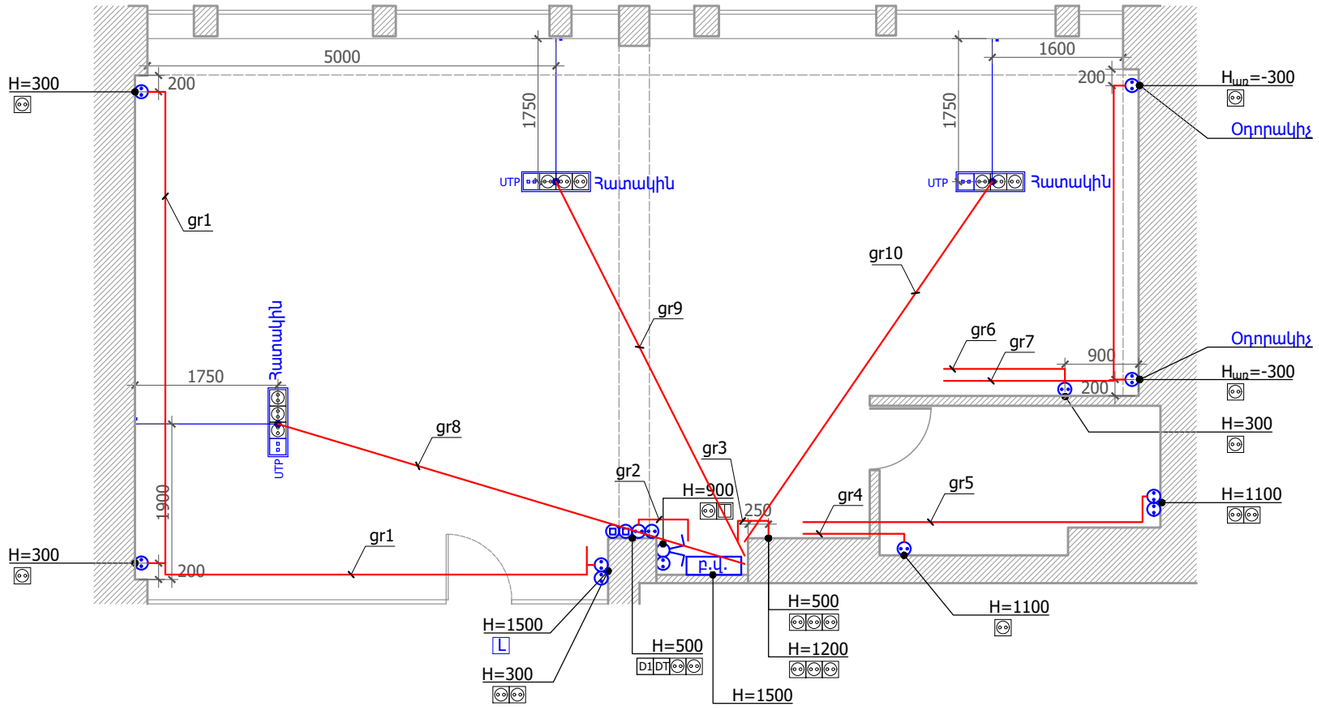

Հատակագիծ 3
Լուսավորության

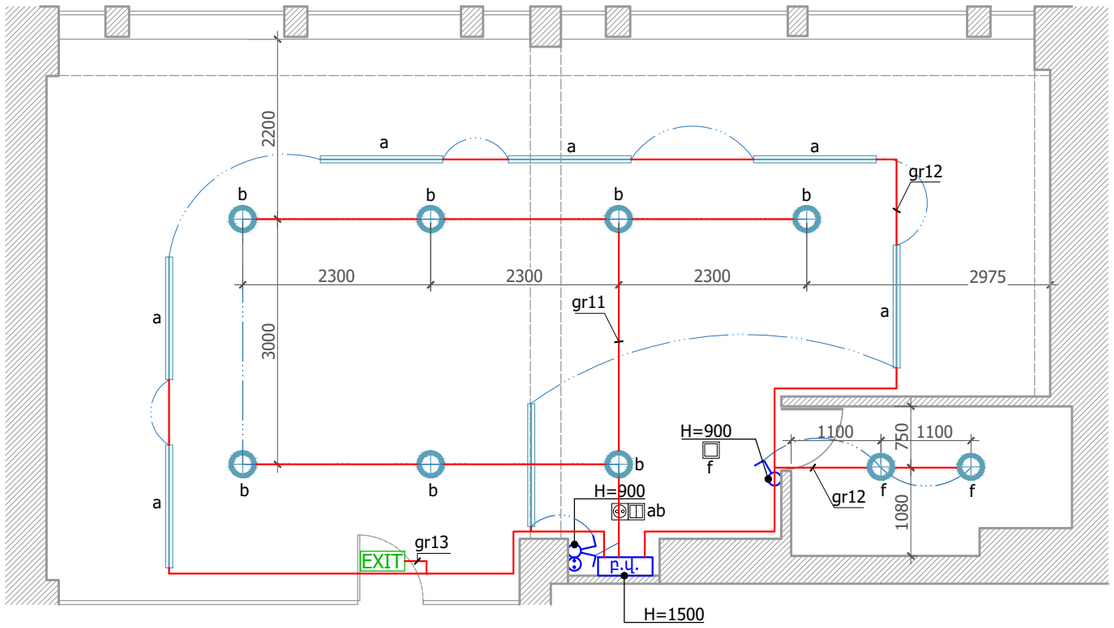

ՊԱՅՄԱՆԱԿԱՆ ՆՇԱՆՆԵՐ

- Երկստեղնանի անջատիչ
- Վարդակ էլեկտրական հողանցումով
- Վարդակ ցանցային
- Թվային բանալի
- բ.ա. — Բաշխիչ վահան
- Գծային կախված լուսատու
- Լուսատու ձգված առաստաղին (պլաֆոն)

Նախագծող
sp2.am ///

Գործընկեր
Malona LLC

Պատվիրատու
GIZ
Deutsche Gesellschaft für Internationale Zusammenarbeit (GIZ) GmbH

Նախագիծ
Վաղարշապատի համայնքապետարանի ՔՍԳ-ի վերանորոգման նախագիծ

Հասցե
Արմավիր մարզ, ք. Էջմիածին

Նախագիծ համար /
2516_19

Փուլ / Ա0

Անվանում /
Հատակագծեր 2 և 3

Մասշտաբ / 1:75
Թերթ / ԷՏ - 3
Ամսաթիվ /16.10.2025

ՆԳՏ՝
Ս. Պետրոսյան
Մալոնա ՍՊԸ տնօրեն՝
Ռ. Փոստոյան
Նախագծեց՝
Ա. Աբրահամյան

ԶՐԱՄԱՏԱԿԱՐԱՐՄԱՆ ԵՎ ԶՐԱՀԵՌԱՑՄԱՆ ՄԱՍ

ՋԿ ՄԱՍԻ ԳԾԱԳՐԵՐԻ ԱՆՎԱՆԱՑԱՆԿ

ԹԵՐԹ NN	ԱՆՎԱՆՈՒՄԸ	ԷՋ	ԾԱՆՈԹՈՒԹՅՈՒՆ
1	Հատակագիծ, ՋԿ սխեմաներ, Ծավալներ	ՋԿ-1	

ԲԱՑԱՏՐԱԳԻՐ

Վաղարշապատի համայնքապետարանի ՔՍԳ-ի վերանորոգման նախագծի ՋԿ մասի իրականացման համար հիմք են ծառայել նախագծման առաջադրանքը, ճարտարապետա-շինարարական գծագրերը, ՀՀ-ում գործող շին. նորմաները և կանոնները:

ՋԿ ցանցերը միանում են գործող համապատասխան ցանցերին: Սառը և տաք ջրագծերը նախատեսված են պոլիպրոպիլենային խողովակներից, ջերմամեկուսացված ռետինե ջերմամեկուսիչներով: Տաք ջրի համար նախատեսված է էլեկտրատաքացուցիչ 'Արիստոն' տիպի V=50լ:

Կոյուղու ցանցը նախատեսված է պոլիվինիլքլորիդային PVC խողովակներից ռետինե սեղմիչ օղակներով:

ՊԱՅՄԱՆԱԿԱՆ ՆՇԱՆՆԵՐ

Նշանը		Անվանումը
Հատակագծում	Սխեմայում	
B1	B1	Սառը ջրի խողովակ
T3	T3	Տաք ջրի խողովակ
K1	K1	Կենցաղային կոյուղի
		Փական
ԽԿ	ԽԿ	Խոհանոցային կոնք

ՀԱՏԱԿԱԳԻԾ

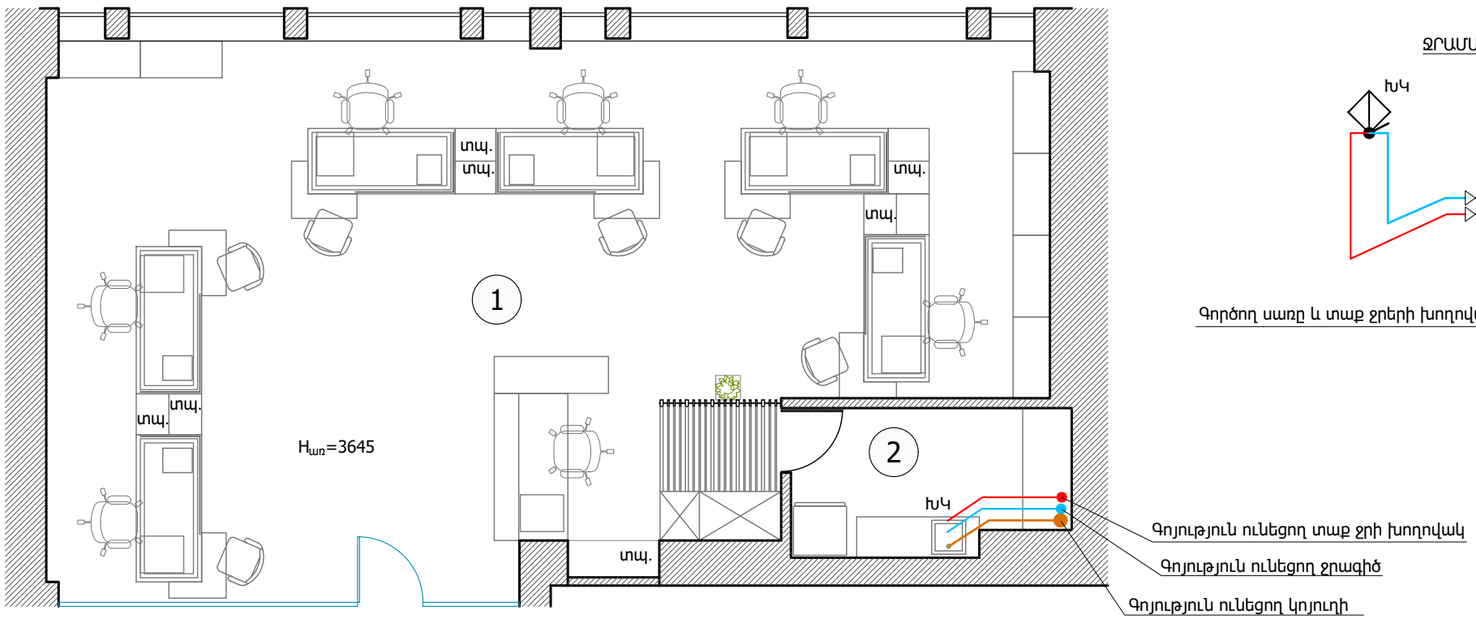

ՆԵՐՔԻՆ ՋՐԱՄԱՏԱԿԱՐԱՐՄԱՆ ՇԻՀ. ՄՈՆՏԱԺԱՅԻՆ ԱՇԽ. ԾԱՎԱԼՆԵՐ

No	ԱՆՎԱՆՈՒՄԸ	Չափման միավոր	Քանակ
1	Պոլիպրոպիլենային խողովակ ջերմամեկուսացումով ⌀20x2.8 PN20 (d_y=15)	գծմ	6
2	Վենտիլ բրոնզե Ø15	հատ	2
3	Անկյունային վենտիլ Ø15	հատ	2
4	Խոհանոցային կոնքի ծորակ խառնիչ	հատ	1
5	Պոլիպրոպիլենային խողովակի ձևավոր մասեր ⌀15	հատ	6
6	Միացում գործող ջրագծին	տեղ	1
7	Համակարգի լվացում և փորձարկում	գծմ	6

ՆԵՐՔԻՆ ԿԵՆՑԱՂԱՅԻՆ ԿՈՅՈՒՂՈՒ ՇԻՆ. ՄՈՆՏԱԺԱՅԻՆ ԱՇԽ. ԾԱՎԱԼՆԵՐ

No	ԱՆՎԱՆՈՒՄԸ	Չափման միավոր	Քանակ
1	Կոյուղու պոլիվինիլքլորիդային PVC խողովակ ⌀63	գծմ	3
2	Խոհանոցային կոնք	հատ	1
3	Պոլիվինիլքլորիդային խողովակի ձևավոր մասեր Ø63	հատ	5
4	Համակարգի փորձարկում	գծմ	3
5	Միացում գործող կոյուղագծին	տեղ	1

ՋՐԱՄԱՏԱԿԱՐԱՐՄԱՆ ՍԽԵՄԱ

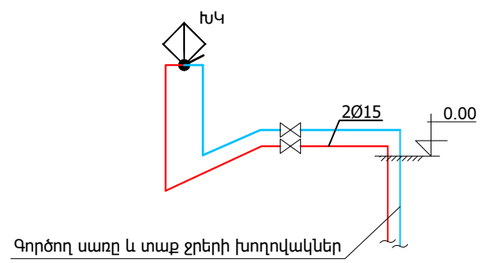

ԿԵՆՑԱՂԱՅԻՆ ԿՈՅՈՒՂՈՒ ՍԽԵՄԱ

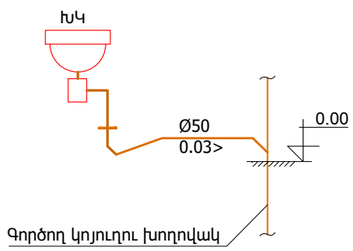

Նախագծող
sp2.am ///

Գործընկեր
Malona LLC

Պատվիրատու
GIZ
Deutsche Gesellschaft für Internationale Zusammenarbeit (GIZ) GmbH

Նախագիծ
Վաղարշապատի համայնքապետարանի ՔՍԳ-ի վերանորոգման նախագիծ

Հասցե
Արմավիր մարզ, ք. Էջմիածին

Նախագիծ համար /
2516_19

Փուլ / ԱԾ

Անվանում /
Հատակագիծ, ՋԿ սխեմաներ, Ծավալներ

Մասշտաբ / 1:75
Թերթ / ՋԿ - 1
Ամսաթիվ /29.09.2025

ՆԳՀ՝
Ս. Պետրոսյան

Մալոնա ՍՊԸ տնօրեն՝
Ռ. Փոստոյան

Նախագծեց՝
Գ. Փոստոյան

ՁԵՌՈՒՅՄԱՆ ԵՎ ՕԳԱՓՈԽՈՒԹՅԱՆ ՄԱՍ

ԱՇԽԱՏԱՆՔՆԵՐԻ ՇԱՎԱԼ

ՀՀ	ԱՆՎԱՆՈՒՄ	ՉԱՓՍԸ	Չ/Մ	ՔԱՆԱԿԸ
1	Ալյումինե ջեռուցման մարտկոցներ	H=500	սեկց.	51
2	Փական	Ø20	հատ	2
3	Փական կարգավորող վերևի	Ø15	հատ	4
4	Փական կարգավորող ներքևի	Ø15	հատ	4
5	Օդահեռացման փական «Մաևսկի»	Ø15	հատ	4
6	Ջեռուցիչի խցան		հատ	16
7	Ջեռուցիչի կախիչ		հատ	12
8	Պոլիպրոպիլենե խողովակ (նշված են ներքին տրամագծերը)	Ø15	մ	25
9	Պոլիպրոպիլենե խողովակ	Ø20	մ	20
10	Ֆիտինգներ մետաղապլաստե խողովակների համար տարբեր		հատ	22
11	Ռետինե մեկուսիչ	Ø20	մ	45

ԱՇԽԱՏԱՆՔԱՅԻՆ ԳԾԱԳՐԵՐԻ ԱՄՓՈՓԱԳԻՐ

ԹԵՐԹ	Ա Ն Վ Ա Ն Ու Մ Ը	ԾԱՆՈԹՈՒԹՅՈՒՆ
1	ԲԱՑԱՏՐԱԳԻՐ ԵՎ ԱՇԽԱՏԱՆՔՆԵՐԻ ՇԱՎԱԼՆԵՐ	ՋՕ-01
2	ՀԱՏԱԿԱԳԻԾ ԵՎ ՍԽԵՄԱ	ՋՕ-02

ԲԱՑԱՏՐԱԳԻՐ

Վաղարշապատի համայնքապետարանի ՔՍԳ-ի ջեռուցման և օդափոխության
համակարգերի աշխատանքային նախագիծը մշակված է նախագծային առաջադրանքի և
ճարտարապետական շինարարական գծագրերի հիման վրա, համաձայն գործողնորմերի
կանոնների:

1.СНиП II 7.01-96.- «Շինարարական կլիմատոլոգիա»
2.СНиП II 7.01-95.- «Շինարարական ջերմաֆիզիկա»
3.СНиП IV7.01-96.-«Ջեռուցում օդափոխություն և օդի լավորակում

Ջեռուցման համար արտաքին օդի հաշվարկային ջերմաստիճանը տարվա ցուրտ ժամանակաշրջանի համար՝ tա=-21°C.

Ջերմատարը ջուր է՝ T1 -T2 =75°-60°C պարամետրերով:

Շենքի ջերմամատակարարումը իրականացվում է կից շենքում գոյություն ունեցող կաթսայից:

Ջեռուցման համակարգը երկխողովականի է ներքին բաշխումով, ջերմատարի փակուղային շարժմամբ:

Մագիստրալ խողովակները անցնում են պատերի միջով

Որպես ջեռուցման սարքեր ընտրված են արտասահմանյան արտադրության ջեռուցիչներ (H=500մմ)

Ջեռուցիչներին մոտեցող արբերիչների վրա տեղադրվում են կարգավորիչ փականներ, իսկ ջեռուցիչի վրա՝ օդահեռացման փականներ «Մաևսկի»

Ջեռուցման համակարգը իրականացնել պոլիպրոպիլենե խողովակներով:

Հատակի կոնստրուկցիայով անցկացնելիս խողովակները ջերմամեկուսացվում են ռետինե մեկուսիչներով:

Օդափոխությունը բնական է:

ՊԱՅՄԱՆԱԿԱՆ ՆՇԱՆՆԵՐ

T1 — Մատակարարող խողովակ

T2 — Հետադարձ խողովակ

Փական

Նախագծող	sp2.am ///
Գործընկեր	Malona LLC
Պատվիրատու	GIZ Deutsche Gesellschaft für Internationale Zusammenarbeit (GIZ) GmbH
Նախագիծ	Վաղարշապատի համայնքապետարանի ՔՍԳ-ի վերանորոգման նախագիծ
Հասցե	Արմավիր մարզ, ք. Էջմիածին
Նախագիծ համար /	2516_19
Փուլ /	ԱՇ
Անվանում /	Բացատրագիր և ծավալ
Մասշտաբ /	1:75
Թերթ /	ՋՕ - 01
Ամսաթիվ /	13.10.2025
ՆԳՃ՝	Ս. Պետրոսյան
Մալոնա ՍՊԸ տնօրեն՝	Ռ. Փոստոյան
Ճարտարագետ՝	Ա. Գյոզալյան

ԱՆՎԱՆԱՑԱՆԿ

Հ/Հ	Անվանում	Քանակ	Միավոր
1	Գրասենյակ	74.2	քմ
2	Խոհանոց	6.5	քմ
	Օգտակար մակերես	120.0	**քմ**

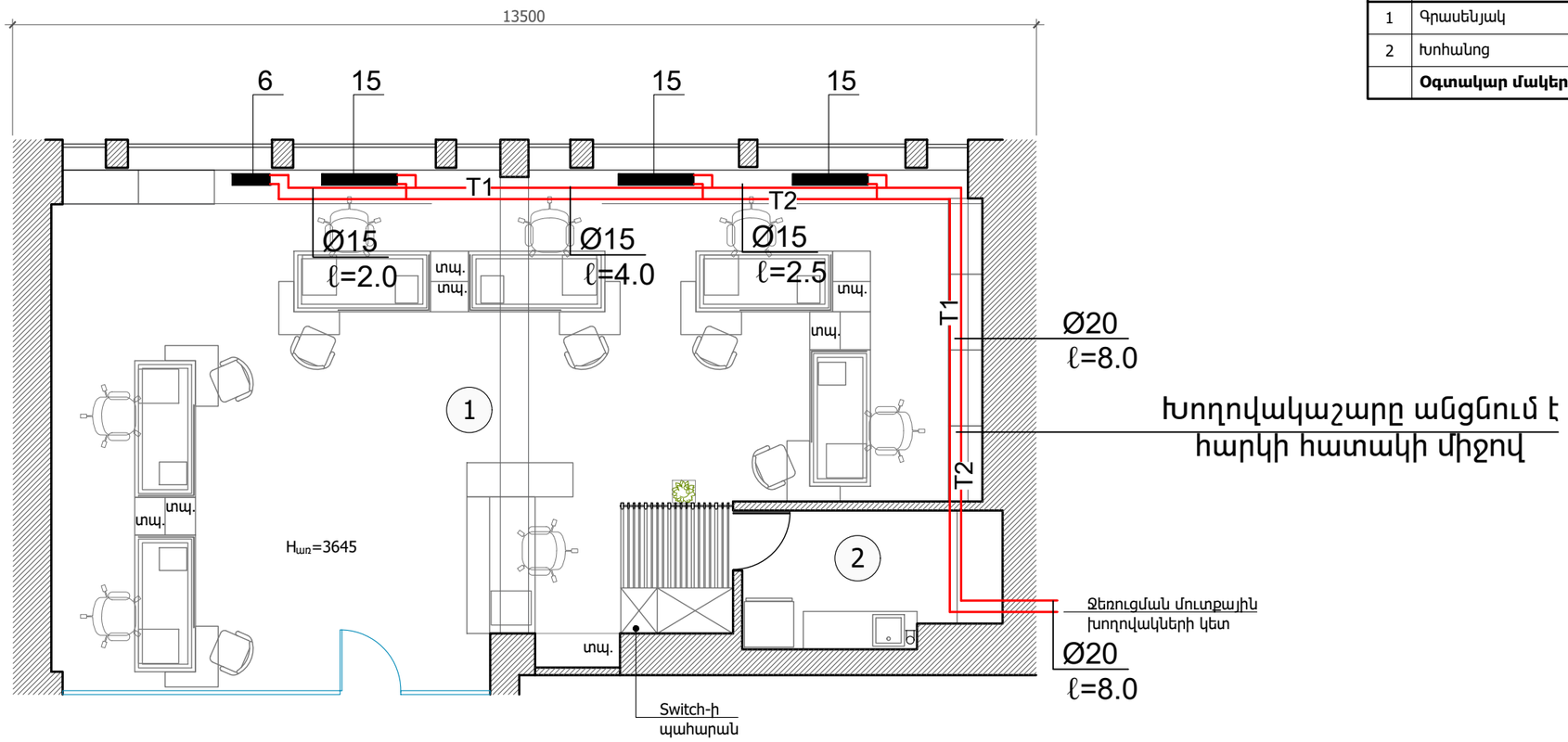

ՍԽԵՄԱ

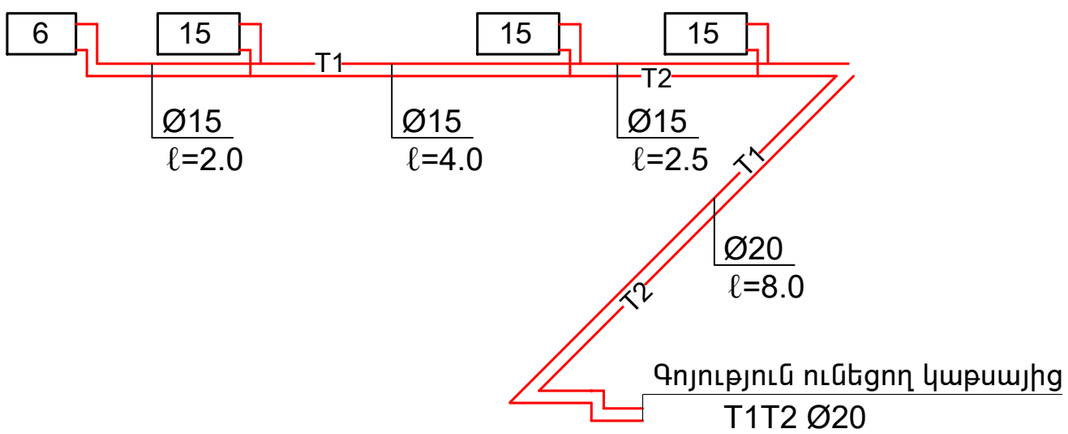

Ջեռուցիչի միացման սխեմա

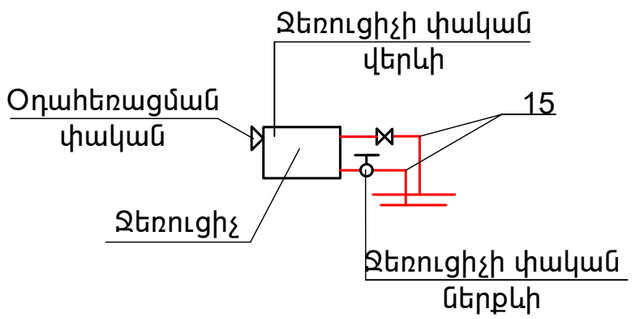

Նախագծող
sp2.am ///

Գործընկեր
Malona LLC

Պատվիրատու
GIZ
Deutsche Gesellschaft für Internationale Zusammenarbeit (GIZ) GmbH

Նախագիծ
Վաղարշապատի համայնքապետարանի ՔՍԳ-ի վերանորոգման նախագիծ

Հասցե
Արմավիր մարզ, ք. Էջմիածին

Նախագիծ համար /
2516_19

Փուլ / Աշ

Անվանում /
Հատակագիծ և սխեմա

Մասշտաբ / 1:75
Թերթ / ՋՕ - 02
Ամսաթիվ /13.10.2025

ՆԳՃ՝
Ս. Պետրոսյան
Մալոնա ՍՊԸ տնօրեն՝
Ռ. Փոստոյան
Ճարտարագետ՝
Ա. Գյոզալյան