# ՄԱՐՏՈՒՆԻ ՔԱՂԱՔԱՑԻՆԵՐԻ ՍՊԱՍԱՐԿՄԱՆ ԳՐԱՍԵՆՅԱԿԻ ՎԵՐԱՆՈՐՈԳՄԱՆ ՆԱԽԱԳԻԾ

Հասցե՝ Գեղարքունիքի մարզ, ք. Մարտունի
Պատվիրատու՝ GIZ
Նախագծող՝ ՍՊ2 ՍՊԸ /// sp2.am

ՃԲԴ - Ա-0180

# ԱՐՏՈՆԱԳԻՐ

## ԲԱՐՁՐԱԳՈՒՅՆ ԴԱՍ

### ԵՆԹԱԴԱՍ «Ա»

ՃԱՐՏԱՐԱՊԵՏ

## ՊԵՏՐՈՍՅԱՆ ՍԱՐՀԱՏ ՎԱԶՐԻԿԻ

Ճարտարապետի մասնագիտական գործունեության իրականացում առանց սահմանափակումների, բացառությամբ տարածական պլանավորման փաստաթղթերի, պատմության և մշակույթի անշարժ հուշարձանների վերականգնման, ամրակայման և օգտագործման նախագծերի մշակման:

ՀԱՅԱՍՏԱՆԻ ՃԱՐՏԱՐԱՊԵՏՆԵՐԻ ՊԱԼԱՏ
ՆԱԽԱԳԱՀ Մ. ՄԻՆԱՍՅԱՆ

ՀՀ ՔԱՂԱՔԱՇԻՆՈՒԹՅԱՆ ԿՈՄԻՏԵԻ
ՆԱԽԱԳԱՀ Վ. ՎԵՐՄԻՇՅԱՆ

ՏՐՎԱԾ Է 03.10.2019
ԱՆԺԱՄԿԵՏ

ԿԲԴ -Ա-025

# ԱՐՏՈՆԱԳԻՐ

## ԲԱՐՁՐԱԳՈՒՅՆ ԴԱՍ
## ԵՆԹԱԴԱՍ «Ա»

ԱՐԴՅՈՒՆԱԲԵՐԱԿԱՆ, ԲՆԱԿԵԼԻ, ՀԱՍԱՐԱԿԱԿԱՆ ՇԵՆՔԵՐԻ ԵՎ ՇԻՆՈՒԹՅՈՒՆՆԵՐԻ ՆԱԽԱԳԾՈՒՄ

ՃԱՐՏԱՐԱԳԵՏ - ԿՈՆՍՏՐՈՒԿՏՈՐ

**ՄԵԼՔՈՆՅԱՆ ԱՐԹՈՒՐ ԱՆԴՐԱՆԻԿԻ**

Առանց սահմանափակումների:

ՀԱՅԱՍՏԱՆԻ ՃԱՐՏԱՐԱՊԵՏՆԵՐԻ ՊԱԼԱՏ
ՆԱԽԱԳԱՀ Մ. ՄԻՆԱՍՅԱՆ

ՀՀ ՔԱՂԱՔԱՇԻՆՈՒԹՅԱՆ ԿՈՄԻՏԵԻ
ՆԱԽԱԳԱՀԻ ՊԱՐՏԱԿԱՆՈՒԹՅՈՒՆՆԵՐԸ
ԿԱՏԱՐՈՂ Ա. ՂՈՒԼԱՐՅԱՆ

ՏՐՎԱԾ Է 29.07.2020
ԱՆԺԱՄԿԵՏ

ՀԱՅԱՍՏԱՆԻ ՀԱՆՐԱՊԵՏՈՒԹՅԱՆ ՔԱՂԱՔԱՇԻՆՈՒԹՅԱՆ ԿՈՄԻՏԵ

# ԼԻՑԵՆԶԻԱ

ՔՊԼ-000666, 1-ին դաս

*(սերիան, համարը, դասը)*

ՔԱՂԱՔԱՇԻՆԱԿԱՆ ՓԱՍՏԱԹՂԹԵՐԻ ԿԱԶՄՈՒՄ՝ ԲԱՑԱՌՈՒԹՅԱՄԲ ԿՈՆՍՏՐՈՒԿՏՈՐԱԿԱՆ ԵՎ ՃԱՐՏԱՐԱՊԵՏԱԿԱՆ ՄԱՍԵՐԻ

*(քաղաքաշինության բնագավառում գործունեության տեսակը)*

ՏՐՎԱԾ Է

2024-09-10, «ՄԱԼՈՆԱ» ՍՊԸ

*(լիցենզիան տալու տարեթիվը, ամիսը, օրը, քաղաքաշինության գործունեության սուբյեկտի անվանումը,*

ՀՀ, ԵՐԵՎԱՆ, ՄԱԼԱԹԻԱ-ՍԵԲԱՍՏԻԱ, ԳՈՒՍԱՆ ՇԵՐԱՄ, 87, 55

*գտնվելու վայրը՝ այդ թվում, անհատ ձեռնակատիրոջ դեպքում՝ անունը, ազգանունը և բնակության վայրը)*

Գործողության ժամկետը՝ 10.09.2029թ.

*(օրը, ամիսը, տարեթիվը)*

ՀՍԿԻՉ ՀԱՄԱՐ՝ **UG74-A24F-6613-EBF7**

Սույն փաստաթուղթը տրված է բացառապես էլեկտրոնային եղանակով: Փաստաթղթի վավերականության ստուգումն ու էլեկտրոնային բնօրինակի ներբեռնումը հնարավոր է իրականացնել https://verify.e-gov.am Հայաստանի Հանրապետության պաշտոնական փաստաթղթերի վավերականության ստուգման միասնական համակարգի կայքում մուտքագրելով հսկիչ համարը կամ սքանավորելով արագ արձագանքման ծածկագիրը (QR Code):

ՀԱՅԱՍՏԱՆԻ ՀԱՆՐԱՊԵՏՈՒԹՅԱՆ ՔԱՂԱՔԱՇԻՆՈՒԹՅԱՆ ԿՈՄԻՏԵ

# ԼԻՑԵՆԶԻԱՅԻ ՆԵՐԴԻՐ

ՔՊՆ-000666-06

*(ներդիրի սերիան, համարը)*

«ՄԱԼՈՆԱ» ՍՊԸ

*(լիցենզավորված քաղաքաշինության գործունեության սուբյեկտի անվանումը)*

ՋԵՐՄԱԳԱԶԱՄԱՏԱԿԱՐԱՐՈՒՄ ԵՎ ՕԴԱՓՈԽՈՒԹՅՈՒՆ (ՕԴԱՓՈԽՈՒԹՅԱՆ, ՋԵՌՈՒՑՄԱՆ ԵՎ ՕԴԻ ԼԱՎՈՐԱԿՄԱՆ ՀԱՄԱԿԱՐԳԵՐ, ՋԵՐՄԱՄԱՏԱԿԱՐԱՐՄԱՆ ԵՎ ԳԱԶԱՄԱՏԱԿԱՐԱՐՄԱՆ ՀԱՄԱԿԱՐԳԵՐ)

*(քաղաքաշինության բնագավառում գործունեության ենթատեսակը)*

14.04.2025թ.

*(ներդիրը տալու օրը, ամիսը, տարեթիվը)*

Գործողության ժամկետը՝ 10.09.2029թ.

*(օրը, ամիսը, տարեթիվը)*

Ներդիրը վավերական է լիցենզիայի առկայության դեպքում

ՀՍԿԻՉ ՀԱՄԱՐ՝ **UG4C-1FC7-88F6-C34C**

Սույն փաստաթուղթը տրված է բացառապես էլեկտրոնային եղանակով: Փաստաթղթի վավերականության ստուգումն ու էլեկտրոնային բնօրինակի ներբեռնումը հնարավոր է իրականացնել https://verify.e-gov.am Հայաստանի Հանրապետության պաշտոնական փաստաթղթերի վավերականության ստուգման միասնական համակարգի կայքում մուտքագրելով հսկիչ համարը կամ սքանավորելով արագ արձագանքման ծածկագիրը (QR Code):

| Պատասխանատու մասնագետի/ների անձնագրային տվյալներ | հավաստագրի սերիա | հավաստագրի համար | ստանալու օր, ամիս, տարեթիվ |
|---|---|---|---|
| ԱՍՏՂԻԿ ԳՅՈՉԱԼՅԱՆ | Հ | 000678 | 2024-07-08 |

ՀՍԿԻՉ ՀԱՄԱՐ՝ UG4C-1FC7-88F6-C34C
Սույն փաստաթուղթը տրված է բացառապես էլեկտրոնային եղանակով: Փաստաթղթի վավերականության ստուգումն ու էլեկտրոնային բնօրինակի ներբեռնումը հնարավոր է իրականացնել https://verify.e-gov.am Հայաստանի Հանրապետության պաշտոնական փաստաթղթերի վավերականության ստուգման միասնական համակարգի կայքում մուտքագրելով հսկիչ համարը կամ սքանավորելով արագ արձագանքման ծածկագիրը (QR Code):

ՀԱՅԱՍՏԱՆԻ ՀԱՆՐԱՊԵՏՈՒԹՅԱՆ ՔԱՂԱՔԱՇԻՆՈՒԹՅԱՆ ԿՈՄԻՏԵ

# ԼԻՑԵՆԶԻԱՅԻ ՆԵՐԴԻՐ

ՔՊՆ-000666-08

*(ներդիրի սերիան, համարը)*

«ՄԱԼՈՆԱ» ՍՊԸ

*(լիցենզավորված քաղաքաշինության գործունեության սուբյեկտի անվանումը)*

ՋՐԱՄԱՏԱԿԱՐԱՐՈՒՄ ԵՎ ՋՐԱՀԵՌԱՑՈՒՄ (ՋՐԱՄԱՏԱԿԱՐԱՐՄԱՆ ԵՎ ՋՐԱՀԵՌԱՑՄԱՆ ՆԵՐՔԻՆ ԵՎ ԱՐՏԱՔԻՆ ՑԱՆՑԵՐ, ՀԻԴՐՈՄԵԼՈՐԱՑԻԱ)

*(քաղաքաշինության բնագավառում գործունեության ենթատեսակը)*

10.09.2024թ.

*(ներդիրը տալու օրը, ամիսը, տարեթիվը)*

Գործողության ժամկետը՝ 10.09.2029թ.

*(օրը, ամիսը, տարեթիվը)*

Ներդիրը վավերական է լիցենզիայի առկայության դեպքում

ՀՍԿԻՉ ՀԱՄԱՐ՝ **UG4E-7169-FB15-2E14**
Սույն փաստաթուղթը տրված է բացառապես էլեկտրոնային եղանակով: Փաստաթղթի վավերականության ստուգումն ու էլեկտրոնային բնօրինակի ներբեռնումը հնարավոր է իրականացնել https://verify.e-gov.am Հայաստանի Հանրապետության պաշտոնական փաստաթղթերի վավերականության ստուգման միասնական համակարգի կայքում մուտքագրելով հսկիչ համարը կամ սքանավորելով արագ արձագանքման ծածկագիրը (QR Code):

| Պատասխանատու մասնագետի/ների անձնագրային տվյալներ | հավաստագրի սերիա | հավաստագրի համար | ստանալու օր, ամիս, տարեթիվ |
|---|---|---|---|
| ԳՈՒՐԳԵՆ ՓՈՍՏՈՅԱՆ | Հ | 001371 | 2024-08-28 |

ՀՍԿԻՉ ՀԱՄԱՐ՝ **UG4E-7169-FB15-2E14**
Սույն փաստաթուղթը տրված է բացառապես էլեկտրոնային եղանակով: Փաստաթղթի վավերականության ստուգումն ու էլեկտրոնային բնօրինակի ներբեռնումը հնարավոր է իրականացնել https://verify.e-gov.am Հայաստանի Հանրապետության պաշտոնական փաստաթղթերի վավերականության ստուգման միասնական համակարգի կայքում մուտքագրելով հսկիչ համարը կամ սքանավորելով արագ արձագանքման ծածկագիրը (QR Code):

ՀԱՅԱՍՏԱՆԻ ՀԱՆՐԱՊԵՏՈՒԹՅԱՆ ՔԱՂԱՔԱՇԻՆՈՒԹՅԱՆ ԿՈՄԻՏԵ

# ԼԻՑԵՆԶԻԱՅԻ ՆԵՐԴԻՐ

ՔՊՆ-000666-05

*(ներդիրի սերիան, համարը)*

«ՄԱԼՈՆԱ» ՍՊԸ

*(լիցենզավորված քաղաքաշինության գործունեության սուբյեկտի անվանումը)*

ԷԼԵԿՏՐԱՄԱՏԱԿԱՐԱՐՈՒՄ (ԷԼԵԿՏՐԱՄԱՏԱԿԱՐԱՐՄԱՆ, ԷԼԵԿՏՐԱԼՈՒՍԱՎՈՐՄԱՆ ՆԵՐՔԻՆ ԵՎ ԱՐՏԱՔԻՆ ՑԱՆՑԵՐ, ԷԼԵԿՏՐԱՄԱՏԱԿԱՐԱՐՄԱՆ ՀԱՄԱԿԱՐԳԵՐ, ՖՈՏՈՎՈԼՏԱՅԻՆ ԵՎ ՀՈՂՄԱԷՆԵՐԳԵՏԻԿ ԿԱՅԱՆՆԵՐ)

*(քաղաքաշինության բնագավառում գործունեության ենթատեսակը)*

10.09.2024թ.

*(ներդիրը տալու օրը, ամիսը, տարեթիվը)*

Գործողության ժամկետը՝ 10.09.2029թ.

*(օրը, ամիսը, տարեթիվը)*

Ներդիրը վավերական է լիցենզիայի առկայության դեպքում

ՀՍԿԻՉ ՀԱՄԱՐ՝ **UGB1-FFEC-8EE1-8355**

Սույն փաստաթուղթը տրված է բացառապես էլեկտրոնային եղանակով: Փաստաթղթի վավերականության ստուգումն ու էլեկտրոնային բնօրինակի ներբեռնումը հնարավոր է իրականացնել https://verify.e-gov.am Հայաստանի Հանրապետության պաշտոնական փաստաթղթերի վավերականության ստուգման միասնական համակարգի կայքում մուտքագրելով հսկիչ համարը կամ սքանավորելով արագ արձագանքման ծածկագիրը (QR Code):

| Պատասխանատու մասնագետի/ների անձնագրային տվյալներ | հավաստագրի սերիա | հավաստագրի համար | ստանալու օր, ամիս, տարեթիվ |
|---|---|---|---|
| ԱՐԵՎՀԱՏ ԱԲՐԱՀԱՄՅԱՆ | Հ | 001187 | 2024-08-22 |

ՀՍԿԻՉ ՀԱՄԱՐ՝ **UGB1-FFEC-8EE1-8355**
Սույն փաստաթուղթը տրված է բացառապես էլեկտրոնային եղանակով: Փաստաթղթի վավերականության ստուգումն ու էլեկտրոնային բնօրինակի ներբեռնումը հնարավոր է իրականացնել https://verify.e-gov.am Հայաստանի Հանրապետության պաշտոնական փաստաթղթերի վավերականության ստուգման միասնական համակարգի կայքում մուտքագրելով հսկիչ համարը կամ սքանավորելով արագ արձագանքման ծածկագիրը (QR Code):

«ԹԻՎ 28 ՇՄԸ» ԲԲԸ

Գեղարքունիքի մարզ ք. Գավառ [illegible] 2
հեռ.: +(374264) 2 23 29 e-mail:hafcrdgas@mail.ru

# Ե Զ Ր Ա Կ Ա Ց Ո Ւ Թ Յ Ո Ւ Ն

**ՀՀ Գեղարքունիքի մարզ,Մարտունի քաղաք Շահումյան փողոց 2 հասցեում գտնվող քաղաքապետարանի շենքի տեխնիկական վիճակի և դրա 4-րդ հարկի աջակողմյա հատվածամասի նորոգման հնարավորության վերաբերյալ**

ՊԱՏՎԵՐ՝
ՄԱՐՏՈՒՆԻ ՀԱՄԱՅՆՔ
ՀԱՄԱՅՆՔԱՊԵՏ՝ Հ. ՀՈՎԵՅԱՆ

ԿԱՏԱՐՈՂ՝
«ԹԻՎ 28 ՇՄԸ» ԲԲԸ
ՏՆՕՐԵՆ՝ Թ. ԳԱՓՈՅԱՆ

ԹԻՎ 28 ՇՄԸ
№ 28 ПМК
№ 28 MMS
08409435

Գավառ 2022 թ.

ՀԱՅԱՍՏԱՆԻ ՀԱՆՐԱՊԵՏՈՒԹՅՈՒՆ
ՔԱՂԱՔԱՇԻՆՈՒԹՅԱՆ ՆԱԽԱՐԱՐՈՒԹՅՈՒՆ

# ԼԻՑԵՆԶԻԱ

**13651**

(լիցենզիայի համարը)

ՇԵՆՔԵՐԻ ԵՎ ՇԻՆՈՒԹՅՈՒՆՆԵՐԻ ՏԵԽՆԻԿԱԿԱՆ ՎԻՃԱԿԻ ՀԵՏԱԶՈՏՈՒԹՅՈՒՆ

(գործունեության տեսակը)

Տրված է «29 դեկտեմբերի 2009թ.» «ԹԻՎ 28 ՇՄՇ» ԲԲԸ, 378630, ԳԵՂԱՐՔՈՒՆԻՔԻ ՄԱՐԶ , ք. ԳԱՎԱՌ,

(լիցենզիան տալու ամսաթիվը, իրավաբանական անձի անվանումը ու գտնվելու վայրը,
իսկ անհատ ձեռնարկատիրոջ համար՝ ազգանունը, անունը ու բնակության վայրը)

ԱԶԱՏՈՒԹՅԱՆ 2

Գործողության ժամկետը՝ *ԱՆԺԱՄԿԵՏ*

*ՀՀ ՔԱՂԱՔԱՇԻՆՈՒԹՅԱՆ ՆԱԽԱՐԱՐ*

(ստորագրություն)

Վ. ՎԱՐԴԱՆՅԱՆ

(անուն, ազգանուն)

Կ.Տ.

# ՀԱՅԱՍՏԱՆԻ ՀԱՆՐԱՊԵՏՈՒԹՅՈՒՆ
# ՎԿԱՅԱԿԱՆ
## ԱՆՇԱՐԺ ԳՈՒՅՔԻ ՆԿԱՏՄԱՄԲ ԻՐԱՎՈՒՆՔՆԵՐԻ ՊԵՏԱԿԱՆ ԳՐԱՆՑՄԱՆ

Սույն վկայականով հաստատվում է «19» Հուլիսի 2017 թվականին գույքի նկատմամբ իրավունքների պետական գրանցման միասնական մատյանում կատարված անշարժ գույքի նկատմամբ իրավունքի պետական գրանցումը հետևյալ տվյալներով.

1. ԳՐԱՆՑՎԱԾ ԻՐԱՎՈՒՆՔԻ ՍՈՒԲՅԵԿՏ (ՆԵՐ)

ՀՀ ԳԵՂԱՐՔՈՒՆԻՔԻ ՄԱՐԶԻ ՄԱՐՏՈՒՆԻ ՔԱՂԱՔԱՅԻՆ ՀԱՄԱՅՆՔ

2. ԱՆՇԱՐԺ ԳՈՒՅՔԻ ԳՏՆՎԵԼՈՒ ՎԱՅՐԸ ԵՎ ԱՆՎԱՆՈՒՄԸ

Մարզ Գեղարքունիք, համայնք Մարտունի ք. Շահումյան փողոց 2

3. ԳՐԱՆՑՄԱՆ ՀԱՄԱՐ ՀԻՄՔ ՀԱՆԴԻՍԱՑԱԾ ՓԱՍՏԱԹՂԹԵՐԸ

ՀՀ կառավարության 14.03.1997թ. թիվ 51 որոշում, Տեղեկանք հաշվեկշռային արժեքից 21.03.2003թ. N 96

4. ՀՈՂԱՄԱՍԻ ԲՆՈՒԹԱԳՐԵՐԸ

Կադաստրային ծածկագիրը՝ 05-003-0520-0001

Մակերեսի չափը (հա)՝ 0.4712

Նպատակային նշանակությունը՝ բնակավայրերի

Գործառնական նշանակությունը կամ հողատեսքը՝ Հասարակական կառուցապատման

Գրանցված իրավունքի տեսակը՝ ՍԵՓԱԿԱՆՈՒԹՅՈՒՆ

## 5. ՇԻՆՈՒԹՅՈՒՆՆԵՐԻ ԲՆՈՒԹԱԳՐԵՐԸ

1) Նպատակային նշանակությունը՝ Հասարակական

2) Բնութագրերը ըստ առանձին շինությունների՝

| Հ/հ | Կադաստրային ծածկագիրը | Տեսակը | Մակերեսի չափը | Գրանցված իրավունքի տեսակը |
|---|---|---|---|---|
| 1 | 05-003-0520-0001-001 | Վարչական շենք | 2847.01 ք.մ. | ՍԵՓԱԿԱՆՈՒԹՅՈՒՆ |
| | | | | |
| | | | | |
| | | | | |
| | | | | |

*Լրացուցիչ նշումներ և տեղեկություններ*

Գրանցումը իրականացնող պաշտոնատար անձի անունը, ազգանունը՝ Մկրտիչ Մարեգապարյան

զբաղեցրած պաշտոնը՝ Գեղարքունիքի մարզային ստորաբաժանման անշարժ գույքի ռեգիստր

Կ.Տ.

«Հաստատում եմ»

«Թիվ 28 ՇՄՇ» ԲԲԸ

Տնօրեն ______ Ռ. Գափոյան

«___» ______ 2022թ.

# ԵԶՐԱԿԱՑՈՒԹՅՈՒՆ

## ՀՀ Գեղարքունիքի մարզ,Մարտունի քաղաք Շահումյան փողոց 2 հասցեում գտնվող քաղաքապետարանի շենքի տեխնիկական վիճակի և դրա 4-րդ հարկի աջակողմյա հատվածամասի նորոգման հնարավորության վերաբերյալ

Աշխատանքը կատարվել է Մարտունի համայնքի ղեկավար Հ. Հովեյանի առ 27. 01. 2022 թ. դիմում-գրության համաձայն:

Հետազննության ընթացքում կատարվել է քաղաքապետարանի շենքի ակնադիտական ուսումնասիրություն:

Հետազննությունը իրականացվել է « Երկրաշարժադիմացկուն շինարարություն, նախագծման նորմեր » ՀՀՇՆ 20,04-նորմերի և «բնակելի, հասարակական և արտադրական շենքերի ու շինությունների տեխնիկական վիճակի հետազննության և վկայագրման (անձնագրավորման) մեթոդական ցուցումներ »-ի համաձայն:

Զննվող շենքը թեք տեղանքի հարթեցված տարածքում տեղակայված, հատակագծում ուղղանկյունաձև ուրվագծով, 15.0x48,0մ արտաքին եզրաչափերով հասարակական գործառնական նշանակության, 4 հարկանի առանձին կառույց է (նկ.1):

Նկ.1 շենքի ընդհանուր տեսքը

Կառույցի կոնստրուկտիվ համակարգը լուծված է երկայնական կրող ու լայնական պատերով և միջհարկային ծածկերով:

Պատերի հիմքերը ժապավենային են ,բետոնից և երկաթբետոնից:

Պատերն իրականացված են տուֆաքարի <<միդիս>> տիպի շարվածքով, ցեմենտավազային շաղախի կիրառմամբ:

Կառույցի ներքին պատերը առանձին տեղամասերում լուծված են միաձույլ երկաթբետոնե շրջանակների տեսքով:

Պատերում բացվածքների բարավորները իրականացված են միաձույլ երկաթբետոնից:

Շենքի պատերի որմածքում, միջհարկային ծածկերի մակարդակներում իրագործված են միաձույլ երկաթբետոնե հակասեյսմիկ գոտիներ:

Միջհարկային ծածկերն ու վերնածածկն իրականացված են հավաքովի ե/բետոնե կլորանցքավոր սալերով:

Կառույցի 4-րդ հարկում տեղակայված մեծ դահլիճի վերնածածկը իրականացված է միաձույլ երկաթբետոնե հեծանային սալի տեսքով:

Սանդղավանդակները լուծված են պողպատե թեքահեծաններով,երկաթբետոնե հատավոր աստիճաններով և միաձույլ երկաթբետոնե հարթակներով:

Տանիքը լանջավոր է, փայտե ծպեղային համակարգով, պողպատե թիթեղից ծածկույթով,արտաքին կազմակերպված ջրահեռացմամբ;

Զննմամբ պարզվեց հետևյալը՝

- Կառույցի կրող կոնստրուկցիաները չունեն որևէ նշանակալից ճաքեր, ճկվածքներ և այլ տիպի վտանգավոր վնասվածքներ: Դրանք գտնվում են բավարար տեխնիկական վիճակում:
- Կառույցի 4-րդ հարկի ձախակողմյա հատվածամասը նորոգված վիճակում է:
- Կառույցի 4-րդ հարկի աջակողմյա հատվածամասը գտնվում է բարձիթողի անմխիթար վիճակում (նկ.2):
- Կառույցի աջակողմյա հատվածամասի սանդղավանդակի պատերի երեսպատվածքը ունի առանձին վնասված տեղամասեր (նկ.3):

ԹԻՎ 28 ՇՄՀ
№ 28 ПМК
№ 28 MMS
08409435

- Կառույցի բակային ճակատի արտաքին սալվածքը գտնվում է բուսածածկ վիճակում (նկ.4):

**Նկ,2 Կառույցի 4-րդ հարկի աջակողմյա հատվածամասի ներքին տեսքը**

**Նկ,3 Կառույցի աջակողմյա հատվածամասի սանդղավանդակի պատերի երեսպատման վնասվածքները**

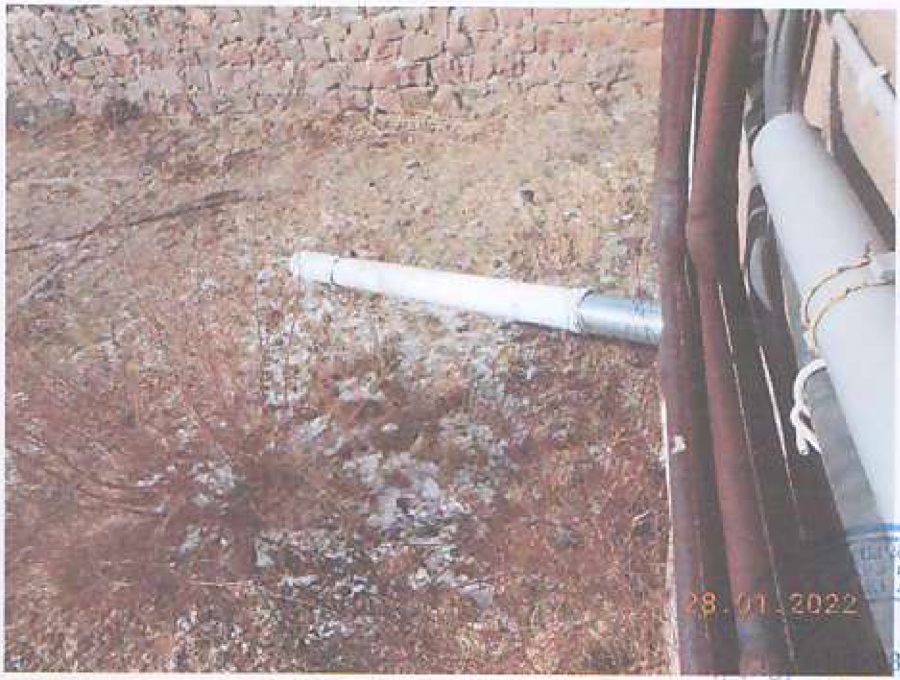


**Նկ,4 կառույցի բակային ճակատի արտաքին սալվածքի տեսքը**

Ելնելով հետազննության արդյունքներից կառույցի տեխնիկական վիճակը գնահատվում է բավարար,իսկ վնասվածության մակարդակը ըստ գործող ՀՀՇՆ20,04- նորմերի և հետազննության մեթոդական ցուցումների չափորոշիչների դասվում է 2-րդ աստիճանի:

Հաշվի առնելով վերը նշվածը և նկատի ունենալով որ նախատեսվելիք նորոգման աշխատանքները միտված են կառույցի պահպանմանը, դրա ջերմային ռեժիմի ապահովմանը և չեն առընչվում կրող կոնստրուկցիաների ձևափոխման ու միջամտման հետ:

Եզրակացվում է

- Քաղաքապետարանի շենքի 4-րդ հարկի աջակողմյա հատվածամասի նորոգումն տեխնիկապես հնարավոր է կատարել անհատական մշակված նախագծի համաձայն:
- Նորոգման աշխատանքների ցանկում նպատակահարմար ենք համարում ներառել աջակողմյա հատվածամասի սանդղավանդակի պատերի երեսպատվածքի վնասված տեղամասերի վերականգնում, ինչպես նաև կառույցի բակային ճակատի նոր սալվածքի իրագործում:

Մասնագետ Ռ. Խաչատրյան

**«ԹԻՎ 28 ՇՄՇ» ԲԲԸ**

**ԵԶՐԱԿԱՑՈՒԹՅՈՒՆ**

**ՀՀ Գեղարքունիքի մարզ,Մարտունի քաղաք Շահումյան փողոց 2 հասցեում գտնվող քաղաքապետարանի շենքի տեխնիկական վիճակի և դրա 4-րդ հարկի աջակողմյա հատվածամասի նորոգման հնարավորության վերաբերյալ**

Գեղարքունիքի մարզ ք. Գավառ Ազատությա 2
հեռ: +(374264) 2 23 29 e-mail:haferdgas@mai ս

# ՃԱՐՏԱՐԱՊԵՏԱԿԱՆ ՄԱՍ

**ԲԱՑԱՏՐԱԳԻՐ**

Մարտունի համայնքում Քաղաքացիներ սպասարկման գրասենյակի վերանորոգման նախագծով նախատեսվում է համայնքապետարանի առաջին հարկում տեղակայել քաղաքացիներ սպասարկման գրասենյակ: Նախագծով նախետսվում է լայնացնել և ամրակայել մուտքի բացվածքը, ապահովելու համար պատշաճ մուտք:

Նախագծով տարածքի ջեռուցվելու է էլեկտրական տաքացուցիչներով: Հովացում նախագծով նախատեսված չէ և այլ լուծվելու է անհատական split հովացման սարքերով հետագա փուլերում: Տարածքում նախատեվում է տեղադրել ապակենտրոնացված անվտանգության համակարգ:

Համայնքապետարանի տեղադիրք

**ԱՆՎԱՆԱՑԱՆԿ**

| Հ/Հ | ԱՆՎԱՆՈՒՄ | ԹԵՐԹ |
|---|---|---|
| 1 | ԱՆՎԱՆԱՑԱՆԿ, ԲԱՑԱՏՐԱԳԻՐ | Ճ - 01 |
| 2 | ՉԱՓԱԳՐՈՒԹՅԱՆ ՀԱՏԱԿԱԳԻԾ | Ճ - 02 |
| 3 | ՔԱՆԴՄԱՆ ԱՇԽԱՏԱՆՔՆԵՐԻ ՈՒՐՎԱԳԻԾ | Ճ - 03 |
| 4 | ՎԵՐԱՆՈՐՈԳՄԱՆ ԱՇԽԱՏԱՆՔՆԵՐԻ ՈՒՐՎԱԳԻԾ | Ճ - 04 |
| 5 | ԿԱՀԱՎՈՐՄԱՆ ՀԱՏԱԿԱԳԻԾ | Ճ - 05 |
| 6 | ՀԱՏԱԿԻ ՀԱՏԱԿԱԳԻԾ | Ճ - 06 |
| 7 | ՀԱՄԱԿԱՐԳՉԱՅԻՆ ՑԱՆՑԻ ՈՒՐՎԱԳԻԾ | Ճ - 07 |
| 8 | ԱՆՎՏԱՆԳՈՒԹՅԱՆ ՍԱՐՔԱՎՈՐՈՒՄՆԵՐԻ ՏԵՂԱԴՐՄԱՆ ՈՒՐՎԱԳԻԾ | Ճ - 08 |
| 9 | ԼՈՒՍԱՏՈՒՆԵՐԻ ԵՎ ԷԼ. ՍԱՐՔԱՎՈՐՈՒՄՆԵՐԻ ՏԵՂԱԴՐՄԱՆ ՈՒՐՎԱԳԻԾ | Ճ - 09 |
| 10 | ՓՌՎԱԾՔՆԵՐ | Ճ - 10 |
| 11 | ՓՌՎԱԾՔՆԵՐ | Ճ - 11 |
| 12 | ԴՌԱՆ ԵՎ ՊԱՏՈՒՀԱՆՆԵՐԻ ՄԱՍՆԱԳԻՐ | Ճ - 12 |
| 13 | ԿԱՀԱՎՈՐՄԱՆ ՄԱՆՐԱՄԱՍՆԵՐԻ ԱՆՎԱՆԱՑԱՆԿ | ՃԿ - 101 |
| 14 | ԿԱՀԱՎՈՐՄԱՆ ՄԱՆՐԱՄԱՍՆԵՐ, ԸՆԴՈՒՆԱՐԱՆԻ ՍԵՂԱՆ | ՃԿ - 102 |
| 15 | ԿԱՀԱՎՈՐՄԱՆ ՄԱՆՐԱՄԱՍՆԵՐ, ԸՆԴՈՒՆԱՐԱՆԻ ՍԵՂԱՆ | ՃԿ - 103 |
| 16 | ԿԱՀԱՎՈՐՄԱՆ ՄԱՆՐԱՄԱՍՆԵՐ, ԸՆԴՈՒՆԱՐԱՆԻ ՍԵՂԱՆԻ ԵՌԱՉԱՓ | ՃԿ - 104 |
| 17 | ԿԱՀԱՎՈՐՄԱՆ ՄԱՆՐԱՄԱՍՆԵՐ, ՓԱՍՏԱԹՂԹԵՐԻ ԼՐԱՑՄԱՆ ՍԵՂԱՆ | ՃԿ - 105 |
| 18 | ԿԱՀԱՎՈՐՄԱՆ ՄԱՆՐԱՄԱՍՆԵՐ, ՊԱՀԱՐԱՆ ՉՈՐՍ ՔԱՇՈՎԻ ԴԱՐԱԿՆԵՐՈՎ | ՃԿ - 106 |
| 19 | ԿԱՀԱՎՈՐՄԱՆ ՄԱՆՐԱՄԱՍՆԵՐ, ՍՊԱՍԱՐԿՈՂԻ ՍԵՂԱՆ | ՃԿ - 107 |
| 20 | ԿԱՀԱՎՈՐՄԱՆ ՄԱՆՐԱՄԱՍՆԵՐ, ՍՊԱՍԱՐԿՈՂԻ ՍԵՂԱՆ | ՃԿ - 108 |
| 21 | ԿԱՀԱՎՈՐՄԱՆ ՄԱՆՐԱՄԱՍՆԵՐ, ՍՊԱՍԱՐԿՈՂԻ ՍԵՂԱՆ | ՃԿ - 109 |
| 22 | ԿԱՀԱՎՈՐՄԱՆ ՄԱՆՐԱՄԱՍՆԵՐ, ՍՊԱՍԱՐԿՈՂԻ ՍԵՂԱՆ | ՃԿ - 110 |
| 23 | ԿԱՀԱՎՈՐՄԱՆ ՄԱՆՐԱՄԱՍՆԵՐ, ՍՊԱՍԱՐԿՈՂԻ ՍԵՂԱՆԻ ԵՌԱՉԱՓ | ՃԿ - 111 |
| 24 | ԿԱՀԱՎՈՐՄԱՆ ՄԱՆՐԱՄԱՍՆԵՐ, ՀԱՄԱԿԱՐԳՉԻ ՄՈԴՈՒԼ ՇԱՐԺԱԿԱՆ ԴԱՐԱԿՈՎ | ՃԿ - 112 |
| 25 | ԿԱՀԱՎՈՐՄԱՆ ՄԱՆՐԱՄԱՍՆԵՐ, ՏՊԻՉԻ ՍԵՂԱՆ ՇԱՐԺԱԿԱՆ ԴԱՐԱԿՈՎ | ՃԿ - 113 |
| 26 | ԿԱՀԱՎՈՐՄԱՆ ՄԱՆՐԱՄԱՍՆԵՐ, ՏՊԻՉԻ ՍԵՂԱՆԻ ՔՈՂԱՐԿԻՉ | ՃԿ - 114 |
| 27 | ԿԱՀԱՎՈՐՄԱՆ ՄԱՆՐԱՄԱՍՆԵՐ, ՑԱՆՑԱՅԻՆ ՊԱՀԱՐԱՆ | ՃԿ - 115 |
| 28 | ԿԱՀԱՎՈՐՄԱՆ ՄԱՆՐԱՄԱՍՆԵՐ, ՀԱԳՈՒՍՏԻ ՊԱՀԱՐԱՆ | ՃԿ - 116 |
| 29 | ԿԱՀԱՎՈՐՄԱՆ ՄԱՆՐԱՄԱՍՆԵՐ, ԹՂԹԱՊԱՆԱԿՆԵՐԻ ՊԱՀԱՐԱՆ ԴԱՐԱԿՈՎ | ՃԿ - 117 |

Նախագծող
sp2.am ///

Պատվիրատու
GIZ
Deutsche Gesellschaft für Internationale Zusammenarbeit (GIZ) GmbH

Նախագիծ
Մարտունի քաղաքացիների սպասարկման գրասենյակի նախագիծ

Հասցե
Գեղարքունիքի մարզ, ք. Մարտունի

Նախագիծ համար / 2516_22

Փուլ / ԱՇ

Անվանում /
Անվանացանկ, Բացատրագիր

Մասշտաբ /

Թերթ / Ճ - 01

Ամսաթիվ / 28.10.2025

ՆԳՃ՝
Ս. Պետրոսյան

Ճարտարապետ՝
Ա. Պետրոսյան

Տեսք 01՝ Ղեկավարի սենյակ

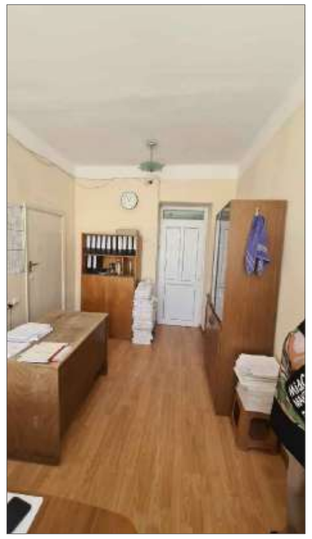

Տեսք 02՝ Գրասենյակ

Տեսք 03՝ Արխիվ

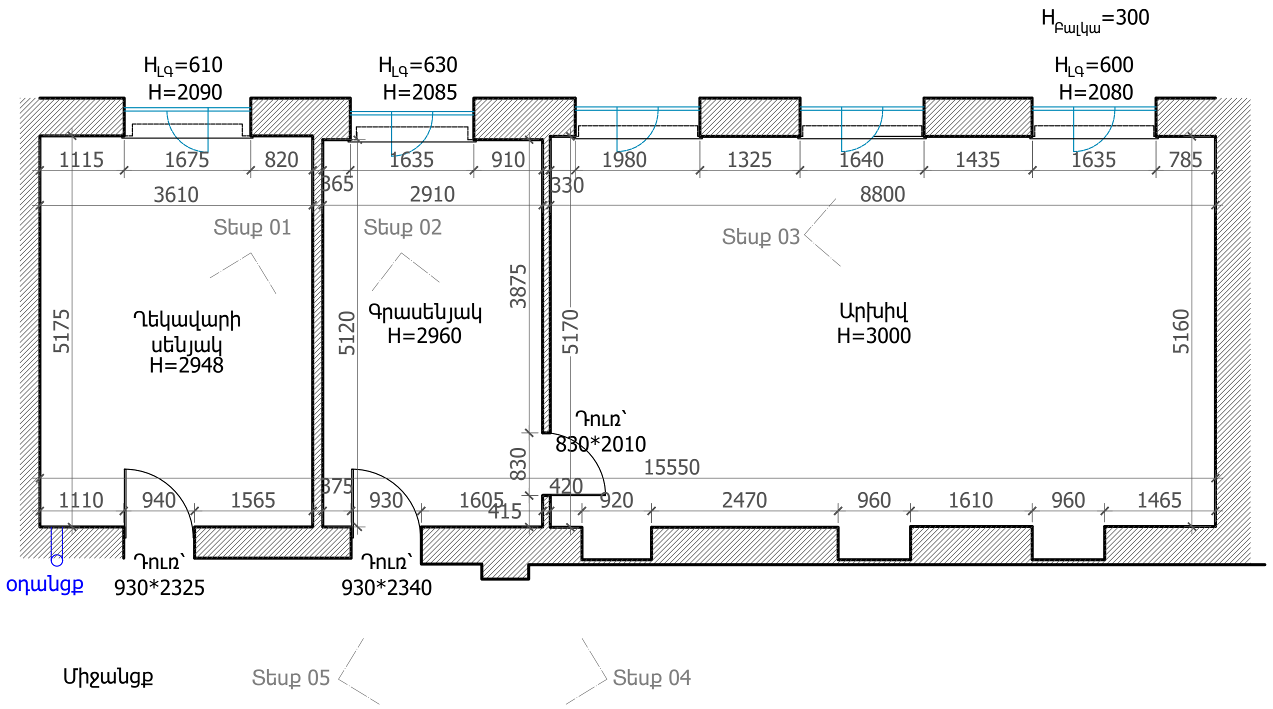


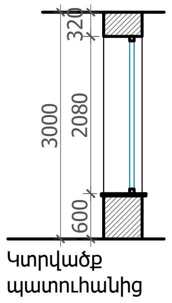


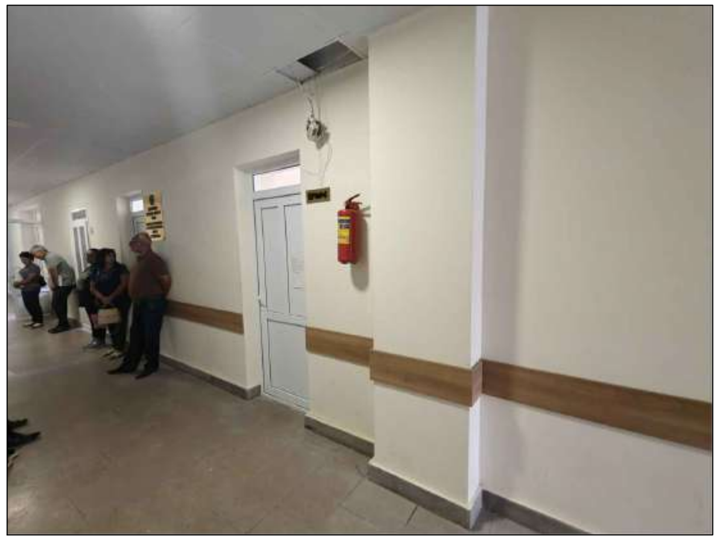

Տեսք 04՝ Միջանցքի կողմից

Տեսք 05՝ Միջանցքի կողմից

| | |
|---|---|
| Նախագծող | |
| sp2.am /// | |
| Պատվիրատու | |
| GIZ | |
| Deutsche Gesellschaft für Internationale Zusammenarbeit (GIZ) GmbH | |
| Նախագիծ | |
| Մարտունու քաղաքացիների սպասարկման գրասենյակի նախագիծ | |
| Հասցե | |
| Գեղարքունիքի մարզ, ք. Մարտունի | |
| Նախագիծ համար / | |
| 2516_22 | |
| Փուլ / | ԱՃ |
| Անվանում / | |
| Չափագրության հատակագիծ | |
| Մասշտաբ / | Մ 1:100 |
| Թերթ / | Ճ - 02 |
| Ամսաթիվ / | 28.10.2025 |
| ՆԳճ՝ | |
| Ս. Պետրոսյան | |
| Ճարտարապետ՝ | |
| Ա. Պետրոսյան | |

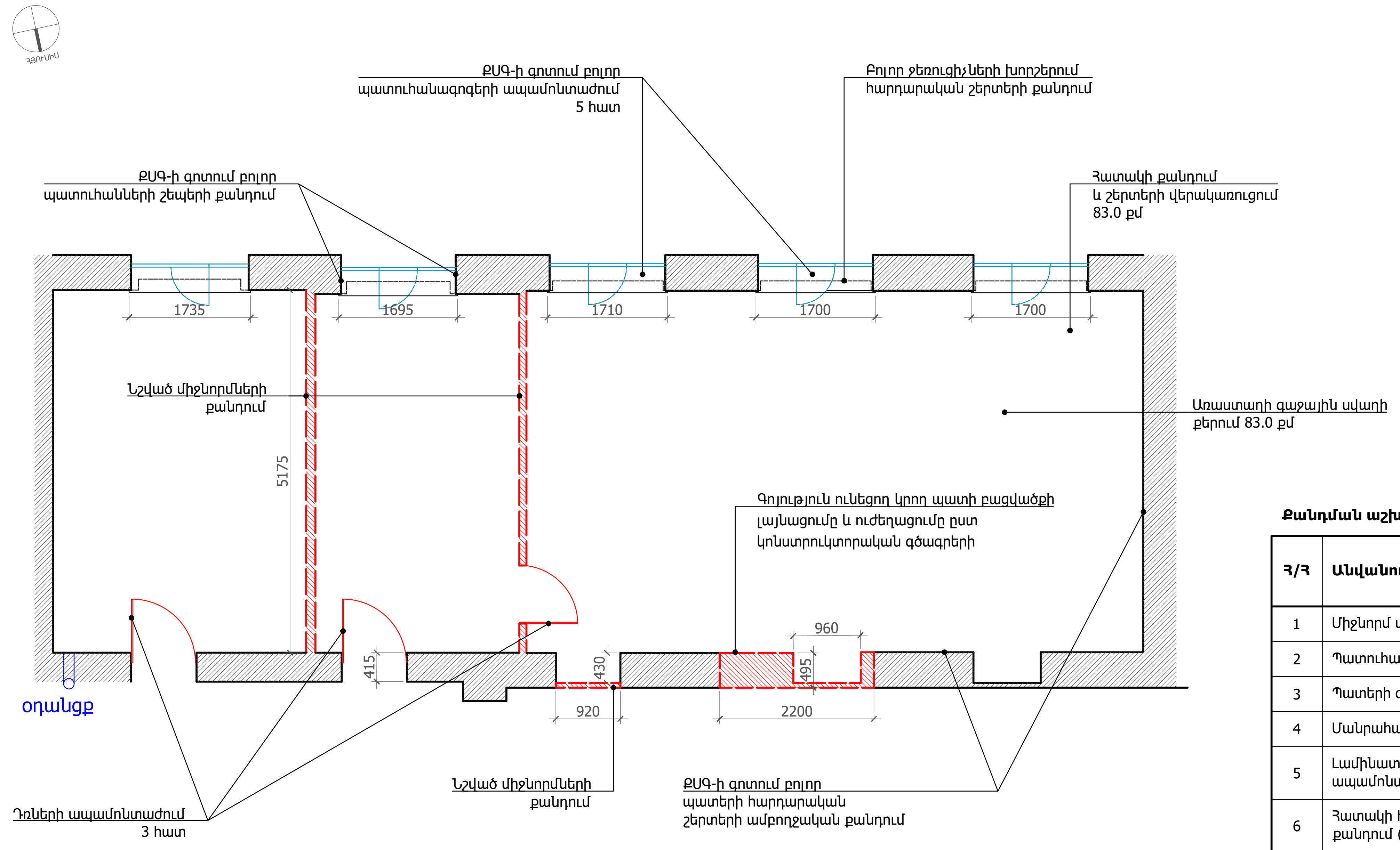


**Քանդման աշխատանքներ**

| Հ/Հ | Անվանում | Քանակ | Միավոր |
|---|---|---|---|
| 1 | Միջնորմ պատերի քանդում | 6.2 | խմ |
| 2 | Պատուհանների շեպերի քանդում | 10.3 | քմ |
| 3 | Պատերի գաջային սվաղի քերում | 104.4 | քմ |
| 4 | Մանրահատակ հատակի քանդում | 47.0 | քմ |
| 5 | Լամինատե հատակի ապամոնտաժում | 36.0 | քմ |
| 6 | Հատակի հարթեցնող շերտի քանդում (84 քմ) | 5 | խմ |
| 7 | Շրիշակների ապամոնտաժում | 53.0 | գծմ |
| 8 | Առաստաղի գաջային սվաղի քերում | 83.0 | քմ |
| 9 | Դռների ապամոնտաժում, 3 հատ | 6.7 | քմ |
| 10 | Պատուհանագոգերի ապամոնտաժում | 8.5 | գծմ |

Ծանոթություն՝
Չափերը ճշտել տեղում:

Նախագծող
sp2.am ///

Պատվիրատու
GIZ
Deutsche Gesellschaft für Internationale Zusammenarbeit (GIZ) GmbH

Նախագիծ
Մարտունի քաղաքացիների սպասարկման գրասենյակի նախագիծ

Հասցե
Գեղարքունիքի մարզ, ք. Մարտունի

Նախագիծ համար /
2516_22

Փուլ / ԱՇ

Անվանում /
Քանդման աշխատանքների ուրվագիծ

Մասշտաբ / Մ 1:75
Թերթ / Ճ - 03
Ամսաթիվ / 28.10.2025

ՆԳՃ՝
Ս. Պետրոսյան

Ճարտարապետ՝
Ա. Պետրոսյան

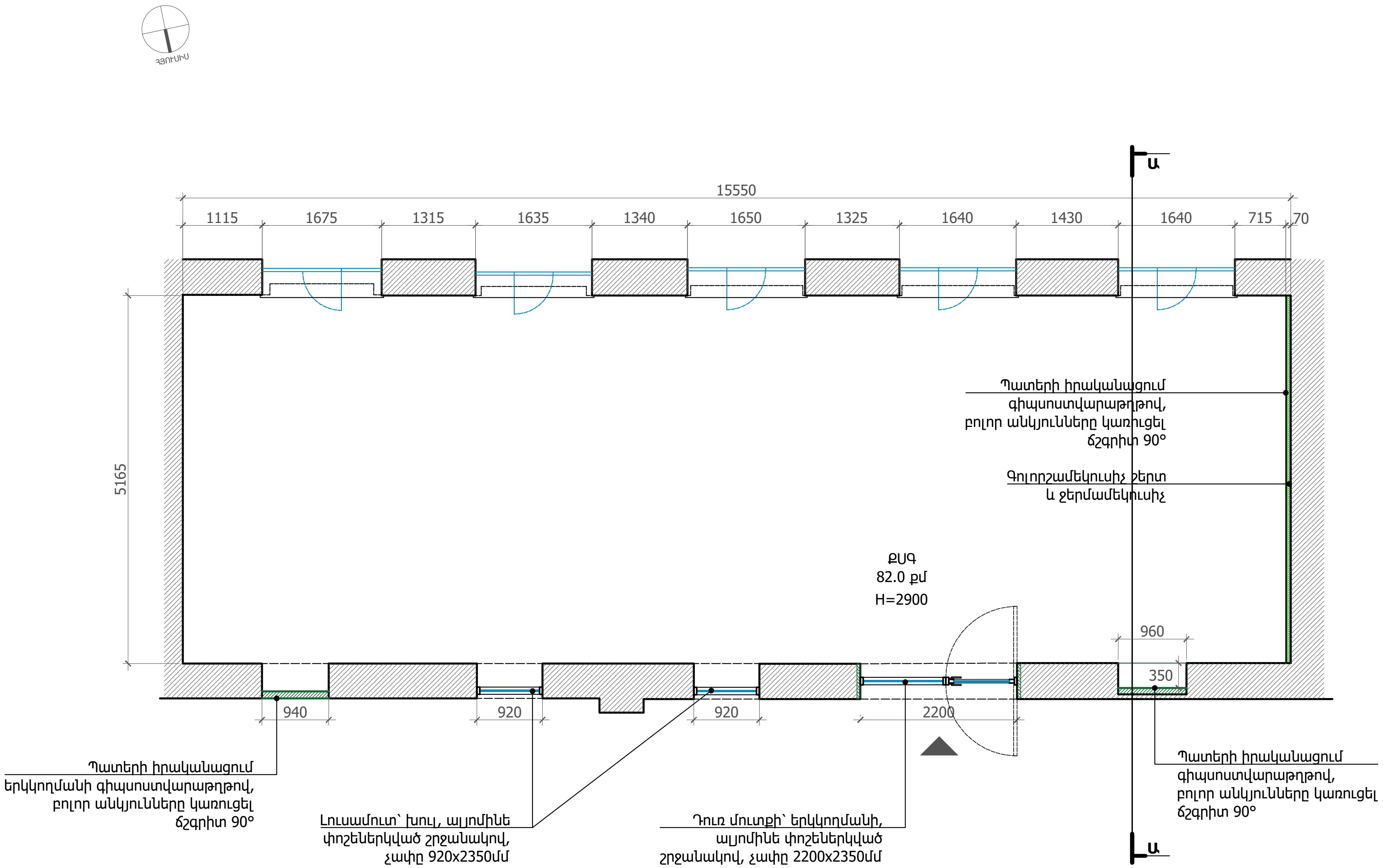


**Վերանորոգման աշխատանքներ**

| Հ/Հ | Անվանում | Քանակ | Միավոր |
|---|---|---|---|
| 1 | Պատերի իրականացում միակողմանի գիպսոստվարաթղթով | 20.0 | քմ |
| 2 | Պատերի իրականացում երկկողմանի գիպսոստվարաթղթով | 4.4 | քմ |
| 3 | Ջերմամեկուսիչ | 15.6 | քմ |
| 4 | Գոլորշամեկուսիչ շերտ | 15.6 | քմ |
| 5 | Պատերի գաջային սվաղ | 102 | քմ |
| 6 | Պատուհանների շեպերի հարթեցում գաջով կամ գիպսոնիտով | 10.3 | քմ |
| 7 | Դռների շեպերի հարթեցում գաջով կամ գիպսոնիտով | 18.5 | քմ |
| 8 | Պատերի ներկում | 115.2 | քմ |
| 9 | Մուգ պիգմենտով լատեքսային ներկ | 15.6 | քմ |
| 10 | Գիպսոստվարաթղթե առաստաղ | 80 | քմ |
| 11 | Առաստաղի ներկում | 80 | քմ |
| 12 | Պատուհանագոգերի տեղադրում, լամինացված ՄԴՖ (8 հատ) | 8.5 | գծմ |
| 13 | Պատուհան՝ խուլ, ալյումինե փոշեներկված շրջանակով, թափանցիկ ապակիով, չափը 920x2350մմ, 2 հատ | 4.3 | քմ |
| 14 | Դուռ մուտքի՝ երկկողմանի, ալյումինե փոշեներկված շրջանակով, թափանցիկ ապակիով, բռնակով և փականով, առանց շեմ, չափը 2200x2350մմ | 4.9 | քմ |
| 15 | Պատի բացվածքի մետաղական էլեմենտների պաշտպանիչ ցեմենտավազային շերտ, d=30մմ | 3.4 | քմ |

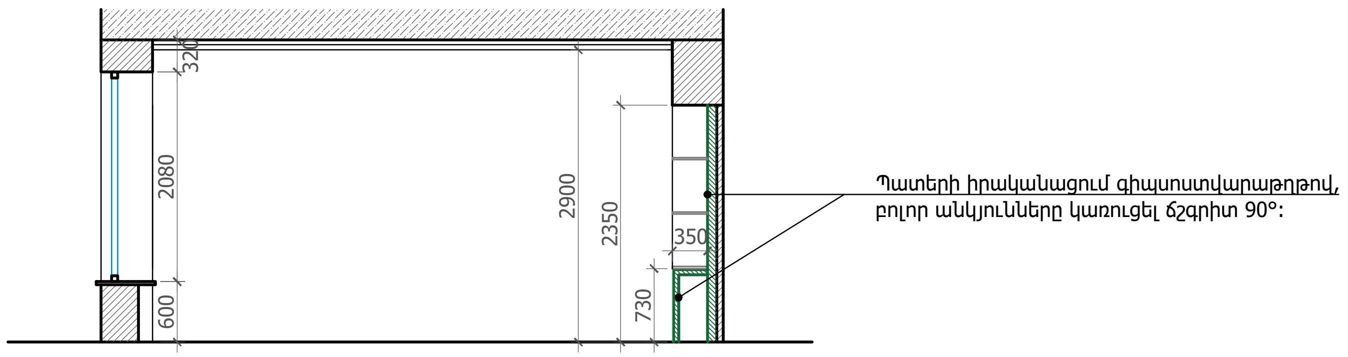


**Կտրվածք Ա-Ա**

Նախագծող
sp2.am ///

Պատվիրատու
GIZ
Deutsche Gesellschaft für Internationale Zusammenarbeit (GIZ) GmbH

Նախագիծ
Մարտունի քաղաքացիների սպասարկման գրասենյակի նախագիծ

Հասցե
Գեղարքունիքի մարզ, ք. Մարտունի

Նախագիծ համար /
2516_22

Փուլ / ԱՇ

Անվանում /
Վերանորոգման աշխատանքների ուրվագիծ

Մասշտաբ / Մ 1:75
Թերթ / Ճ - 04
Ամսաթիվ / 28.10.2025

ՆԳՃ՝
Ս. Պետրոսյան

Ճարտարապետ՝
Ա. Պետրոսյան

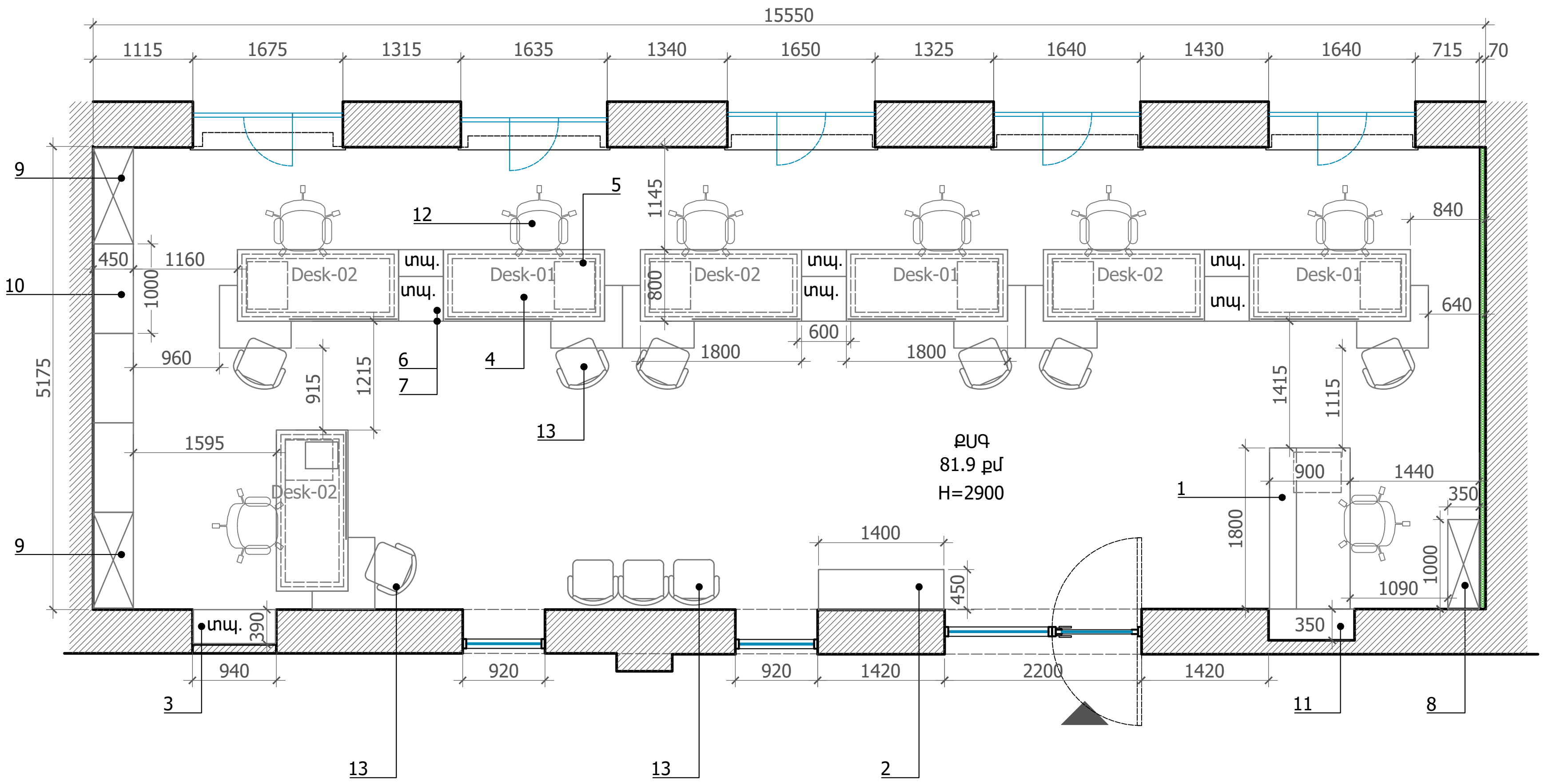


## ԱՆՎԱՆԱՑԱՆԿ

| Հ/Հ | Անվանում | Քանակ | Միավոր |
|---|---|---|---|
| 1 | Ընդունարանի սեղան | 1 | հատ |
| 2 | Փաստաթղթերի լրացման սեղան | 1 | հատ |
| 3 | Պահարան, չորս քաշովի դարակներով | 1 | հատ |
| 4 | Սպասարկողի սեղան | 7 | հատ |
| 5 | Համակարգչի մոդուլ, մեկ շարժական դարակով | 8 | հատ |
| 6 | Տպիչի սեղան, մեկ շարժական դարակով | 3 | հատ |
| 7 | Տպիչի սեղանի քողարկիչ | 3 | հատ |
| 8 | Ցանցային պահարան՝ չափը 1000(L)x2400(Բ)x350(Խ)մմ, 4 դռներով (դիմային մակերես) | 2.4 | քմ |
| 9 | Հագուստի պահարան՝ չափը 1070(L)x2400(Բ)x450(Խ)մմ, 4 դռներով (դիմային մակերես), 2 հատ | 5.1 | քմ |
| 10 | Թղթապանակների պահարան, երկու դռներով | 3 | հատ |
| 11 | Վերին բաց դարակաշար՝ չափը 950(L)x350(Խ)մմ, 3 հատ | 2.9 | գծմ |
| 12 | Անվավոր աշխատանքային աթոռ, փափուկ նստատեղով, ցանցապատ բարձր մեջքով, բազկաթենակով | 8 | հատ |
| 13 | Աթոռ, փափուկ տեքստիլ նստատեղով և մեջքով | 10 | հատ |
| 14 | Ինքնակպչուն թաղանթ, 350 մմ լայնությամբ | 1.0 | քմ |
| 15 | Ծերտավարագույր արևապաշտպան, 5 հատ | 21.0 | քմ |

Ծանոթություն՝
1. Կահույքը պատրաստել **Egger H3331 ST10** կամ **Egger H3303 ST10** լամինատով.
2. Կահույքը պատրաստել **Egger W908 ST2** կամ **Egger W1000 ST9** լամինատով.
3. Հիմնակմախքը պատրաստել 60x25x2.5 մմ և 25x15x1.5 մմ չափերի պողպատյա խողովակներով, և փոշեներկել սպիտակ ներկով.
4. Դարակների բռնակները վերադիր, ցաքարիտային երկարությունը՝ 130 մմ, գույնը՝ սև.
5. Մալուխների համար նախատեսված անցքեր: Անցքերի մեջ տեղադրել պլաստիկ դետալներ, գույնը սպիտակ.
6. Բոլոր այլընտրանքային առաջարկները պատրաստի պետք է լինեն տեխնիկապես համարժեք և նախապես համաձայնեցված նախագծի ճարտարապետի հետ.

Նախագծող
sp2.am ///

Պատվիրատու
GIZ
Deutsche Gesellschaft für Internationale Zusammenarbeit (GIZ) GmbH

Նախագիծ
Մարտունի քաղաքացիների սպասարկման գրասենյակի նախագիծ

Հասցե
Գեղարքունիքի մարզ, ք. Մարտունի

Նախագիծ համար /
2516_22

Փուլ / ԱՃ

Անվանում /
Կահավորման հատակագիծ

Մասշտաբ / Մ 1:75
Թերթ / Ճ - 05
Ամսաթիվ / 28.10.2025

ՆԳճ՝
Ս. Պետրոսյան

Ճարտարապետ
Ա. Պետրոսյան

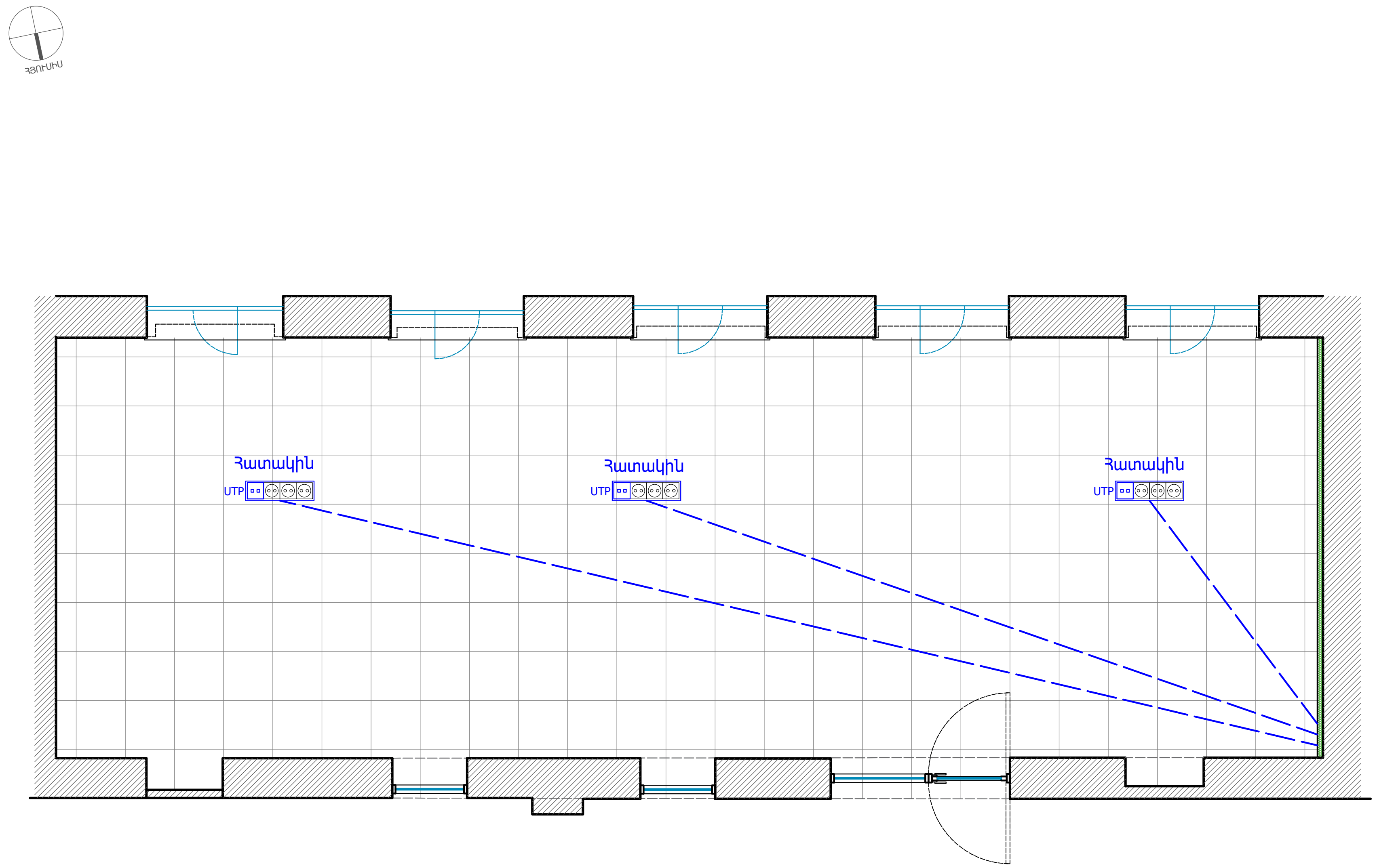


## ՊԱՅՄԱՆԱԿԱՆ ՆՇԱՆՆԵՐ

| | |
|---|---|
| Պրեսգրանիտե սալիկ՝ 600x600 մմ | 84 քմ |
| Շրիշակ՝ | 41 գծմ |

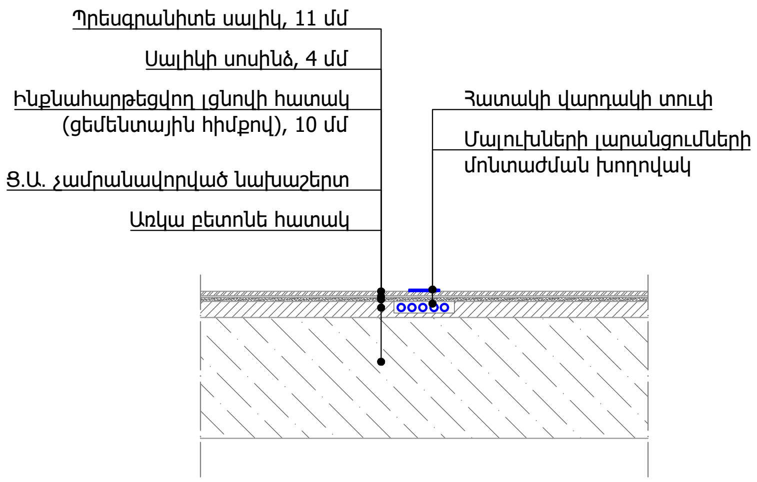


| | |
|---|---|
| Նախագծող | |
| sp2.am /// | |
| Պատվիրատու | |
| GIZ | |
| Deutsche Gesellschaft für Internationale Zusammenarbeit (GIZ) GmbH | |
| Նախագիծ | |
| Մարտունի քաղաքացիների սպասարկման գրասենյակի նախագիծ | |
| Հասցե | |
| Գեղարքունիքի մարզ, ք. Մարտունի | |
| Նախագիծ համար / | |
| 2516_22 | |
| Փուլ / | ԱՇ |
| Անվանում / | |
| Հատակի հատակագիծ | |
| Մասշտաբ / | Մ 1:75 |
| Թերթ / | Ճ - 06 |
| Ամսաթիվ / | 28.10.2025 |
| ՆԳՃ՝ | |
| Ս. Պետրոսյան | |
| Ճարտարապետ՝ | |
| Ա. Պետրոսյան | |

| | | | |
|---|---|---|---|
| 1 | մալուխ UTPcat5e 24AWG | մ | 200 |
| 2 | հեռահաղորդակցության պատի պահարան 19´´9U,600x350մմ | հատ | 1 |
| 3 | կոմուտատոր 12 պորտ | հատ | 1 |
| 4 | անխափան սնուցման աղբյուր UPS Rackmount APC 1500W | հատ | 1 |
| 5 | վարդակային պանել PDU | հատ | 1 |
| 6 | վարդակ համակարգչային RJ45  փակ հաղորդագծի համար | հատ | 4 |

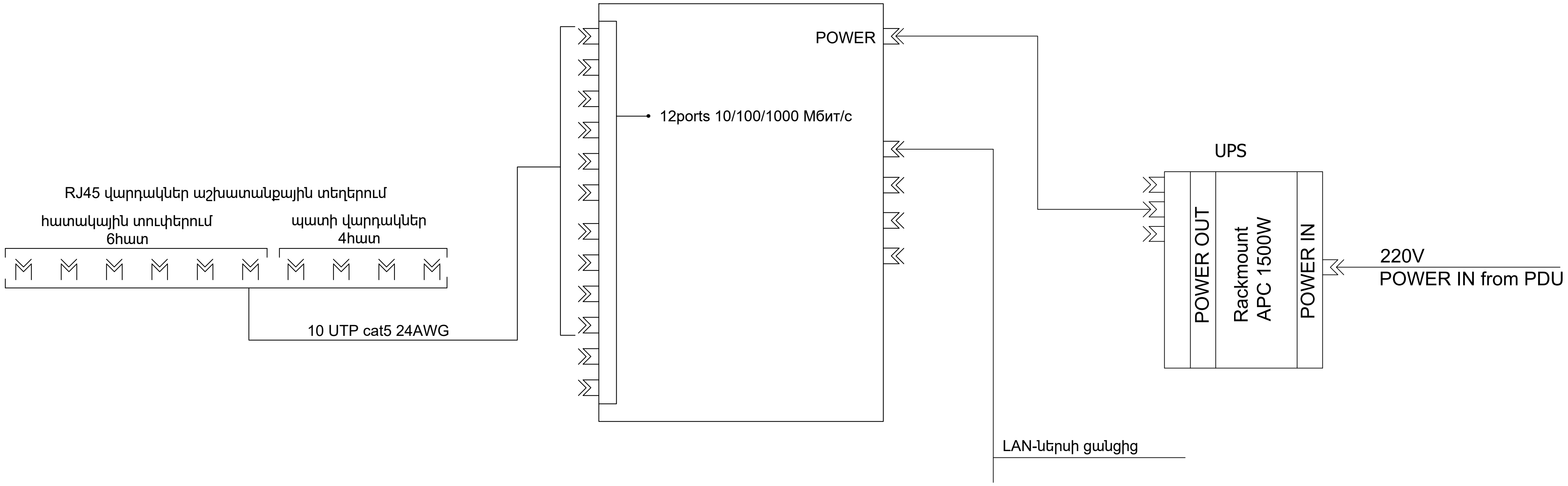


Համակարգչային ցանցի հատակագիծ

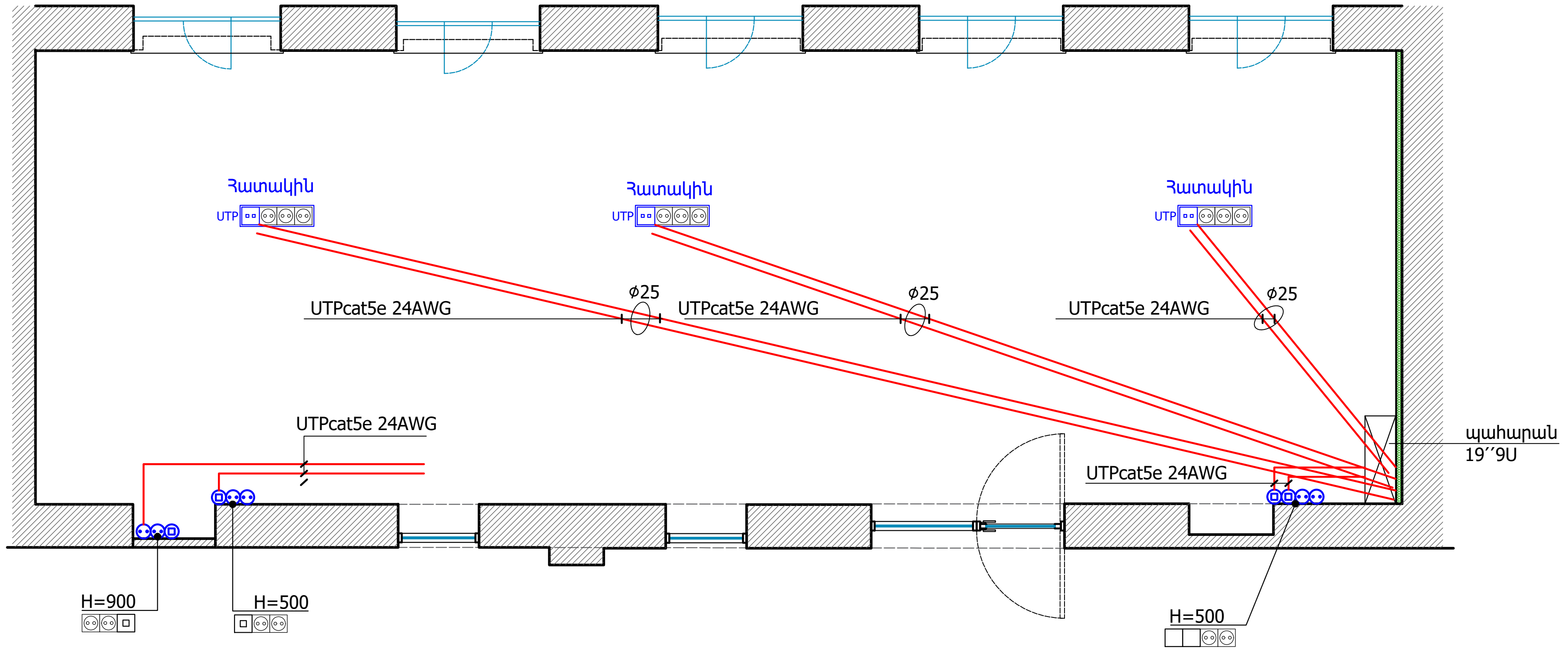


Նախագծող
sp2.am ///

Պատվիրատու
GIZ
Deutsche Gesellschaft für Internationale Zusammenarbeit (GIZ) GmbH

Նախագիծ
Մարտունի քաղաքացիների սպասարկման գրասենյակի նախագիծ

Հասցե
Գեղարքունիքի մարզ, ք. Մարտունի

Նախագիծ համար /
2516_22

Փուլ / ԱՃ

Անվանում /
Համակարգչային ցանցի ուրվագիծ

Մասշտաբ / Մ 1:75
Թերթ / Ճ - 07
Ամսաթիվ / 28.10.2025

ՆԳՃ`
Ս. Պետրոսյան

Ճարտարապետ`
Ա. Պետրոսյան

| | | | |
|---|---|---|---|
| 1 | Անվտանգության համակարգի բաշխիչ<br>վերադիր վահանակ, չափերը՝ մոտ 300(L)x400(Բ)x140(Խ) մմ: | հատ | 1 |
| 2 | Մայր բլոկ: Արտոդրող՝ Teletek կամ<br>տեխնիկապես համարժեք, մոդել՝ Eclipse-8, 7/8 գոտու հնարավորությամբ | հատ | 1 |
| 3 | Ղեկավարման թվային վահանակ LCD<br>ստեղնաշարով: Արտադրող՝ Teletek կամ  տեխնիկապես համարժեք | հատ | 1 |
| 4 | Մայր բլոկի անխափան էլ. սնուցման<br>մարտկոց, 12V7Ah: Արտադրող՝ Crown կամ տեխնիկապես համարժեք | հատ | 1 |
| 5 | Ծխի տվիչ: Էկրանավորված, բազմակի<br>օգտագործվող, 9-35 Վ, 10-50 ´C, 1GHz | հատ | 2 |
| 6 | Շարժման տվիչ՝ 12M, 360 աստիճան տեսանելիության դաշտով: Կրկնակի<br>սենսորով: Մոդել՝ Hikvision DS-PD2 P12QE-C կամ տեխնիկապես համարժեք | հատ | 1 |
| 7 | Շչակ ներսի: 12 Վ, 20-30 ՄԱ,100 դ/բ,<br>Մոդել՝ ПКИ-1 °Иволга° կամ տեխնիկապես համարժեք | հատ | 1 |
| 8 | Շչակ դրսի: Անընդհատ թարթող լույսով: Տագնապի դեպքում՝ սթրոբ լուսա-<br>յին ազդանշանի միացում: Էլ. հոսանքի անջատման դեպքում՝ տագնապի<br>միացումով: Արտադրող՝Teletek կամ տեխնիկապես համարժեք | հատ | 1 |
| 9 | Դրսի ահազանգման շչակի մարտկոց, 12V1,2Ah | հատ | 1 |
| 10 | Մալուխ КПСЭВ 2×0.5 | մ | 50 |
| 11 | Մալուխ КПСЭВ 4×0.5 | մ | 20 |
| 12 | Մալուխ ШВВП 2×1 | մ | 100 |

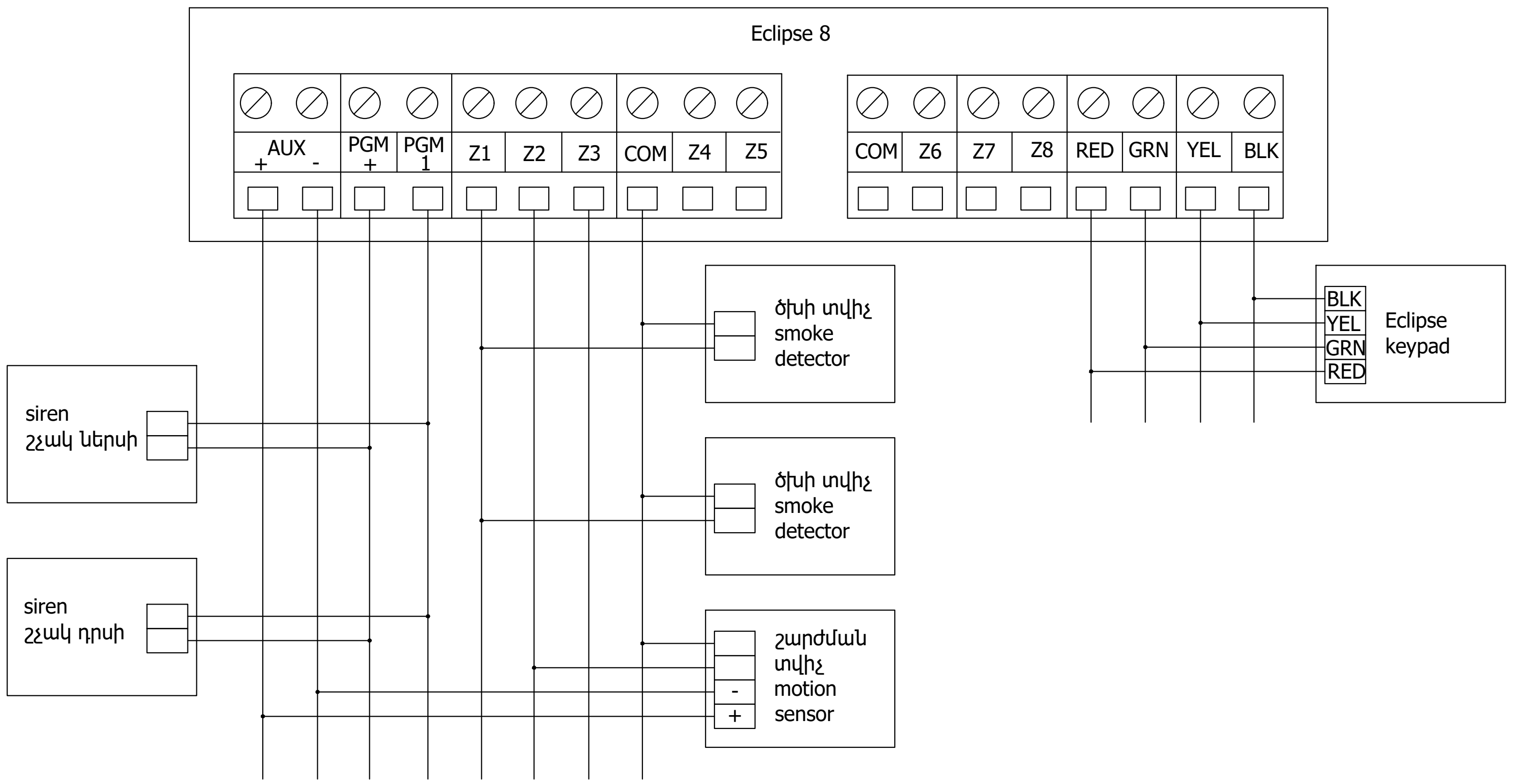


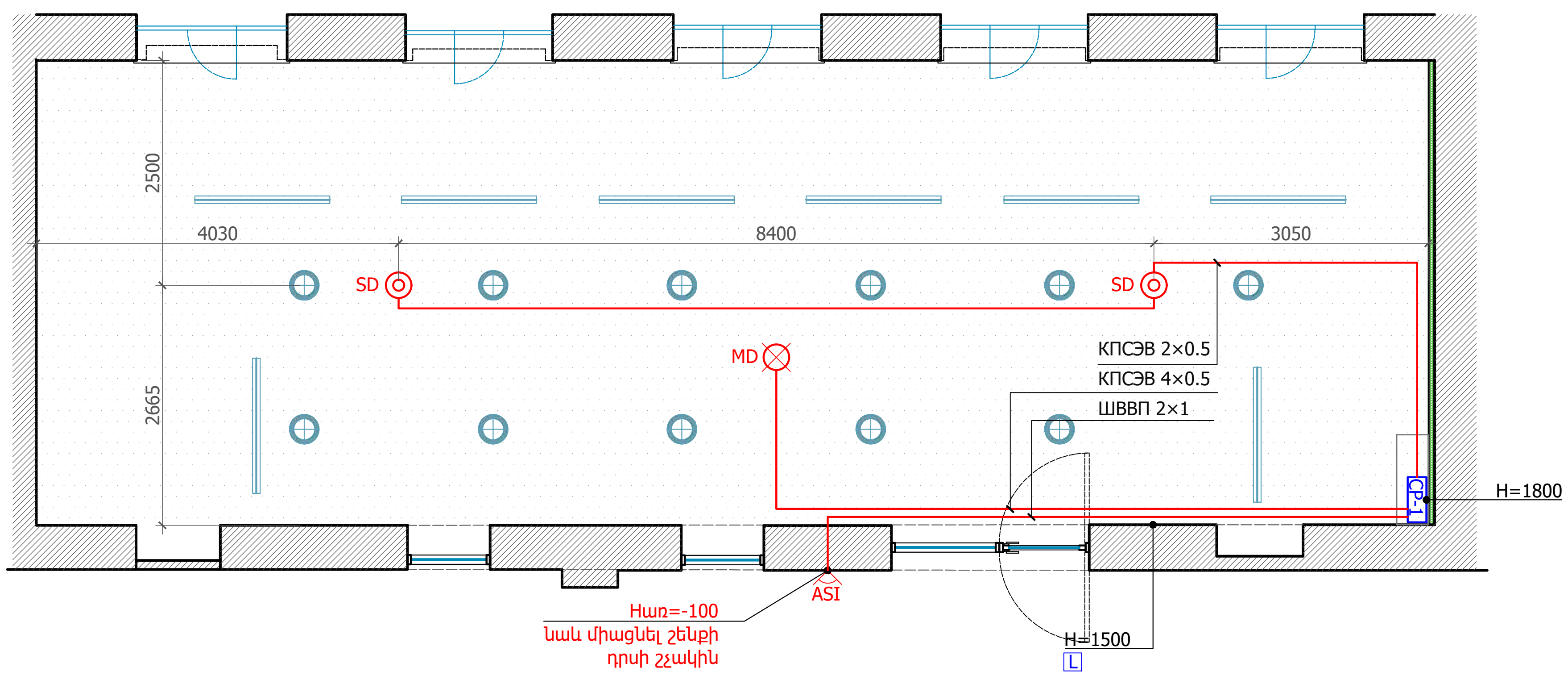


**ՊԱՅՄԱՆԱԿԱՆ ՆՇԱՆՆԵՐ**

- Գիպսոստվարաթղթե առաստաղ
- SD — Ծխի տվիչ
- MD — Շարժման տվիչ
- ASI — Շչակ
- L — Թվային բանալի
- CP-1 — Անվտանգության վահանակ
- Գծային կախված լուսատու
- Լուսատու ձգված առաստաղին (պլաֆոն)

| | |
|---|---|
| Նախագծող | sp2.am /// |
| Պատվիրատու | GIZ<br>Deutsche Gesellschaft für Internationale Zusammenarbeit (GIZ) GmbH |
| Նախագիծ | Մարտունի քաղաքացիների սպասարկման գրասենյակի նախագիծ |
| Հասցե | Գեղարքունիքի մարզ, ք. Մարտունի |
| Նախագիծ համար / | 2516_22 |
| Փուլ / | ԱՇ |
| Անվանում / | Անվտանգության սարքավորումների տեղադրման ուրվագիծ |
| Մասշտաբ / | Մ 1:75 |
| Թերթ / | Ճ - 08 |
| Ամսաթիվ / | 28.10.2025 |
| ՆԳՃ՝ | Ս. Պետրոսյան |
| Ճարտարապետ՝ | Ա. Պետրոսյան |

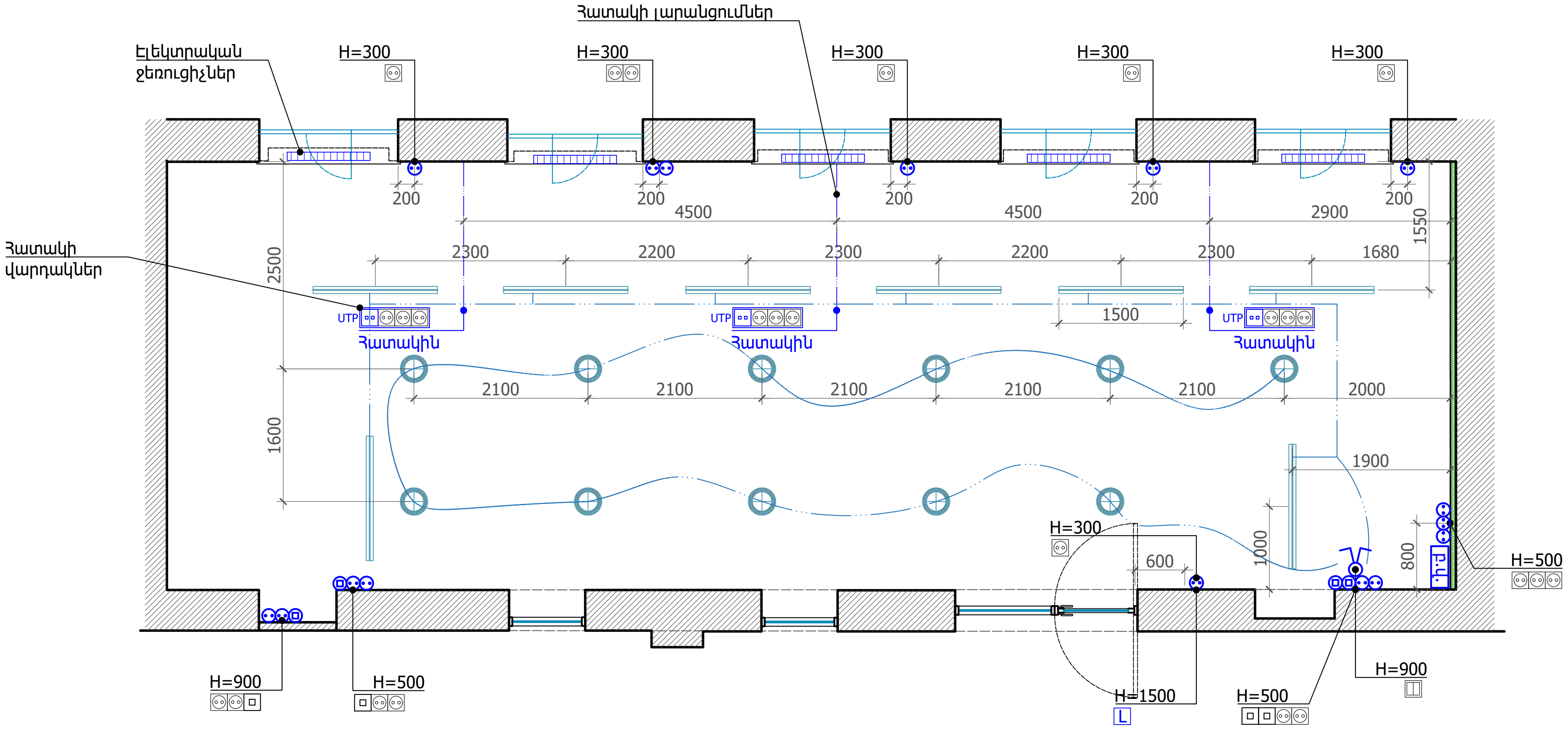


## ՊԱՅՄԱՆԱԿԱՆ ՆՇԱՆՆԵՐ

- Երկստեղնանի անջատիչ
- Վարդակ էլեկտրական հողանցումով
- Վարդակ ցանցային
- Թվային բանալի
- բ.վ. Բաշխիչ վահան
- Էլեկտրական ջեռուցիչ
- Գծային կախված լուսատու
- Լուսատու ձգված առաստաղին (պլաֆոն)

**Գծային կախված լուսատուի օրինակ**

| | |
|---|---|
| Նախագծող | |
| sp2.am /// | |
| Պատվիրատու | |
| GIZ | |
| Deutsche Gesellschaft für Internationale Zusammenarbeit (GIZ) GmbH | |
| Նախագիծ | |
| Մարտունի քաղաքացիների սպասարկման գրասենյակի նախագիծ | |
| Հասցե | |
| Գեղարքունիքի մարզ, ք. Մարտունի | |
| Նախագծի համար / | |
| 2516_22 | |
| Փուլ / | ԱՇ |
| Անվանում / | |
| Լուսատուների և էլ. սարքավորումների տեղադրման ուրվագիծ | |
| Մասշտաբ / | Մ 1:75 |
| Թերթ / | Ճ - 09 |
| Ամսաթիվ / | 28.10.2025 |
| ՆԳՃ՝ | |
| Ս. Պետրոսյան | |
| Ճարտարապետ | |
| Ա. Պետրոսյան | |

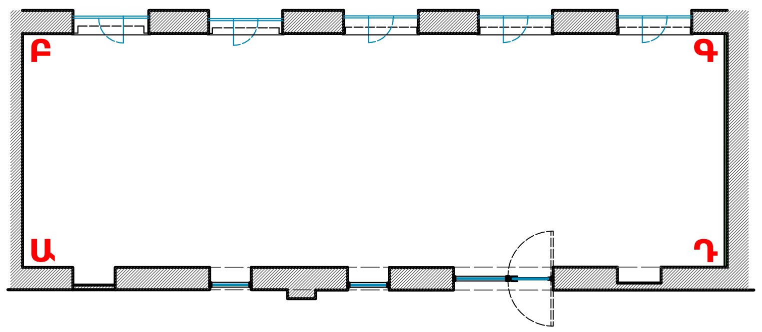


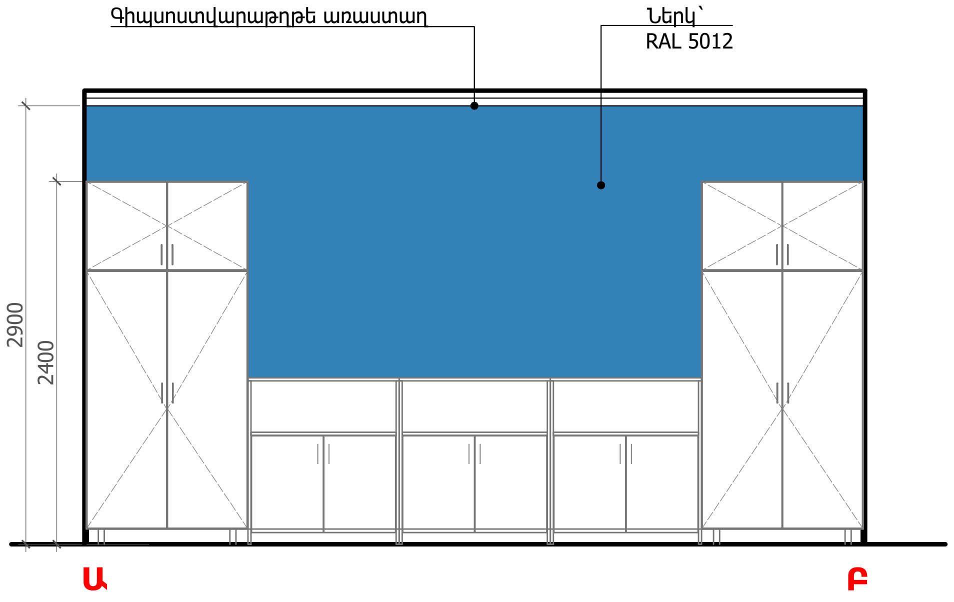


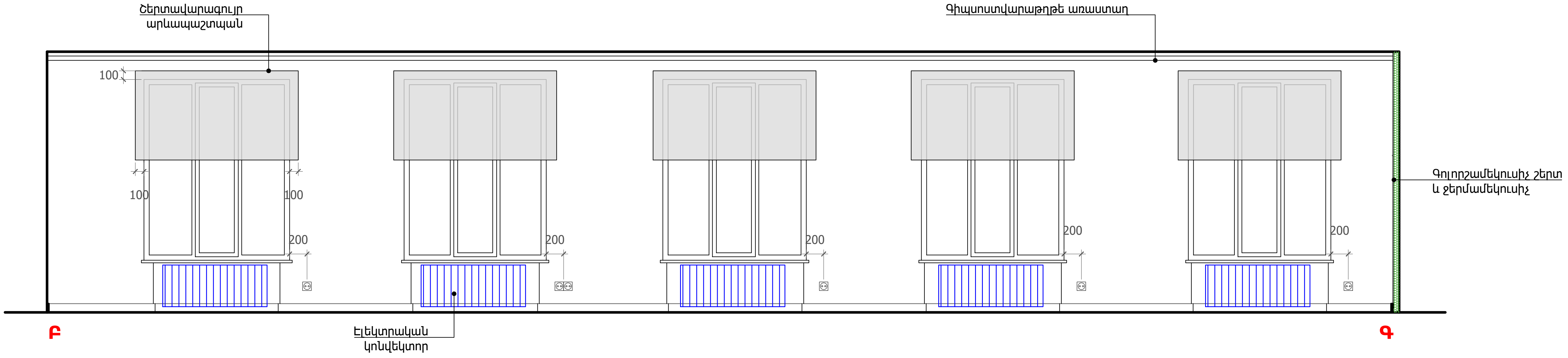


Ծանոթություն՝
Չափերը ճշտել տեղում:
Փոփոխություններն ու գույնի ընտրությունը համաձայնեցնել նախագծողի հետ:

| | |
|---|---|
| Նախագծող | |
| sp2.am /// | |
| Պատվիրատու | |
| GIZ | |
| Deutsche Gesellschaft für Internationale Zusammenarbeit (GIZ) GmbH | |
| Նախագիծ | |
| Մարտունի քաղաքացիների սպասարկման գրասենյակի նախագիծ | |
| Հասցե | |
| Գեղարքունիքի մարզ, ք. Մարտունի | |
| Նախագիծ համար / | |
| 2516_22 | |
| Փուլ / | ԱՇ |
| Անվանում / | |
| Փռվածքներ | |
| Մասշտաբ / | Մ 1:50 |
| Թերթ / | Ճ - 10 |
| Ամսաթիվ / | 28.10.2025 |
| ՆԳՃ՝ | |
| Ս. Պետրոսյան | |
| Ճարտարապետ՝ | |
| Ա. Պետրոսյան | |

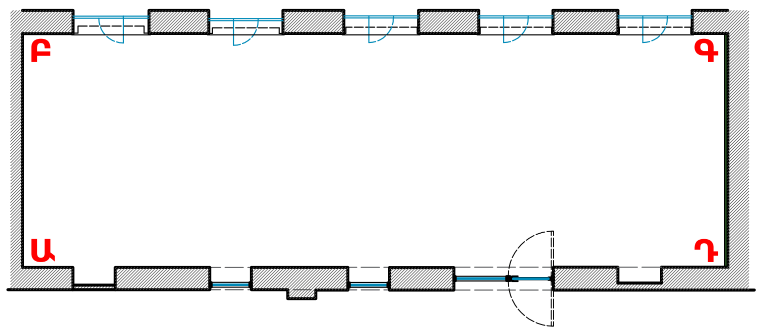


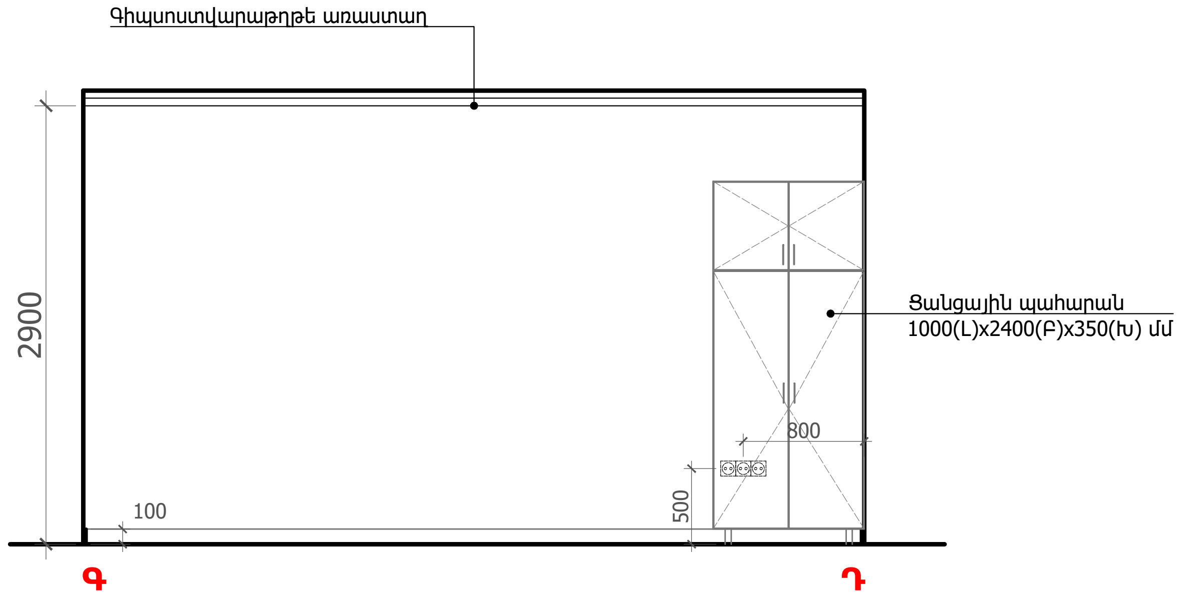


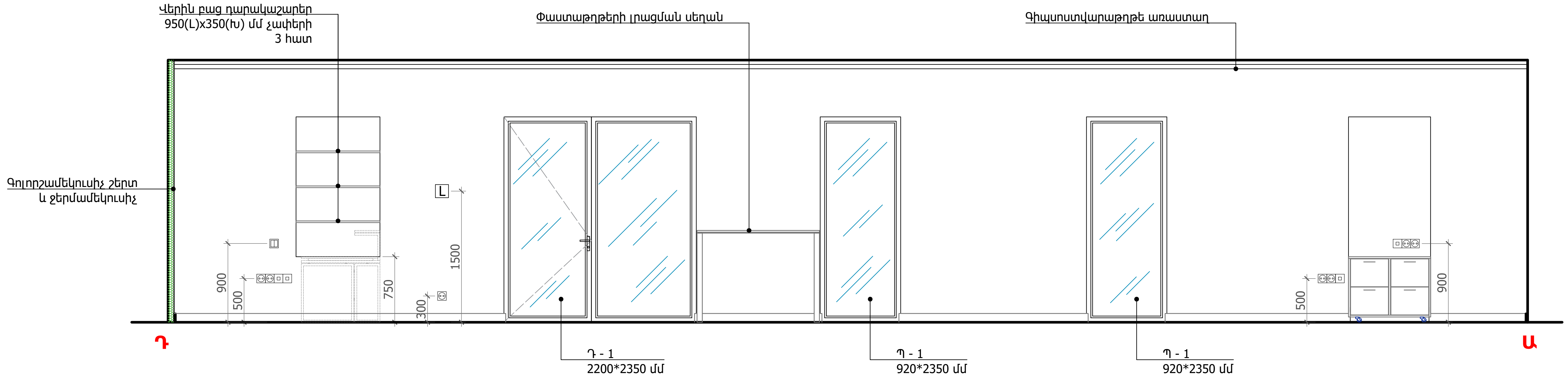


Ծանոթություն՝
Չափերը ճշտել տեղում:
Փոփոխություններն ու գույնի ընտրությունը համաձայնեցնել նախագծողի հետ:

Նախագծող
sp2.am ///

Պատվիրատու
GIZ
Deutsche Gesellschaft für Internationale Zusammenarbeit (GIZ) GmbH

Նախագիծ
Մարտունի քաղաքացիների սպասարկման գրասենյակի նախագիծ

Հասցե
Գեղարքունիքի մարզ, ք. Մարտունի

Նախագիծ համար /
2516_22

Փուլ / ԱՇ

Անվանում /
Փռվածքներ

Մասշտաբ / Մ 1:50
Թերթ / Ճ - 11
Ամսաթիվ / 28.10.2025

ՆԳՃ՝
Ս. Պետրոսյան

Ճարտարապետ՝
Ա. Պետրոսյան

| ԹԻՎ | ՍԽԵՄԱՏԻԿ ՃԱԿԱՏ | ՍԽԵՄԱՏԻԿ ՀԱՏԱԿԱԳԻԾ | ՔԱՆԱԿ | ՉԱՓԵՐ | ՄԱԿԵՐԵՍ | ԲԱՑՎՈՂ | ԽՈՒԼ | ԾԱՆՈԹՈՒԹՅՈՒՆ |
|---|---|---|---|---|---|---|---|---|
| 1 | 2 | 3 | 4 | 5 | 6 | 7 | 8 | 9 |
| Դ - 1 | 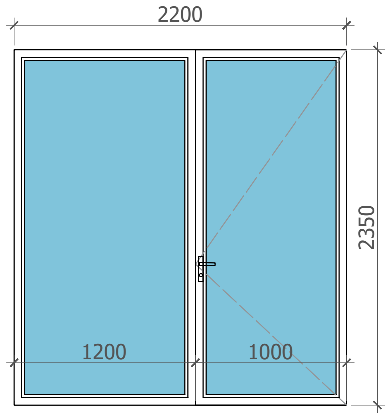 | 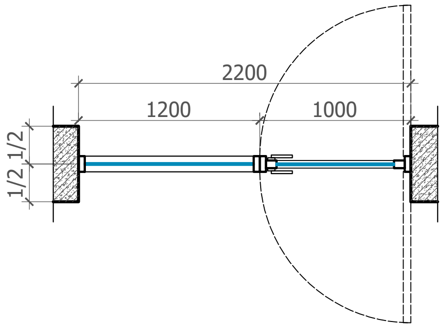 | 1 | 2200 x 2350 | 5.17 քմ | 2.35 քմ | 2.82 քմ | Դուռ մուտքի՝ երկկողմանի<br><br>Ալյումինե փոշեներկված շրջանակով. Երկկողմ բացվող փեղկ՝ թափանցիկ ապակիով, բռնակով և փականով, առանց շեմ:<br><br>Բացման ուղղությունը տես՝ հարկի հատակագծում:<br>Փոփոխություններն ու գույնի ընտրությունը համաձայնեցնել նախագծողի հետ:<br>Չափերը ճշտել տեղում: |
| Պ - 1 | 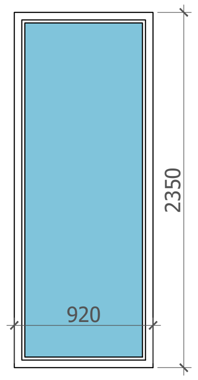 | ՔՍԳ<br>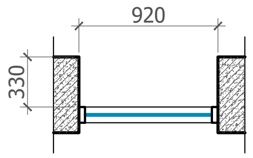<br>Միջանցք | 2 | 920 x 2350 | 2.16 քմ | - | 2.16 քմ | Պատուհան՝<br><br>Ալյումինե փոշեներկված շրջանակով. Խուլ՝ թափանցիկ ապակիով:<br><br>Փոփոխություններն ու գույնի ընտրությունը համաձայնեցնել նախագծողի հետ:<br>Չափերը ճշտել տեղում: |

Ծանոթություն՝
Չափերը ճշտել տեղում:
Փոփոխություններն ու գույնի ընտրությունը համաձայնեցնել նախագծողի հետ:

Նախագծող
sp2.am ///

Պատվիրատու
GIZ
Deutsche Gesellschaft für Internationale Zusammenarbeit (GIZ) GmbH

Նախագիծ
Մարտունի քաղաքացիների սպասարկման գրասենյակի նախագիծ

Հասցե
Գեղարքունիքի մարզ, ք. Մարտունի

Նախագիծ համար /
2516_22

Փուլ / ԱՃ

Անվանում /
Դռան և պատուհանների մասնագիր

Մասշտաբ / Մ 1:50
Թերթ / Ճ - 12
Ամսաթիվ / 28.10.2025

ՆԳՃ՝
Ս. Պետրոսյան

Ճարտարապետ՝
Ա. Պետրոսյան

# ԿԱՀԱՎՈՐՄԱՆ ՄԱՍ

## ԱՆՎԱՆԱՑԱՆԿ

| Հ/Հ | Անվանում | Միավոր | Քանակ |
|---|---|---|---|
| 1 | Ընդունարանի սեղան 1800(L)x900(Խ)x1050(Բ) մմ չափերի, 60x25x2.5 մմ և 25x15x1.5 մմ ուղղանկյուն մետաղական խողովակներով, հիմնակմախքի գույնը՝ RAL 9010, փոշեներկված, սեղանածածկերը 18 մմ հաստությամբ Egger H3331 ST10 կամ Egger H3303 ST10 լամինատով, մալուխների համար անցքերի մեջ՝ պլաստիկ սպիտակ դետալներով: Դիմային ճակատից վերին և ստորին մասերում նախատեսված են մետաղական ճաղաշարեր՝ 15x10x1 ուղղանկյուն խողովակներով և ներկված եռաշերտ ցանց 2.5x5x1 մմ չափերով (մանրամասները տես ՃԿ ենթամաս): | հատ | 1 |
| 2 | Սեղան փաստաթղթերի լրացման համար 1400(L)x450(Խ)x1050(Բ) մմ չափերի, 60x25x2.5 մմ և 15x10x1 մմ ուղղանկյուն մետաղական խողովակներով, հիմնակմախքի գույնը՝ RAL 9010 փոշեներկված, սեղանածածկը 18 մմ հաստությամբ Egger H3331 ST10 կամ Egger H3303 ST10 (մանրամասները տես ՃԿ ենթամաս): | հատ | 1 |
| 3 | Պահարան 4 քաշովի դարակներով 940(L)x390(Խ)x750(Բ) մմ չափերի, 18 մմ հաստությամբ Egger W908 ST2 կամ Egger W1000 ST9 լամինատով: Սողնակները՝ բարձրորակ, անիվային մեխանիզմով, BLUM կամ տեխնիկապես համարժեք ապրանքանիշ, բռնակները՝ վերադիր, կլոր հատվածքով, սահուն, անվնաս էրգոնիմիկ անցումներով: 4 հատ Siso 08.04.099 տեսակի անիվների վրա, որից 2 հատը արգելակով (մանրամասները տես ՃԿ ենթամաս): | հատ | 1 |
| 4 | Սպասարկողի սեղան 1800(L)x1100(Խ)x750(Բ) մմ չափերի, 60x20x2 մմ և 25x15x1.5 մմ ուղղանկյուն մետաղական խողովակներով, հիմնակմախքի գույնը՝ RAL 9010 փոշեներկված, սեղանածածկերը 18 մմ հաստությամբ Egger H3331 ST10 կամ Egger H3303 ST10 լամինատով, մալուխների համար անցքերի մեջ՝ պլաստիկ սպիտակ դետալներով: Դիմային ճակատից վերին մասում ապակի՝ 4մմ հաստությամբ, թրծած, անթափանց, անկյունների կլորացում 100մմ շառավիղով, չափը 1200(L)x300(Բ)մմ, ստորին մասում նախատեսված են մետաղական ճաղաշար՝ 15x10x1 մմ ուղղանկյուն խողովակներով և ներկված եռաշերտ ցանց 2.5x5x1 մմ (մանրամասները տես ՃԿ ենթամաս): | հատ | 7 |
| 5 | Համակարգչի մոդուլ 520(L)x550(Խ)x550(Բ) մմ չափերի, 18 մմ հաստությամբ Egger W908 ST2 կամ Egger W1000 ST9 լամինատով, հետևի ճակատից նախատեսված է միաշերտ մետաղական ներկված ցանց 2.5x5x1 մմ, գույնը՝ RAL 9010 փոշեներկված: Սողնակները՝ բարձրորակ, անիվային մեխանիզմով, BLUM կամ տեխնիկապես համարժեք ապրանքանիշ, բռնակները՝ վերադիր, գլանաձև, սահուն, անվնաս էրգոնիմիկ անցումներով, մալուխների համար անցքերի մեջ՝ պլաստիկ սպիտակ դետալներով: 4 հատ Siso 08.04.099 տեսակի անիվների վրա, որից 2 հատը արգելակով (մանրամասները տես ՃԿ ենթամաս): | հատ | 8 |
| 6 | Տպիչի սեղան դարակով 660(L)x640(Խ)x730(Բ) մմ: Հիմնակմախքը և դարակները 18 մմ հաստությամբ Egger W908 ST2 կամ Egger W1000 ST9 (այլընտրանք) լամինատով: Սողնակները՝ բարձրորակ, անիվային մեխանիզմով, BLUM կամ տեխնիկապես համարժեք ապրանքանիշ, բռնակները՝ վերադիր, գլանաձև, սահուն, անվնաս էրգոնիմիկ անցումներով, մալուխների համար անցքերի մեջ՝ պլաստիկ դետալներով, մուգ մոխրագույն կամ սև (մանրամասները տես ՃԿ ենթամաս): | հատ | 3 |
| 7 | Տպիչի սեղանի քողարկիչ 500(L)x480(Խ)x800(Բ) մմ չափերի, 18 մմ հաստությամբ Egger W908 ST2 կամ Egger W1000 ST9 լամինատով (մանրամասները տես ՃԿ ենթամաս): | հատ | 3 |
| 8 | Ցանցային պահարան 1000(L)x2400(Բ)x350(Խ) մմ չափերի, 4 դռներով, հիմնակմախքը և դարակները 18 մմ հաստությամբ Egger W908 ST2 կամ Egger W1000 ST9 լամինատով: Ձախ ճակատից նախատեսված է միաշերտ մետաղական ներկված ցանց 2.5x5x1 մմ, գույնը՝ RAL 9010 փոշեներկված: Բռնակները՝ վերադիր, գլանաձև, սահուն, անվնաս էրգոնիմիկ անցումներով, 8H100 տեսակի կարգավորվող պրիզմայաձև ոտքերով, անփայլ մետաղական կանգնակ + մոխրագույն պլաստիկ ոտնատակ, հագուստի 5 կետային կախիչներով, կրկնակի կեռով (մանրամասները տես ՃԿ ենթամաս): | քմ | 2.4 |
| 9 | Հագուստի պահարան 1070(L)x2400(Բ)x450(Խ) մմ չափերի, 4 դռներով, հիմնակմախքը և դարակները 18 մմ հաստությամբ Egger W908 ST2 կամ Egger W1000 ST9 լամինատով: Բռնակները՝ վերադիր, գլանաձև, սահուն, անվնաս էրգոնիմիկ անցումներով, 8H100 տեսակի կարգավորվող պրիզմայաձև ոտքերով, անփայլ մետաղական կանգնակ + մոխրագույն պլաստիկ ոտնատակ, հագուստի 5 կետային կախիչներով, կրկնակի կեռով (մանրամասները տես ՃԿ ենթամաս): | քմ | 5.1 |
| 10 | Թղթապանակների պահարան 2 դռներով և բաց դարակով (վերևում) 1000(L)x450(Խ)x1100(Բ) մմ չափերի, 18 մմ հաստությամբ Egger W908 ST2 կամ Egger W1000 ST9 լամինատով: Սողնակները՝ բարձրորակ, անիվային մեխանիզմով, BLUM կամ տեխնիկապես համարժեք ապրանքանիշ, բռնակները՝ վերադիր, կլոր հատվածքով, սահուն, անվնաս էրգոնիմիկ անցումներով, 8H100 տեսակի կարգավորվող պրիզմայաձև ոտքերով, անփայլ մետաղական կանգնակ + մոխրագույն պլաստիկ ոտնատակ (մանրամասները տես ՃԿ ենթամաս): | հատ | 3 |
| 11 | Վերին բաց դարակաշար 950(L)x350(Խ)մմ չափերի, 18 մմ հաստությամբ Egger W908 ST2 կամ Egger W1000 ST9 լամինատով (մանրամասները տես ՃԿ ենթամաս): | գծմ | 2.9 |
| 12 | Անվավոր աշխատանքային աթոռ, փափուկ նստատեղով, ցանցապատ բարձր մեջքով, բազկահենակով: | հատ | 8 |
| 13 | Աթոռ, փափուկ տեքստիլ նստատեղով և մեջքով | հատ | 10 |
| 14 | Ինքնակպչուն թաղանթ, 350 մմ լայնությամբ | քմ | 1.0 |
| 15 | Շերտավարագույր արևապաշտպան, 5 հատ | քմ | 21.0 |

| | |
|---|---|
| Նախագծող | sp2.am /// |
| Պատվիրատու | GIZ<br>Deutsche Gesellschaft für Internationale Zusammenarbeit (GIZ) GmbH |
| Նախագիծ | Մարտունի քաղաքացիների սպասարկման գրասենյակի նախագիծ |
| Հասցե | Գեղարքունիկի մարզ, ք. Մարտունի |
| Նախագիծ համար / | 2516_22 |
| Փուլ / | ԱՇ |
| Անվանում / | Կահավորման մանրամասների անվանացանկ |
| Մասշտաբ / | Մ 1:10 |
| Թերթ / | ՃԿ - 101 |
| Ամսաթիվ / | 30.10.2025 |
| ՆԳՃ՝ | Ս. Պետրոսյան |
| Ճարտարապետ՝ | Ա. Պետրոսյան |

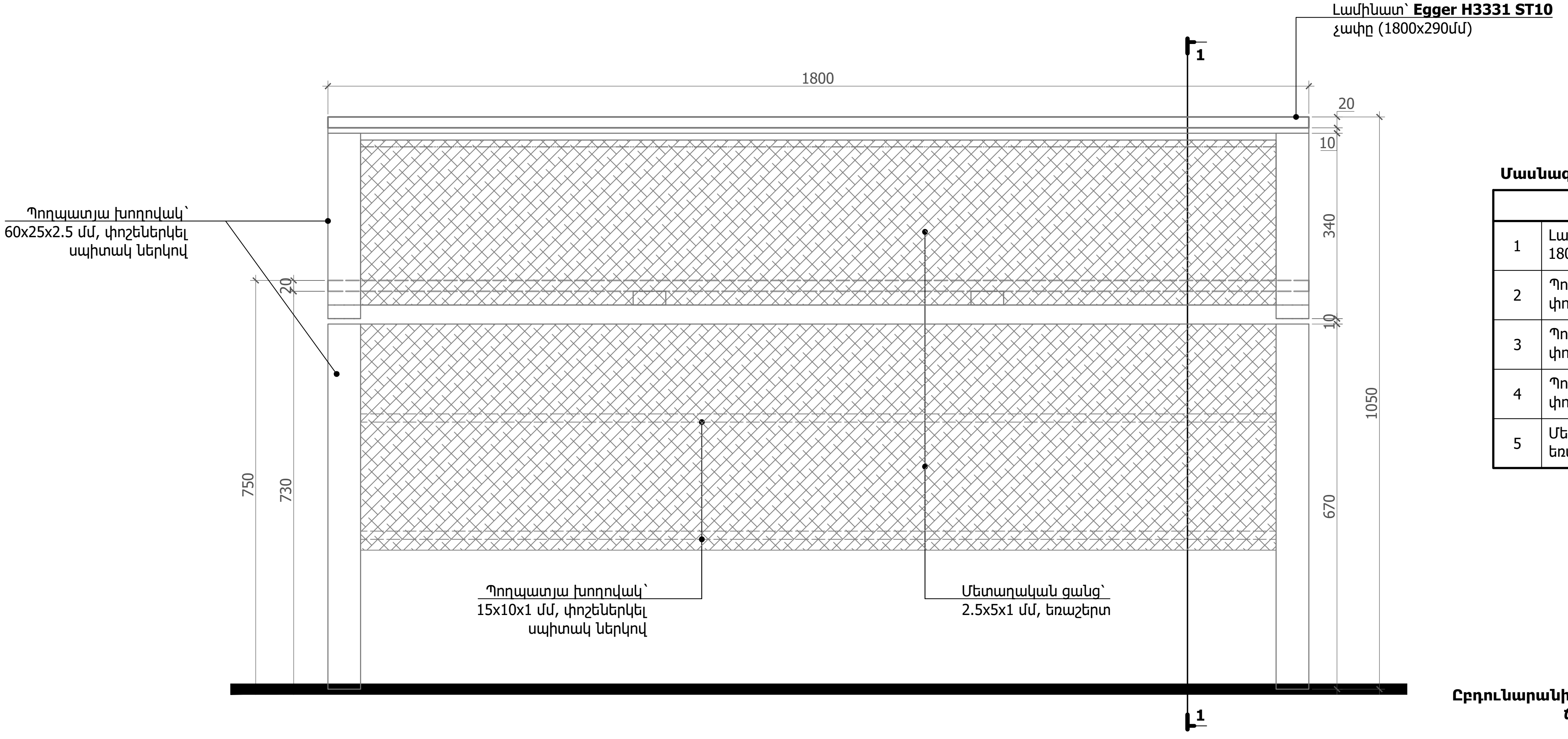


**Ըբդունարանի սեղանի ճակատ 1**

**Մասնագիր` 1. Ընդունարանի սեղան (1 հատի համար)**

| Անվանում | | Քանակ | Միավոր |
|---|---|---|---|
| 1 | Լամինատ` Egger H3331 ST10, չափը` 1800(L)x875(Խ)մմ և 1800x290մմ | 2.1 | քմ |
| 2 | Պողպատյա խողովակ` 60x25x2.5 մմ, փոշեներկել սպիտակ ներկով | 18.0 | գծմ |
| 3 | Պողպատյա խողովակ` 25x15x1.5 մմ, փոշեներկել սպիտակ ներկով | 5.6 | գծմ |
| 4 | Պողպատյա խողովակ` 15x10x1 մմ, փոշեներկել սպիտակ ներկով | 5.0 | գծմ |
| 5 | Մետաղական ցանց` 2.5x5x1 մմ, եռաշերտ | 2.1 | քմ |

**Ընդհանուր քանակ` 1 հատ**

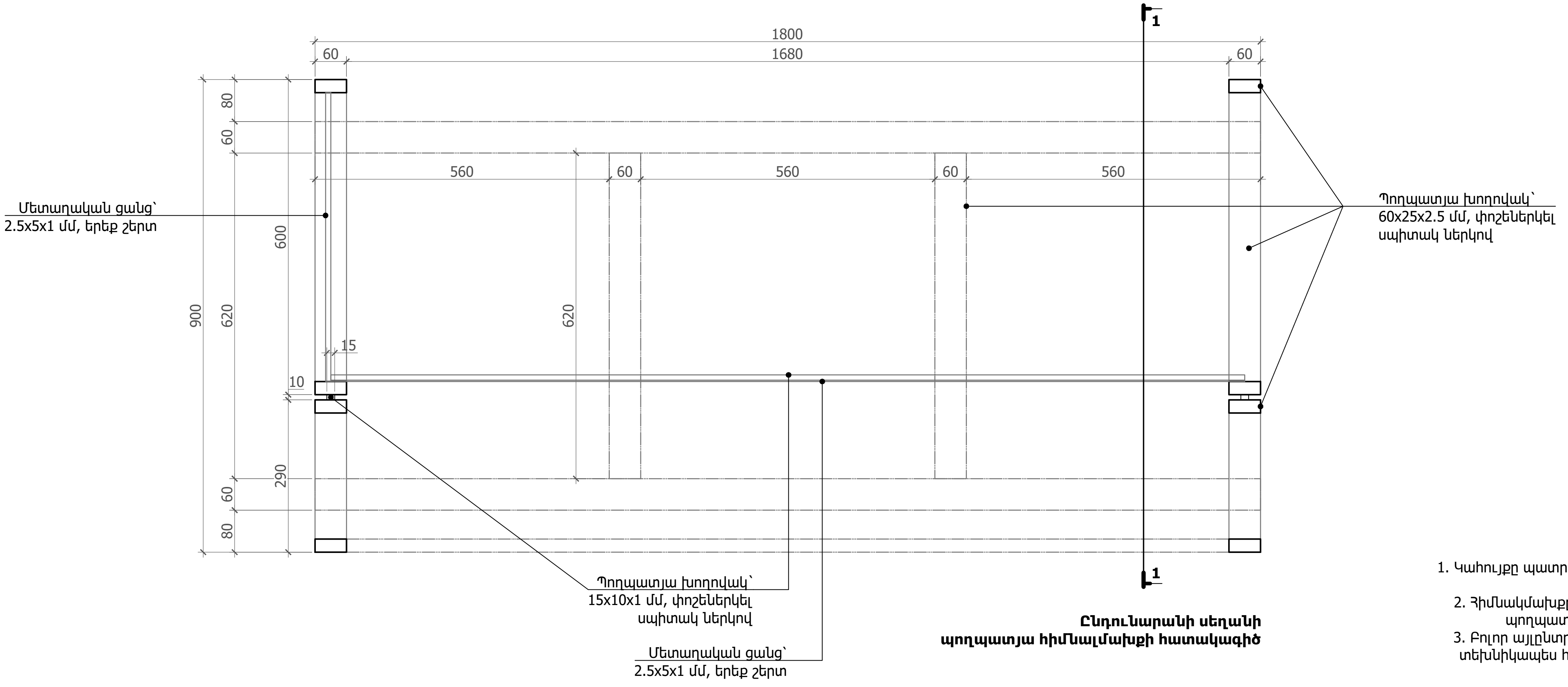


**Ընդունարանի սեղանի պողպատյա հիմնալմախքի հատակագիծ**

Ծանոթություն`
1. Կահույքը պատրաստել **Egger H3331 ST10** կամ **Egger H3303 ST10** լամինատով.
2. Հիմնակմախքը պատրաստել 60x25x2.5 մմ և 25x15x1.5 մմ չափերի պողպատյա խողովակներով, և փոշեներկել սպիտակ ներկով.
3. Բոլոր այլընտրանքային առաջարկները պարտադիր պետք է լինեն տեխնիկապես համարժեք և նախապես համաձայնեցված նախագծի ճարտարապետի հետ.
4.Չափերը ճշտել տեղում.

| | |
|---|---|
| Նախագծող | |
| sp2.am /// | |
| Պատվիրատու | |
| GIZ | |
| Deutsche Gesellschaft für Internationale Zusammenarbeit (GIZ) GmbH | |
| Նախագիծ | |
| Մարտունի քաղաքացիների սպասարկման գրասենյակի նախագիծ | |
| Հասցե | |
| Գեղարքունիկի մարզ, ք. Մարտունի | |
| Նախագիծ համար / | |
| 2516_22 | |
| Փուլ / | ԱՇ |
| Անվանում / | |
| Կահավորման մանրամասներ, Ընդունարանի սեղան | |
| Մասշտաբ / | Մ 1:10 |
| Թերթ / | ՃԿ - 102 |
| Ամսաթիվ / | 30.10.2025 |
| ՆԳՃ` | |
| Ս. Պետրոսյան | |
| Ճարտարապետ` | |
| Ա. Պետրոսյան | |

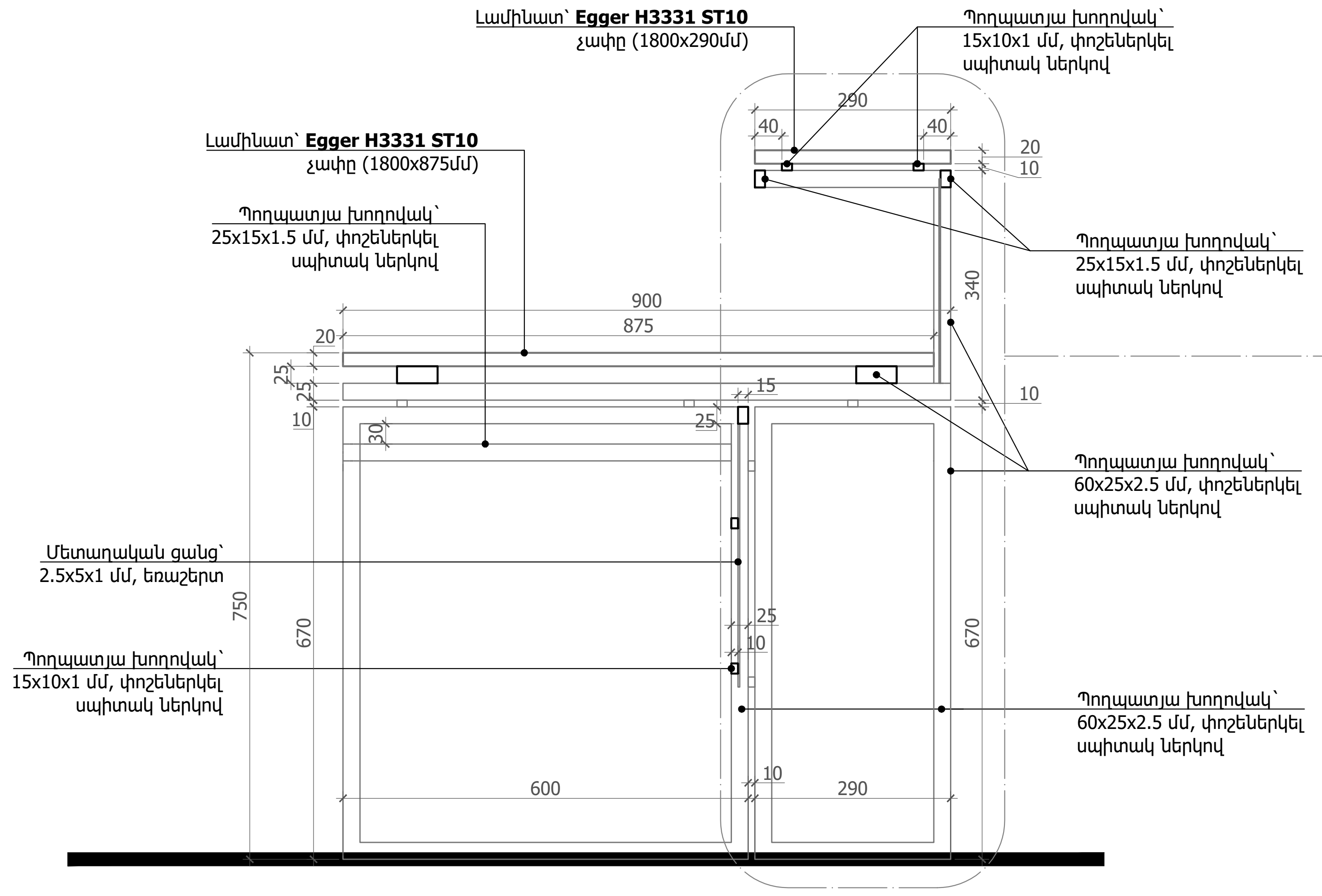


**Ընդունարանի սեղանի կտրվածք 1-1**

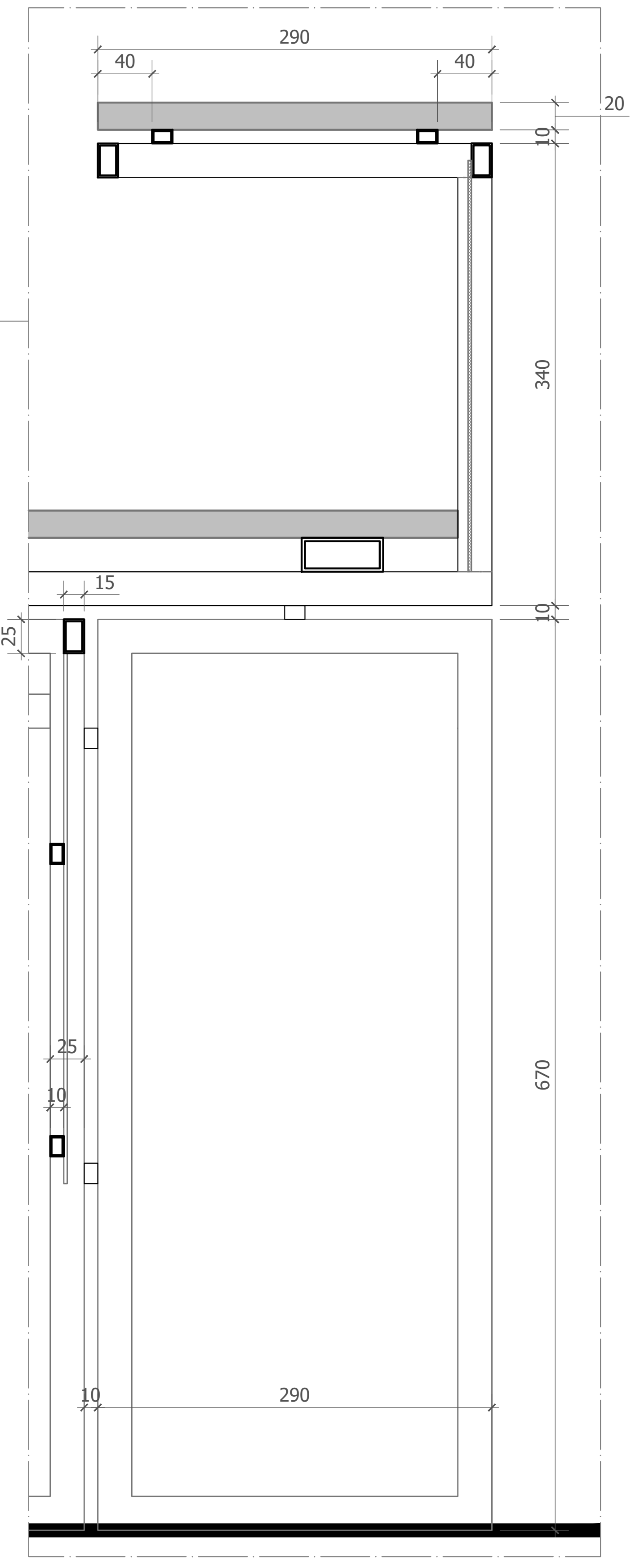


**1:5**

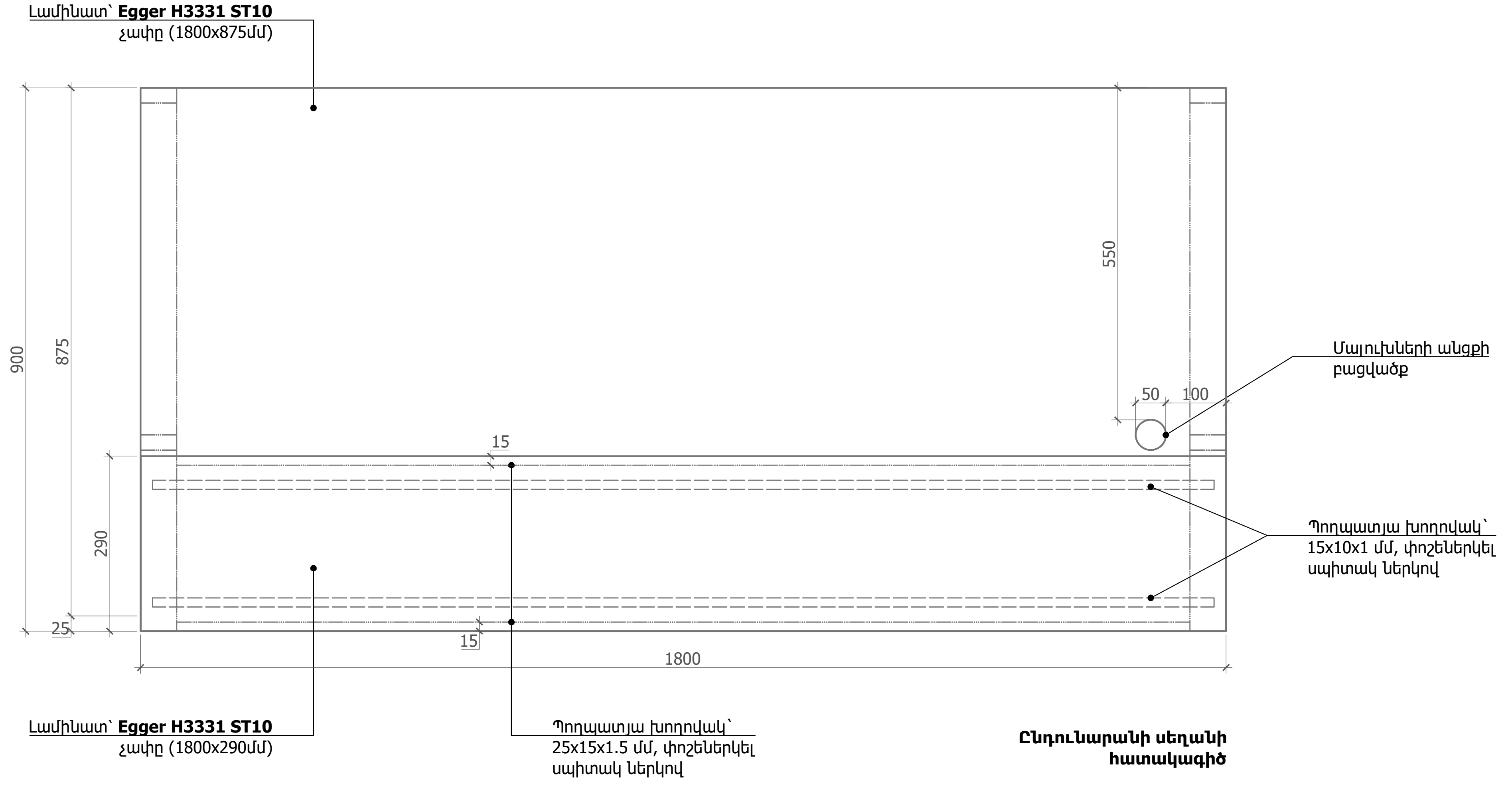


**Ընդունարանի սեղանի հատակագիծ**

Ծանոթություն՝
1. Կահույքը պատրաստել **Egger H3331 ST10** կամ **Egger H3303 ST10** լամինատով.
2. Հիմնակմախքը պատրաստել 60x25x2.5 մմ և 25x15x1.5 մմ չափերի պողպատյա խողովակներով, և փոշեներկել սպիտակ ներկով.
3. Բոլոր այլընտրանքային առաջարկները պարտադիր պետք է լինեն տեխնիկապես համարժեք և նախապես համաձայնեցված նախագծի ճարտարապետի հետ.
4.Չափերը ճշտել տեղում.

| | |
|---|---|
| Նախագծող | |
| sp2.am /// | |
| Պատվիրատու | |
| GIZ | |
| Deutsche Gesellschaft für Internationale Zusammenarbeit (GIZ) GmbH | |
| Նախագիծ | |
| Մարտունի քաղաքացիների սպասարկման գրասենյակի նախագիծ | |
| Հասցե | |
| Գեղարքունիկի մարզ, ք. Մարտունի | |
| Նախագիծ համար / | |
| 2516_22 | |
| Փուլ / | ԱՇ |
| Անվանում / | |
| Կահավորման մանրամասներ, Ընդունարանի սեղան | |
| Մասշտաբ / | Մ 1:10 |
| Թերթ / | ՃԿ - 103 |
| Ամսաթիվ / | 30.10.2025 |
| ՆԳՃ՝ | |
| Ս. Պետրոսյան | |
| Ճարտարապետ՝ | |
| Ա. Պետրոսյան | |

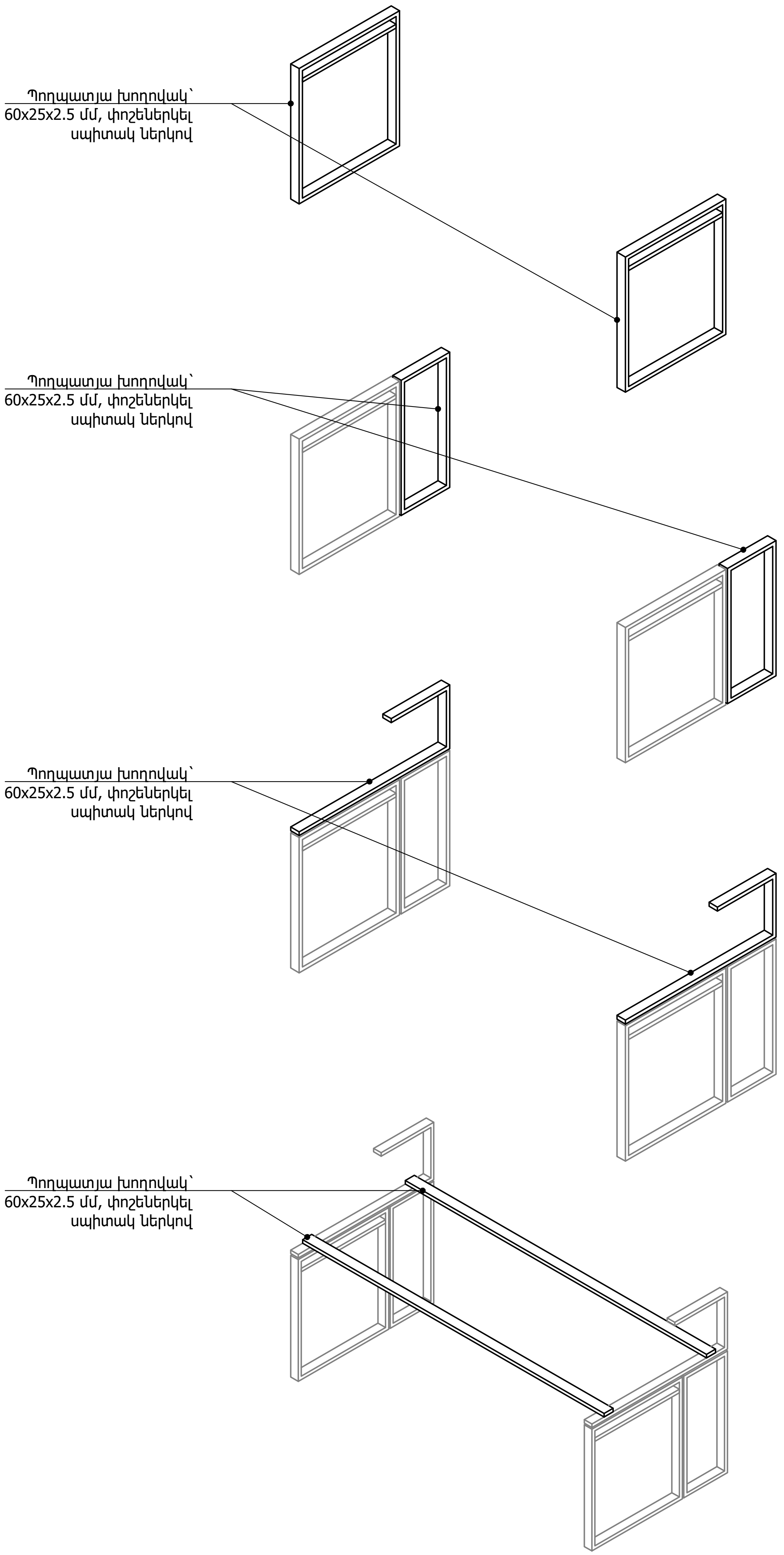


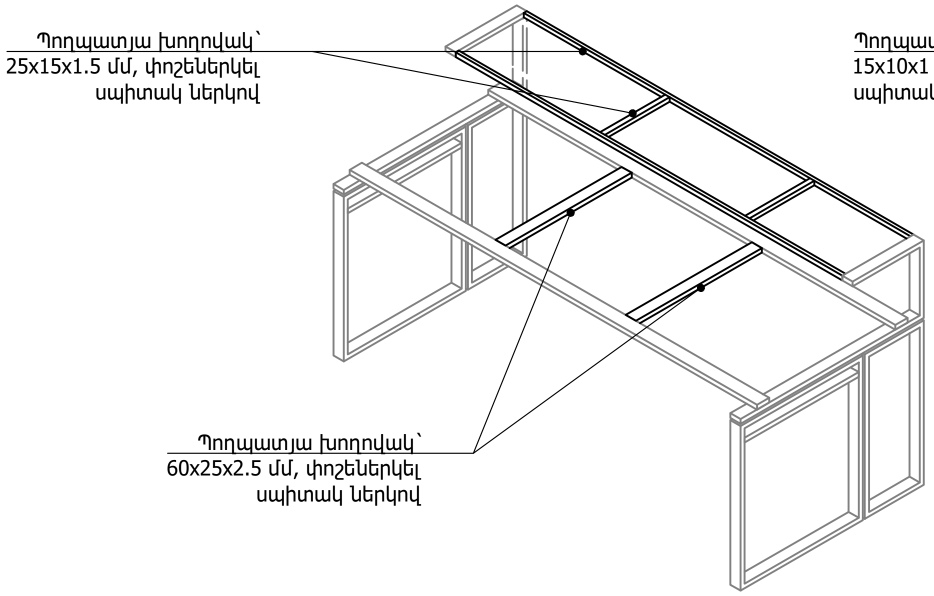


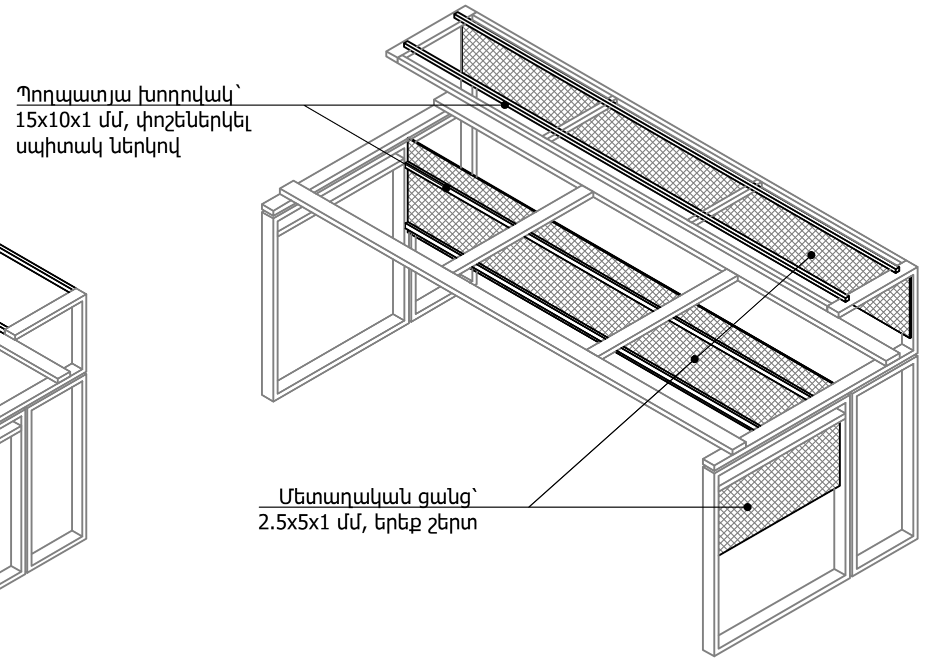


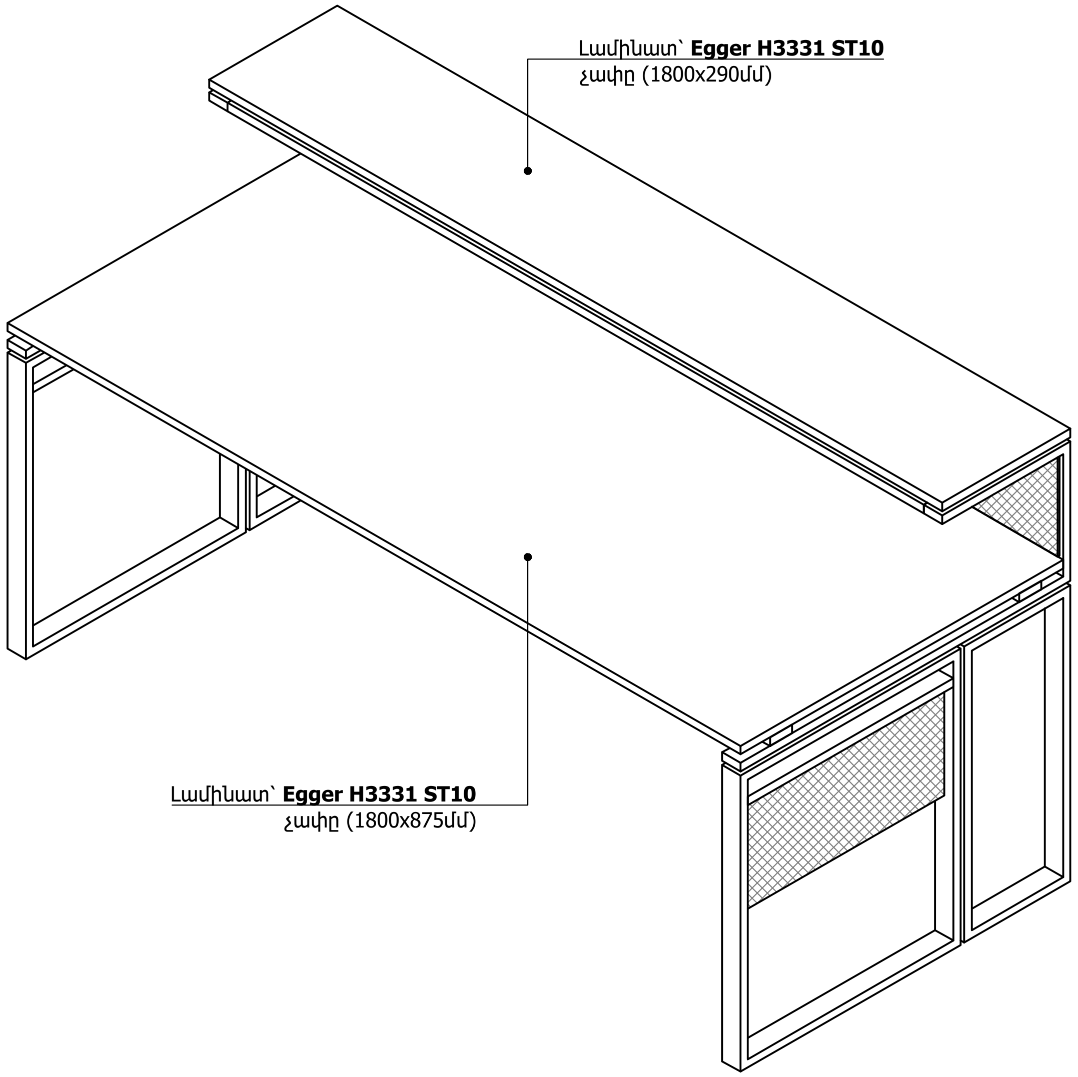


Ծանոթություն՝
1. Կահույքը պատրաստել **Egger H3331 ST10** կամ **Egger H3303 ST10** լամինատով.
2. Հիմնակմախքը պատրաստել 60x25x2.5 մմ և 25x15x1.5 մմ չափերի պողպատյա խողովակներով, և փոշեներկել սպիտակ ներկով.
3. Բոլոր այլընտրանքային առաջարկները պարտադիր պետք է լինեն տեխնիկապես համարժեք և նախապես համաձայնեցված նախագծի ճարտարապետի հետ.
4.Չափերը ճշտել տեղում.

| | |
|---|---|
| Նախագծող | |
| sp2.am /// | |
| Պատվիրատու | |
| GIZ | |
| Deutsche Gesellschaft für Internationale Zusammenarbeit (GIZ) GmbH | |
| Նախագիծ | |
| Մարտունի քաղաքացիների սպասարկման գրասենյակի նախագիծ | |
| Հասցե | |
| Գեղարքունիկի մարզ, ք. Մարտունի | |
| Նախագիծ համար / | |
| 2516_22 | |
| Փուլ / | ԱՃ |
| Անվանում / | |
| Կահավորման մանրամասներ, Ընդունարանի սեղանի եռաչափ | |
| Մասշտաբ / | Մ 1:10 |
| Թերթ / | ՃԿ - 104 |
| Ամսաթիվ / | 30.10.2025 |
| ՆԳՃ՝ | |
| Ս. Պետրոսյան | |
| Ճարտարապետ՝ | |
| Ա. Պետրոսյան | |

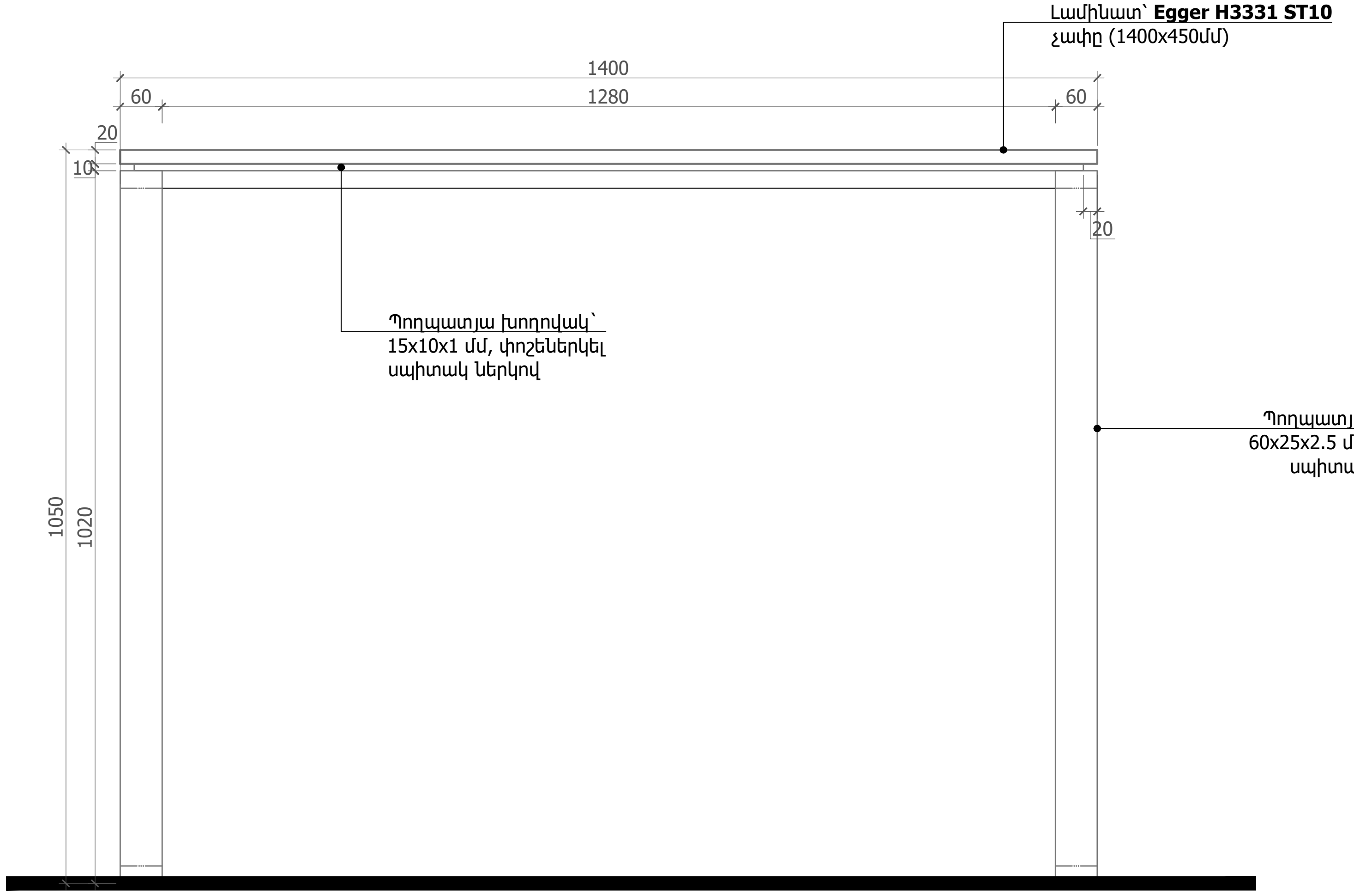


**Փաստաթղթերի լրացման սեղանի**
**ճակատ 1**

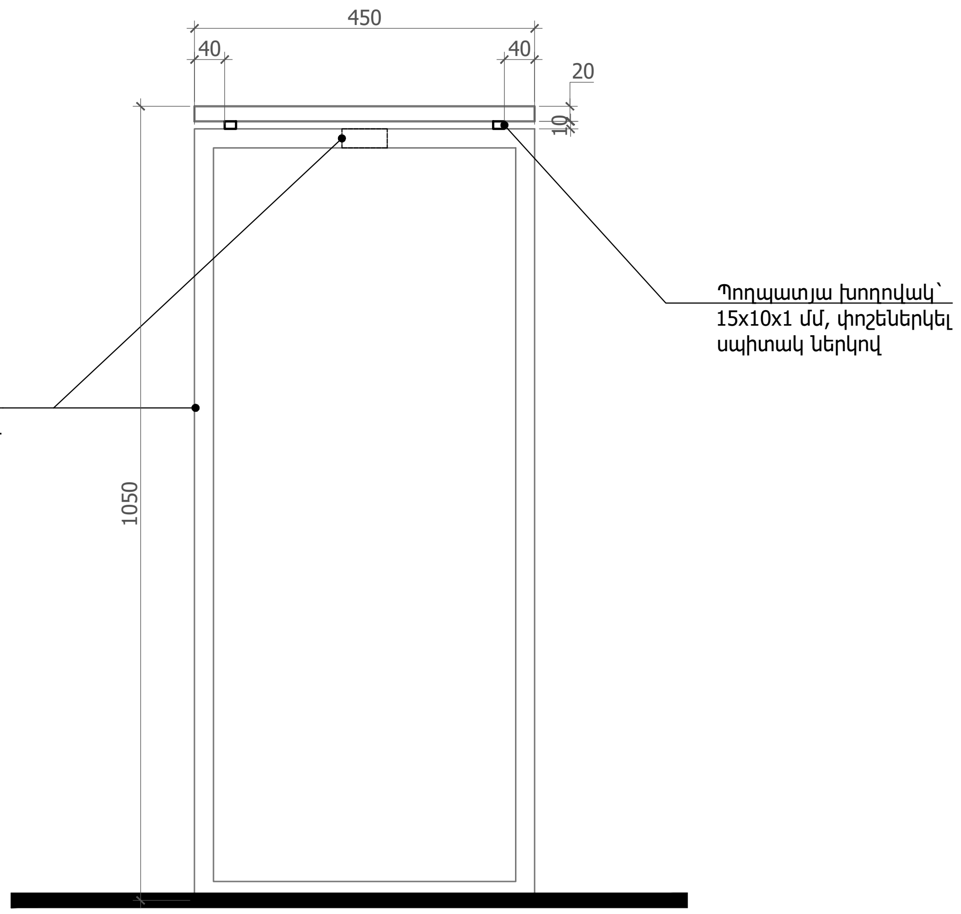


**Փաստաթղթերի լրացման սեղանի**
**ճակատ 2**

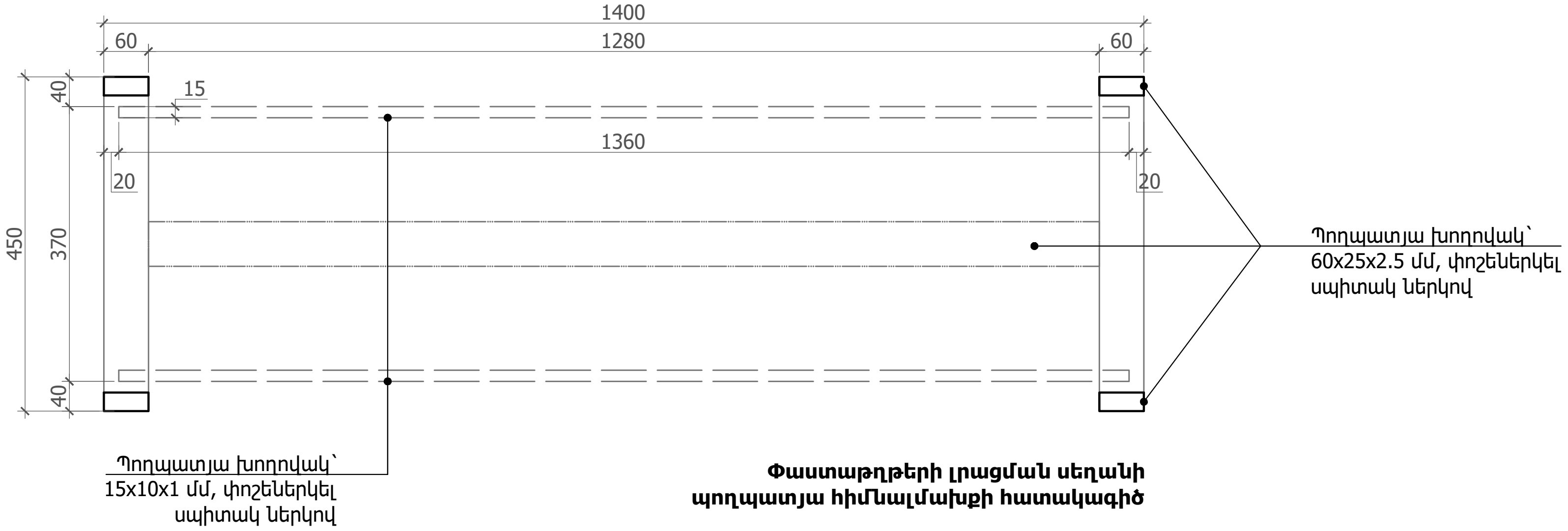


**Փաստաթղթերի լրացման սեղանի**
**պողպատյա հիմնալմախքի հատակագիծ**

**Մասնագիր` 2. Փաստաթղթերի լրացման սեղան (1 հատի համար)**

| Անվանում | | Քանակ | Միավոր |
|---|---|---|---|
| 1 | Լամինատ` Egger H3331 ST10, չափը` 1400(L)x1050(Բ)x450(Խ)մմ | 0.6 | քմ |
| 2 | Պողպատյա խողովակ` 60x25x2.5 մմ, փոշեներկել սպիտակ ներկով | 7.2 | գծմ |
| 3 | Պողպատյա խողովակ` 15x10x1 մմ, փոշեներկել սպիտակ ներկով | 2.8 | գծմ |

**Ընդհանուր քանակ` 1 հատ**

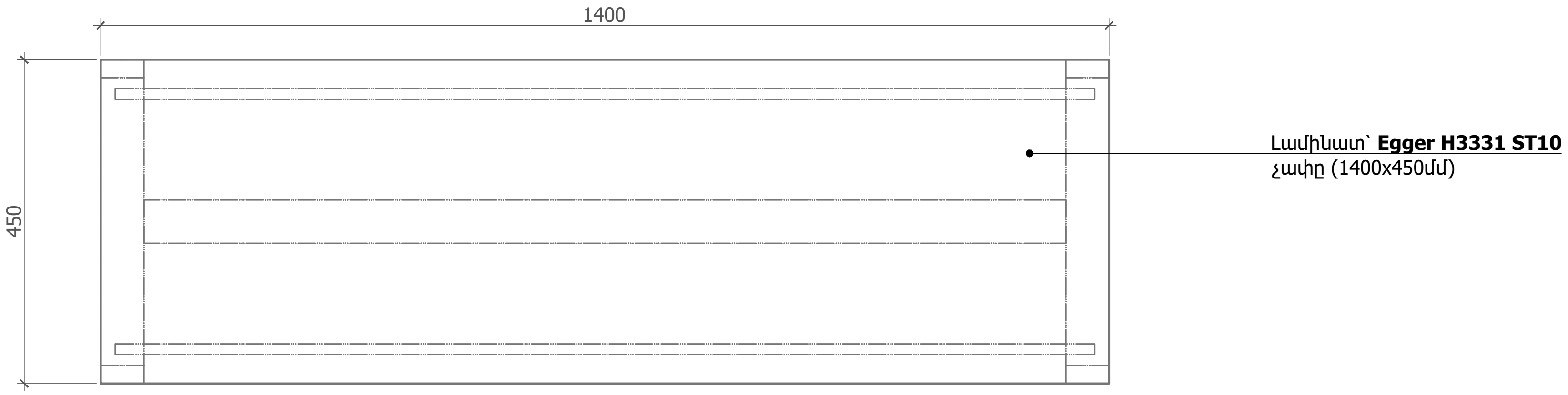


Ծանոթություն`
1. Կահույքը պատրաստել **Egger H3331 ST10** կամ **Egger H3303 ST1**0 լամինատով.
2. Բոլոր այլընտրանքային առաջարկները պարտադիր պետք է լինեն տեխնիկապես համարժեք և նախապես համաձայնեցված նախագծի ճարտարապետի հետ.
3.Չափերը ճշտել տեղում.

Նախագծող
sp2.am ///

Պատվիրատու
GIZ
Deutsche Gesellschaft für Internationale Zusammenarbeit (GIZ) GmbH

Նախագիծ
Մարտունի քաղաքացիների սպասարկման գրասենյակի նախագիծ

Հասցե
Գեղարքունիկի մարզ, ք. Մարտունի

Նախագիծ համար /
2516_22

Փուլ / ԱՇ

Անվանում /
Կահավորման մանրամասներ, Փաստաթղթերի լրացման սեղան

Մասշտաբ / Մ 1:10
Թերթ / ՃԿ - 105
Ամսաթիվ / 30.10.2025

ՆԳՃ`
Ս. Պետրոսյան

Ճարտարապետ`
Ա. Պետրոսյան

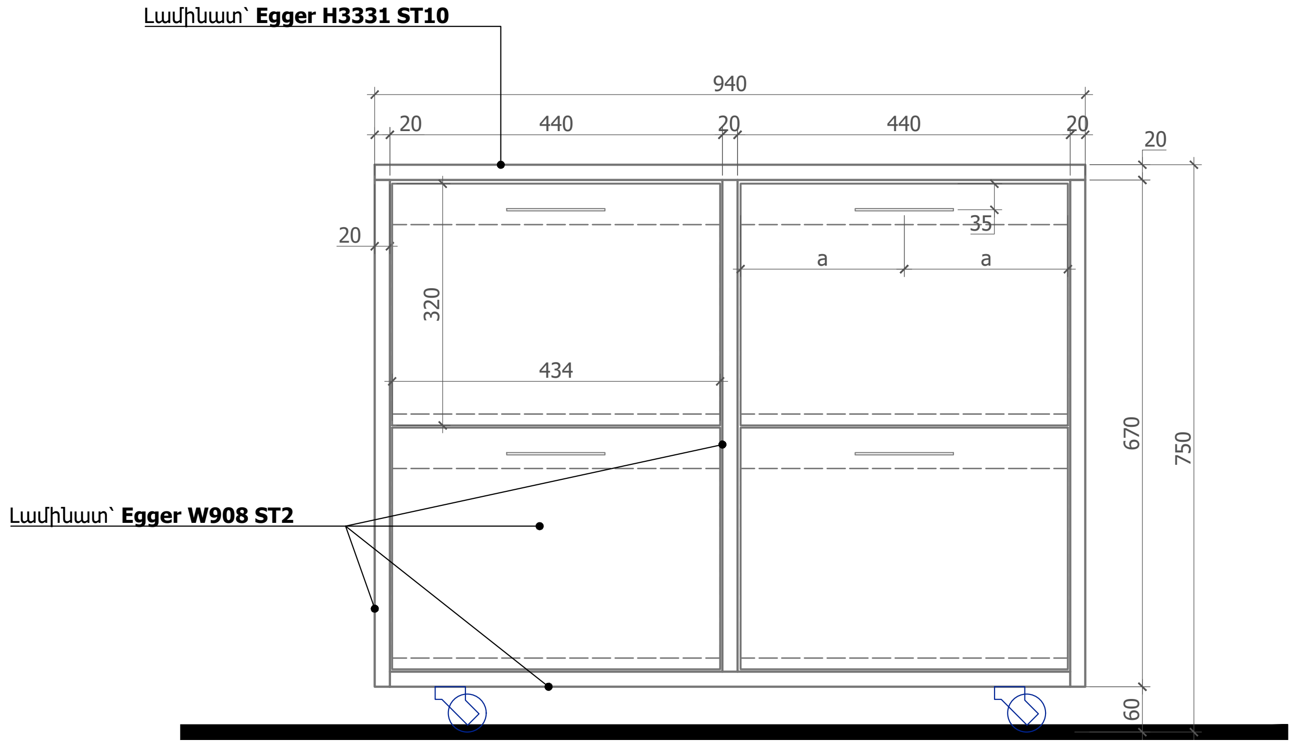


**Դարակաշարի ճակատ**

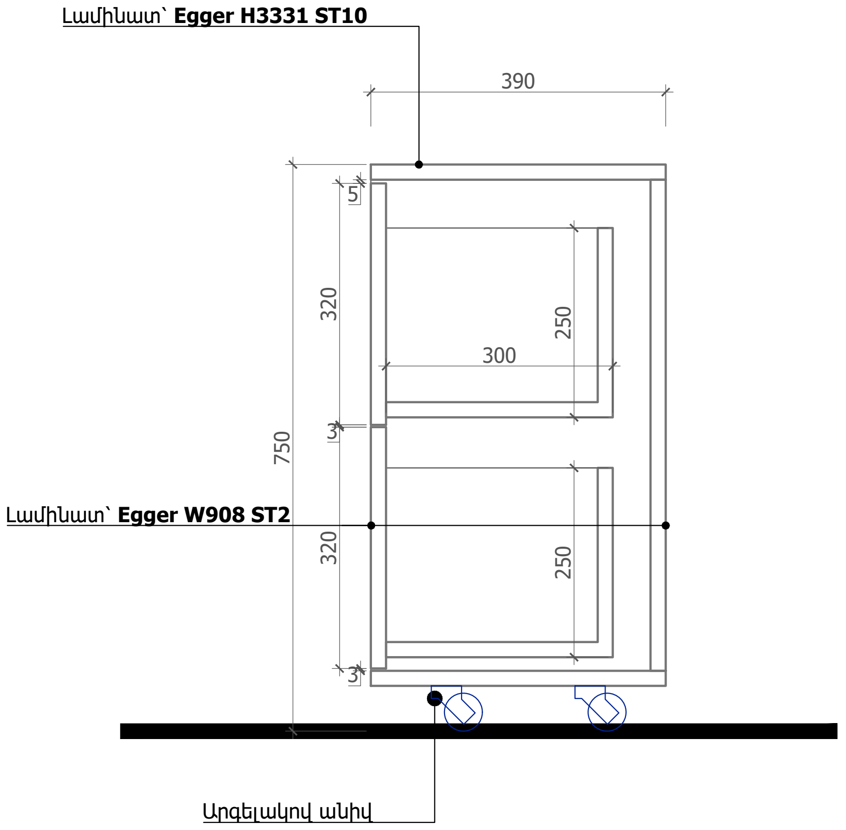


**Դարակաշարի կտրվածք**

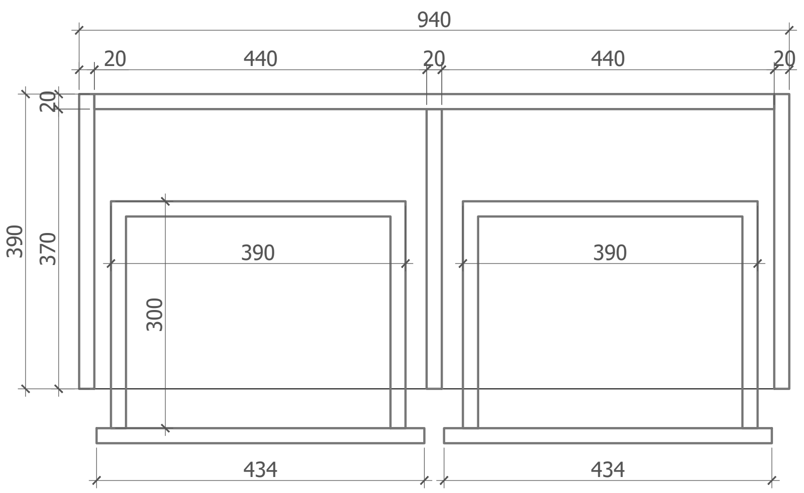


**Դարակաշարի հատակագիծ**

**Մասնագիր 3. Պահարան (1 հատի համար)**

| Անվանում | | Քանակ | Միավոր |
|---|---|---|---|
| 1 | Լամինատ, չափը՝ 940(L)x750(Բ)x390(Խ)մմ, չորս շարժական դարակներով | 3.1 | քմ |
| 2 | Բռնակներ՝ վերադիր | 4 | հատ |
| 3 | Արգելակով անիվ | 4 | հատ |

**Ընդհանուր քանակ՝ 1 հատ**

Ծանոթություն՝
1. Կահույքը պատրաստել **Egger W908 ST2** կամ **Egger W1000 ST9** լամինատով.
2. Դարակների բռնակները վերադիր, գաբարիտային երկարությունը՝ 130 մմ, գույնը՝ սև.
3. Բոլոր այլընտրանքային առաջարկները պարտադիր պետք է լինեն տեխնիկապես համարժեք և նախապես համաձայնեցված նախագծի ճարտարապետի հետ.
4.Չափերը ճշտել տեղում.

Նախագծող
sp2.am ///

Պատվիրատու
GIZ
Deutsche Gesellschaft für Internationale Zusammenarbeit (GIZ) GmbH

Նախագիծ
Մարտունի քաղաքացիների սպասարկման գրասենյակի նախագիծ

Հասցե
Գեղարքունիկի մարզ, ք. Մարտունի

Նախագիծ համար /
2516_22

Փուլ / ԱՇ

Անվանում /
Կահավորման մանրամասներ, Պահարան չորս քաշովի դարակներով

Մասշտաբ / Մ 1:10
Թերթ / ՃԿ - 106
Ամսաթիվ / 30.10.2025

ՆԳՃ՝
Ս. Պետրոսյան

Ճարտարապետ՝
Ա. Պետրոսյան

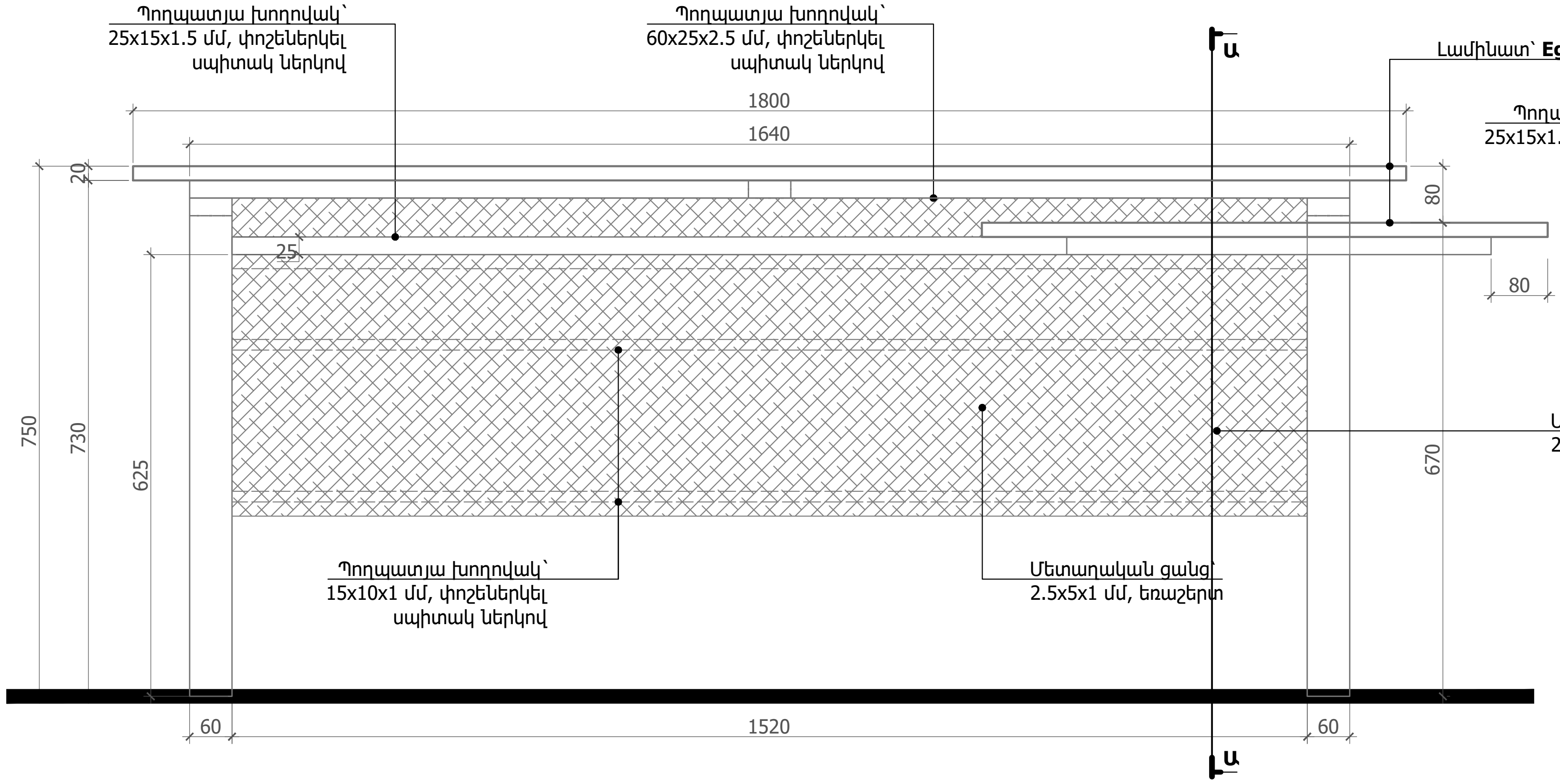


Սպասարկողի սեղանի
ճակատ 1

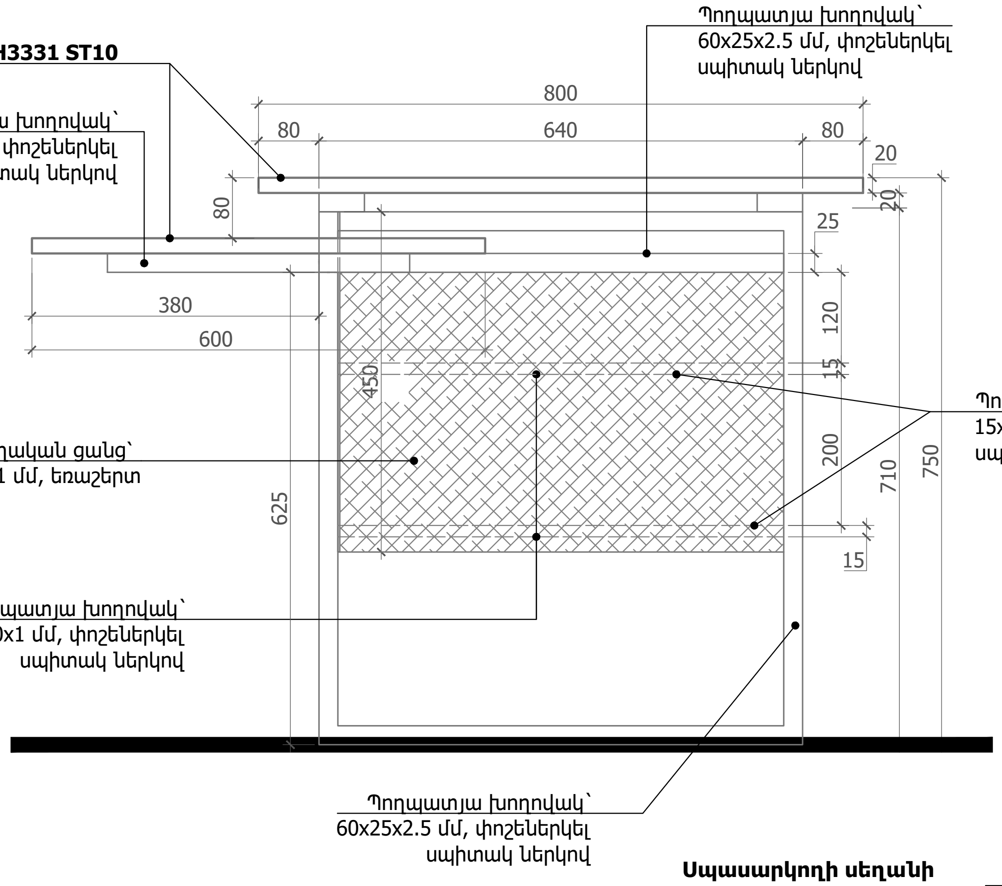


Սպասարկողի սեղանի
ճակատ 2

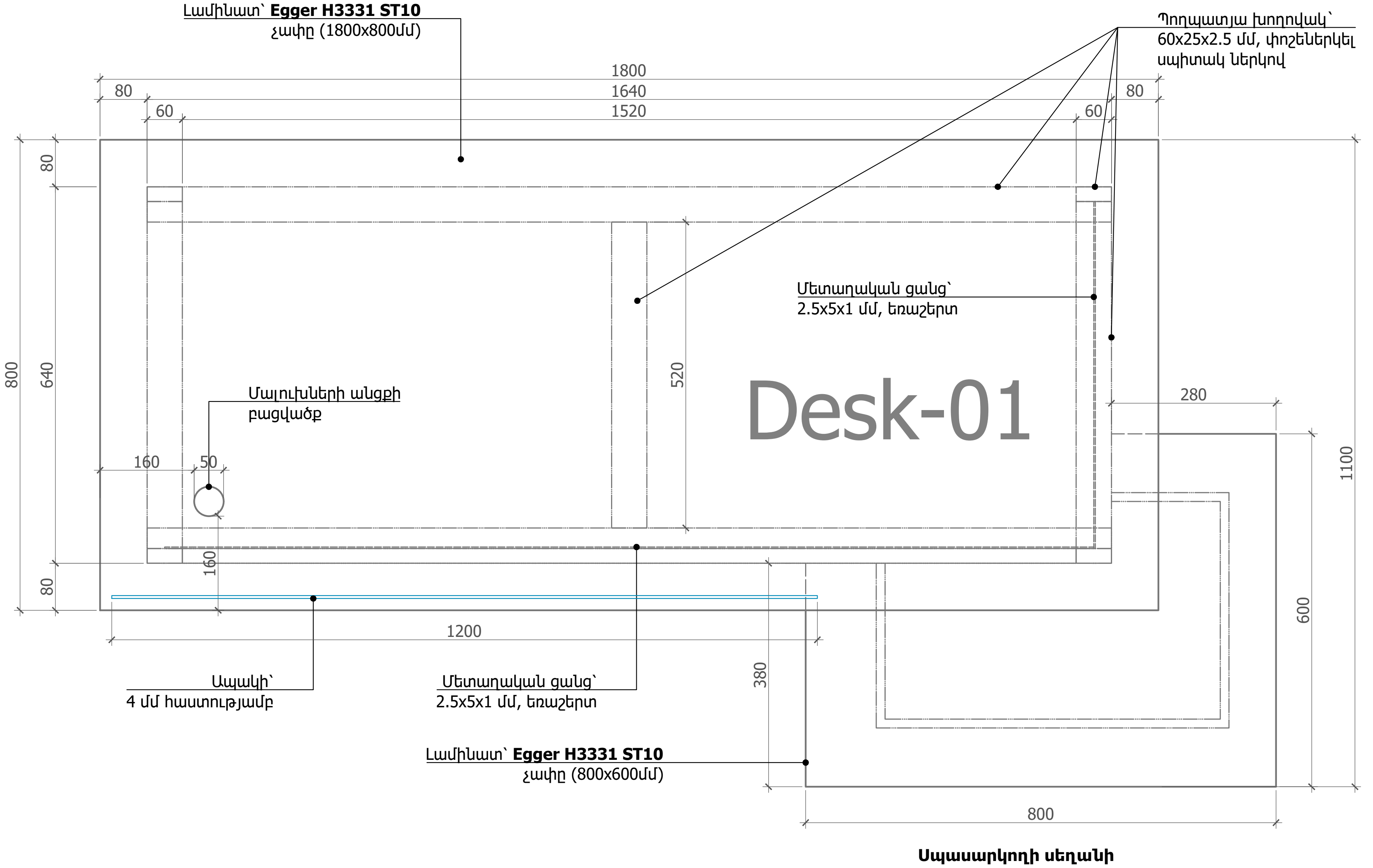


Սպասարկողի սեղանի
հատակագիծ

**Մասնագիր՝ 4. Սպասարկողի սեղան (1 հատի համար)**

| | Անվանում | Քանակ | Միավոր |
|---|---|---|---|
| 1 | Լամինատ՝ Egger H3331 ST10, չափը՝ 1800(L)x800(Խ)մմ և 800x600մմ | 2.0 | քմ |
| 2 | Պողպատյա խողովակ՝ 60x25x2.5 մմ, փոշեներկել սպիտակ ներկով | 11.0 | գծմ |
| 3 | Պողպատյա խողովակ՝ 25x15x1.5 մմ, փոշեներկել սպիտակ ներկով | 3.0 | գծմ |
| 4 | Պողպատյա խողովակ՝ 15x10x1 մմ, փոշեներկել սպիտակ ներկով | 4.2 | գծմ |
| 5 | Մետաղական ցանց՝ 2.5x5x1 մմ, եռաշերտ | 2.0 | քմ |
| 6 | Ապակի՝4մմ հաստությամբ, թրծած, անթափանց, անկյունների կլորացում 100մմ շառավիղով, չափը 1200(L)x300(Բ)մմ | 0.4 | քմ |

**Ընդհանուր քանակ՝ 3 հատ**
**Desk-01 սեղանից**

Ծանոթություն՝
1. Կահույքը պատրաստել **Egger H3331 ST10** կամ **Egger H3303 ST10** լամինատով.
2. Հիմնակմախքը պատրաստել 60x25x2.5 մմ և 25x15x1.5 մմ չափերի պողպատյա խողովակներով, և փոշեներկել սպիտակ ներկով.
3. Բոլոր այլընտրանքային առաջարկները պարտադիր պետք է լինեն տեխնիկապես համարժեք և նախապես համաձայնեցված նախագծի ճարտարապետի հետ.
4.Չափերը ճշտել տեղում.

Նախագծող
sp2.am ///
Պատվիրատու
GIZ
Deutsche Gesellschaft für Internationale Zusammenarbeit (GIZ) GmbH
Նախագիծ
Մարտունի քաղաքացիների սպասարկման գրասենյակի նախագիծ
Հասցե
Գեղարքունիքի մարզ, ք. Մարտունի
Նախագիծ համար /
2516_22
Փուլ / ԱՇ
Անվանում /
Կահավորման մանրամասներ, Սպասարկողի սեղան
Մասշտաբ / Մ 1:10
Թերթ / ՃԿ - 107
Ամսաթիվ / 30.10.2025
ՆԳՃ՝
Ս. Պետրոսյան
Ճարտարապետ
Ա. Պետրոսյան

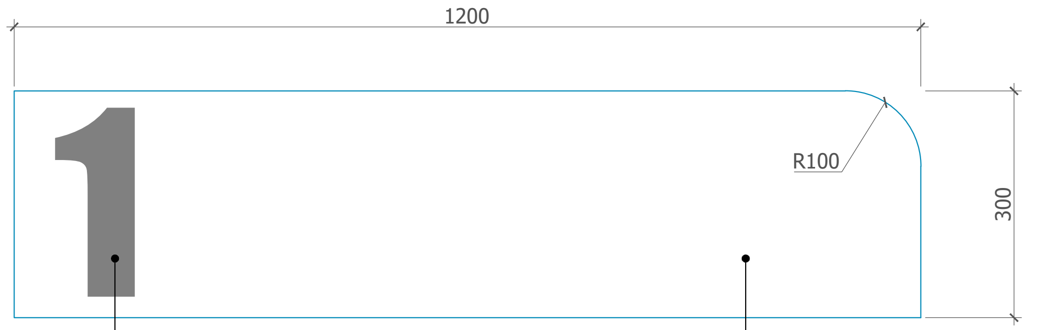


**3 հատ**

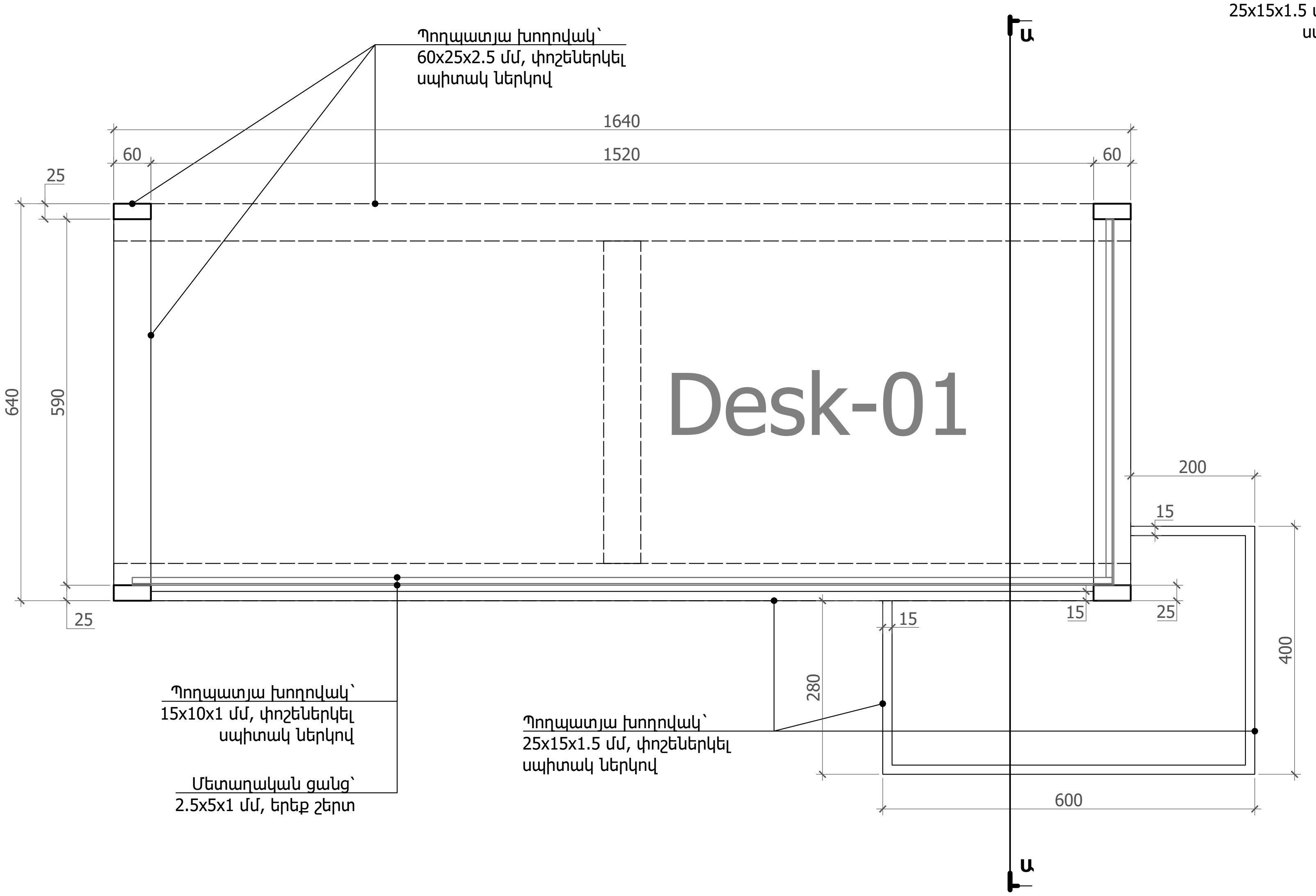


**Սպասարկողի սեղանի**
**պողպատյա հիմնալմախքի հատակագիծ**

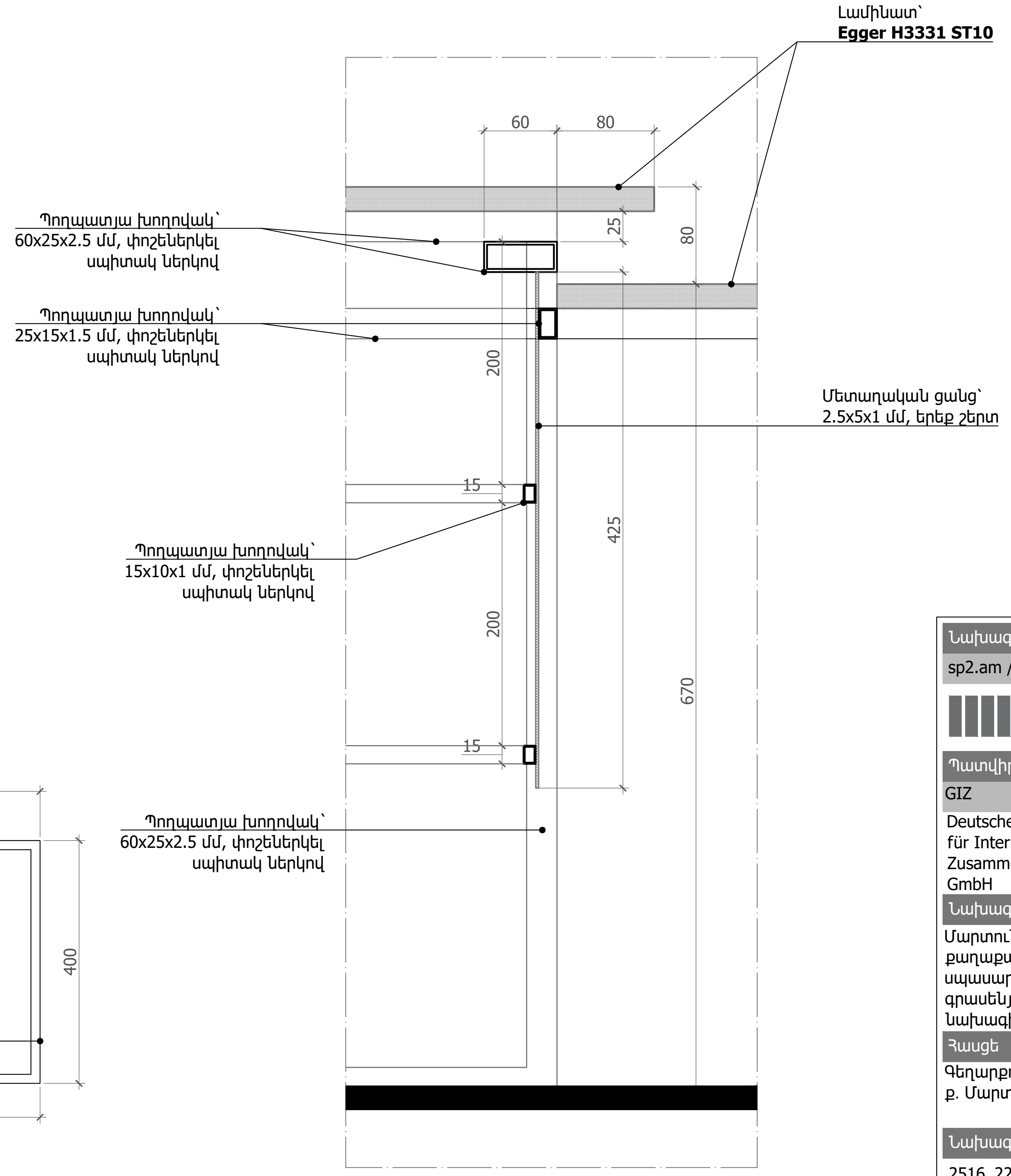


**Կտրվածք Ա-Ա**

| | |
|---|---|
| Նախագծող | |
| sp2.am /// | |
| Պատվիրատու | |
| GIZ | |
| Deutsche Gesellschaft für Internationale Zusammenarbeit (GIZ) GmbH | |
| Նախագիծ | |
| Մարտունի քաղաքացիների սպասարկման գրասենյակի նախագիծ | |
| Հասցե | |
| Գեղարքունիկի մարզ, ք. Մարտունի | |
| Նախագիծ համար / | |
| 2516_22 | |
| Փուլ / | ԱՇ |
| Անվանում / | |
| Կահավորման մանրամասներ, Սպասարկողի սեղան | |
| Մասշտաբ / | Մ 1:10 |
| Թերթ / | ՃԿ - 108 |
| Ամսաթիվ / | 30.10.2025 |
| ՆԳՃ՝ | |
| Ս. Պետրոսյան | |
| Ճարտարապետ՝ | |
| Ա. Պետրոսյան | |

Ծանոթություն՝
1. Կահույքը պատրաստել **Egger H3331 ST10** կամ **Egger H3303 ST10** լամինատով.
2. Հիմնակմախքը պատրաստել 60x25x2.5 մմ և 25x15x1.5 մմ չափերի պողպատյա խողովակներով, և փոշեներկել սպիտակ ներկով.
3. Բոլոր այլընտրանքային առաջարկները պարտադիր պետք է լինեն տեխնիկապես համարժեք և նախապես համաձայնեցված նախագծի ճարտարապետի հետ.
4.Չափերը ճշտել տեղում.

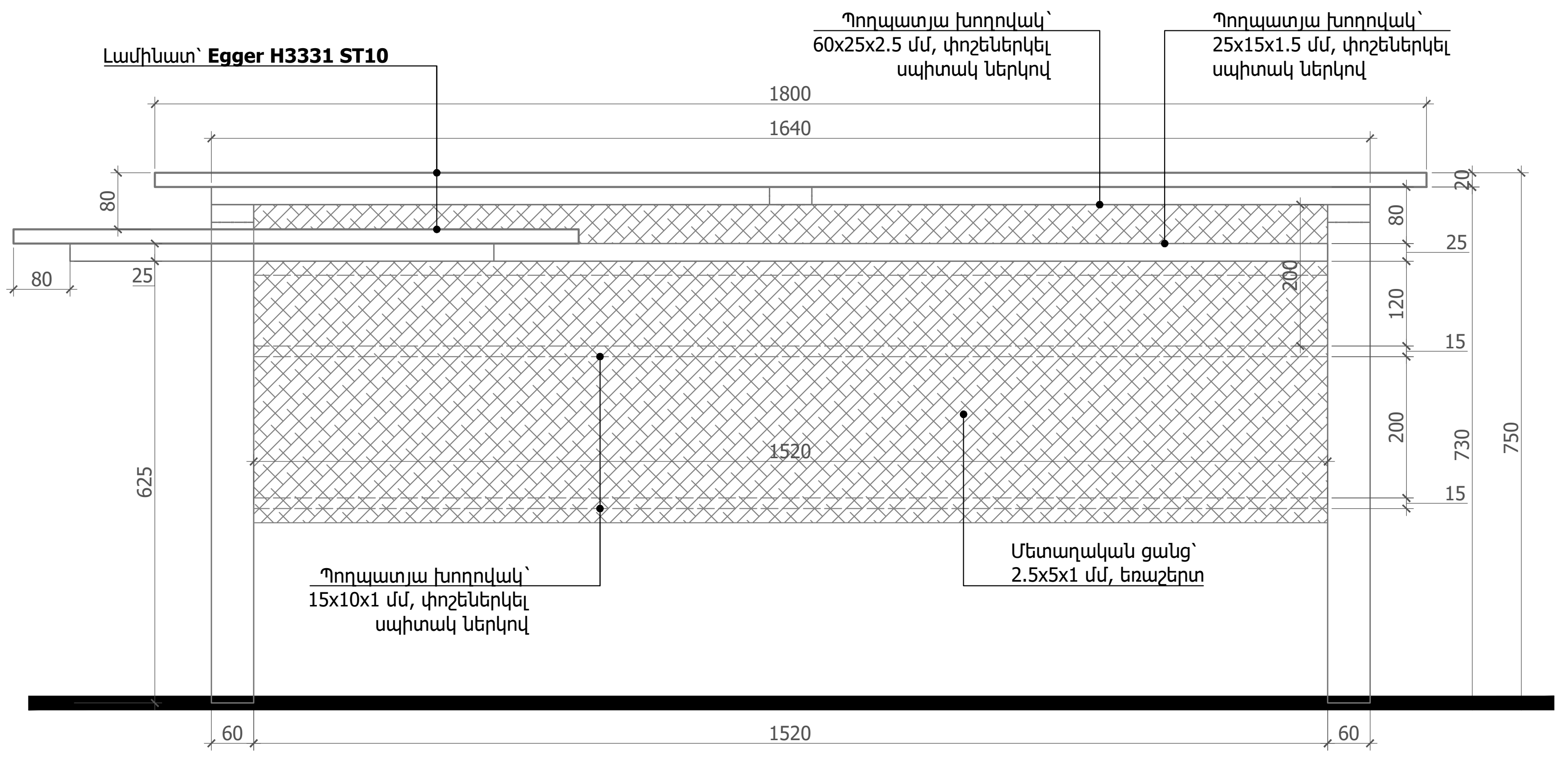


**Սպասարկողի սեղանի ճակատ 1**

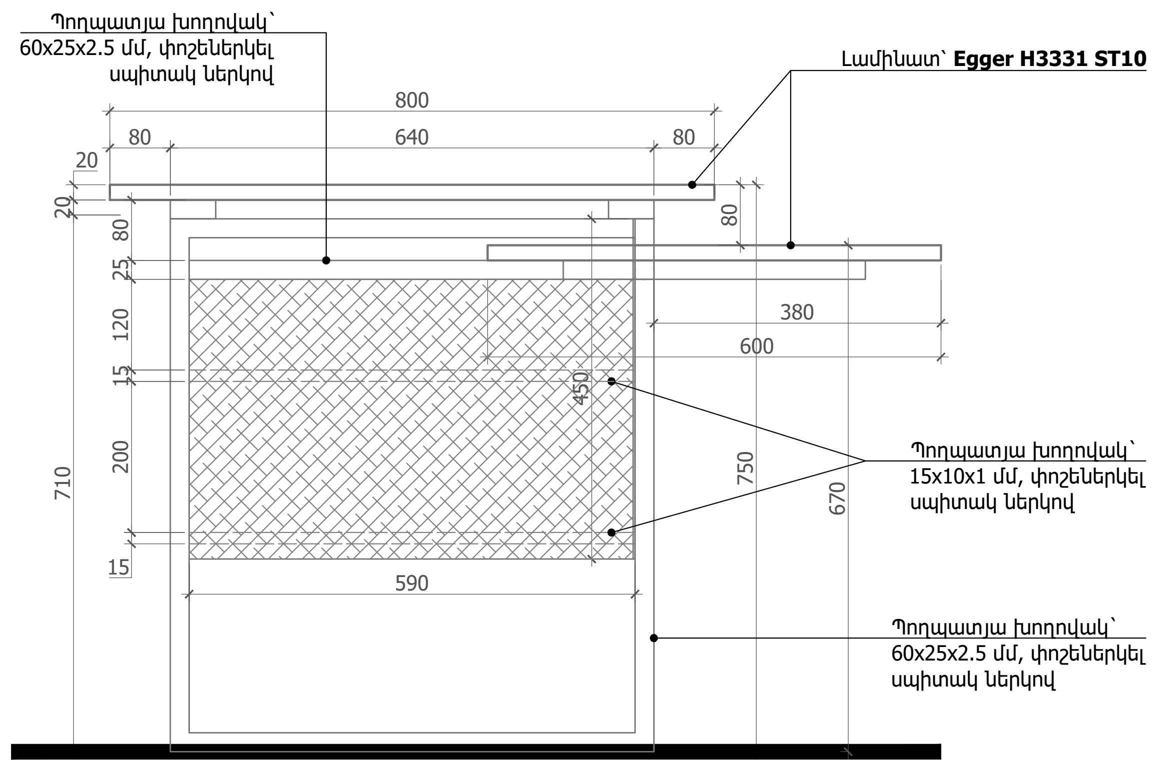


**Սպասարկողի սեղանի ճակատ 2**

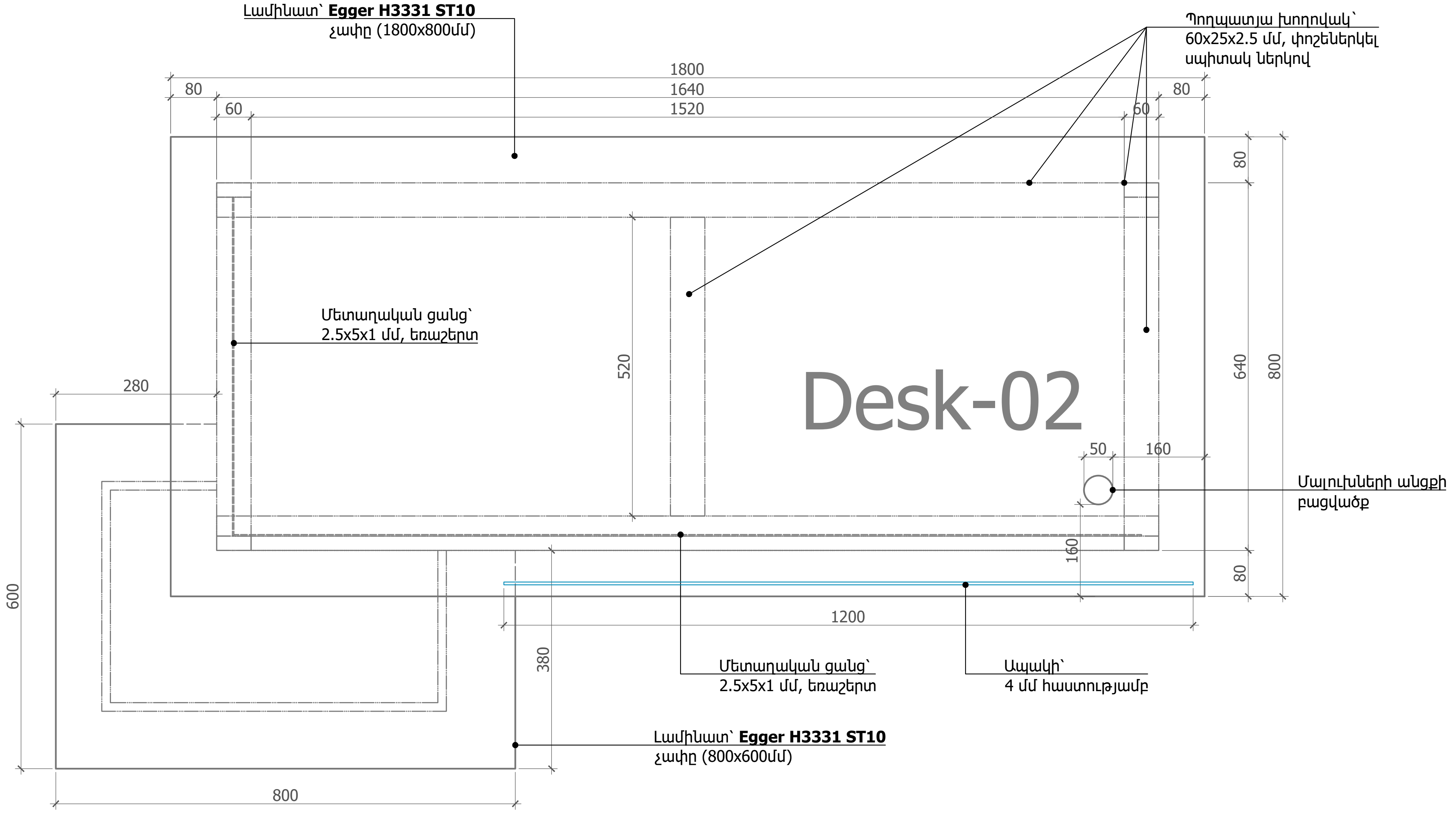


**Սպասարկողի սեղանի հատակագիծ**

**Մասնագիր` 4. Սպասարկողի սեղան (1 հատի համար)**

| | Անվանում | Քանակ | Միավոր |
|---|---|---|---|
| 1 | Լամինատ` Egger H3331 ST10, չափը` 1800(L)x800(Խ)մմ և 800x600մմ | 2.0 | քմ |
| 2 | Պողպատյա խողովակ` 60x25x2.5 մմ, փոշեներկել սպիտակ ներկով | 11.0 | գծմ |
| 3 | Պողպատյա խողովակ` 25x15x1.5 մմ, փոշեներկել սպիտակ ներկով | 3.0 | գծմ |
| 4 | Պողպատյա խողովակ` 15x10x1 մմ, փոշեներկել սպիտակ ներկով | 4.2 | գծմ |
| 5 | Մետաղական ցանց` 2.5x5x1 մմ, եռաշերտ | 2.0 | քմ |
| 6 | Ապակի`4մմ հաստությամբ, թրծած, անթափանց, անկյունների կլորացում 100մմ շառավիղով, չափը 1200(L)x300(Բ)մմ | 0.4 | քմ |

**Ընդհանուր քանակ` 4 հատ Desk-02 սեղանից**

Ծանոթություն`
1. Կահույքը պատրաստել **Egger H3331 ST10** կամ **Egger H3303 ST10** լամինատով.
2. Հիմնակմախքը պատրաստել 60x25x2.5 մմ և 25x15x1.5 մմ չափերի պողպատյա խողովակներով, և փոշեներկել սպիտակ ներկով.
3. Բոլոր այլընտրանքային առաջարկները պատրաստիր պետք է լինեն տեխնիկապես համարժեք և նախապես համաձայնեցված նախագծի ճարտարապետի հետ.
4.Չափերը ճշտել տեղում.

Նախագծող
sp2.am ///

Պատվիրատու
GIZ
Deutsche Gesellschaft für Internationale Zusammenarbeit (GIZ) GmbH

Նախագիծ
Մարտունի քաղաքացիների սպասարկման գրասենյակի նախագիծ

Հասցե
Գեղարքունիկի մարզ, ք. Մարտունի

Նախագիծ համար /
2516_22

Փուլ / ԱՇ

Անվանում /
Կահավորման մանրամասներ, Սպասարկողի սեղան

Մասշտաբ / Մ 1:10
Թերթ / ՃԿ - 109
Ամսաթիվ / 30.10.2025

ՆԳՃ`
Ս. Պետրոսյան

Ճարտարապետ
Ա. Պետրոսյան

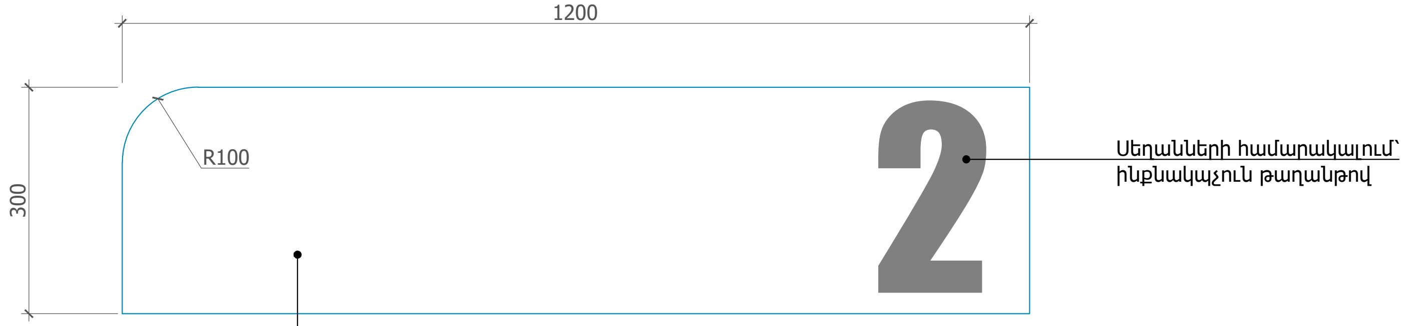


4 հատ

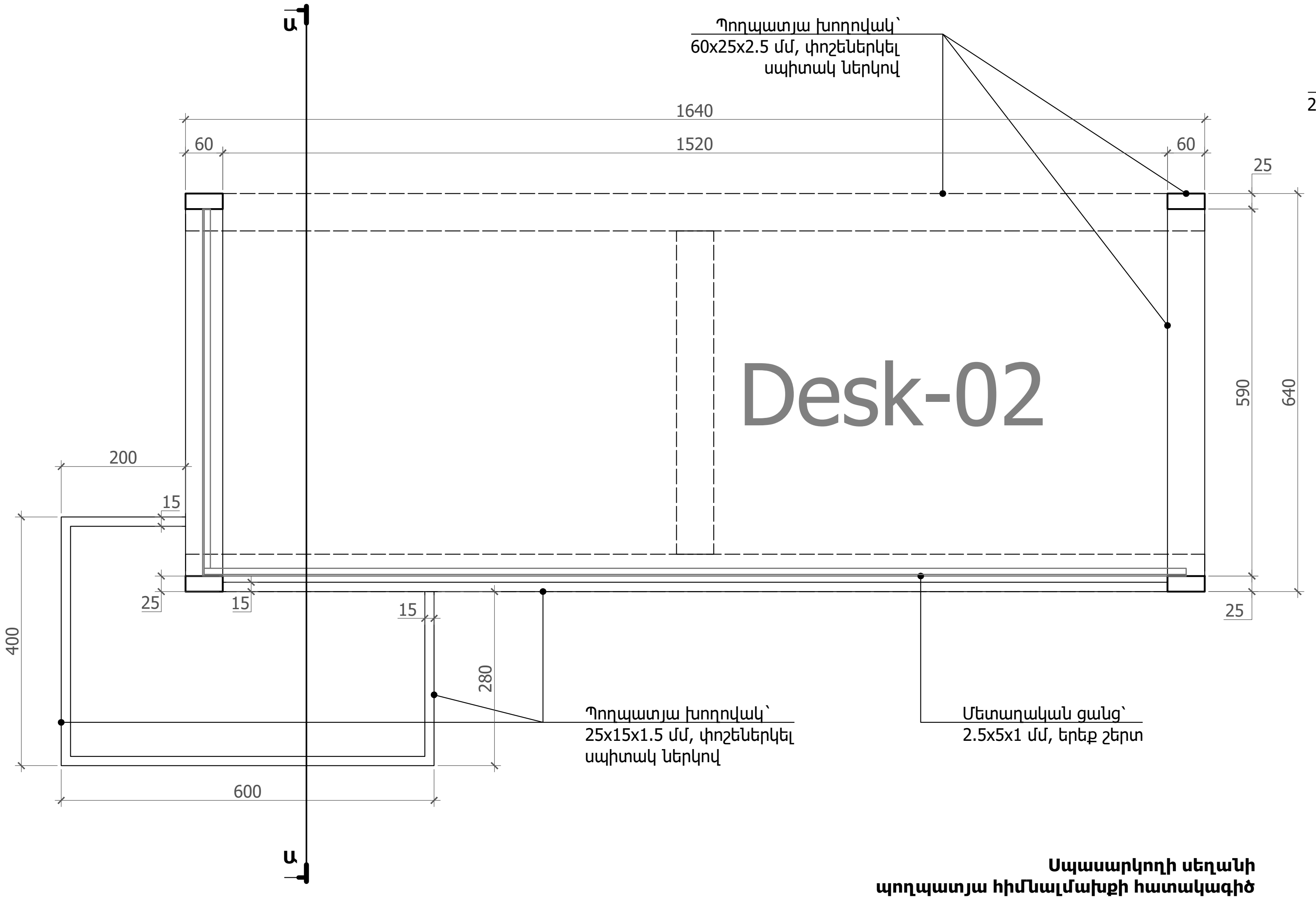


**Սպասարկողի սեղանի**
**պողպատյա հիմնալմախքի հատակագիծ**

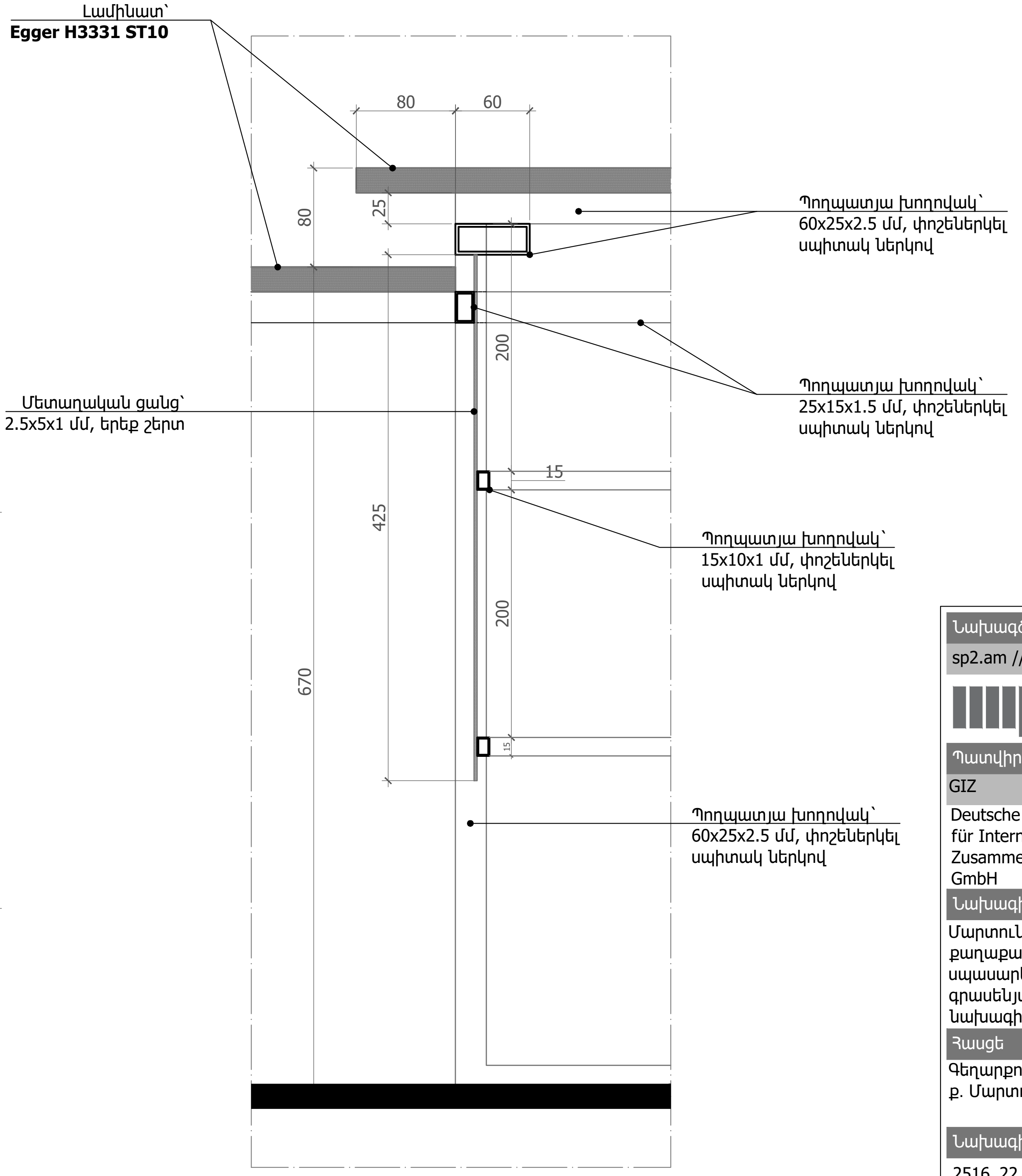


**Կտրվածք Ա-Ա**

Ծանոթություն՝
1. Կահույքը պատրաստել **Egger H3331 ST10** կամ **Egger H3303 ST10** լամինատով.
2. Հիմնակմախքը պատրաստել 60x25x2.5 մմ և 25x15x1.5 մմ չափերի պողպատյա խողովակներով, և փոշեներկել սպիտակ ներկով.
3. Բոլոր այլընտրանքային առաջարկները պարտադիր պետք է լինեն տեխնիկապես համարժեք և նախապես համաձայնեցված նախագծի ճարտարապետի հետ.
4.Չափերը ճշտել տեղում.

| | |
|---|---|
| Նախագծող | |
| sp2.am /// | |
| Պատվիրատու | |
| GIZ | |
| Deutsche Gesellschaft für Internationale Zusammenarbeit (GIZ) GmbH | |
| Նախագիծ | |
| Մարտունի քաղաքացիների սպասարկման գրասենյակի նախագիծ | |
| Հասցե | |
| Գեղարքունիքի մարզ, ք. Մարտունի | |
| Նախագիծ համար / | |
| 2516_22 | |
| Փուլ / | ԱՇ |
| Անվանում / | |
| Կահավորման մանրամասներ, Սպասարկողի սեղան | |
| Մասշտաբ / | Մ 1:10 |
| Թերթ / | ԾԿ - 110 |
| Ամսաթիվ / | 30.10.2025 |
| ՆԳԾ՝ | |
| Ս. Պետրոսյան | |
| Ճարտարապետ | |
| Ս. Պետրոսյան | |

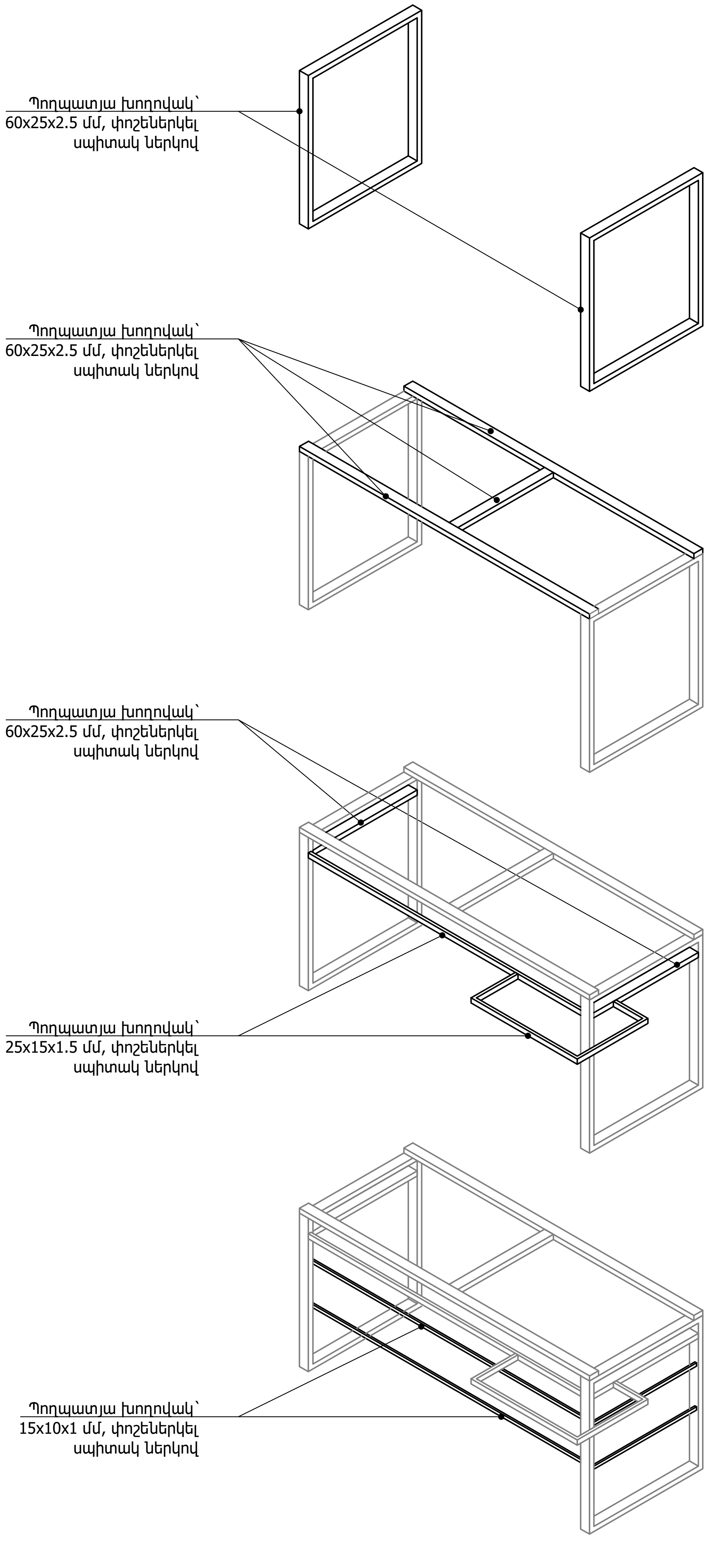


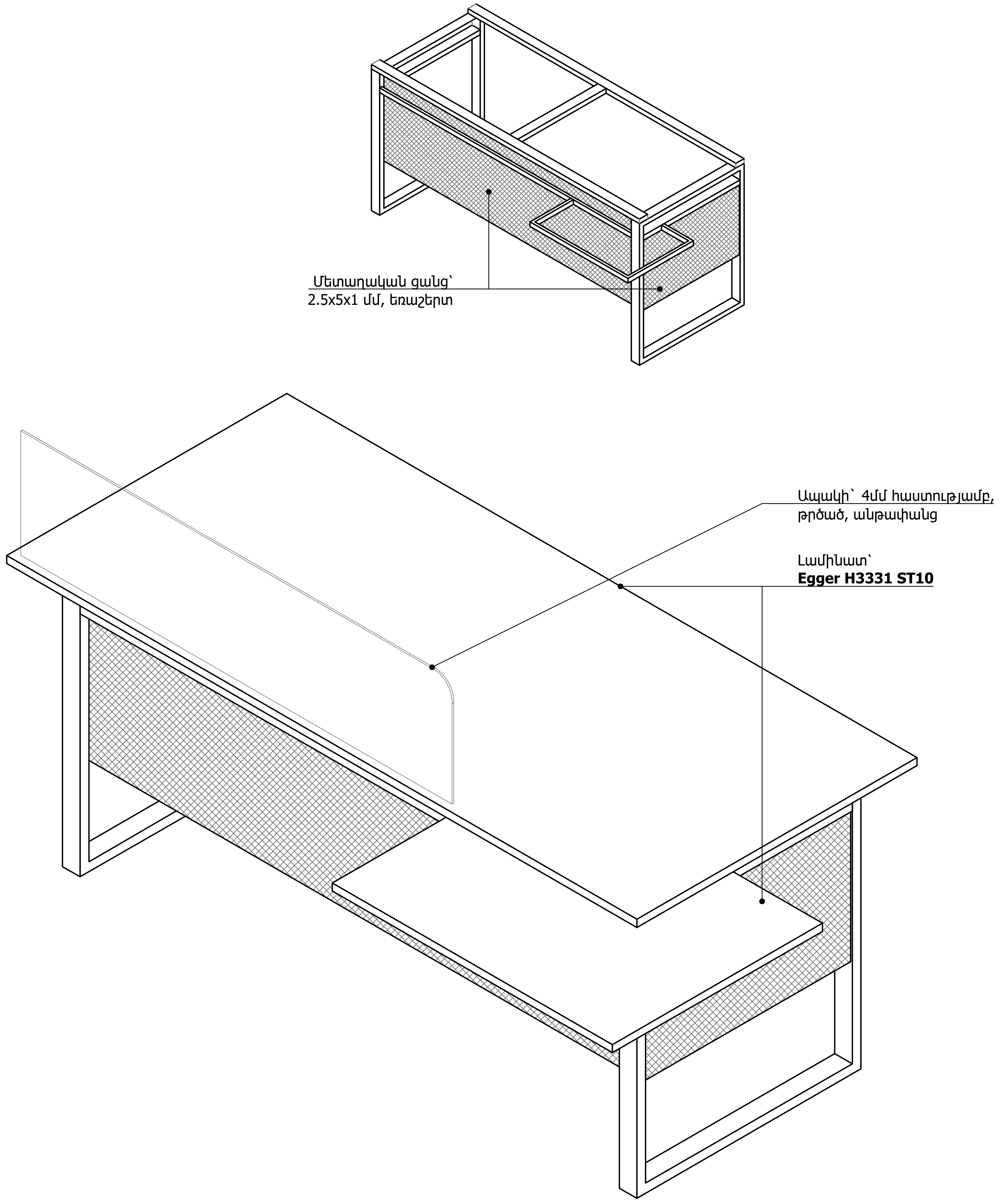


Ծանոթություն՝
1. Կահույքը պատրաստել **Egger H3331 ST10** կամ **Egger H3303 ST10** լամինատով.
2. Հիմնակմախքը պատրաստել 60x25x2.5 մմ և 25x15x1.5 մմ չափերի պողպատյա խողովակներով, և փոշեներկել սպիտակ ներկով.
3. Բոլոր այլընտրանքային առաջարկները պարտադիր պետք է լինեն տեխնիկապես համարժեք և նախապես համաձայնեցված նախագծի ճարտարապետի հետ.
4.Չափերը ճշտել տեղում.

| | |
|---|---|
| Նախագծող | |
| sp2.am /// | |
| Պատվիրատու | |
| GIZ | |
| Deutsche Gesellschaft für Internationale Zusammenarbeit (GIZ) GmbH | |
| Նախագիծ | |
| Մարտունի քաղաքացիների սպասարկման գրասենյակի նախագիծ | |
| Հասցե | |
| Գեղարքունիկի մարզ, ք. Մարտունի | |
| Նախագիծ համար / | |
| 2516_22 | |
| Փուլ / | ԱՇ |
| Անվանում / | |
| Կահավորման մանրամասներ, Սպասարկողի սեղանի եռաչափ | |
| Մասշտաբ / | |
| Թերթ / | ՃԿ - 111 |
| Ամսաթիվ / | 30.10.2025 |
| ՆԳՃ՝ | |
| Ս. Պետրոսյան | |
| Ճարտարապետ՝ | |
| Ա. Պետրոսյան | |

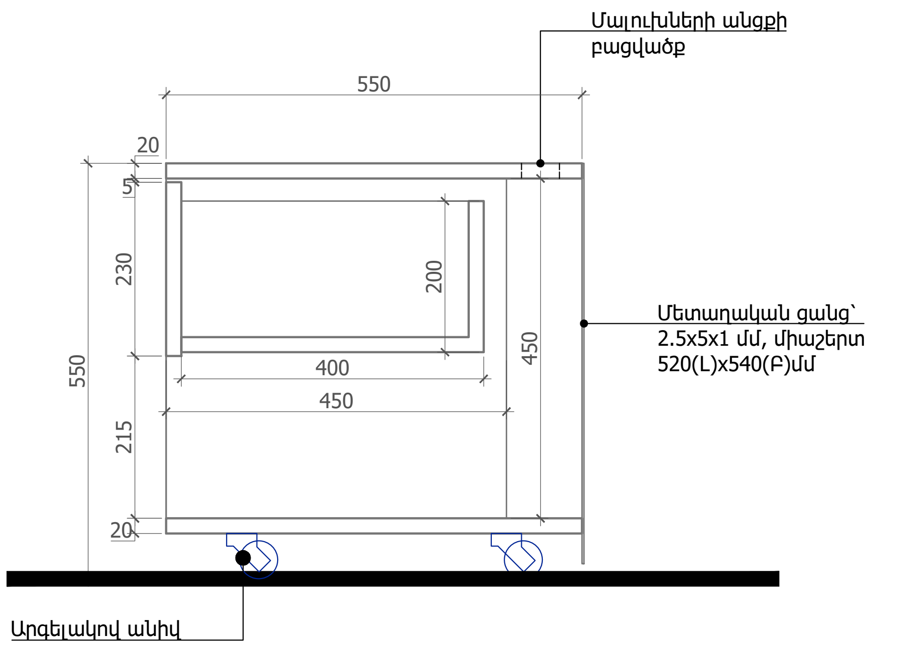


**Համակարգչի մոդուլի
կտրվածք**

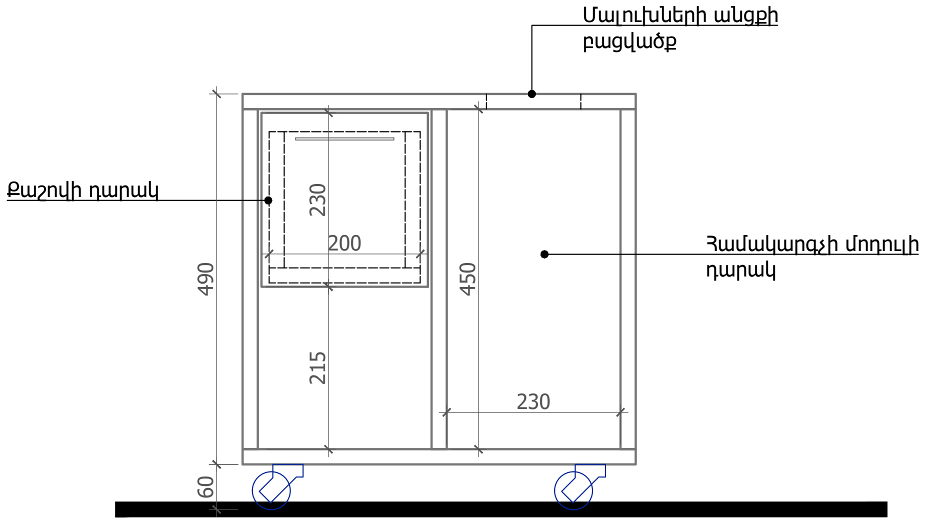


**Համակարգչի մոդուլ
ճակատ 1**

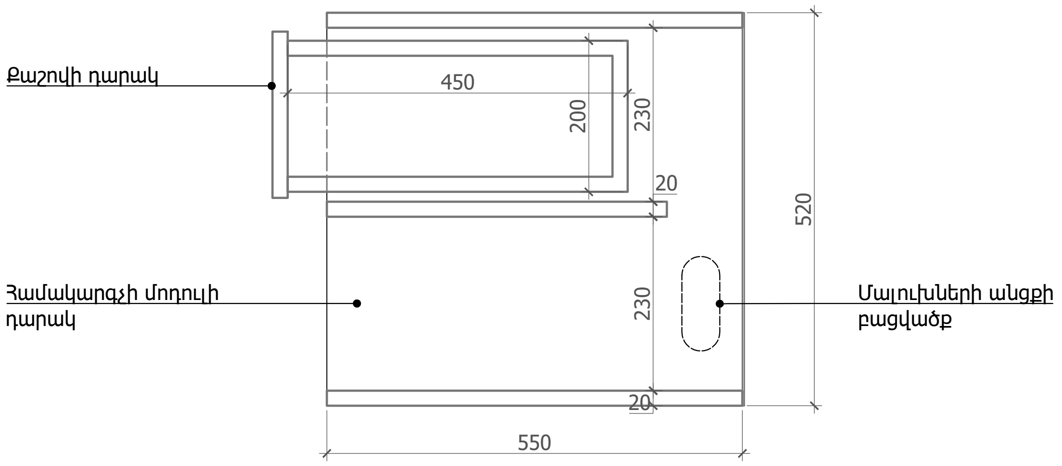


**Համակարգչի մոդուլի
հատակագիծ**

**Մասնագիր՝ 5. Համակարգչի մոդուլ (1 հատի համար)**

| Անվանում | | Քանակ | Միավոր |
|---|---|---|---|
| 1 | Լամինատ՝ Egger W908 ST2, չափը՝ 520(L)x550(F)x550(Խ)մմ, մեկ շարժական դարակով | 2.9 | քմ |
| 2 | Արգելակով անիվ | 4 | հատ |
| 3 | Մետաղական ցանց՝ 2.5x5x1 մմ, չափը 520(L)x540(F)մմ | 0.3 | քմ |

**Ընդհանուր քանակ՝ 8 հատ**

Ծանոթություն՝
1. Կահույքը պատրաստել **Egger W908 ST2** կամ **Egger W1000 ST9** լամինատով.
2. Դարակների բռնակները վերադիր, գաբարիտային երկարությունը՝ 130 մմ, գույնը՝ սև.
3. Բոլոր այլընտրանքային առաջարկները պարտադիր պետք է լինեն տեխնիկապես համարժեք և նախապես համաձայնեցված նախագծի ճարտարապետի հետ.
4.Չափերը ճշտել տեղում.

Նախագծող
sp2.am ///

Պատվիրատու
GIZ
Deutsche Gesellschaft für Internationale Zusammenarbeit (GIZ) GmbH

Նախագիծ
Մարտունի քաղաքացիների սպասարկման գրասենյակի նախագիծ

Հասցե
Գեղարքունիկի մարզ, ք. Մարտունի

Նախագիծ համար /
2516_22

Փուլ / ԱՇ

Անվանում /
Կահավորման մանրամասներ, Համակարգչի մոդուլ շարժական դարակով

Մասշտաբ / Մ 1:10
Թերթ / ՃԿ - 112
Ամսաթիվ / 30.10.2025

ՆԳՃ՝
Ս. Պետրոսյան

Ճարտարապետ՝
Ա. Պետրոսյան

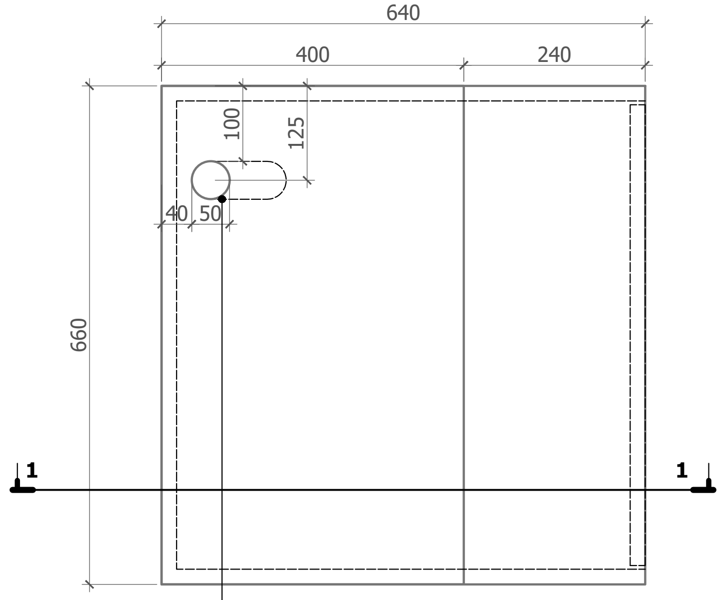


**Տպիչ սեղանի հատակագիծ**

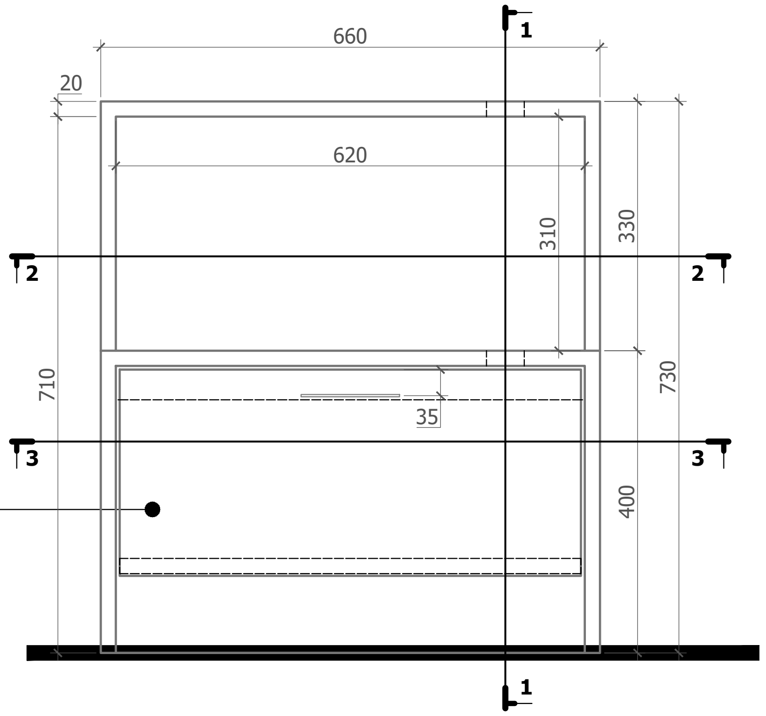


**Տպիչ սեղանի ճակատ 2**

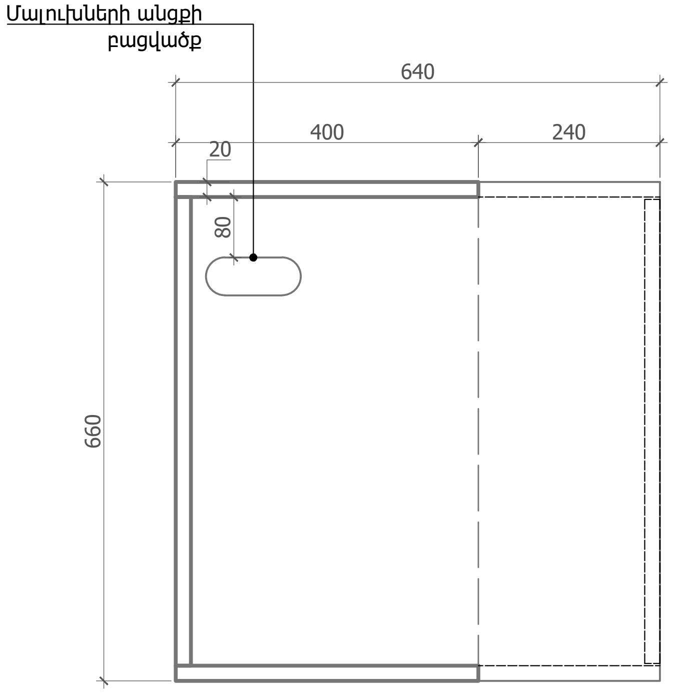


**Կտրվածք 2-2**

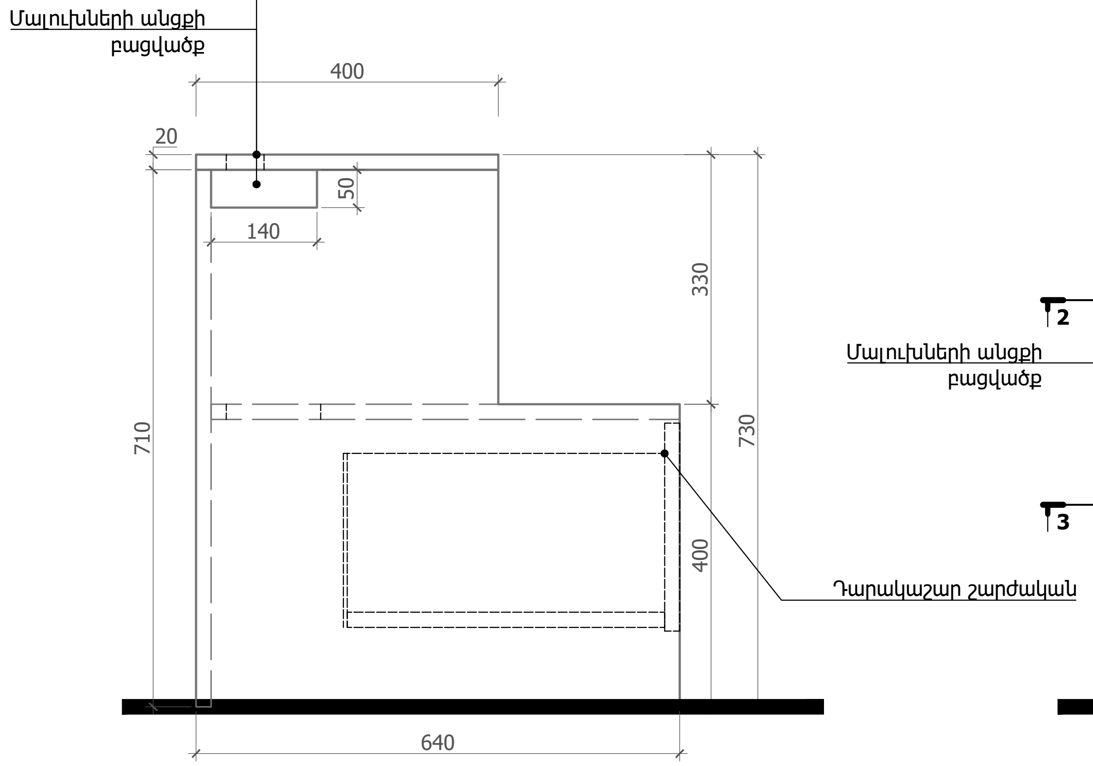


**Տպիչ սեղանի ճակատ 1**

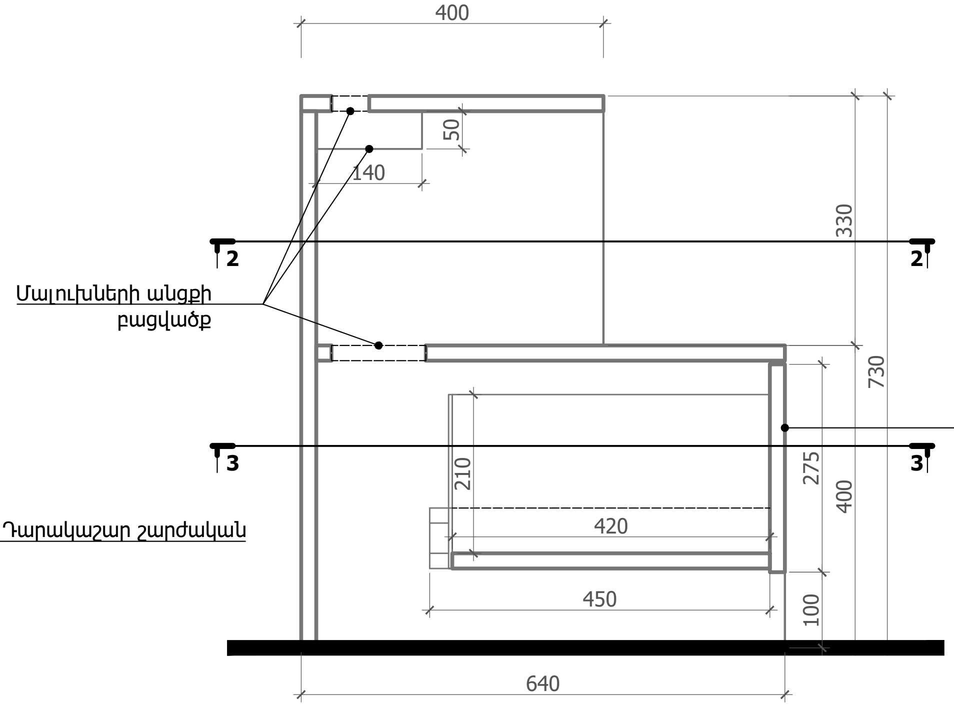


**Կտրվածք 1-1**

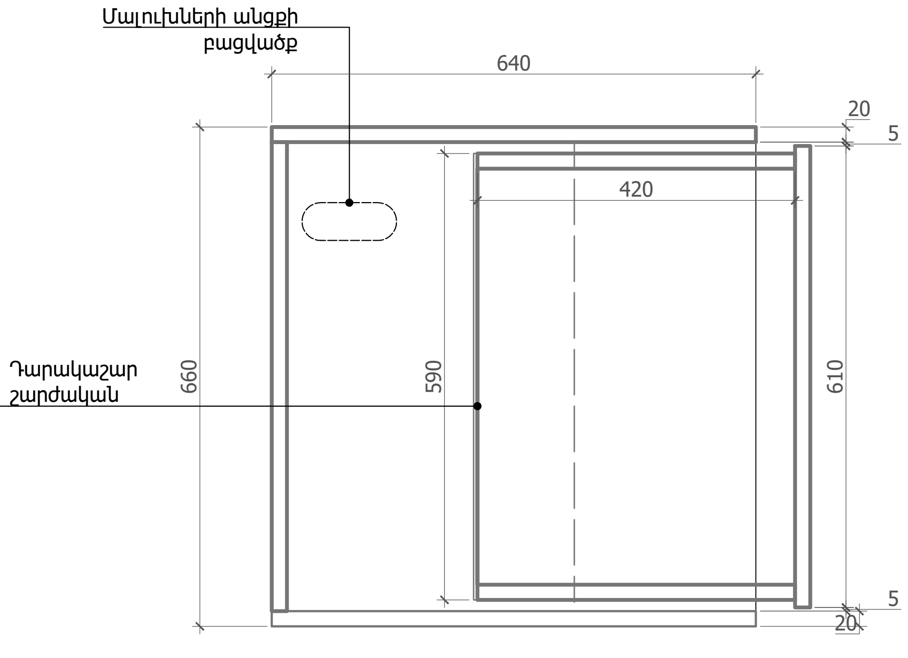


**Կտրվածք 3-3**

**Մասնագիր՝ 6. Տպիչի սեղան դարակով (1 հատի համար)**

| Անվանում | | Քանակ | Միավոր |
|---|---|---|---|
| 1 | Լամինատ՝ Egger W908 ST2, չափը՝ 660(L)x730(Բ)x640(Խ)մմ, մեկ շարժական դարակով | 2.2 | քմ |
| 2 | Բռնակներ՝ վերադիր | 1 | հատ |

**Ընդհանուր քանակ՝ 3 հատ**

Ծանոթություն՝
1. Կահույքը պատրաստել **Egger W908 ST2** կամ **Egger W1000 ST9** լամինատով.
2. Դարակների բռնակները վերադիր, գաբարիտային երկարությունը՝ 130 մմ, գույնը՝ սև.
3. Մալուխների համար նախատեսված անցքեր: Անցքերի մեջ տեղադրել պլաստիկ դետալներ, գույնը սպիտակ:
4. Բոլոր այլընտրանքային առաջարկները պարտադիր պետք է լինեն տեխնիկապես համարժեք և նախապես համաձայնեցված նախագծի ճարտարապետի հետ.
5.Չափերը ճշտել տեղում.

Նախագծող
sp2.am ///

Պատվիրատու
GIZ
Deutsche Gesellschaft für Internationale Zusammenarbeit (GIZ) GmbH

Նախագիծ
Մարտունի քաղաքացիների սպասարկման գրասենյակի նախագիծ

Հասցե
Գեղարքունիկի մարզ, ք. Մարտունի

Նախագիծ համար /
2516_22

Փուլ / ԱՃ

Անվանում /
Կահավորման մանրամասներ, Տպիչի սեղան շարժական դարակով

Մասշտաբ / Մ 1:10
Թերթ / ՃԿ - 113
Ամսաթիվ / 30.10.2025

ՆԳՃ՝
Ս. Պետրոսյան

Ճարտարապետ՝
Ա. Պետրոսյան

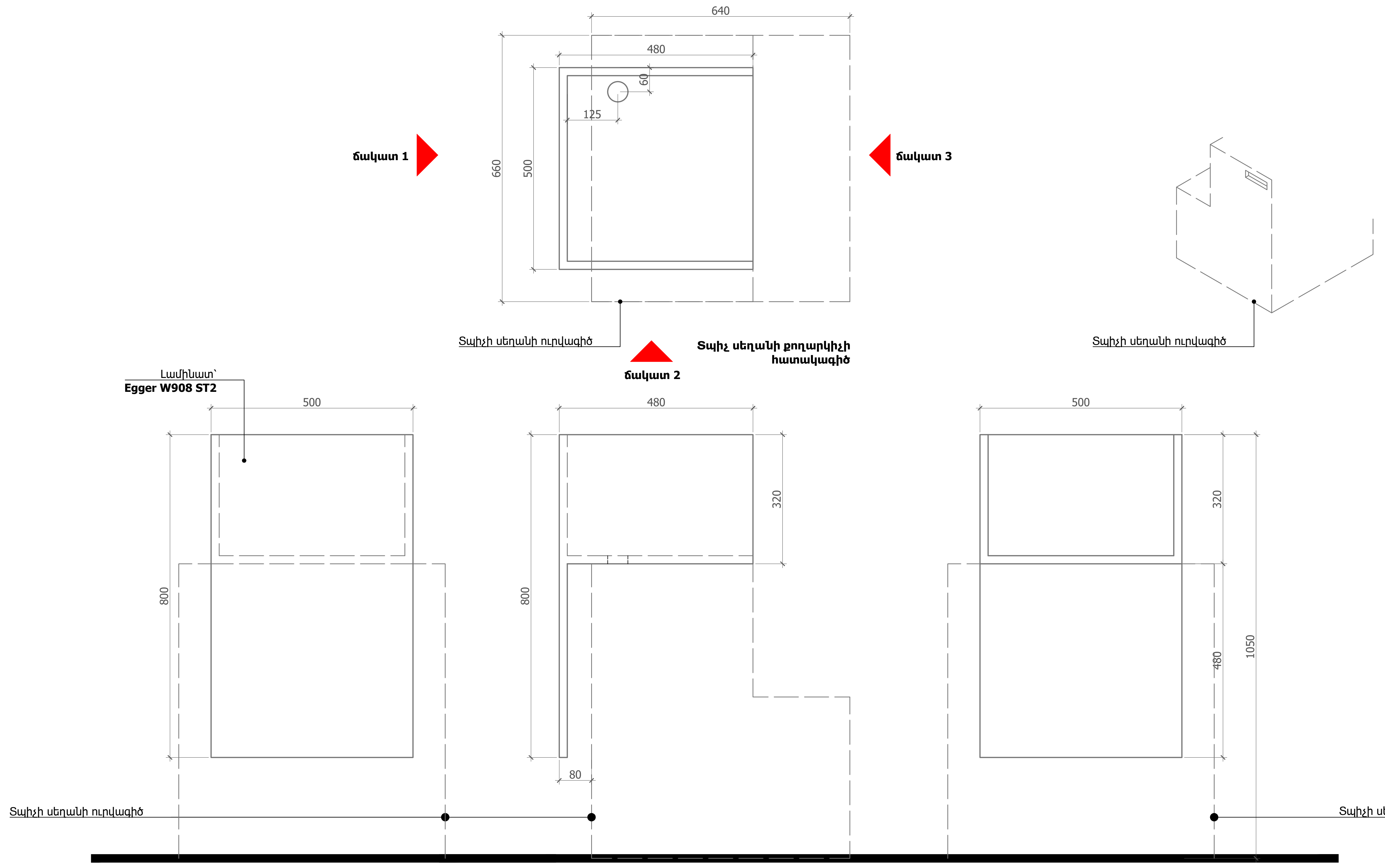


Տպիչ սեղանի քողարկիչի հատակագիծ

Տպիչ սեղանի քողարկիչի ճակատ 1

Տպիչ սեղանի քողարկիչի ճակատ 2

Տպիչ սեղանի քողարկիչի ճակատ 3

**Մասնագիր՝ 7. Տպիչի սեղանի քողարկիչ (1 հատի համար)**

| Անվանում | | Քանակ | Միավոր |
|---|---|---|---|
| 1 | Լամինատ՝ Egger W908 ST2, չափը՝ 500(L)x800(Բ)x480(Խ)մմ | 1.0 | քմ |

**Ընդհանուր քանակ՝ 3 հատ**

Ծանոթություն՝
1. Կահույքը պատրաստել **Egger W908 ST2** կամ **Egger W1000 ST9** լամինատով.
2. Մալուխների համար նախատեսված անցքեր: Անցքերի մեջ տեղադրել պլաստիկ դետալներ, գույնը սպիտակ:
3. Բոլոր այլընտրանքային առաջարկները պարտադիր պետք է լինեն տեխնիկապես համարժեք և նախապես համաձայնեցված նախագծի ճարտարապետի հետ.
4.Չափերը ճշտել տեղում.

Նախագծող
sp2.am ///

Պատվիրատու
GIZ
Deutsche Gesellschaft für Internationale Zusammenarbeit (GIZ) GmbH

Նախագիծ
Մարտունի քաղաքացիների սպասարկման գրասենյակի նախագիծ

Հասցե
Գեղարքունիկի մարզ, ք. Մարտունի

Նախագիծ համար /
2516_22

Փուլ / ԱՇ

Անվանում /
Կահավորման մանրամասներ, Տպիչի սեղանի քողարկիչ

Մասշտաբ / Մ 1:10
Թերթ / ՃԿ - 114
Ամսաթիվ / 30.10.2025
ՆԳճ՝
Ս. Պետրոսյան
Ճարտարապետ՝
Ա. Պետրոսյան

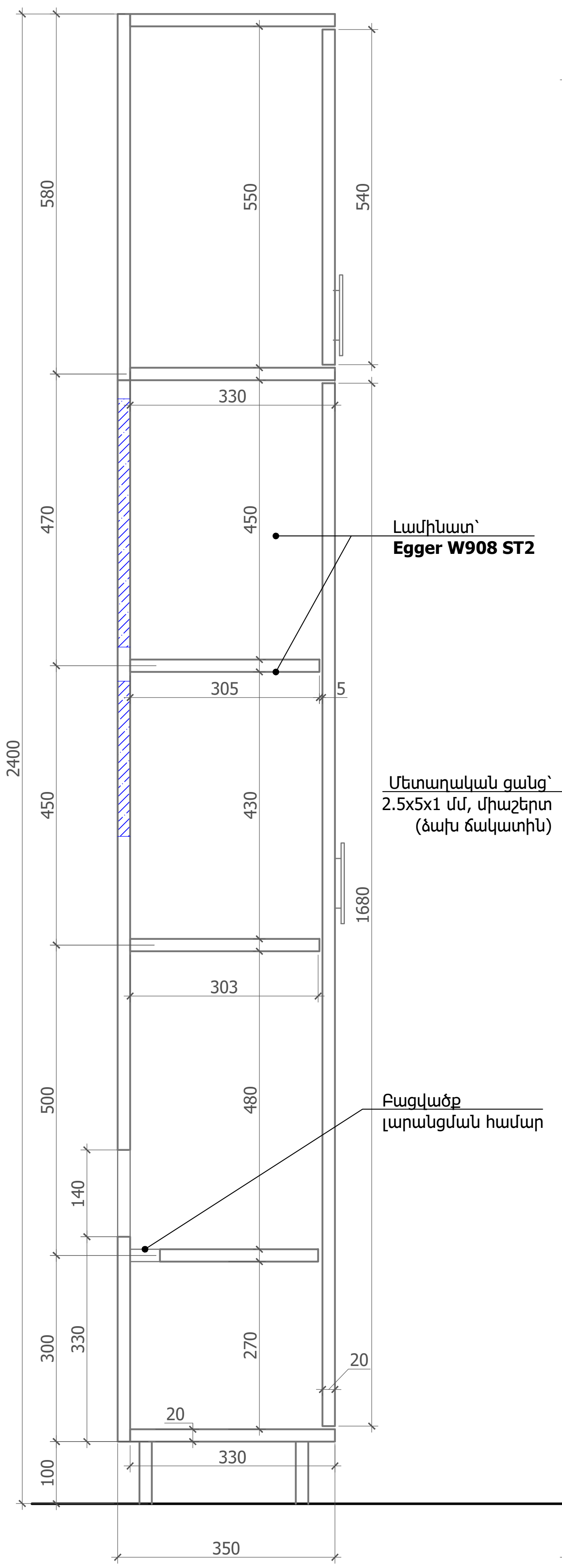


Ցանցային պահարանի
կտրվածք

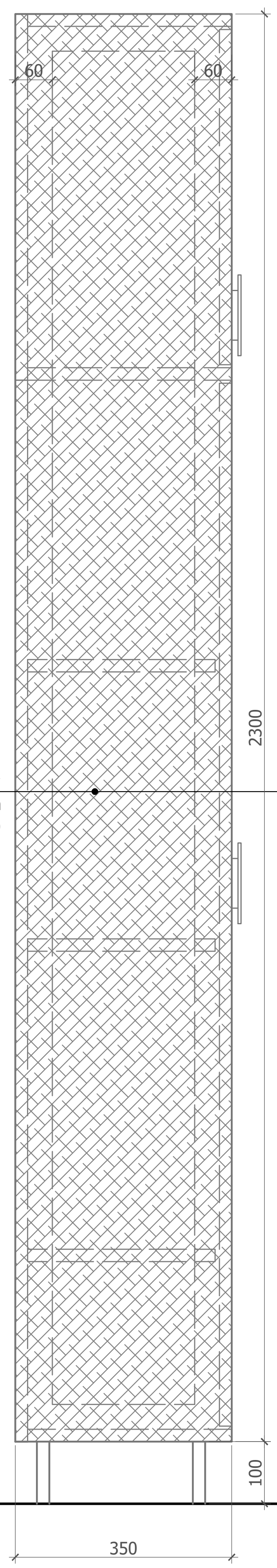

Ցանցային պահարանի
ճակատ 1

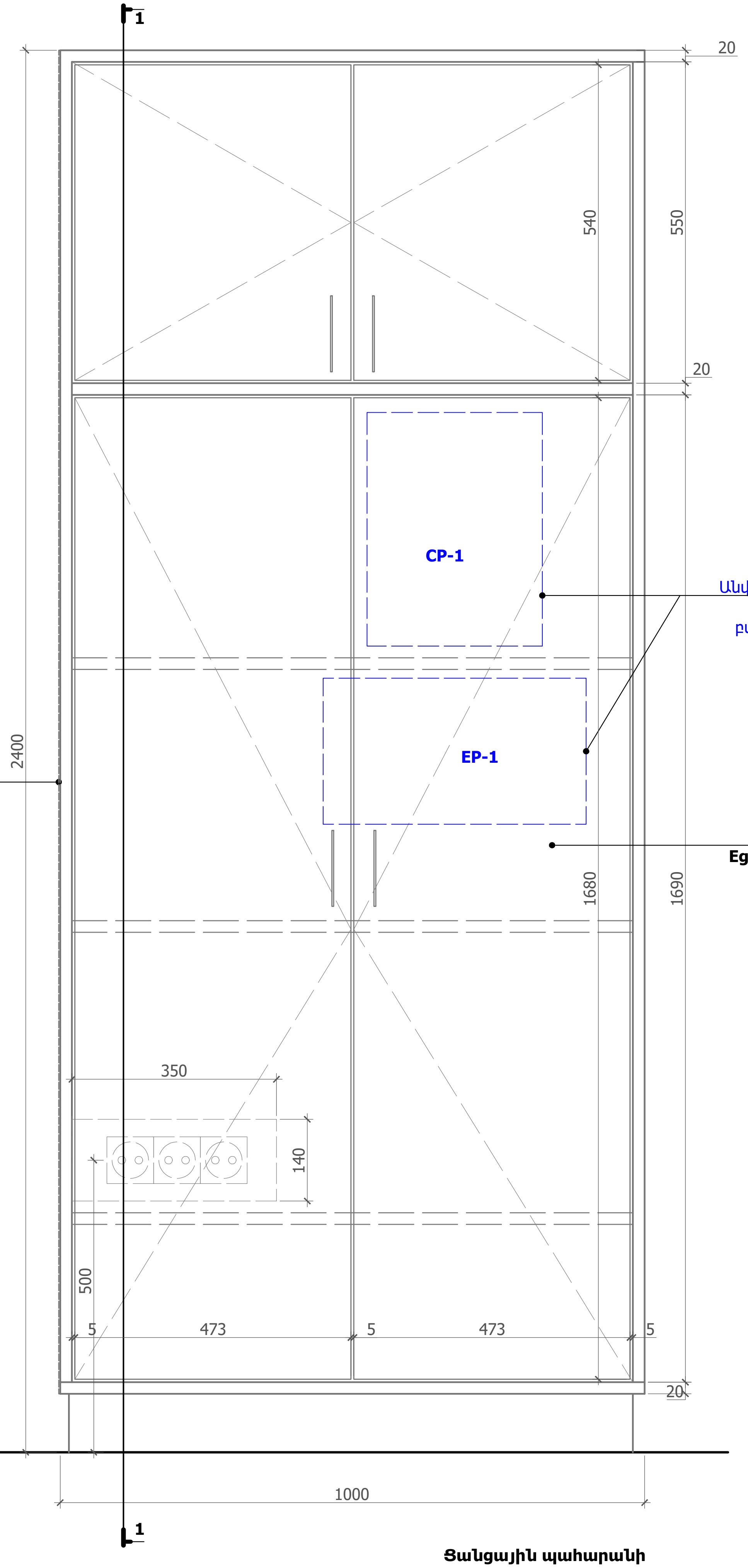


Ցանցային պահարանի
ճակատ 2

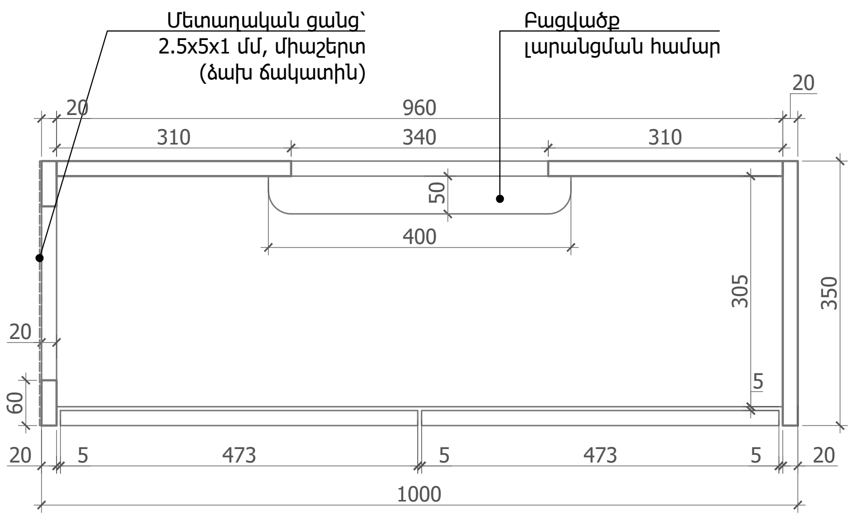


Ցանցային պահարանի
հատակագիծ

**Մասնագիր՝ 8. Ցանցային պահարան (1 հատի համար)**

| | Անվանում | Քանակ | Միավոր |
|---|---|---|---|
| 1 | Լամինատ՝ Egger W908 ST2, չափը՝ 1000(L)x2400(Բ)x350(Խ)մմ, 4 դռներով | 8.0 | քմ |
| 2 | Միաշերտ մետաղական ցանց 2.5x5x1 մմ, փոշեներկված, գույնը՝ RAL 9010 | 0.8 | քմ |

**Ընդհանուր քանակ՝ 1 հատ**

Ծանոթություն՝
1. Կահույքը պատրաստել **Egger W908 ST2** կամ **Egger W1000 ST9** լամինատով.
2. Ձախ ճակատից նախատեսված է միաշերտ մետաղական ներկված ցանց 2.5x5x1 մմ, գույնը՝ RAL 9010 փոշեներկված
3. Անվտանգության վահանակի (CP-1) և բաշխիչ վահանակի (EP-1) բացվածքները պահարանի վրա նախապես ճշտել տեղում:
4. Բոլոր այլընտրանքային առաջարկները պարտադիր պետք է լինեն տեխնիկապես համարժեք և նախապես համաձայնեցված նախագծի ճարտարապետի հետ.
5.Չափերը ճշտել տեղում.

| | |
|---|---|
| Նախագծող | |
| sp2.am /// | |
| Պատվիրատու | |
| GIZ | |
| Deutsche Gesellschaft für Internationale Zusammenarbeit (GIZ) GmbH | |
| Նախագիծ | |
| Մարտունի քաղաքացիների սպասարկման գրասենյակի նախագիծ | |
| Հասցե | |
| Գեղարքունիքի մարզ, ք. Մարտունի | |
| Նախագիծ համար / | |
| 2516_22 | |
| Փուլ / | ԱՇ |
| Անվանում / | |
| Կահավորման մանրամասներ, Ցանցային պահարան | |
| Մասշտաբ / | Մ 1:10 |
| Թերթ / | ՃԿ - 115 |
| Ամսաթիվ / 30.10.2025 | |
| ՆԳՃ՝ | |
| Ս. Պետրոսյան | |
| Ճարտարապետ | |
| Ա. Պետրոսյան | |

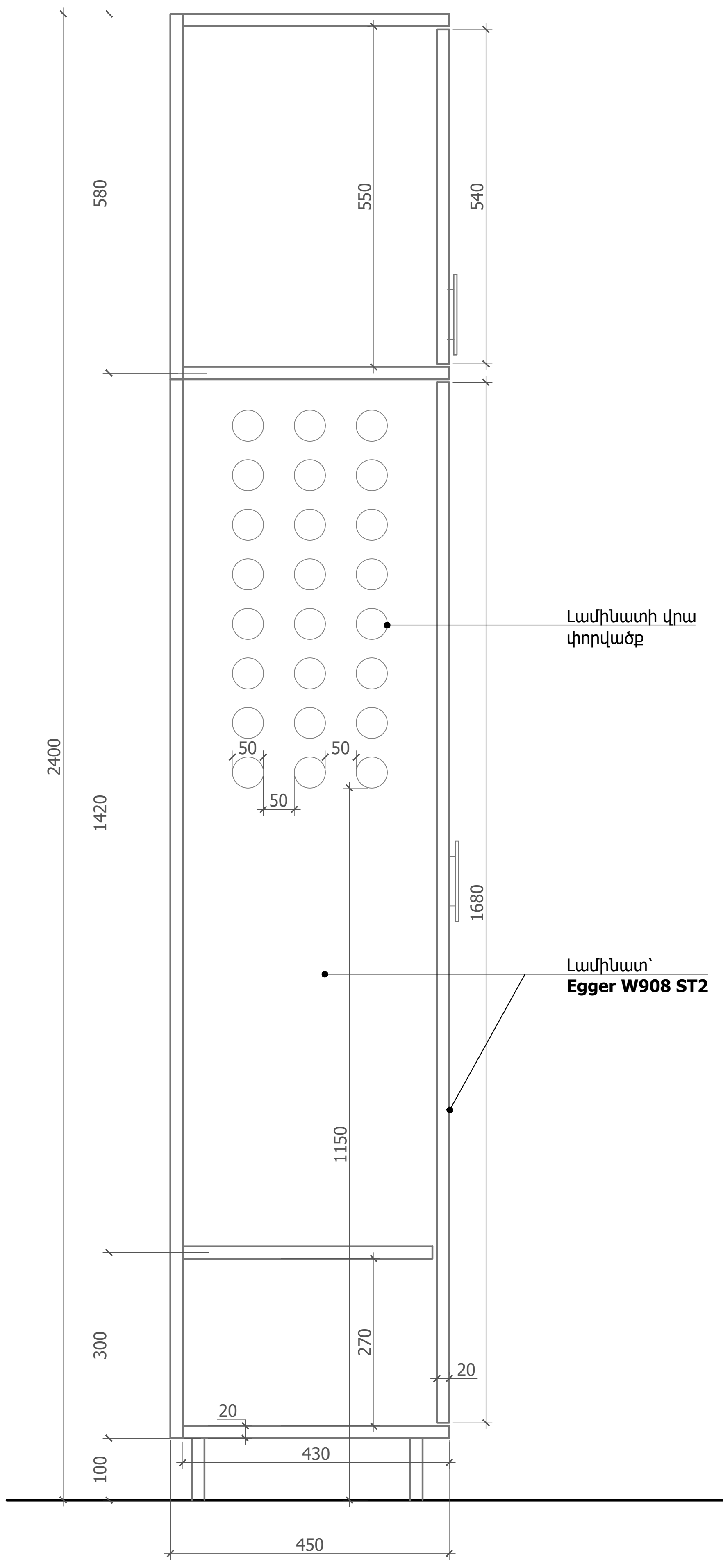


Ցանցային պահարանի կտրվածք

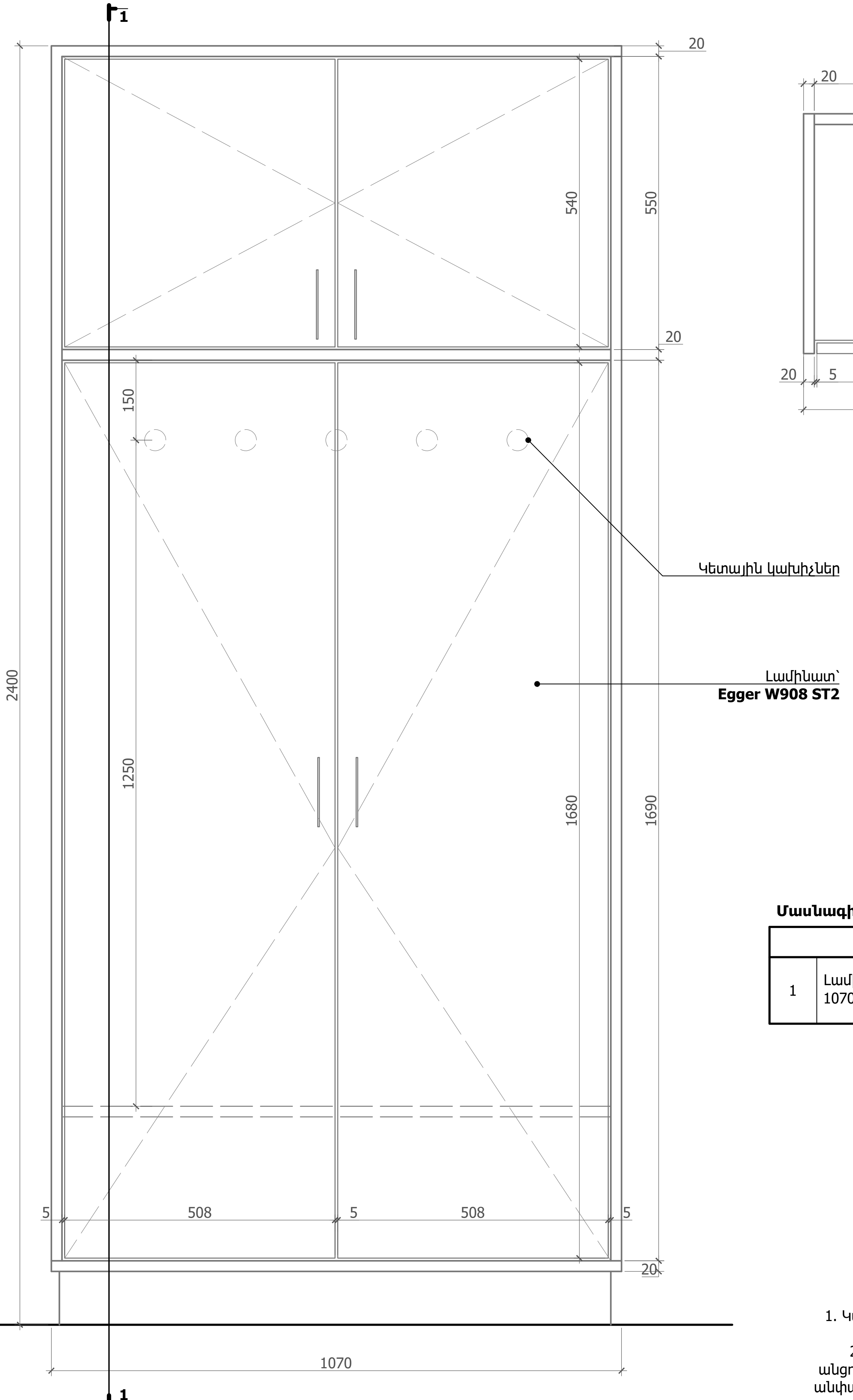


Ցանցային պահարանի ճակատ 2

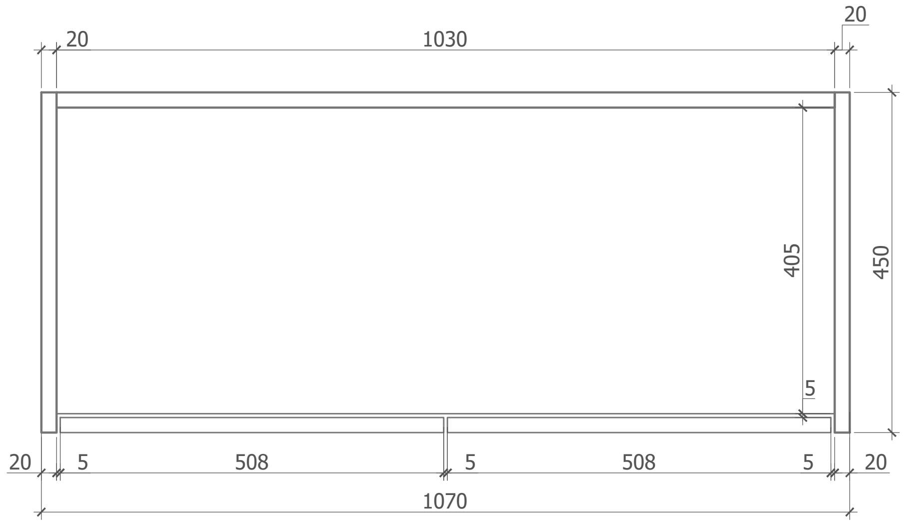


Ցանցային պահարանի հատակագիծ

**Մասնագիր՝ 9. Հագուստի պահարան (1 հատի համար)**

| | Անվանում | Քանակ | Միավոր |
|---|---|---|---|
| 1 | Լամինատ՝ Egger W908 ST2, չափը՝ 1070(L)x2400(Բ)x450(Խ)մմ, 4 դռներով | 8.1 | քմ |

**Ընդհանուր քանակ՝ 2 հատ**

Ծանոթություն՝
1. Կահույքը պատրաստել **Egger W908 ST2** կամ **Egger W1000 ST9** լամինատով.
2. Բռնակները՝ վերադիր, գլանաձև, սահուն, անվնաս էրգոնիմիկ անցումներով, 8H100 տեսակի կարգավորվող պրիզմայաձև ոտքերով, անփայլ մետաղական կանգնակ + մոխրագույն պլաստիկ ոտնատակ, հագուստի 5 կետային կախիչներով, կրկնակի կեռով
3. Բոլոր այլընտրանքային առաջարկները պարտադիր պետք է լինեն տեխնիկապես համարժեք և նախապես համաձայնեցված նախագծի ճարտարապետի հետ.
4.Չափերը ճշտել տեղում.

Նախագծող
sp2.am ///

Պատվիրատու
GIZ
Deutsche Gesellschaft für Internationale Zusammenarbeit (GIZ) GmbH

Նախագիծ
Մարտունի քաղաքացիների սպասարկման գրասենյակի նախագիծ

Հասցե
Գեղարքունիկի մարզ, ք. Մարտունի

Նախագիծ համար / 2516_22
Փուլ / ԱՇ
Անվանում /
Կահավորման մանրամասներ, Հագուստի պահարան

Մասշտաբ / Մ 1:10
Թերթ / ՃԿ - 116
Ամսաթիվ / 30.10.2025
ՆԳՃ՝
Ս. Պետրոսյան
Ճարտարապետ՝
Ա. Պետրոսյան

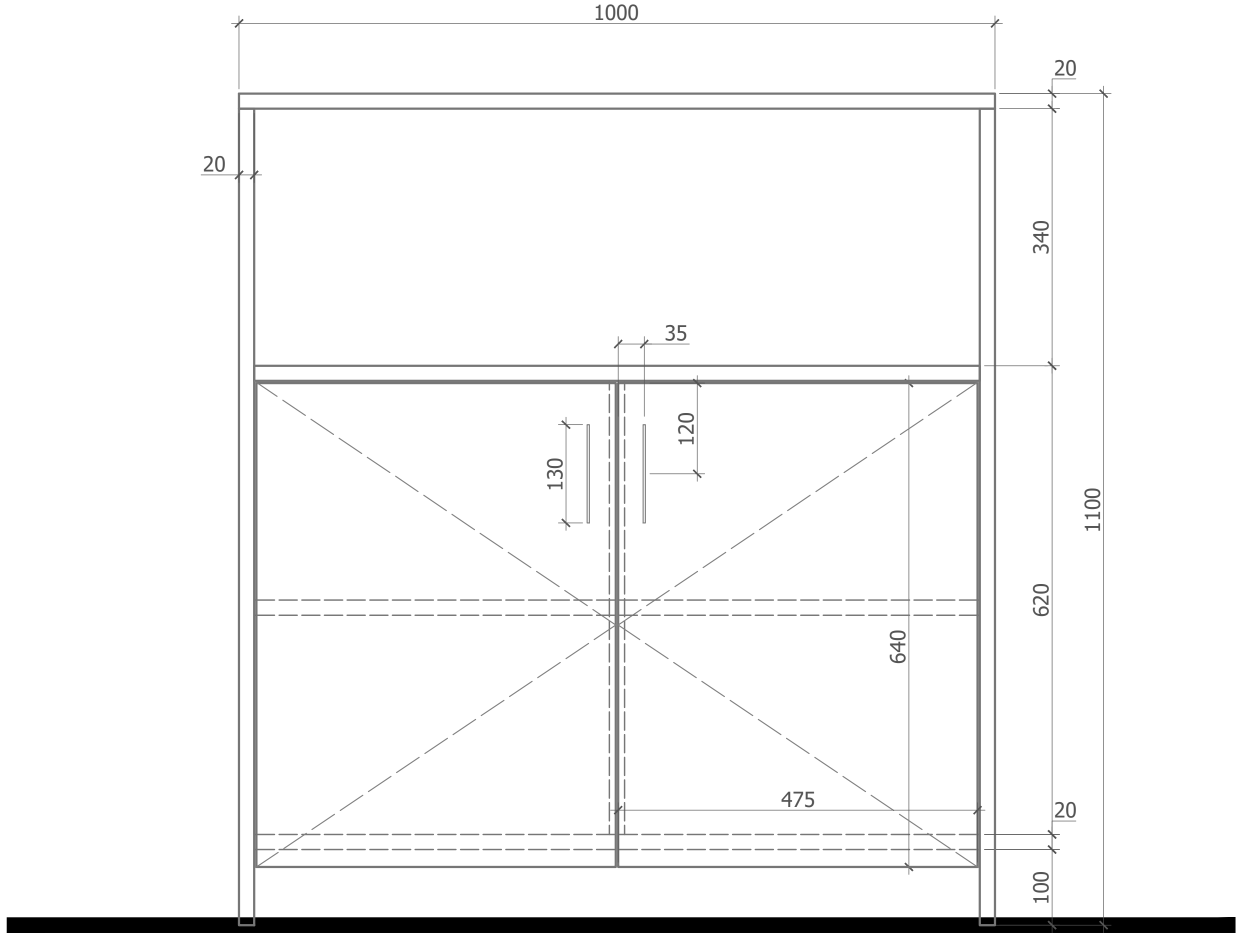


**Գրապահարան**
**ճակատ**

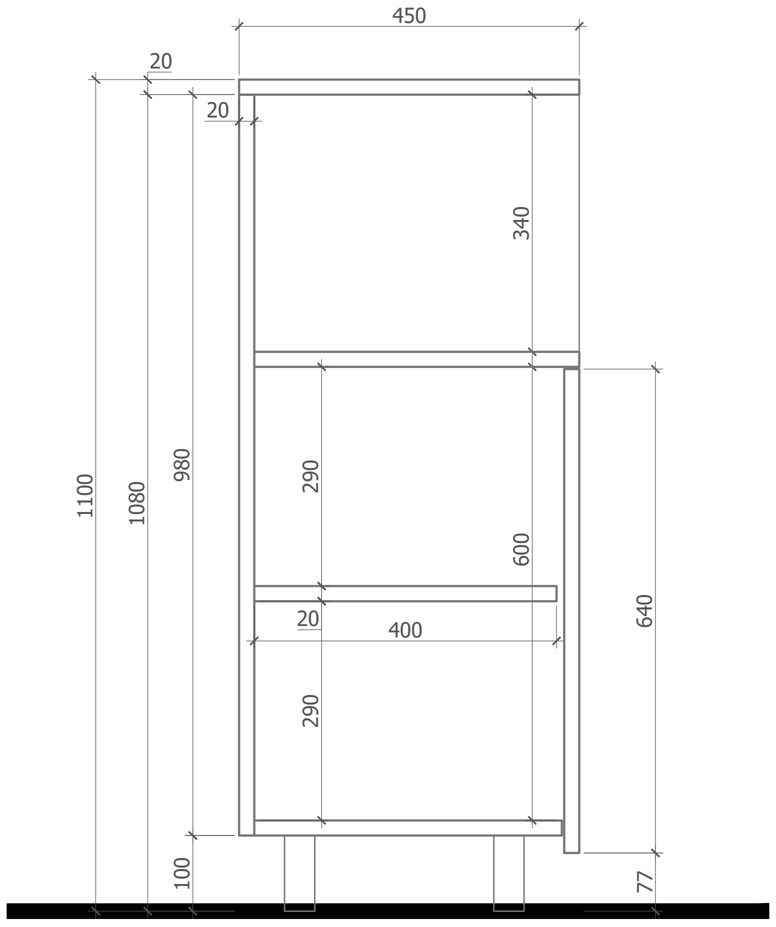


**Գրապահարան**
**կտրվածք**

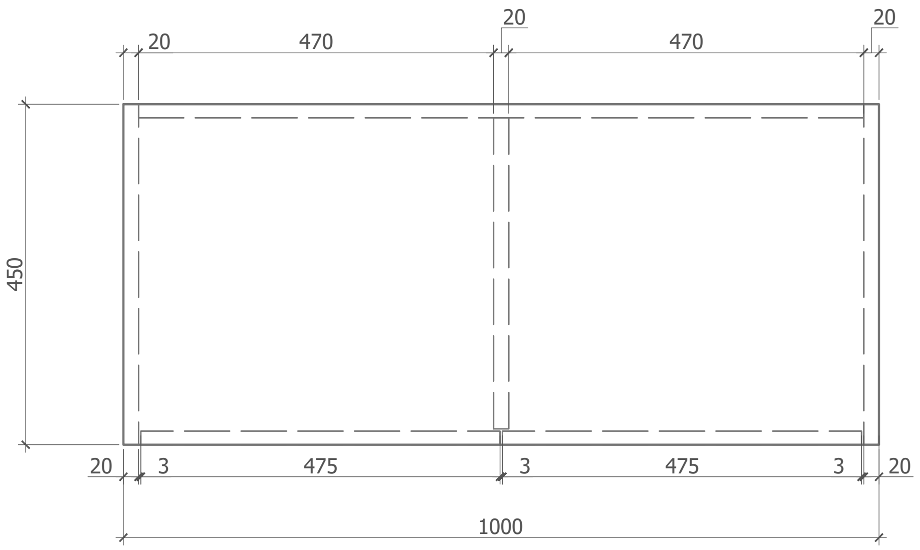


**Թղթապանակների պահարանի**
**հատակագիծ**

**Մասնագիր` 10. Թղթապանակների պահարան (1 հատի համար)**

| | **Անվանում** | **Քանակ** | **Միավոր** |
|---|---|---|---|
| 1 | Լամինատ` Egger W908 ST2, չափը` 1000(L)x1100(Բ)x450(Խ)մմ, երկու դռներով | 3.5 | քմ |
| 2 | Բռնակներ` վերադիր | 2 | հատ |

**Ընդհանուր քանակ` 3 հատ**

Ծանոթություն`
1. Կահույքը պատրաստել **Egger W908 ST2** կամ **Egger W1000 ST9** լամինատով.
2. Դարակների բռնակները վերադիր, գաբարիտային երկարությունը` 130 մմ, գույնը` սև.
3. Բոլոր այլընտրանքային առաջարկները պարտադիր պետք է լինեն տեխնիկապես համարժեք և նախապես համաձայնեցված նախագծի ճարտարապետի հետ.
4.Չափերը ճշտել տեղում.

Նախագծող
sp2.am ///

Պատվիրատու
GIZ
Deutsche Gesellschaft für Internationale Zusammenarbeit (GIZ) GmbH

Նախագիծ
Մարտունի քաղաքացիների սպասարկման գրասենյակի նախագիծ

Հասցե
Գեղարքունիկի մարզ, ք. Մարտունի

Նախագիծ համար /
2516_22

Փուլ / ԱՇ

Անվանում /
Կահավորման մանրամասներ, Թղթապանակների պահարան դարակով

Մասշտաբ / Մ 1:10
Թերթ / ՃԿ - 117
Ամսաթիվ / 30.10.2025

ՆԳՃ`
Ս. Պետրոսյան

Ճարտարապետ`
Ա. Պետրոսյան

# ԿՈՆՍՏՐՈՒԿՏՈՐԱԿԱՆ ՄԱՍ

## 1-1(ԳՈՅՈՒԹՅՈՒՆ ՈՒՆԵՑՈՂ ԿՐՈՂ ՊԱՏԻ ԲԱՑՎԱԾՔԻ ԼԱՅՆԱՑՈՒՄԸ ԵՎ ՈՒԺԵՂԱՑՈՒՄԸ)

Մ1:20

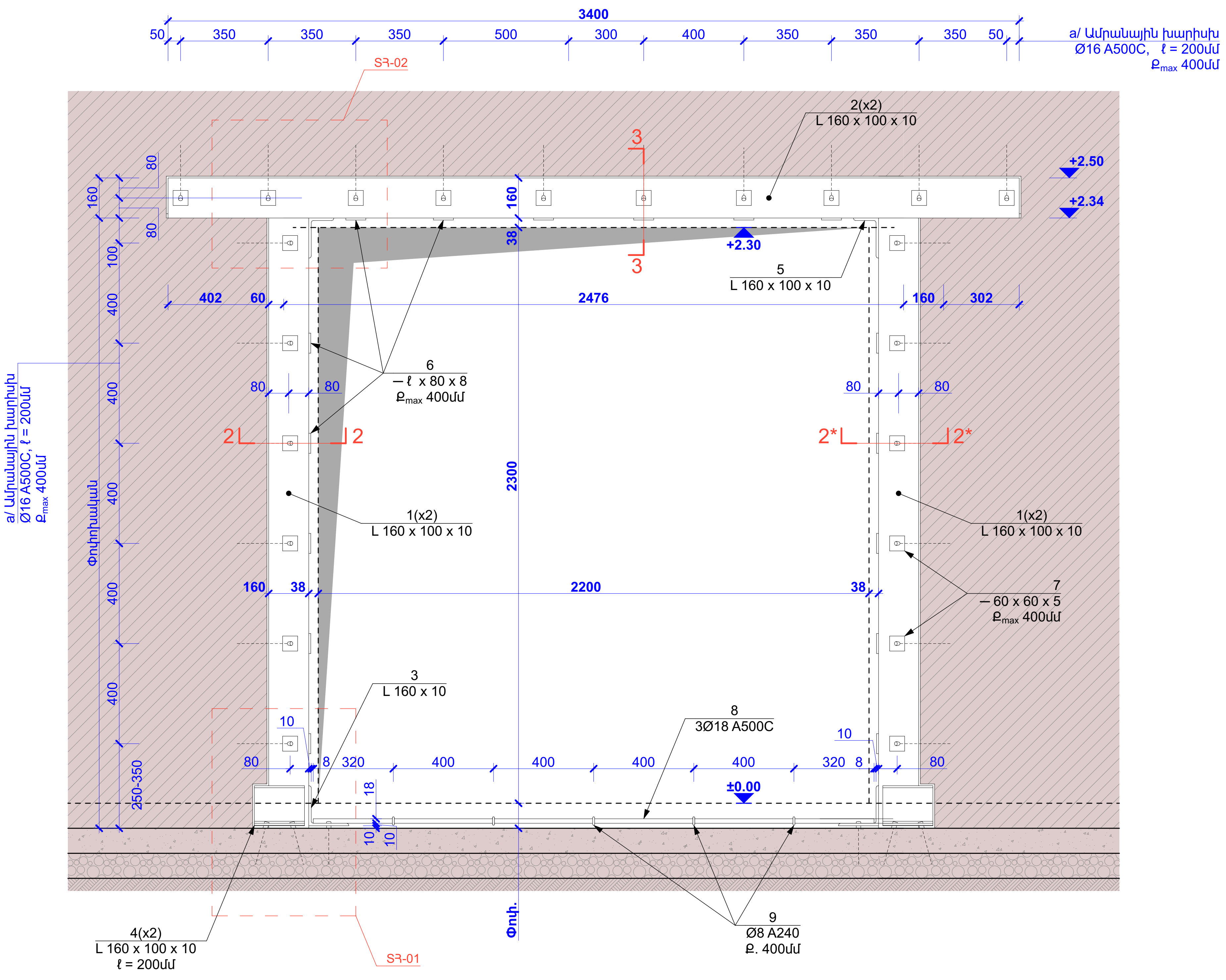


------ Հատակի և բացվածքների ճարտարապետական եզրագծերը

## ԾԱՆՈԹԱԳՐՈՒԹՅՈՒՆ

1. Գոյություն ունեցող պատի հարդարման շերտը պայմանականորեն ընդունվել է 30մմ: Վերջինիս արժեքը ճշգրտել քանդման աշխատանքների ընթացքում,
2. Գոյություն ունեցող ե/բ բարավորները ընդունվել են, ինչպես պատի հետ միաձույլ մարմին,
3. **Բացվածքի լայնացման ժամանակ հնարավոր քարաթափումից կամ թուլացումից խուսափելու համար խորհուրդ է տրվում հորիզոնական 2-րդ դիրքի անկյունակները նախնական տեղադրել նախքան կրող պատի մասնակի քանդումը, ապա քանդման ընթացքում ֆիքսել հենակներով: Անկյունակների տեղադրումը ըստ համապատասխան շին-տեխնոլոգիայի,**
4. **Քանդման աշխատանքների ընթացքում, եթե միդիս շարվածքի մեջ ի հայտ են գալիս շերտավորումներ, ճաքեր կամ որևէ այլ տեխնիկական խնդիր, ապա դա պարտադիր է արձանագրել և հաղորդել նախագծի պատասխանատու կոնստրուկտորին,**
5. Չնշված եռքային կարերի նիստերը ընդունել՝ $k_f$ = 4 մմ,
6. Պողպատե տարրերը ընտրված են C235-C245 դասի,
7. Եռակցումներն իրականացնել Э42A էլեկտրոդներով ( Ø4-5մմ ):

## 3-3

Մ1:10

(Ըստ 2-2 կտրվածքի)

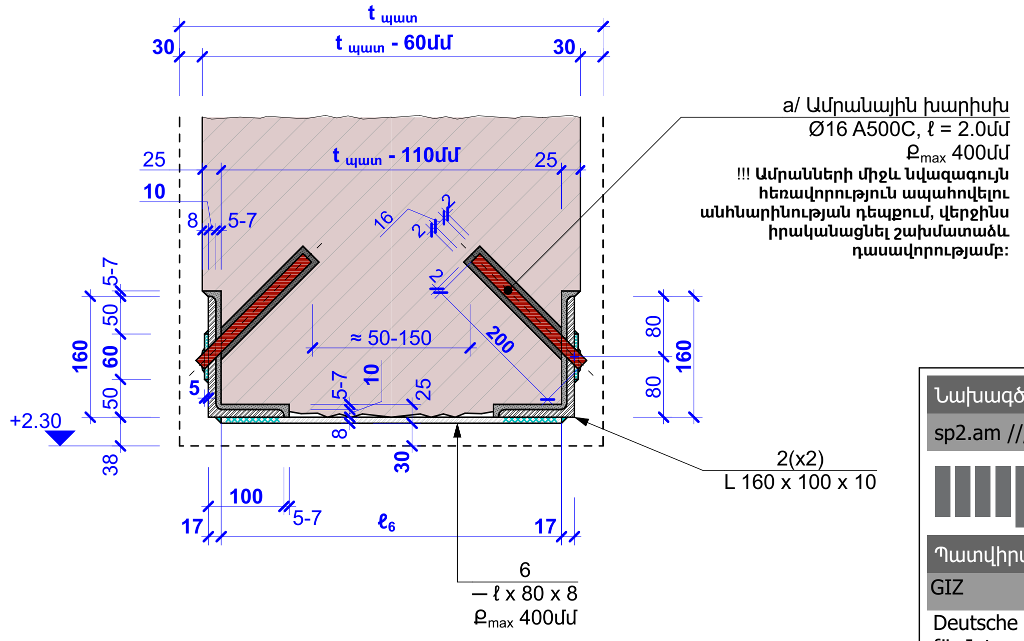


## 2-2

Մ1:10

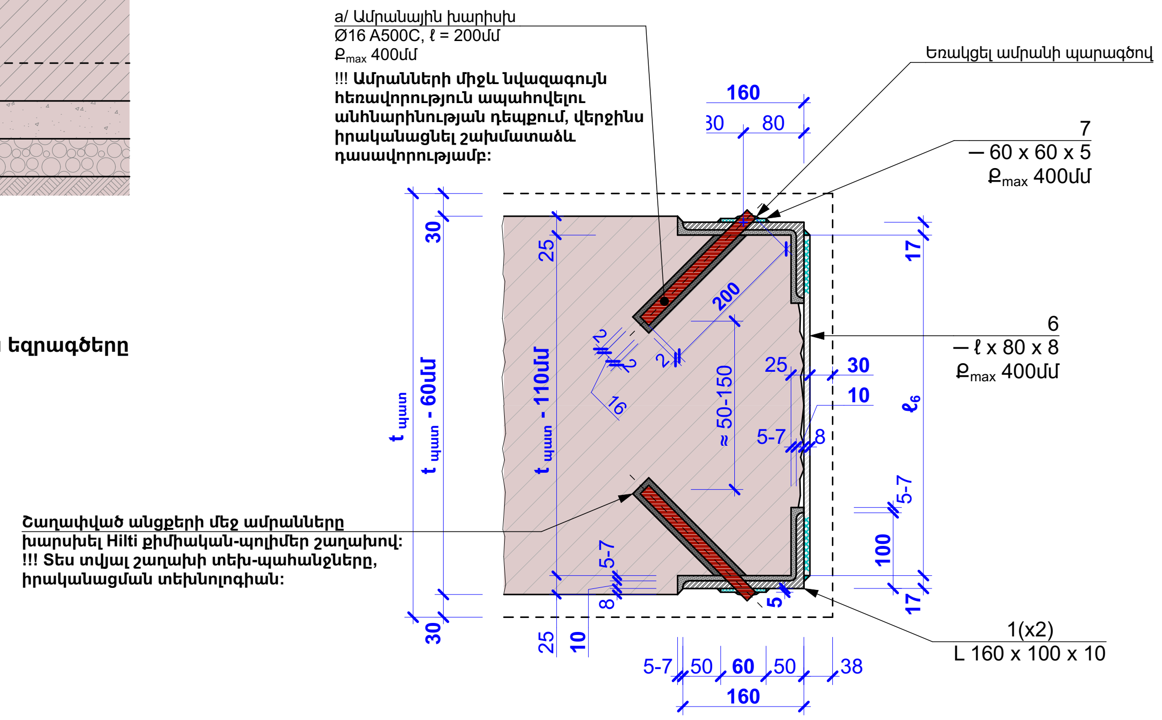


Մոնտաժային եռակցում, $k_f$ = 4-5մմ

Hilti բարձրամուր քիմիական-պոլիմեր շաղախ: 1-2 մմ

Ց/ա բարձրամուր շաղախ, իրականացնել մետաղե ուժեղացման տարրերի տեղադրումից հետո, ապահովելով շին-տեխնոլոգիան պահանջները: 5-7մմ

(2*-2* կտրվածքն ընդունել 2-2 կտրվածքի հայլային կերպով)

## ԳՈՅ. ՈՒՆԵՑՈՂ ԿՐՈՂ ՊԱՏԻ ԲԱՑՎԱԾՔՆԵՐԻ ՆԱԽԱՏԵՍՎՈՂ ՀԱՏԱԿԱԳԾԱՅԻՆ ՉԱՓԵՐԸ

Մ1:50

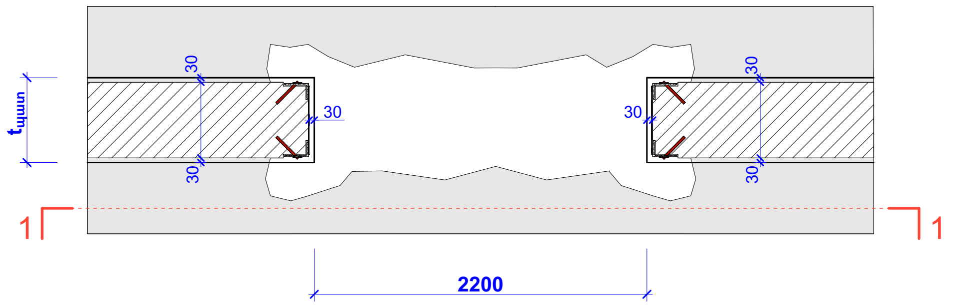


| | |
|---|---|
| Նախագծող | |
| sp2.am /// | |
| Պատվիրատու | |
| GIZ | |
| Deutsche Gesellschaft für Internationale Zusammenarbeit (GIZ) GmbH | |
| Նախագիծ | |
| Մարտունի քաղաքացիների սպասարկման գրասենյակի նախագիծ | |
| Հասցե | |
| Գեղարքունիքի մարզ, ք. Մարտունի | |
| 2516_22 | |
| Փուլ / | ԱՇ |
| Անվանում / | |
| Նոր բացվածքների գծագիր | |
| Մասշտաբ / | Մ 1:50 |
| Թերթ / | Կ - 01 |
| Ամսաթիվ / 28.10.2025 | |
| ՆԳՃ՝ | |
| Ս. Պետրոսյան | |
| Ճարտարապետ՝ | |
| Ա. Պետրոսյան | |
| Կոնստրուկտոր՝ | |
| Ա. Մելքոնյան | |

# SՅ-01

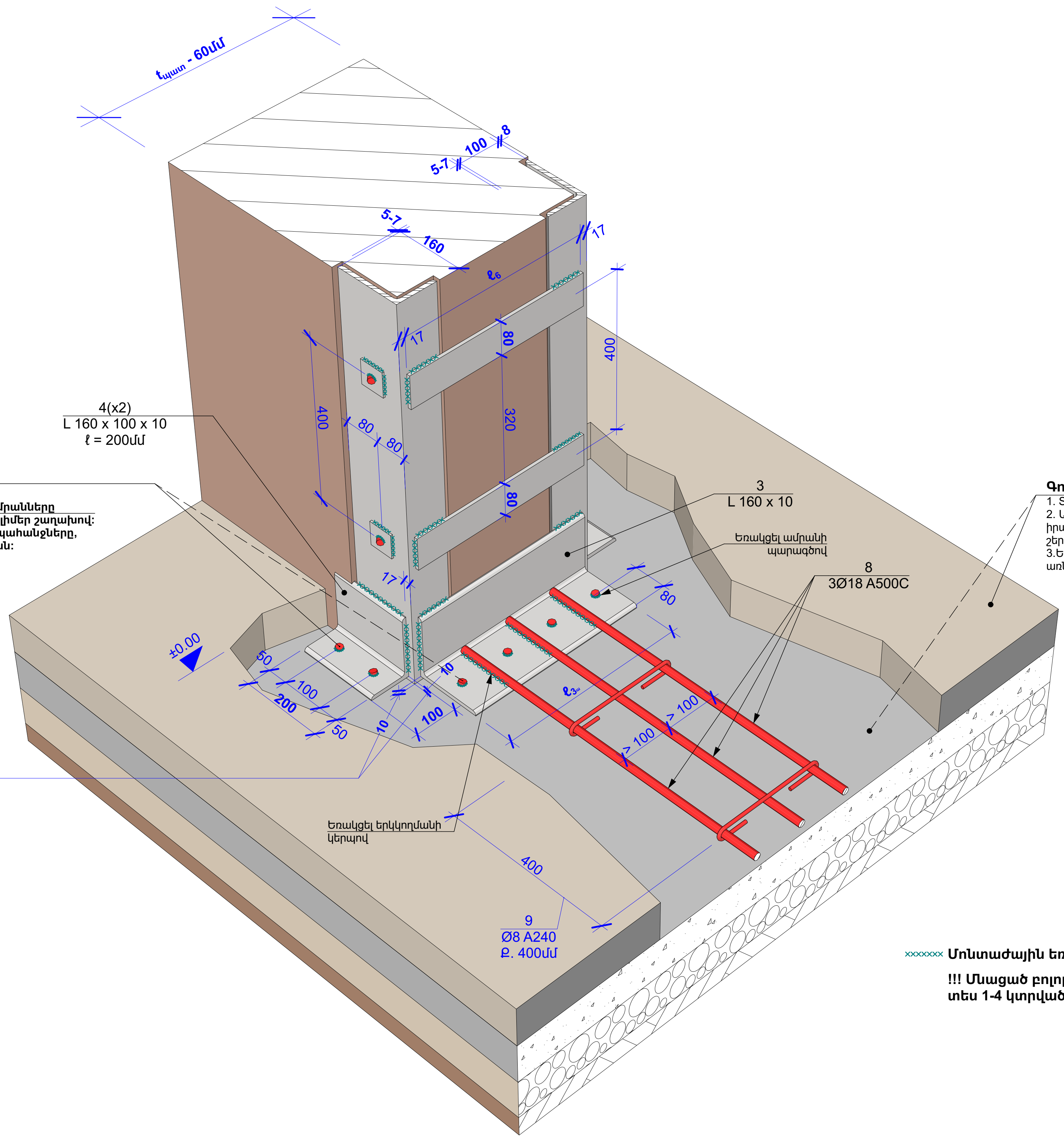


**Գոյություն ունեցող հատակ:**

1. Տեղային քանդել մինչև ե/բ հարթաշերտը.
2. Ամրանների տեղադրման հատվածում իրականացնել նոր բարձրամուր ց/ա հարթացման շերտ կամ բետոն (ցանկալի է):
3.Երկայնական ամրանների համար ապահովել առնվազն 20 -30 մմ պաշտպանիչ շերտ:

xxxxxxx **Մոնտաժային եռակցում, $k_f$ = 4-5մմ**

**!!! Մնացած բոլոր տարրերի նկարագրությունը տես 1-4 կտրվածքներում:**

**ԾԱՆՈԹԱԳՐՈՒԹՅՈՒՆ**

**1.** Գոյություն ունեցող պատի հարդարման շերտը պայմանականորեն ընդունվել է 30մմ: Վերջինիս արժեքը ճշգրտել քանդման աշխատանքների ընթացքում,
**2.** Գոյություն ունեցող ե/բ բարավորները ընդունվել են, ինչպես պատի հետ միաձույլ մարմին,
**3. Բացվածքի լայնացման ժամանակ հնարավոր քարաթափումից կամ թուլացումից խուսափելու համար խորհուրդ է տրվում հորիզոնական 2-րդ դիրքի անկյունակները նախնական տեղադրել նախքան կրող պատի մասնակի քանդումը, ապա քանդման ընթացքում ֆիքսել հենակներով: Անկյունակների տեղադրումը ըստ համապատասխան շին-տեխնոլոգիայի,**
**4. Քանդման աշխատանքների ընթացքում, եթե միդիս շարվածքի մեջ ի հայտ են գալիս շերտավորումներ, ճաքեր կամ որևէ այլ տեխնիկական խնդիր, ապա դա պարտադիր է արձանագրել և հաղորդել նախագծի պատասխանատու կոնստրուկտորին,**
**5.** Չնշված եռքային կարերի նիստերը ընդունել՝ $k_f$ = 4 մմ,
**6.**Պողպատե տարրերը ընտրված են C235-C245 դասի,
**7.** Եռակցումներն իրականացնել Э42A էլեկտրոդներով ( Ø4-5մմ ):

Նախագծող
sp2.am ///

Պատվիրատու
GIZ
Deutsche Gesellschaft für Internationale Zusammenarbeit (GIZ) GmbH

Նախագիծ
Մարտունի քաղաքացիների սպասարկման գրասենյակի նախագիծ

Հասցե
Գեղարքունիքի մարզ, ք. Մարտունի

2516_22

Փուլ / ԱՇ

Անվանում /
Նոր բացվածքների գծագիր

Մասշտաբ / Մ 1:50
Թերթ / Կ - 02
Ամսաթիվ / 28.10.2025

ՆԳՃ՝
Ս. Պետրոսյան
Ճարտարապետ՝
Ա. Պետրոսյան
Կոնստրուկտոր՝
Ա. Մելքոնյան

# ՏՂ-02

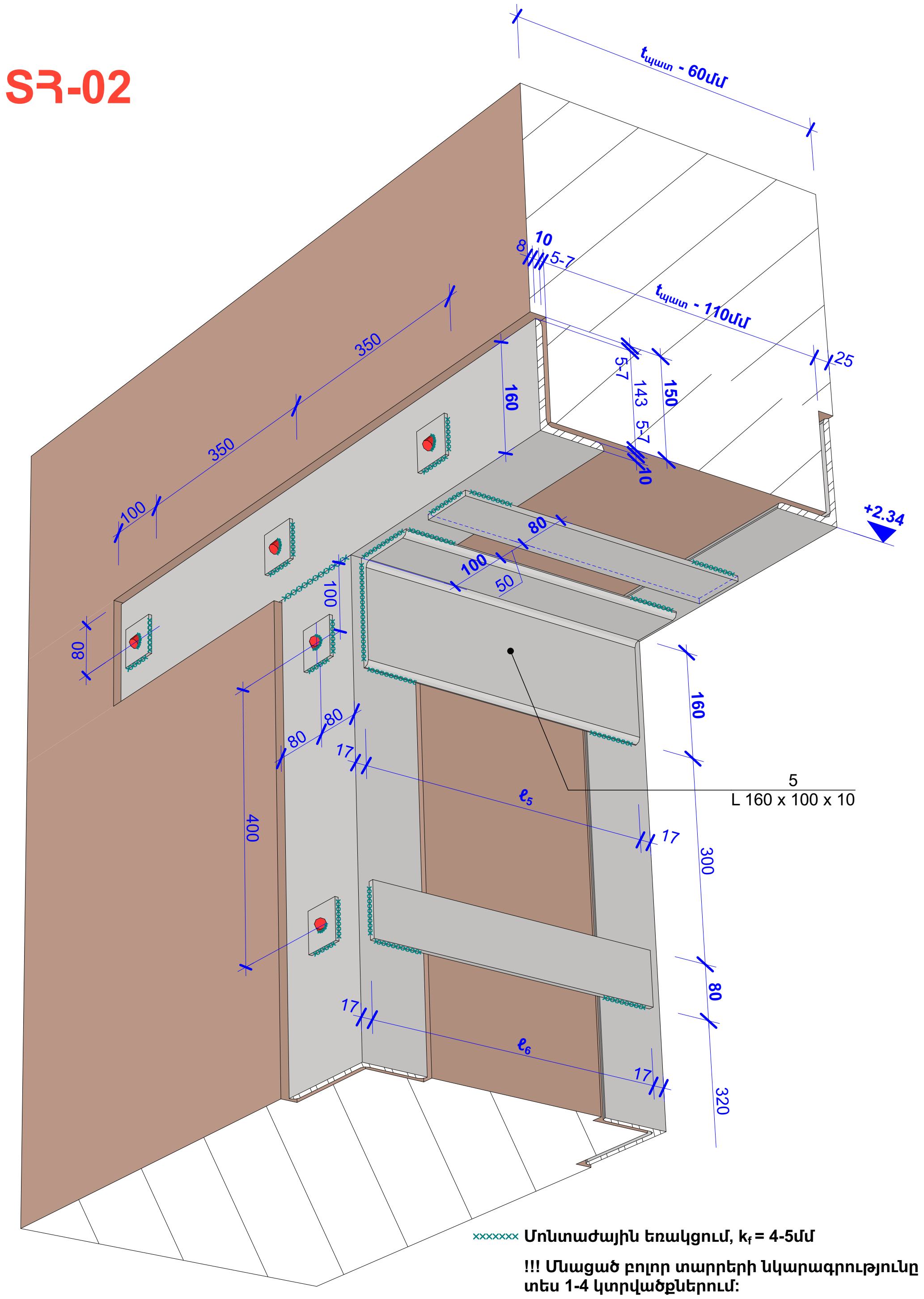


xxxxxx Մոնտաժային եռակցում, $k_f$ = 4-5մմ

!!! Մնացած բոլոր տարրերի նկարագրությունը տես 1-4 կտրվածքներում:

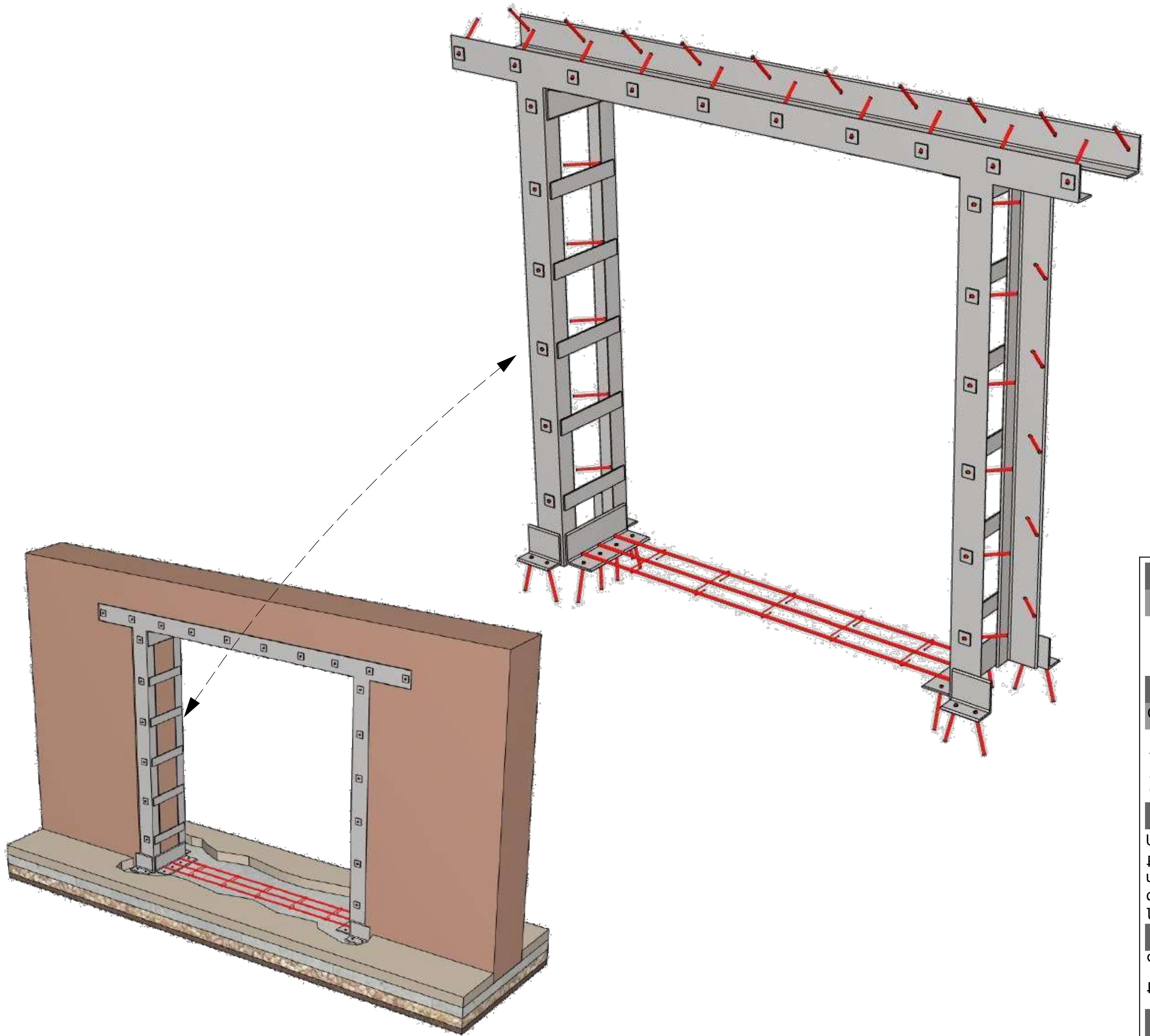

| ԿՐՈՂ ՊԱՏԻ ԲԱՑՎԱԾՔԻ ԼԱՅՆԱՑՄԱՆ ԵՎ ՈՒԺԵՂԱՑՄԱՆ ՄԱՍՆԱԳԻՐ | | | | | | |
|---|---|---|---|---|---|---|
| № | Անվանում | | Երկ. (մմ) | Քանակ (հատ) | Քաշ(կգ) | |
| | | | | | 1 Տարրի | Ընդ. |
| 1 | L 160 x 100 x 10 | | 12 մ | 1 | 238 | 238 |
| 2 | | | 3400 | 2 | 67.5 | 20 |
| 3 | L 160 x 10 | | 1 մ | 1 | 25 | 25 |
| 4 | L 160 x 100 x 10 | | 200 | 4 | 4.0 | 20 |
| 5 | | | 1 մ | 1 | 20 | 20 |
| 6 | – ℓ x 80 x 8 | | 9 մ | 1 | 43 | 43 |
| 7 | – 60 x 60 x 5 | | 60 | 44 | 0.1 | 6 |
| 8 | Ø 16 | A500C | 2240 | 3 | 3.5 | 11 |
| 9 | Ø 8 | A240 | 2.5 մ | 1 | 1.0 | 1 |
| a | Ø 16 | A500C | 200 | 44 | 0.3 | 14 |
| b | | | 170 | 16 | 0.3 | 4 |
| ԸՆԴՀԱՆՈՒՐ ՔԱՇ (կգ) | | | | | | 402 |

Մասնագրում մետրով տրված դիրքերը փոփոխական են: Վերջիններիս մուտքագրված արժեքները տրված են 10-30 % շեղմամբ: Ճշգրտել քանդման աշխատանքների ընթացքում:

**ԾԱՆՈԹԱԳՐՈՒԹՅՈՒՆ**

**1.** Գոյություն ունեցող պատի հարդարման շերտը պայմանականորեն ընդունվել է 30մմ: Վերջինիս արժեքը ճշգրտել քանդման աշխատանքների ընթացքում,
**2.** Գոյություն ունեցող ե/բ բարավորները ընդունվել են, ինչպես պատի հետ միաձույլ մարմին,
**3. Բացվածքի լայնացման ժամանակ հնարավոր քարաթափումից կամ թուլացումից խուսափելու համար խորհուրդ է տրվում հորիզոնական 2-րդ դիրքի անկյունակները նախնական տեղադրել նախքան կրող պատի մասնակի քանդումը, ապա քանդման ընթացքում ֆիքսել հենակներով: Անկյունակների տեղադրումը ըստ համապատասխան շին-տեխնոլոգիայի,**
**4. Քանդման աշխատանքների ընթացքում, եթե միդիս շարվածքի մեջ ի հայտ են գալիս շերտավորումներ, ճաքեր կամ որևէ այլ տեխնիկական խնդիր, ապա դա պարտադիր է արձանագրել և հաղորդել նախագծի պատասխանատու կոնստրուկտորին,**
**5.** Չնշված եռքային կարերի նիստերը ընդունել՝ $k_f$ = 4 մմ,
**6.**Պողպատե տարրերը ընտրված են C235-C245 դասի,
**7.** Եռակցումներն իրականացնել Э42A էլեկտրոդներով ( Ø4-5մմ ):

| | |
|---|---|
| Նախագծող | |
| sp2.am /// | |
| Պատվիրատու | |
| GIZ | |
| Deutsche Gesellschaft für Internationale Zusammenarbeit (GIZ) GmbH | |
| Նախագիծ | |
| Մարտունի քաղաքացիների սպասարկման գրասենյակի նախագիծ | |
| Հասցե | |
| Գեղարքունիքի մարզ, ք. Մարտունի | |
| 2516_22 | |
| Փուլ / | ԱՇ |
| Անվանում / | |
| Նոր բացվածքների գծագիր | |
| Մասշտաբ / | Մ 1:50 |
| Թերթ / | Կ - 03 |
| Ամսաթիվ / 28.10.2025 | |
| ՆԳՃ՝ | |
| Ս. Պետրոսյան | |
| Ճարտարապետ՝ | |
| Ա. Պետրոսյան | |
| Կոնստրուկտոր՝ | |
| Ա. Մելքոնյան | |

# ԷԼԵԿՏՐԱՄԱՏԱԿԱՐԱՐՄԱՆ ԵՎ ԼՈՒՍԱՎՈՐՈՒԹՅԱՆ ՄԱՍ

## ԳԾԱԳՐԵՐԻ ԱՆՎԱՆԱՑՈՒՑԱԿ

| N | ԱՇԽԱՏԱՆՔՆԵՐԻ ԱՆՎԱՆՈՒՄԸ | ԹԵՐԹ |
|---|---|---|
| 1 | Ընդհանուր տվյալներ | ԷS-01 |
| 2 | Վահանների բաշխիչ սխեմաներ | ԷS-02 |
| 3 | Հատակի հողովակների դասավորման հատակագիծ | ԷS-03 |
| 4 | Վարդակային ցանցի հատակագիծ | ԷS-04 |
| 5 | Լուսավորության հատակագիծ | ԷS-05 |
| 6 | Համակարգչային ցանցի հատակագիծ | ԷS-06 |

## ԲԱՑԱՏՐԱԳԻՐ

Նախագիծը կատարված է համաձայն գլխավոր ճարտարապետի առաջադրանքի և
ԷՏԿ( 6,7 թողարկում) - Էլեկտրասարքավորումների Տեղադրման Կանոններ :
Դրվածքային հզորությունը կազմում է 20 կՎտ, հաշվարկայինը-15կՎտ:
Որպես մուտքա-բաշխիչ սարք նախատեսված է տեղադրել ЩРН-24 տեսակի վահան,որի սնուցումը պետք է կատարվի առկա ներսի ցանցից:
Խմբային գծերը մոնտաժվում են տափակ տեսակի ВВГнг-LS մալուխներով,անցկացրած՝
-տաքնված սվաղի շերտի տակ
-ճկախողովակի մեջ հատակի ակոսներով (հատակի վարդակային տուփերի միացման համար):
Առանձին հատակագծերով ներկայացված է վարդակային,լուսավորության,համակարգչային ցանցերի և խողովակների անցկացման գծագրերը: Հատակային վարդակների տուփի համար փոսորակները իրականացնել ըստ փաստացի ձեռք բերած սարքերի չափսերի:
Որպես պաշտպանիչ միջոց կիրարված է TN-C-S համակարգ: Դեպի նախագծվող ԲՎ վահանակը անցկացնել 5-ջիղային մալուխ ВВГнг-LS-5x10 կտրվածքի:

Համակարգչային ցանցի կազմակերպման համար նախատեսվում է պատի 19´´9U պահարան,կոմպլեկտավորված՝
- 12port switch (կոմուտատոր)
- Rackmount APC 1500W (UPS)
-PDU (վարդակների պանել)
Պահարանի միացումը կատարվում է ԲՎ վահանի 14-րդ խմբային գծով:

## ԱՇԽԱՏԱՆՔՆԵՐԻ ԾԱՎԱԼՆԵՐ

| N | ԱՇԽԱՏԱՆՔՆԵՐԻ ԱՆՎԱՆՈՒՄԸ | ՉԱՓ. ՄԻԱՎ. | ՔԱՆԱԿ |
|---|---|---|---|
| | | | |
| 1 | 24-մոդուլային վահանակ ЩРН-24 | հատ | 1 |
| 2 | զրոյական ձող 14 անցք | հատ | 1 |
| 3 | հողանցման ձող 14 անցք | հատ | 1 |
| 4 | ավտոմատ անջատիչ միաբևեռ C10Ա,mcb | հատ | 1 |
| 5 | նույնը, C16Ա | հատ | 11 |
| 6 | նույնը, C25Ա | հատ | 3 |
| 7 | անջատիչ-բաժանիչ եռաբևեռ 63Ա,mcb | հատ | 1 |
| 8 | LED լուսատու առաստաղային կլոր, 20Վտ | հատ | 11 |
| 9 | նույնը, գծային կախվող 30Վտ | հատ | 8 |
| 10 | ելքի լուսատու 4Վտ, ներսարքված մարտկոցով | հատ | 1 |
| 11 | անջատիչ երկստեղնավոր փակ հաղորդագծի համար,6Ա | հատ | 1 |
| 12 | վարդակ հողանցիչով փակ հաղորդագծի համար,10Ա | հատ | 21 |
| 13 | տուփ սարքավորումների տեղադրման համար(подрозетник) | հատ | 26 |
| 14 | տուփ ճյուղավորիչ փակ հաղորդագծի | հատ | 10 |
| 15 | 1 սարքավորումի շրջանակ | հատ | 11 |
| 16 | 2 սարքավորումի շրջանակ | հատ | 1 |
| 17 | 3 սարքավորումի շրջանակ | հատ | 3 |
| 18 | 4 սարքավորումի շրջանակ | հատ | 1 |
| 19 | 3 էլեկտրական և 2 համակարգչային RJ45 վարդակներով կոմպլեկտավորված հատակային տուփ | հատ | 3 |
| 20 | վարդակ համակարգչային RJ45 փակ հաղորդագծի համար | հատ | 4 |
| 21 | մալուխ պղնձե 3x1.5 կտրվածքի ВВГнг-LS | մ | 100 |
| 22 | նույնը, 3x2.5 | մ | 300 |
| 23 | նույնը, 5x10 (սնող գիծ) | մ | 30 |
| 24 | ճկախողովակ ծանր տեսակի ⌀25մմ | մ | 60 |
| 25 | 60x40մմ ակոսի բացում հատակի ցեմենտասվաղի մեջ | մ | 25 |
| 26 | մալուխ UTPcat5e 24AWG | մ | 200 |
| 27 | հեռահաղորդակցության պատի պահարան 19´´9U,600x350մմ | հատ | 1 |
| 28 | կոմուտատոր 12 պորտ | հատ | 1 |
| 29 | անխափան սնուցման աղբյուր UPS Rackmount APC 1500W | հատ | 1 |
| 30 | վարդակային պանել PDU | հատ | 1 |

Նախագծող
sp2.am ///
Գործընկեր
Մալոնա Malona LLC
Պատվիրատու
GIZ
Deutsche Gesellschaft für Internationale Zusammenarbeit (GIZ) GmbH
Նախագիծ
Մարտունի համայնքապետարանի ՔՍԳ. մասնակի վերանորոգման նախագիծ
Հասցե
Գեղարքունիքի մարզ, ք. Մարտունի
Նախագիծ համար / 2516_22
Փուլ / ԱՇ
Անվանում /
Ընդհանուր տվյալներ
Մասշտաբ /
Թերթ / ԷS-01
Ամսաթիվ / 28.10.2025
ՆԳՃ՝
Ս. Պետրոսյան
Մալոնա ՍՊԸ տնօրեն՝
Ռ. Փոստոյան
Նախագծեց՝
Ա. Աբրահամյան

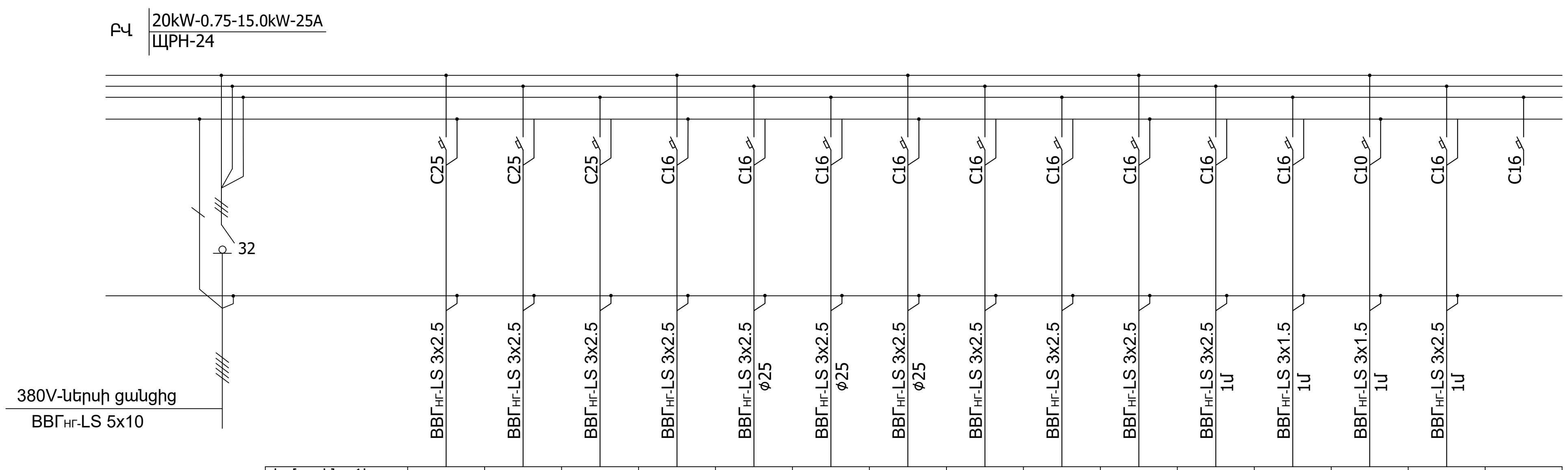


| խմբային գծի համարը | gr1 | gr2 | gr3 | gr4 | gr5 | gr6 | gr7 | gr8 | gr9 | gr10 | gr11 | gr12 | gr13 | gr14 | պահեստ |
|---|---|---|---|---|---|---|---|---|---|---|---|---|---|---|---|
| գծի նշանակությունը | վարդակ կոնվեկ. 1հատ | վարդակ կոնվեկ. 2հատ | վարդակ կոնվեկ. 2հատ | վարդակ | վարդակ հատակի | վարդակ հատակի | վարդակ հատակի | վարդակ | վարդակ | վարդակ | վարդակ | լուսավոր. | EXIT | switch-ի պահարան | |
| Հզորություն կՎտ | 2.5 | 5.0 | 5.0 | 1.5 | 0.8 | 0.8 | 0.8 | 1.0 | 0.4 | 1.0 | 0.4 | 0.45 | 0.01 | 0.5 | |
| Հոսանք Ա | 11.4 | 22.7 | 22.7 | 6.8 | 3.6 | 3.6 | 3.6 | 4.5 | 1.8 | 4.5 | 1.8 | 2.0 | 0.005 | 2.3 | |

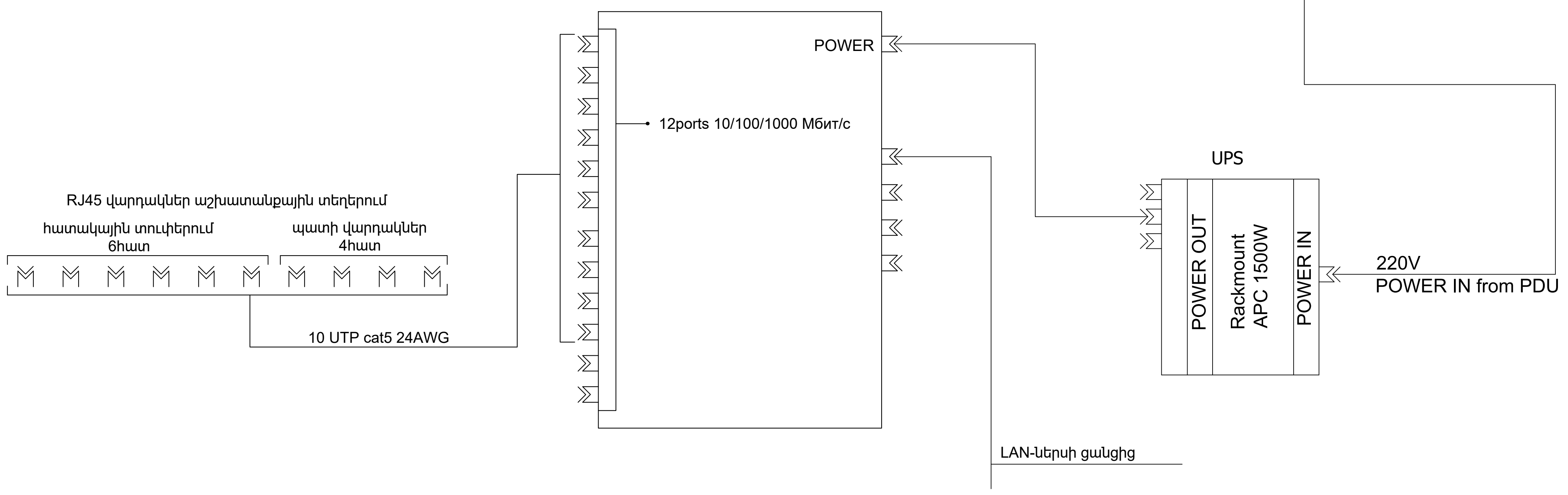


Նախագծող
sp2.am ///

Գործընկեր
Մալոնա Malona LLC

Պատվիրատու
GIZ
Deutsche Gesellschaft für Internationale Zusammenarbeit (GIZ) GmbH

Նախագիծ
Մարտունի համայնքապետարանի ՔԱԳ. մասնակի վերանորոգման նախագիծ

Հասցե
Գեղարքունիքի մարզ, ք. Մարտունի

Նախագիծ համար /
2516_22

Փուլ / ԱՇ

Անվանում /
Վահանների բաշխիչ սխեմաներ

Մասշտաբ /
Թերթ / ԷՏ-02
Ամսաթիվ / 28.10.2025

ՆԳճ`
Ս. Պետրոսյան

Մալոնա ՍՊԸ տնօրեն`
Ռ. Փոստոյան

Նախագծեց`
Ա. Աբրահամյան

## ՊԱՅՄԱՆԱԿԱՆ ՆՇԱՆՆԵՐ

- Երկստեղնանի անջատիչ
- Վարդակ էլեկտրական հողանցումով
- Վարդակ ցանցային
- Թվային բանալի
- բ.վ. — Բաշխիչ վահան
- Էլեկտրական ջեռուցիչ
- Գծային կախված լուսատու
- Լուսատու ձգված առաստաղին (պլաֆոն)

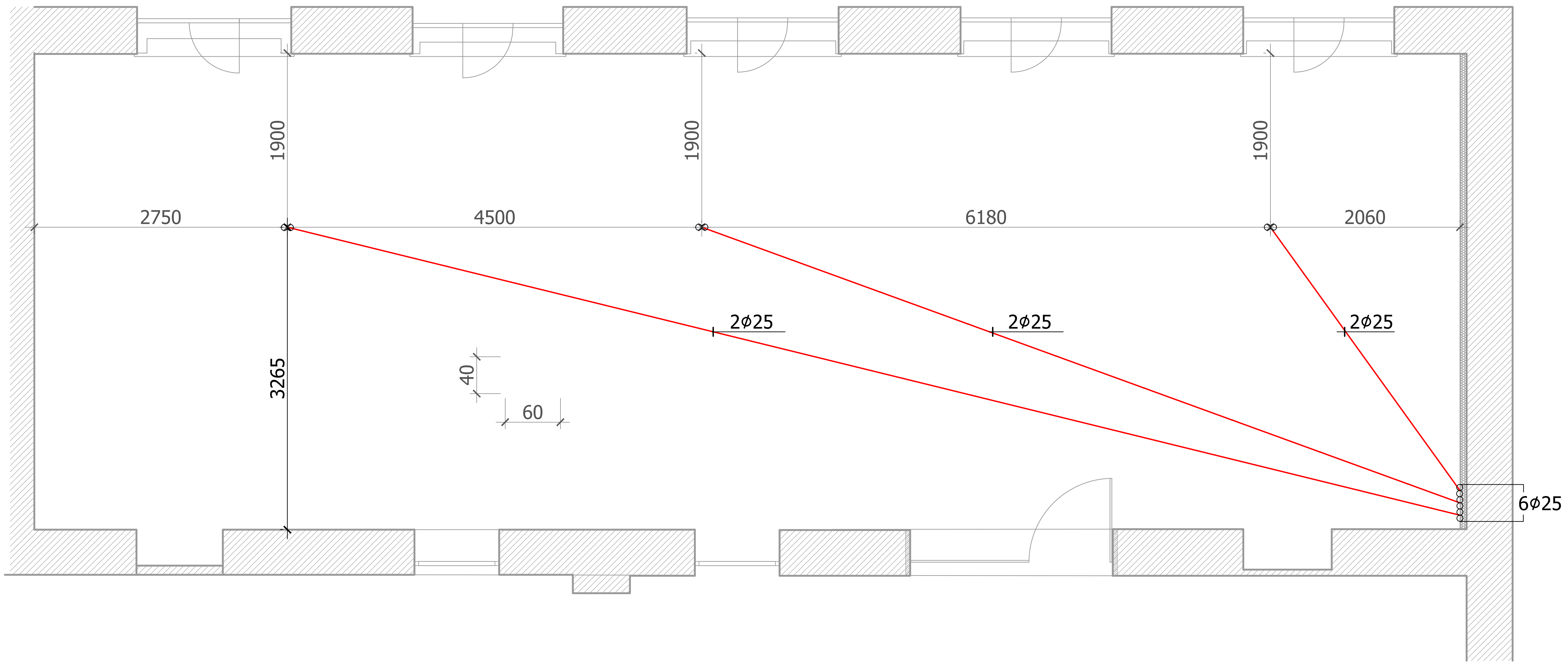


| | |
|---|---|
| Նախագծող | |
| sp2.am /// | |
| Գործընկեր | Malona LLC |
| Պատվիրատու | GIZ |
| | Deutsche Gesellschaft für Internationale Zusammenarbeit (GIZ) GmbH |
| Նախագիծ | |
| Հասցե | Արմավիր մարզ, ք. Էջմիածին |
| Նախագիծ համար / | 2516_22 |
| Փուլ / | ԱՇ |
| Անվանում / | Հատակի հողովակների դասավորման հատակագիծ |
| Մասշտաբ / | 1:50 |
| Թերթ / | ԷՏ - 03 |
| Ամսաթիվ / | 28.10.2025 |
| ՆԳՃ՝ | Ս. Պետրոսյան |
| Մալոնա ՍՊԸ տնօրեն՝ | Ռ. Փոստոյան |
| Նախագծեց՝ | Ա. Աբրահամյան |

## ՊԱՅՄԱՆԱԿԱՆ ՆՇԱՆՆԵՐ

- Երկստեղնանի անջատիչ
- Վարդակ էլեկտրական հողանցումով
- Վարդակ ցանցային
- Թվային բանալի
- բ.վ. — Բաշխիչ վահան
- Էլեկտրական ջեռուցիչ
- Գծային կախված լուսատու
- Լուսատու ձգված առաստաղին (պլաֆոն)

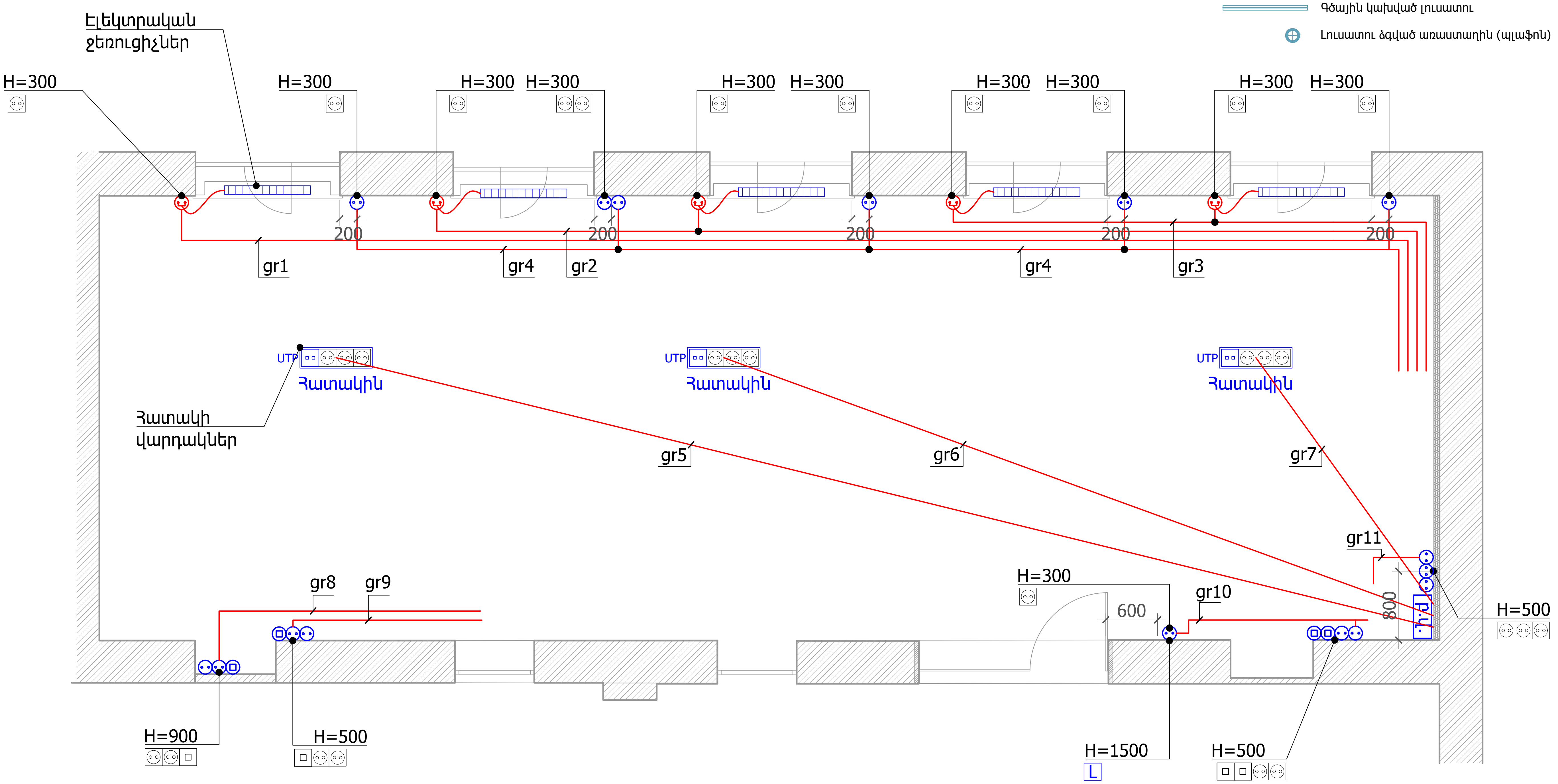


| | |
|---|---|
| Նախագծող | sp2.am /// |
| Գործընկեր | Malona LLC |
| Պատվիրատու | GIZ<br>Deutsche Gesellschaft für Internationale Zusammenarbeit (GIZ) GmbH |
| Նախագիծ | |
| Հասցե | Արմավիր մարզ, ք. Էջմիածին |
| Նախագիծ համար / | 2516_22 |
| Փուլ / | ԱՇ |
| Անվանում / | Վարդակային ցանցի հատակագիծ |
| Մասշտաբ / | 1:50 |
| Թերթ / | ԷՏ - 04 |
| Ամսաթիվ / | 28.10.2025 |
| ՆԳՃ՝ | Ս. Պետրոսյան |
| Մալոնա ՍՊԸ տնօրեն՝ | Ռ. Փոստոյան |
| Նախագծեց՝ | Ա. Աբրահամյան |

## ՊԱՅՄԱՆԱԿԱՆ ՆՇԱՆՆԵՐ

- Երկստեղնանի անջատիչ
- Վարդակ էլեկտրական հողանցումով
- Վարդակ ցանցային
- Թվային բանալի
- բ.վ. — Բաշխիչ վահան
- Էլեկտրական ջեռուցիչ
- Գծային կախված լուսատու
- Լուսատու ձգված առաստաղին (պլաֆոն)

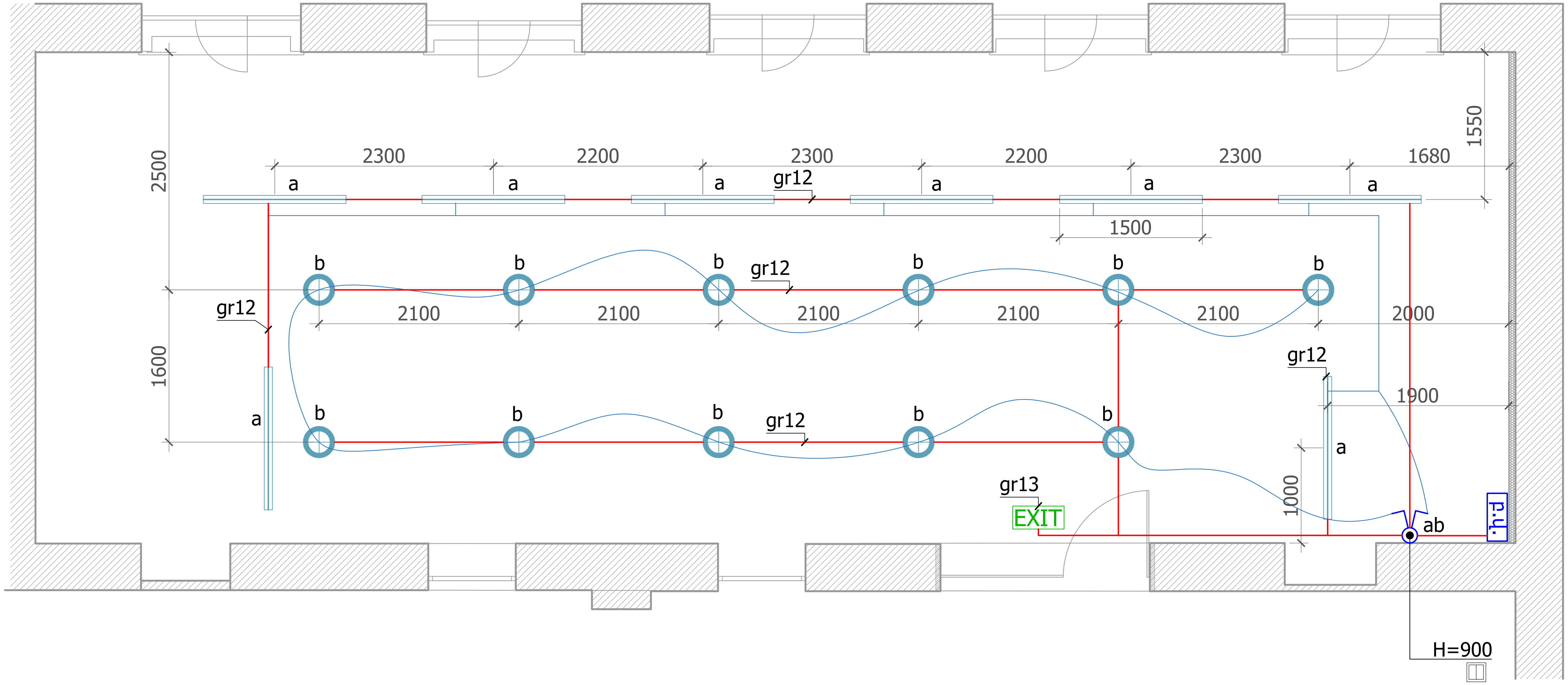


| | |
|---|---|
| Նախագծող | sp2.am /// |
| Գործընկեր | Malona LLC |
| Պատվիրատու | GIZ<br>Deutsche Gesellschaft für Internationale Zusammenarbeit (GIZ) GmbH |
| Նախագիծ | |
| Հասցե | Արմավիր մարզ, ք. Էջմիածին |
| Նախագիծ համար / | 2516_22 |
| Փուլ / | ԱՃ |
| Անվանում / | Լուսավորության հատակագիծ |
| Մասշտաբ / | 1:50 |
| Թերթ / | ԷՏ - 05 |
| Ամսաթիվ / | 28.10.2025 |
| ՆԳՃ՝ | Ս. Պետրոսյան |
| Մալոնա ՍՊԸ տնօրեն՝ | Ռ. Փոստոյան |
| Նախագծեց՝ | Ա. Աբրահամյան |

**ՊԱՅՄԱՆԱԿԱՆ ՆՇԱՆՆԵՐ**

- Երկստեղնանի անջատիչ
- Վարդակ էլեկտրական հողանցումով
- Վարդակ ցանցային
- Թվային բանալի
- բ.վ. — Բաշխիչ վահան
- Էլեկտրական ջեռուցիչ
- Գծային կախված լուսատու
- Լուսատու ձգված առաստաղին (պլաֆոն)

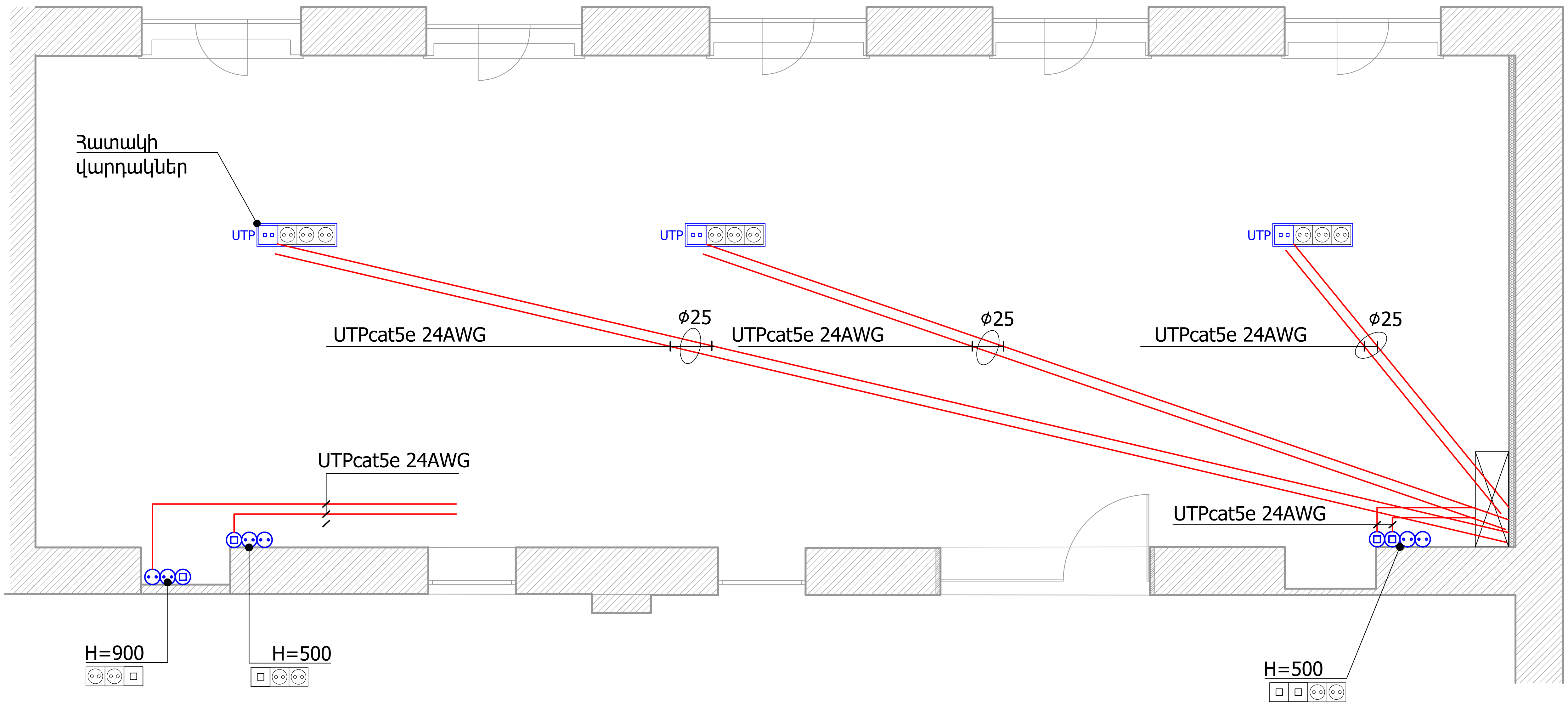


| | |
|---|---|
| Նախագծող | |
| sp2.am /// | |
| Գործընկեր | |
| Malona LLC | |
| Պատվիրատու | |
| GIZ | |
| Deutsche Gesellschaft für Internationale Zusammenarbeit (GIZ) GmbH | |
| Նախագիծ | |
| Մարտունի համայնքապետարանի ՔՍԳ. մասնակի վերանորոգման նախագիծ | |
| Հասցե | |
| Գեղարքունիքի մարզ, ք. Մարտունի | |
| Նախագիծ համար / | |
| 2516_22 | |
| Փուլ / | ԱՇ |
| Անվանում / | |
| Համակարգչային ցանցի հատակագիծ | |
| Մասշտաբ / 1:50 | |
| Թերթ / | ԷՏ - 06 |
| Ամսաթիվ /28.10.2025 | |
| ՆԳՃ՝ | |
| Ս. Պետրոսյան | |
| Մալոնա ՍՊԸ տնօրեն՝ | |
| Ռ. Փոստոյան | |
| Նախագծեց՝ | |
| Ա. Աբրահամյան | |

# ՋԵՌՈՒՑՄԱՆ ԵՎ ՕԴԱՓՈԽՈՒԹՅԱՆ ՄԱՍ

## 5x Էլեկտրական կոնվեկտոր-2,5կվտ

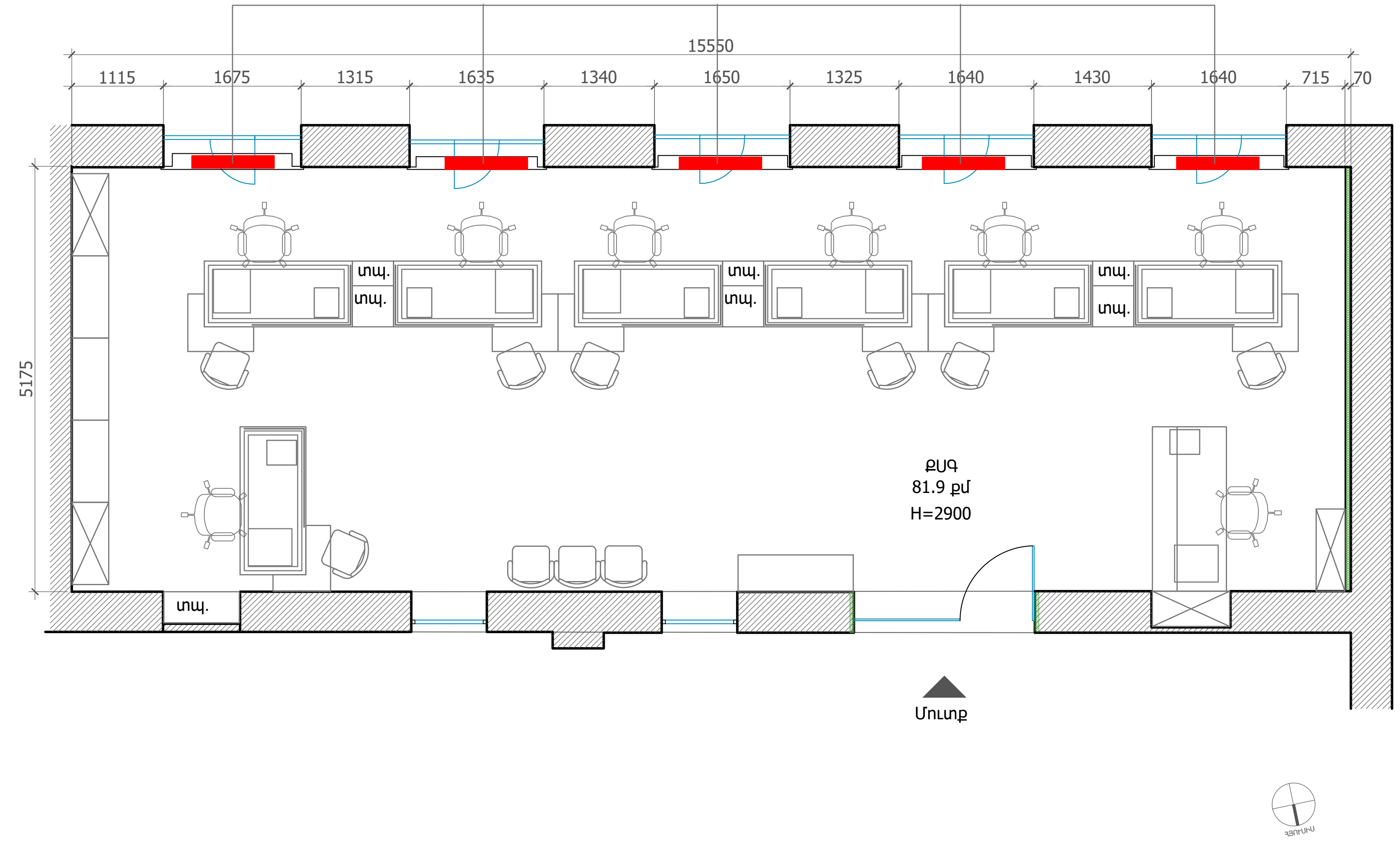


## ԲԱՑԱՏՐԱԳԻՐ

Մարտունի համայնքապետարանի ՔՍԳ-ի ջեռուցման համար արտաքին օդի հաշվարկային ջերմաստիճանը տարվա ցուրտ ժամանակաշրջանի համար ընդունված է՝ tա=-25°C.

Պատվիրատուի պահանջով ջերմային կորուստների հաշվարկների հիման վրա ընտրվել է 5 հատ էլեկտրական կոնվեկտոր "Airelec-Tactic Pro" ֆիրմայի:

| | |
|---|---|
| Նախագծող | |
| sp2.am /// | |
| Գործընկեր | |
| Մալոնա Malona LLC | |
| Պատվիրատու | |
| GIZ | |
| Deutsche Gesellschaft für Internationale Zusammenarbeit (GIZ) GmbH | |
| Նախագիծ | |
| Մարտունի համայնքապետարանի ՔՍԳ. մասնակի վերանորոգման նախագիծ | |
| Հասցե | |
| Գեղարքունիքի մարզ, ք. Մարտունի | |
| Նախագիծ համար / | |
| 2516_GIZ_22 | |
| Փուլ / | ԱԾ |
| Անվանում / | |
| Հատակագիծ | |
| Մասշտաբ / | |
| Թերթ / | Ջ-01 |
| Ամսաթիվ / | 28.10.2025 |
| ՆԳճ՝ | |
| Ս. Պետրոսյան | |
| Մալոնա ՍՊԸ տնօրեն՝ | |
| Ռ. Փոստոյան | |
| Նախագծեց՝ | |
| Ա. Գյոզալյան | |