ՄԱՍՆԱԳԻՏ

LIMITED LIABILITY COMPANY
INSTITUTE
"DORPROJECT"

ОБЩЕСТВО С ОГРАНИЧЕННОЙ
ОТВЕТСТВЕННОСТЬЮ
ИНСТИТУТ
"ДОРПРОЕКТ"

ՍԱՀՄԱՆԱՓԱԿ ՊԱՏԱՍԽԱՆԱՏՎՈՒԹՅԱՄԲ ԸՆԿԵՐՈՒԹՅՈՒՆ
«ՃԱՆՆԱԽԱԳԻԾ»
ԻՆՍՏԻՏՈՒՏ

S-5-62,/Հ-34/ - Բովածոր մարզային նշանակության ավտոճանապարհի կմ0+000-կմ2+000 հատվածի ասֆալտապատում
М-5-62,/Р-34/ - Бовадзор асфальтирование участка км0+000-км2+000 региональной автомобильной дороги

ԱՇԽԱՏԱՆՔԱՅԻՆ ՆԱԽԱԳԻԾ

РАБОЧИЙ ПРОЕКТ

ԳԾԱԳՐԵՐ ԵՎ ԱՄՓՈՓԱԳՐԵՐ

ЧЕРТЕЖИ И ВЕДОМОСТИ

ԵՐԵՎԱՆ 2025 թ.

ЕРЕВАН 2025 г.

LIMITED LIABILITY COMPANY
INSTITUTE
"DORPROJECT"

ОБЩЕСТВО С ОГРАНИЧЕННОЙ
ОТВЕТСТВЕННОСТЬЮ
ИНСТИТУТ
"ДОРПРОЕКТ"

ՍԱՀՄԱՆԱՓԱԿ ՊԱՏԱՍԽԱՆԱՏՎՈՒԹՅԱՄԲ ԸՆԿԵՐՈՒԹՅՈՒՆ
«ՃԱՆՆԱԽԱԳԻԾ»
ԻՆՍՏԻՏՈՒՏ

S-5-62,/Հ-34/ - Բովաձոր մարզային նշանակության ավտոճանապարհի կմ0+000-կմ2+000 հատվածի ասֆալտապատում
М-5-62,/Р-34/ - Бовадзор асфальтирование участка км0+000-км2+000 региональной автомобильной дороги

ԱՇԽԱՏԱՆՔԱՅԻՆ ՆԱԽԱԳԻԾ

РАБОЧИЙ ПРОЕКТ

Տնօրեն		/ Դ. Քարտաշյան /
Директор		/ Д. Карташян /
Ն.Գ.Ի		/ Ա. Ավետիսյան /
Г.И.П		/ А. Аветисян /

ԵՐԵՎԱՆ 2025թ.

ЕРЕВАН 2025г.

Տ-5-62, /Հ-34/ - Բովածոր մարզային նշանակության ավտոճանապարհի կմ0+000 - կմ2+000 հատվածի ասֆալտապատում

ՀՀ ՆԳՆ Ոստիկանության համայնքային ոստիկանության գլխավոր վարչության վարչական գործունեության և բողոքների քննության վարչության ճանապարհային երթևեկության կազմակերպման, մոնիթորինգի և հսկողության բաժնի պետ

Գ. Կոստանյան

_____ _____ 2025 թ.

«Ճաննախագիծ» Ինստիտուտ ՍՊԸ տնօրեն

Դ. Քարտաշյան

_____ _____ 2025 թ.

ՀԱՅԱՍՏԱՆԻ ՀԱՆՐԱՊԵՏՈՒԹՅԱՆ ՔԱՂԱՔԱՇԻՆՈՒԹՅԱՆ ԿՈՄԻՏԵ

ԼԻՑԵՆԶԻԱ

ՔՊԼ-000011, 1-ին դաս

(սերիան, համարը, դասը)

ՔԱՂԱՔԱՇԻՆԱԿԱՆ ՓԱՍՏԱԹՂԹԵՐԻ ԿԱԶՄՈՒՄ՝ ԲԱՑԱՌՈՒԹՅԱՄԲ ԿՈՆՍՏՐՈՒԿՏՈՐԱԿԱՆ ԵՎ ՃԱՐՏԱՐԱՊԵՏԱԿԱՆ ՄԱՍԵՐԻ

(քաղաքաշինության բնագավառում գործունեության տեսակը)

ՏՐՎԱԾ Է

2024-05-31, «ՃԱՆՆԱԽԱԳԻԾ» ԻՆՍՏԻՏՈՒՏ ՍՊԸ

(լիցենզիան տալու տարեթիվը, ամիսը, օրը, քաղաքաշինության գործունեության սուբյեկտի անվանումը,

ՀՀ, ԵՐԵՎԱՆ, ԱՎԱՆ, ԱՃԱՌՅԱՆ 54Բ, -

գտնվելու վայրը՝ այդ թվում, անհատ ձեռնակատիրոջ դեպքում՝ անունը, ազգանունը և բնակության վայրը)

Գործողության ժամկետը՝ 31.05.2029թ.

(օրը, ամիսը, տարեթիվը)

ՀՍԿԻՉ ՀԱՄԱՐ՝ **UG62-FBFD-B545-2D68**

Սույն փաստաթուղթը տրված է բացառապես էլեկտրոնային եղանակով: Փաստաթղթի վավերականության ստուգումն ու էլեկտրոնային բնօրինակի ներբեռնումը հնարավոր է իրականացնել https://verify.e-gov.am Հայաստանի Հանրապետության պաշտոնական փաստաթղթերի վավերականության ստուգման միասնական համակարգի կայքում մուտքագրելով հսկիչ համարը կամ սքանավորելով արագ արձագանքման ծածկագիրը (QR Code):

ՀԱՅԱՍՏԱՆԻ ՀԱՆՐԱՊԵՏՈՒԹՅԱՆ ՔԱՂԱՔԱՇԻՆՈՒԹՅԱՆ ԿՈՄԻՏԵ

ԼԻՑԵՆԶԻԱՅԻ ՆԵՐԴԻՐ

ՔՊՆ-000011-09

(ներդիրի սերիան, համարը)

«ՃԱՆՆԱԽԱԳԻԾ» ԻՆՍՏԻՏՈՒՏ ՍՊԸ

(լիցենզավորված քաղաքաշինության գործունեության սուբյեկտի անվանումը)

ՏՐԱՆՍՊՈՐՏԱՅԻՆ ՈՒՂԻՆԵՐ (ԱՎՏՈՄՈԲԻԼԱՅԻՆ ՃԱՆԱՊԱՐՀՆԵՐ, ԵՐԿԱԹՈՒՂԱՅԻՆ ԳԾԵՐ ԵՎ ՕԴԱՆԱՎԱԿԱՅԱՆՆԵՐ, ԱՐՀԵՍՏԱԿԱՆ ԿԱՌՈՒՑՎԱԾՔՆԵՐ՝ ԿԱՄՈՒՐՋՆԵՐ, ԹՈՒՆԵԼՆԵՐ, ՈՒՂԵԱՆՑՆԵՐ, ԷՍՏԱԿԱԴԱՆԵՐ, ՀԵՆԱՊԱՏԵՐ ԵՎ ԱՅԼՆ)

(քաղաքաշինության բնագավառում գործունեության ենթատեսակը)

07.03.2025թ.

(ներդիրը տալու օրը, ամիսը, տարեթիվը)

Գործողության ժամկետը՝ 31.05.2029թ.

(օրը, ամիսը, տարեթիվը)

Ներդիրը վավերական է լիցենզիայի առկայության դեպքում

ՀՍԿԻՉ ՀԱՄԱՐ՝ **UG63-B9D9-7EAD-A727**
Սույն փաստաթուղթը տրված է բացառապես էլեկտրոնային եղանակով: Փաստաթղթի վավերականության ստուգումն ու էլեկտրոնային բնօրինակի ներբեռնումը հնարավոր է իրականացնել https://verify.e-gov.am Հայաստանի Հանրապետության պաշտոնական փաստաթղթերի վավերականության ստուգման միասնական համակարգի կայքում մուտքագրելով հսկիչ համարը կամ սքանավորելով արագ արձագանքման ծածկագիրը (QR Code):

Պատասխնատու մասնագետի/ների անձնագրային տվյալներ	հավաստագրի սերիա	հավաստագրի համար	ստանալու օր, ամիս, տարեթիվ
ՌՈՒԲԵՆ ԱՌԱՔԵԼՅԱՆ	Հ	000035	2024-02-26
ԲԱԳՐԱՏ ԲԱԴԱԼՅԱՆ	Հ	000737	2024-07-15

ՀՍԿԻՉ ՀԱՄԱՐ՝ UG63-B9D9-7EAD-A727
Սույն փաստաթուղթը տրված է բացառապես էլեկտրոնային եղանակով: Փաստաթղթի վավերականության ստուգումն ու էլեկտրոնային բնօրինակի ներբեռնումը հնարավոր է իրականացնել https://verify.e-gov.am Հայաստանի Հանրապետության պաշտոնական փաստաթղթերի վավերականության ստուգման միասնական համակարգի կայքում մուտքագրելով հսկիչ համարը կամ սքանավորելով արագ արձագանքման ծածկագիրը (QR Code):

ՀԱՅԱՍՏԱՆԻ ՀԱՆՐԱՊԵՏՈՒԹՅԱՆ ՔԱՂԱՔԱՇԻՆՈՒԹՅԱՆ ԿՈՄԻՏԵ

ԼԻՑԵՆԶԻԱՅԻ ՆԵՐԴԻՐ

ՔՊՆ-000011-05

(ներդիրի սերիան, համարը)

«ՃԱՆՆԱԽԱԳԻԾ» ԻՆՍՏԻՏՈՒՏ ՍՊԸ

(լիցենզավորված քաղաքաշինության գործունեության սուբյեկտի անվանումը)

ԷԼԵԿՏՐԱՄԱՏԱԿԱՐԱՐՈՒՄ (ԷԼԵԿՏՐԱՄԱՏԱԿԱՐԱՐՄԱՆ, ԷԼԵԿՏՐԱԼՈՒՍԱՎՈՐՄԱՆ ՆԵՐՔԻՆ ԵՎ ԱՐՏԱՔԻՆ ՑԱՆՑԵՐ, ԷԼԵԿՏՐԱՄԱՏԱԿԱՐԱՐՄԱՆ ՀԱՄԱԿԱՐԳԵՐ, ՖՈՏՈՎՈԼՏԱՅԻՆ ԵՎ ՀՈՂՄԱԷՆԵՐԳԵՏԻԿ ԿԱՅԱՆՆԵՐ)

(քաղաքաշինության բնագավառում գործունեության ենթատեսակը)

11.10.2024թ.

(ներդիրը տալու օրը, ամիսը, տարեթիվը)

Գործողության ժամկետը՝ 31.05.2029թ.

(օրը, ամիսը, տարեթիվը)

Ներդիրը վավերական է լիցենզիայի առկայության դեպքում

ՀՍԿԻՉ ՀԱՄԱՐ՝ **UGB4-9E62-B1BA-C87F**

Սույն փաստաթուղթը տրված է բացառապես էլեկտրոնային եղանակով: Փաստաթղթի վավերականության ստուգումն ու էլեկտրոնային բնօրինակի ներբեռնումը հնարավոր է իրականացնել https://verify.e-gov.am Հայաստանի Հանրապետության պաշտոնական փաստաթղթերի վավերականության ստուգման միասնական համակարգի կայքում մուտքագրելով հսկիչ համարը կամ սքանավորելով արագ արձագանքման ծածկագիրը (QR Code):

Պատասխնատու մասնագետի/ների անձնագրային տվյալներ	հավաստագրի սերիա	հավաստագրի համար	ստանալու օր, ամիս, տարեթիվ
ԱՐԱՄ ԱՍՐԻՅԱՆ	Հ	001193	2024-08-22

ՀՍԿԻՉ ՀԱՄԱՐ՝ UGB4-9E62-B1BA-C87F
Սույն փաստաթուղթը տրված է բացառապես էլեկտրոնային եղանակով: Փաստաթղթի վավերականության ստուգումն ու էլեկտրոնային բնօրինակի ներբեռնումը հնարավոր է իրականացնել https://verify.e-gov.am Հայաստանի Հանրապետության պաշտոնական փաստաթղթերի վավերականության ստուգման միասնական համակարգի կայքում մուտքագրելով հսկիչ համարը կամ սքանավորելով արագ արձագանքման ծածկագիրը (QR Code):

ՀԱՅԱՍՏԱՆԻ ՀԱՆՐԱՊԵՏՈՒԹՅԱՆ ՔԱՂԱՔԱՇԻՆՈՒԹՅԱՆ ԿՈՄԻՏԵ

ԼԻՑԵՆԶԻԱ

ՔՊԼ-000187, 1-ին դաս

(սերիան, համարը, դասը)

ՔԱՂԱՔԱՇԻՆԱԿԱՆ ԳՈՐԾՈՒՆԵՈՒԹՅԱՆ ՕԲՅԵԿՏՆԵՐԻ ՀԵՏԱԽՈՒԶՄԱՆ ԵՎ ՀԵՏԱԶՆՆՄԱՆ ԾԱՌԱՅՈՒԹՅՈՒՆՆԵՐԻ ՄԱՏՈՒՑՈՒՄ

(քաղաքաշինության բնագավառում գործունեության տեսակը)

ՏՐՎԱԾ Է

2024-08-14, «ՃԱՆՆԱԽԱԳԻԾ» ԻՆՍՏԻՏՈՒՏ ՍՊԸ

(լիցենզիան տալու տարեթիվը, ամիսը, օրը, քաղաքաշինության գործունեության սուբյեկտի անվանումը,

ՀՀ, ԵՐԵՎԱՆ, ԱՎԱՆ, ԱՃԱՌՅԱՆ 54Բ, -

գտնվելու վայրը՝ այդ թվում, անհատ ձեռնակատիրոջ դեպքում՝ անունը, ազգանունը և բնակության վայրը)

Գործողության ժամկետը՝ 14.08.2029թ.

(օրը, ամիսը, տարեթիվը)

ՀՍԿԻՉ ՀԱՄԱՐ՝ **UGFE-9756-ED9F-8429**

Սույն փաստաթուղթը տրված է բացառապես էլեկտրոնային եղանակով: Փաստաթղթի վավերականության ստուգումն ու էլեկտրոնային բնօրինակի ներբեռնումը հնարավոր է իրականացնել https://verify.e-gov.am Հայաստանի Հանրապետության պաշտոնական փաստաթղթերի վավերականության ստուգման միասնական համակարգի կայքում մուտքագրելով հսկիչ համարը կամ սքանավորելով արագ արձագանքման ծածկագիրը (QR Code):

ՀԱՅԱՍՏԱՆԻ ՀԱՆՐԱՊԵՏՈՒԹՅԱՆ ՔԱՂԱՔԱՇԻՆՈՒԹՅԱՆ ԿՈՄԻՏԵ

ԼԻՑԵՆԶԻԱՅԻ ՆԵՐԴԻՐ

ՔՊՆ-000187-11

(ներդիրի սերիան, համարը)

«ՃԱՆՆԱԽԱԳԻԾ» ԻՆՍՏԻՏՈՒՏ ՍՊԸ

(լիցենզավորված քաղաքաշինության գործունեության սուբյեկտի անվանումը)

ԻՆԺԵՆԵՐԱԵՐԿՐԱԲԱՆԱԿԱՆ ՀԵՏԱԽՈՒԶՈՒՄ

(քաղաքաշինության բնագավառում գործունեության ենթատեսակը)

14.08.2024թ.

(ներդիրը տալու օրը, ամիսը, տարեթիվը)

Գործողության ժամկետը՝ 14.08.2029թ.

(օրը, ամիսը, տարեթիվը)

Ներդիրը վավերական է լիցենզիայի առկայության դեպքում

ՀՍԿԻՉ ՀԱՄԱՐ՝ **UG6D-F3E2-1318-AD15**

Սույն փաստաթուղթը տրված է բացառապես էլեկտրոնային եղանակով: Փաստաթղթի վավերականության ստուգումն ու էլեկտրոնային բնօրինակի ներբեռնումը հնարավոր է իրականացնել https://verify.e-gov.am Հայաստանի Հանրապետության պաշտոնական փաստաթղթերի վավերականության ստուգման միասնական համակարգի կայքում մուտքագրելով հսկիչ համարը կամ սքանավորելով արագ արձագանքման ծածկագիրը (QR Code):

Պատասխնատու մասնագետի/ների անձնագրային տվյալներ	հավաստագրի սերիա	հավաստագրի համար	ստանալու օր, ամիս, տարեթիվ
ԼԵՎՈՆ ԳՐԻԳՈՐՅԱՆ	Հ	000786	2024-07-18

ՀՍԿԻՉ ՀԱՄԱՐ՝ UG6D-F3E2-1318-AD15
Սույն փաստաթուղթը տրված է բացառապես էլեկտրոնային եղանակով: Փաստաթղթի վավերականության ստուգումն ու էլեկտրոնային բնօրինակի ներբեռնումը հնարավոր է իրականացնել https://verify.e-gov.am Հայաստանի Հանրապետության պաշտոնական փաստաթղթերի վավերականության ստուգման միասնական համակարգի կայքում մուտքագրելով հսկիչ համարը կամ սքանավորելով արագ արձագանքման ծածկագիրը (QR Code):

ՀՀ ԼՈՌՈՒ ՄԱՐԶՊԵՏԻ ԱՇԽԱՏԱԿԱԶՄԻ ԿԱՐԻՔՆԵՐԻ ՀԱՄԱՐ ՆԱԽԱԳԾԱՆԱԽԱՀԱՇՎԱՅԻՆ ՓԱՍՏԱԹՂԹԵՐԻ ՄՇԱԿՄԱՆ և ԿԱԶՄՄԱՆ ԾԱՌԱՅՈՒԹՅՈՒՆՆԵՐԻ ՄԱՏՈՒՑՄԱՆ ԳՆՄԱՆ ՊԱՅՄԱՆԱԳԻՐ N ՀՀԼՄ-ԳՀԾՁԲ-25/25

ք. Վանաձոր 24 հունիսի 2025թ.

«ՀՀ Լոռու մարզպետի աշխատակազմ» պետական մարմինը, ի դեմս գլխավոր քարտուղար Կ. Աշրաֆյանի, որը գործում է մարմնի կանոնադրության հիման վրա (այսուհետ՝ Պատվիրատու), մի կողմից, և «Ճաննախագիծ ինստիտուտ» ՍՊԸ-ն, ի դեմս տնօրեն Դ. Քարտաշյանի, որը գործում է ընկերության կանոնադրության հիման վրա (այսուհետ՝ Կատարող), մյուս կողմից, կնքեցին սույն պայմանագիրը հետևյալի մասին:

1. ՊԱՅՄԱՆԱԳՐԻ ԱՌԱՐԿԱՆ

1.1 Պատվիրատուն հանձնարարում է, իսկ Կատարողը ստանձնում է նախագծանախահաշվային փաստաթղթերի մշակման և կազմման ծառայությունների մատուցման պարտավորությունը (այսուհետ՝ ծառայություն)՝ համաձայն սույն պայմանագրի (այսուհետ՝ պայմանագիր) անբաժանելի մասը կազմող N 1 հավելվածով սահմանված Տեխնիկական բնութագիր-գնման ժամանակացույցի պահանջների:

1.2 Ծառայությունը մատուցվում է պայմանագրի N 1 հավելվածով սահմանված Տեխնիկական բնութագիր-գնման ժամանակացույցին համապատասխան և սահմանված ժամկետներով:

2. ԿՈՂՄԵՐԻ ԻՐԱՎՈՒՆՔՆԵՐԸ ԵՎ ՊԱՐՏԱԿԱՆՈՒԹՅՈՒՆՆԵՐԸ

2.1 Պատվիրատուն իրավունք ունի՝

2.1.1 Ցանկացած ժամանակ ստուգել Կատարողի կողմից մատուցվող ծառայության ընթացքը և որակը՝ առանց միջամտելու Կատարողի գործունեությանը.

2.1.2 Եթե մատուցվել է պայմանագրի N 1 հավելվածում նշված Տեխնիկական բնութագիր-գնման ժամանակացույցին չհամապատասխանող ծառայություն.

ա) Չընդունել ծառայությունը՝ իր հայեցողությամբ սահմանելով անպատշաճ որակի ծառայությունը պայմանագրին համապատասխանող ծառայությամբ անհատույց փոխարինման ողջամիտ ժամկետ և պահանջել Կատարողից վճարելու պայմանագրի 5.2 կետով նախատեսված տուգանքը, ինչպես նաև 5.3 կետով նախատեսված տույժը.

բ) Հրաժարվել պայմանագիրը կատարելուց և պահանջել վերադարձնելու ծառայության համար վճարված գումարը և պահանջել Կատարողից վճարելու պայմանագրի 5.2 կետով նախատեսված տուգանքը.

2.1.3 Միակողմանի լուծել պայմանագիրը, եթե Կատարողն էականորեն խախտել է պայմանագիրը: Կատարողի կողմից պայմանագիրը խախտելն էական է համարվում, եթե՝

ա) մատուցված ծառայությունը չի համապատասխանում պայմանագրի N 1 հավելվածով սահմանված պահանջներին,

բ) խախտվել է ծառայության մատուցման ժամկետը:

2.2 Պատվիրատուն պարտավոր է՝

2.2.1 Քննարկել և ընդունել Տեխնիկական բնութագիր-գնման ժամանակացույցին համապատասխան մատուցված ծառայության արդյունքը, իսկ ծառայության արդյունքում թերություններ հայտնաբերելու դեպքերում՝ այդ մասին անհապաղ գրավոր հայտնել Կատարողին:

2.2.2 Ծառայության արդյունքն ընդունելու դեպքում Կատարողին վճարել վերջինիս կողմից մատուցված պատշաճ ծառայության դիմաց վճարման ենթակա գումարները, իսկ վճարան ժամկետի խախտման դեպքում՝ նաև պայմանագրի 5.5 կետով նախատեսված տույժը:

2.3 Կատարողն իրավունք ունի՝

2.3.1 Պատվիրատուից պահանջել վճարելու պատշաճ մատուցված ծառայության դիմաց վճարման ենթակա գումարները, իսկ Պատվիրատուի կողմից պայմանագրի 4.2 կետում նշված վճարման ժամկետի խախտման դեպքում՝ նաև պայմանագրի 5.5 կետով նախատեսված տույժը:

2.4 Կատարողը պարտավոր է՝

2.4.1 Պայմանագրի N 1 հավելվածով սահմանված պայմաններով ապահովել ծառայության պատշաճ մատուցումը՝ ղեկավարվելով գործող օրենսդրությամբ:

2.4.2 Պայմանագրով նախատեսված դեպքերում վճարել պայմանագրի 5.2 և 5.3 կետերով նախատեսված տույժը և տուգանքը:

2.4.3 Որակավորման և պայմանագրի կատարման ապահովման գործողության ընթացքում լուծարման կամ սնանկացման գործընթաց սկսելու դեպքում դրա մասին նախապես գրավոր տեղեկացնել Պատվիրատուին:

3. ԾԱՌԱՅՈՒԹՅԱՆ ՀԱՆՁՆՄԱՆ ԵՎ ԸՆԴՈՒՆՄԱՆ ԿԱՐԳԸ

3.1 Մատուցված ծառայությունն ընդունվում է Պատվիրատուի և Կատարողի միջև հանձնման-ընդունման արձանագրության ստորագրմամբ: Ծառայությունը Պատվիրատուին հանձնելու փաստը ֆիքսվում է Պատվիրատուի և Կատարողի միջև երկկողմ հաստատված փաստաթղթով՝ նշելով փաստաթղթի կազմման ամսաթիվը:

վրա: Այդ գործարքների և դրանցից բխող պարտավորությունների կատարման հետ կապված հարաբերությունները կարգավորվում են այդ գործարքների հետ կապված հարաբերությունները կարգավորող նորմերով, և դրանց համար պատասխանատու է Կատարողը:

7.8 Պայմանագիրը չի կարող փոփոխվել կողմերի պարտավորությունների մասնակի չկատարման հետևանքով կամ ամբողջությամբ լուծվել կողմերի փոխադարձ համաձայնությամբ՝ բացառությամբ՝ Հայաստանի Հանրապետության օրենսդրությամբ սահմանված կարգով ծառայության մատուցման համար անհրաժեշտ ֆինանսական հատկացումների նվազեցման դեպքերի: Ընդ որում, պայմանագրի կողմերի՝ պարտավորությունների մասնակի չկատարման կամ ամբողջությամբ լուծման կողմերի փոխադարձ համաձայնությունն անհրաժեշտ է ձեռք բերել նախքան Հայաստանի Հանրապետության օրենսդրությամբ սահմանված կարգով ծառայության մատուցման համար անհրաժեշտ ֆինանսական հատկացումների նվազեցումը:

7.9 Կատարողի կողմից ստանձնած պարտավորությունները չկատարելու կամ ոչ պատշաճ կատարելու հիմքով պայմանագիրն ամբողջությամբ կամ մասնակի միակողմանի լուծելու մասին ծանուցումը Պատվիրատուն հրապարակում է www.procurement.am հասցեով գործող ինտերնետային կայքի «Պայմանագրերը միակողմանի լուծելու մասին ծանուցումներ» բաժնում՝ նշելով հրապարակման ամսաթիվը: Կատարողը, պայմանագիրը միակողմանի լուծելու վերաբերյալ, համարվում է պատշաճ ծանուցված՝ ծանուցումը, սույն կետով սահմանված հրապարակվելուն հաջորդող օրվանից: Պայմանագիրն ամբողջությամբ կամ մասնակի միակողմանի լուծելու մասին ծանուցումը տեղեկագրում հրապարակվելու օրը Պատվիրատուն այն ուղարկում է նաև Կատարողի էլեկտրոնային փոստին:

7.10 Սույն պայմանագրի կապակցությամբ ծագած վեճերը լուծվում են բանակցությունների միջոցով: Համաձայնություն ձեռք չբերելու դեպքում վեճերը լուծվում են դատական կարգով:

7.11 Սույն պայմանագիրը կազմված է 4 էջից, կնքվում է երկու օրինակից, որոնք ունեն հավասարազոր իրավաբանական ուժ: Սույն պայմանագրի N 1, N 2 հավելվածները հանդիսանում են պայմանագրի անբաժանելի մասը, յուրաքանչյուր կողմին տրվում է պայմանագրի մեկ օրինակ:

7.12 Սույն պայմանագրի նկատմամբ կիրառվում է Հայաստանի Հանրապետության իրավունքը:

7.13 Պայմանագրով նախատեսված աշխատանքների կատարումն իրականացվում է այդ նպատակով ֆինանսական միջոցների առկայության և դրա հիման վրա կողմերի միջև համապատասխան համաձայնագրի կնքման միջոցով: Պայմանագիրը լուծվում է, եթե այն կնքելու օրվան հաջորդող վեց ամսվա ընթացքում այդ նպատակով պայմանագրի կատարման համար ֆինանսական միջոցներ չեն նախատեսվում: Պատվիրատուի կողմից համաձայնագիր կկնքվի, եթե Կատարողի կողմից տուժանքի ձևով ներկայացված որակավորման և պայմանագրի ապահովումները փոխարինվում է երաշխիքով կամ կանխիկ փողով՝ հաշվի առնելով ՀՀ կառավարության 2017 թվականի մայիսի 4-ի N 526-Ն որոշման N 1 հավելվածի 32-րդ կետի 1-ին ենթակետի «գ» և 17-րդ ենթակետի «բ» պարբերությունների պահանջները: Ընդ որում, Կատարողը համաձայնագիրը կնքում, իսկ տուժանքի ձևով ներկայացված որակավորման և պայմանագրի ապահովումների փոխարինման դեպքում նաև նոր ապահովումները Պատվիրատուին ներկայացնում է համաձայնագիր կնքելու ծանուցումը ստանալու օրվանից տասնհինգ աշխատանքային օրվա ընթացքում: Հակառակ դեպքում պայմանագիրը Պատվիրատուի կողմից միակողմանիորեն լուծվում է:

8. ԿՈՂՄԵՐԻ ՀԱՍՑԵՆԵՐԸ, ԲԱՆԿԱՅԻՆ ՎԱՎԵՐԱՊԱՅՄԱՆՆԵՐԸ ԵՎ ՍՏՈՐԱԳՐՈՒԹՅՈՒՆՆԵՐԸ

ՊԱՏՎԻՐԱՏՈՒ	ԿԱՏԱՐՈՂ
ՀՀ Լոռու մարզպետի աշխատակազմ	«Ճաննախագիծ ինստիտուտ» ՍՊԸ
ք. Վանաձոր, Հայքի հրապ. 1	ք. Երևան, Աճառյան 54բ
ՀՎՀՀ 06969135	ՀՎՀՀ 00813453
ՀՀ 900231751026	Հ/Հ 2050022451291001
ՀՀ կենտրոնական գանձապետարան	«Ինեկոբանկ» ՓԲԸ
Կ. Աջրապետյան	Դ. Քարտաշյան
Կ.Տ.	Կ.Տ.

Հավելված N 1
24 հունիսի 2025թ. կնքված
ՀՀԼՄ-ԳՀԾՁԲ-25/25 ծածկագրով պայմանագրի

Տեխնիկական բնութագիր 2

Նկարագիրը	Տ-5-62՝/Հ-34/ - Բոլաձոր մարզային նշանակության ավտոճանապարհի կմ0+000-կմ2+000 հատվածի, Մ-3-Ստեփանավանի թիվ 3 հ/դպրոց 0.6 կմ երկարությամբ հատվածի, Մ-3-Ամրակից

	0.4 կմ երկարությամբ հատվածի ասֆալտապատման աշխատանքների նախագծա-նախահաշվային փաստաթղթերի մշակման ծառայությունների ձեռքբերումը պայմանավորված է ճանապարհի անվտանգ շահագործման ապահովման, շինարարական նորմերին ու պահանջներին՝ ճանապարհի կոնստրուկտիվ տարրերի համապատասխանության ապահովման և հնարավոր վտանգներից խուսափելու համար:
Կատարման ենթակա (նախատեսվող) աշխատանքների համառոտ բնութագիրը	**Նախատեսվում է ուսումնասիրել՝** S-5-62՝ /Հ-34/ - Բովածոր մարզային նշանակության ավտոճանապարհի կմ0+000-կմ2+000 հատվածի, Մ-3-Ստեփանավանի թիվ 3 հ/դպրոց 0.6 կմ երկարությամբ հատվածի, Մ-3-Ամրակից 0.4 կմ երկարությամբ հատվածի հողային պաստառը և ճանապարհների ջրահեռացման հնարավորությունը: **Նախագծային լուծումների շրջանակներում՝** - S-5-62՝ /Հ-34/ - Բովածոր մարզային նշանակության ավտոճանապարհի կմ0+000-կմ2+000 հատվածի, Մ-3-Ստեփանավանի թիվ 3 հ/դպրոց 0.6 կմ երկարությամբ հատվածի, Մ-3-Ամրակից 0.4 կմ երկարությամբ հատվածի ասֆալտապատման աշխատանքները՝ նախագծային լուծումներով, - Նախագծման ընթացիկ աշխատանքները աշխատանքային կարգով համաձայնեցնել պատվիրատուի հետ: - Նախագծի վերաբերյալ այլ մանրամասնությունները և պահանջները կներկայացվեն պատվիրատուի կողմից նախագծի էքսիզային տարբերակի քննարկման ժամանակ: **Նախատեսվում է մշակել նախագծանախահաշվային փաստաթղթեր՝** - S-5-62՝ /Հ-34/ - Բովածոր մարզային նշանակության ավտոճանապարհի կմ0+000-կմ2+000 հատվածի, Մ-3-Ստեփանավանի թիվ 3 հ/դպրոց 0.6 կմ երկարությամբ հատվածի, Մ-3-Ամրակից 0.4 կմ երկարությամբ հատվածի ասֆալտապատման աշխատանքների իրականացման համար:
Նախագծման հիմնավորում և նորմատիվային պահանջներ	**Նախագծման համար հիմք հանդիսացող փաստաթղթեր՝** - Նախագծային առաջադրանք (կազմվում է ընտրված Նախագծողի և Պատվիրատուի համատեղ մասնակցությամբ և հաստատմամբ), - չափագրություններ, - ոլորտային (շահագրգիռ) մարմինների եզրակացություններ՝ եթե այդպիսիք անհրաժեշտ են:
Նախագծման փուլերը	**Նախագծանախահաշվային փաստաթղթերի կազմը և բովանդակությունը սահմանող կանոնների ապահովում՝** ՀՀ քաղաքաշինության նախարարի 11.09.2017թ N128-Ն հրամանի համաձայն Նախագծային աշխատանքների իրականացում «ԱշխատանքայինՆախագիծ» 1 (մեկ) փուլով
Նախագծի կազմը	**«ԱՇԽԱՏԱՆՔԱՅԻՆ ՆԱԽԱԳԻԾ»** **Նախագծի լրակազմում ընդգրկվող (մշակվող) փաստաթղթեր** 1. Ելակետային տվյալների փաթեթ 2, Ընդհանուր բացատրագիր 3, Հատակագծային կազմակերպման ուրվագիծ 4. Գեոդեզիական հանույթ 4, Երթևեկության կազմակերպման, ջրահեռացման լուծումներ, մասնագրեր և մանրամասն հանգույցներ 5. Աշխատանքների նախահաշիվ 6. Ծավալաթերթ / երկլեզու՝ հայերեն-ռուսերեն տարբերակները առանձնացված/ 8. Շինարարության կազմակերպման նախագիծ **Համաձայնեցումներ** **Նախագծիհամաձայնեցում** 1. ՀՀ Լոռու մարզպետի աշխատակազմ 2. ՀՀ Լոռու մարզի Ստեփանավան և Լոռի Բերդ համայնքներ
Այլ պահանջներ	Նախագծում օգտագործվող շինարարական նյութերի, պատրաստվածքների հատկանիշների մանրամասն և սպառիչ նկարագրում-բնութագրում՝ նախագծի մասնագրերում և նախահաշվում՝ նշելով տվյալ ապրանքը բնութագրող հիմնական և/կամ անձնագրային տեխնիկական ցուցանիշները, արտադրող ընկերության անվանումը և մոդելը՝ առկայության պարագայում: - Հղումներ օգտագործելու դեպքում՝ հատկանիշների բնութագիրը պետք է պարունակի «կամ համարժեք» բառերը: **Աշխատանքային նախագծի լրակազմ**

ՊԱՏՎԻՐԱՏՈՒ
ՀՀ Լոռու մարզպետի աշխատակազմ
ք. Վանաձոր, Հայքի հրապ. 1
ՀՎՀՀ 06969135
ՀՀ 900231751026
ՀՀ կենտրոնական գանձապետարան

Կ. Աշրաֆյան

Կ.Տ

ԿԱՏԱՐՈՂ
«Ճաննախագիծ ինստիտուտ» ՍՊԸ
ք. Երևան, Աճառյան 54բ
ՀՎՀՀ 00813453
Հ/Հ 2050022451291001
«Ինեկոբանկ» ՓԲԸ

Դ. Քարտաշյան

Կ.Տ.

LIMITED LIABILITY COMPANY
INSTITUTE
"DORPROJECT"

ОБЩЕСТВО С ОГРАНИЧЕННОЙ
ОТВЕТСТВЕННОСТЬЮ
ИНСТИТУТ
"ДОРПРОЕКТ"

ՍԱՀՄԱՆԱՓԱԿ ՊԱՏԱՍԽԱՆԱՏՎՈՒԹՅԱՄԲ ԸՆԿԵՐՈՒԹՅՈՒՆ
«ՃԱՆՆԱԽԱԳԻԾ»
ԻՆՍՏԻՏՈՒՏ

No 07/21-5

"__21_" _____07____ 2025 թ.

Լոռի Բերդ համայնքի ղեկավար

Պրն Ա. Ներսիսյանին

Հարգելի պարոն Ներսիսյան,

«Ճաննախագիծ» ինստիտուտի կողմից իրականացվում է S-5-62՝/Հ-34/-Բովաձոր մարզային նշանակության ավտոճանապարհի կմ0+000-կմ2+000 հատվածի ասֆալտապատման նախագծանախահաշվային փաստաթղթերի կազմման աշխատանքներ: Խնդրում ենք տվյալ ճանապարհահատվածի համար տալ նախագծով նախատեսված շինարարական աղբի համար որպես լցակույտ նախատեսված վայրի տեղեկություն:

Տնօրեն՝ Դ. Քարտաշյան

Yerevan 375 040, 54B Acharian St
Երևան 375 040, Աճառյան 54Բ
Ереван 375 040, ул. Ачаряна 54Б
+374 10 75 75 00
www.dorproject.am
llcdorproject@mail.ru
info@dorproject.am

ՀԱՅԱՍՏԱՆԻ ՀԱՆՐԱՊԵՏՈՒԹՅԱՆ
ԼՈՌՈՒ ՄԱՐԶ
ԼՈՌԻ ԲԵՐԴԻ ՀԱՄԱՅՆՔԱՊԵՏԱՐԱՆ

✉ գ. Լոռի Բերդ, Աշոտ Երկաթի 7

թիվ _679__
«25» հուլիսի 2025թ.

✆ 0256-2-14-75
էլ. փոստ:
loriberdhamaynq2017@mail.ru

«ՃԱՆՆԱԽԱԳԻԾ» ԻՆՍՏԻՏՈՒՏ ՍՊԸ

ՏՆՕՐԵՆ՝ Դ. ՔԱՐՏԱՇՅԱՆԻՆ

Հարգելի՛ Դ. Քարտաշյան.

Ի պատասխան Ձեր 21.07.2025թ. գրության՝ հայտնում եմ Ձեզ, որ S-5-62/Հ-34/- Բովանդակ մարզային նշանակության ավտոճանապարհի կմ0+000կմ2+000 հատվածի ասֆալտապատման նախագծով նախատեսված աշխատանքների ժամանակ շինարարական աղբը կարելի է տեղափոխել բնակավայրից մինչև 1 կմ հեռավորության վրա՝ դեպի հարավ-արևմուտք:

Հարգանքով՝

ՀԱՄԱՅՆՔԻ ՂԵԿԱՎԱՐ՝ Ա. ՆԵՐՍԻՍՅԱՆ

Կատ. Է. Մելիքսեթյան
հեռ. 091-42-99-83

LIMITED LIABILITY COMPANY
INSTITUTE
"DORPROJECT"

ОБЩЕСТВО С ОГРАНИЧЕННОЙ
ОТВЕТСТВЕННОСТЬЮ
ИНСТИТУТ
"ДОРПРОЕКТ"

ՍԱՀՄԱՆԱՓԱԿ ՊԱՏԱՍԽԱՆԱՏՎՈՒԹՅԱՄԲ ԸՆԿԵՐՈՒԹՅՈՒՆ
«ՃԱՆՆԱԽԱԳԻԾ»
ԻՆՍՏԻՏՈՒՏ

No 08/05-2

"__05_" _____08____ 2025 թ.

«ՀԱՅԱՍՏԱՆԻ ԷԼԵԿՏՐԱԿԱՆ ՑԱՆՑԵՐ» ՓԲԸ ժամանակավոր կառավարիչ
Պրն Ռ.Պետրոսյանին

«ԳԱԶՊՐՈՄ ԱՐՄԵՆԻԱ» ՓԲԸ
Վարչության նախագահ-Գլխավոր տնօրեն
Պրն Ա.Հակոբյանին

«ՏԵԼԵԿՈՄ ԱՐՄԵՆԻԱ» ԲԲԸ տնօրեն
Պրն Հ.Եսայանին

«ՎԵՈԼԻԱ ՋՈՒՐ» ՓԲԸ տնօրեն
Տիկին Մ.Շահինյանին

«ՋԻԷՆՍԻ-ԱԼՖԱ» ՓԲԸ գլխավոր տնօրեն
Պրն Հ.Ֆարամազյանին

«Բարձրավոլտ էլեկտրացանցեր» ՓԲԸ գլխավոր տնօրեն
Պրն Դ.Միրզոյանին

Հարգելի պարոն/տիկին

«Ճաննախագիծ» ինստիտուտ ՍՊԸ-ի կողմից իրականացվում է ***S-5-62'/Հ-34/-Բովածոր մարզային նշանակության ավտոճանապարհի կմ0+000-կմ2+000 հատվածի և Մ-3-Ամրակից 0.4 կմ երկարությամբ հատվածի ասֆալտապատման նախագծի պատրաստման, ծախսերի գնահատման ծառայությունները***: Խնդրում ենք տվյալ ճանապարհահատվածի համար տրամադրել ստորգետնյա և վերգետնյա հաղորդակցուղիների (մալուխների, ջրագծերի, խողովակաշարերի) վերաբերյալ տեղեկություն:
Առդիր 2 էջ

Տնօրեն՝ Դ. Քարտաշյան

Yerevan 375 040, 54B Acharian St
Երևան 375 040, Աճառյան 54Բ
Ереван 375 040, ул. Ачаряна 54Б
+374 10 75 75 00
www.dorproject.am
llcdorproject@mail.ru
info@dorproject.am

МИНИСТЕРСТВО ТЕРРИТОРИАЛЬНОГО УПРАВЛЕНИЯ И ИНФРАСТРУКТУР РЕСПУБЛИКИ АРМЕНИЯ
ЗАО "ВЫСОКОВОЛЬТНЫЕ ЭЛЕКТРОСЕТИ"
ГЕНЕРАЛЬНЫЙ ДИРЕКТОР

0084 Армения, Ереван, ул. З. Андраника 1
Тел. 060 38 00 01

MINISTRY OF TERRITORIAL ADMINISTRATION AND INFRASTRUCTURES OF THE REPUBLIC OF ARMENIA
"HIGH VOLTAGE ELECTRIC NETWORKS" CJSC
GENERAL DIRECTOR

0084 Armenia, Z. Andranik st.1, Yerevan
Tel: 060 38 00 01

ՀՀ ՏԱՐԱԾՔԱՅԻՆ ԿԱՌԱՎԱՐՄԱՆ
ԵՎ ԵՆԹԱԿԱՌՈՒՑՎԱԾՔՆԵՐԻ ՆԱԽԱՐԱՐՈՒԹՅՈՒՆ
«ԲԱՐՁՐԱՎՈԼՏ ԷԼԵԿՏՐԱՑԱՆՑԵՐ» ՓԲԸ
ԳԼԽԱՎՈՐ ՏՆՕՐԵՆ
0084, Հայաստան, Երևան, Զ. Անդրանիկի 1,
Հեռ. 060 38 00 01
Էլ. հասցե: hven@hven.am, www.hven.am

No. 04/22.2/4257-2025
«14» 08 2025թ.

«ՃԱՆՆԱԽԱԳԻԾ» ԻՆՍՏԻՏՈՒՏ ՍՊԸ-Ի ՏՆՕՐԵՆ
ԴԱՎԻԹ ՔԱՐՏԱՇՅԱՆԻՆ
(հեռ. 010 75-75-00)

Հարգելի պարոն Քարտաշյան

Ի պատասխան Ձեր 2025 թվականի օգոստոսի 05-ի № 08/05-2 գրության՝ «Ճաննախագիծ» ինստիտուտ ՍՊԸ-ի կողմից իրականացվող Տ-5-62՝/Հ-34-Բովաձոր մարզային նշանակության ավտոճանապարհի կմ0+000–կմ2+000 հատվածի և Մ-3-Ամրակից 0.4 կմ երկարությամբ հատվածի ասֆալտապատման նախագծի պատրաստման, ծախսերի գնահատման ծառայությունների համար ստորգետնյա և վերգետնյա հաղորդակցուղիների (մալուխների) մասին տեղեկատվություն տրամադրելու վերաբերյալ, հայտնում եմ, որ վերոնշյալ հատվածում «Բարձրավոլտ էլեկտրացանցեր» ՓԲ ընկերության հաշվեկշռում հաշվառված ենթակառուցվածքներ չկան:

Հարգանքով՝
ԳԼԽԱՎՈՐ ՏՆՕՐԵՆ ԴԱՎԻԹ ՄԻՐԶՈՅԱՆ

Կատարող՝ Տեխնիկական հսկողության և աշխատանքի անվտանգության բաժնի աշխատանքի անվտանգության գծով առաջատար ճարտարագետ Արման Օհանյան հեռ. (060) 380-051

Закрытое акционерное общество
«Газпром Армения»
(ЗАО «Газпром Армения»)

ГЛАВНЫЙ ИНЖЕНЕР
ПЕРВЫЙ ЗАМЕСТИТЕЛЬ
ГЕНЕРАЛЬНОГО ДИРЕКТОРА

Тбилисское шоссе, 43, Ереван, Республика Армения, 0091
тел.: (374 10) 294-888, 294-753, факс: (374 10) 294-728
e-mail: inbox@gazpromarmenia.am, gazpromarmenia.am

«Գազպրոմ Արմենիա»
փակ բաժնետիրական ընկերություն
(«Գազպրոմ Արմենիա» ՓԲԸ)

ԳԼԽԱՎՈՐ ՃԱՐՏԱՐԱԳԵՏ
ԳԼԽԱՎՈՐ ՏՆՕՐԵՆԻ
ԱՌԱՋԻՆ ՏԵՂԱԿԱԼ

0091, ՀՀ, Երևան, Թբիլիսյան խճուղի 43
հեռ.՝ (374 10) 294-888, 294-753, ֆաքս՝ (374 10) 294-728
էլ.փոստ՝ inbox@gazpromarmenia.am, gazpromarmenia.am

«18» 08 2025 г. № 02/18.1/6139-2025

«Ճաննախագիծ»
ինստիտուտ ՍՊԸ տնօրեն
պարոն Դ. Քարտաշյանին

պատճենը՝ Լոռու ԳԳՄ տնօրեն
պարոն Ա. Նալբանդյանին

Ձեր 05.08.2025թ. № 08/05-2
գրությունների վերաբերյալ

Հարգելի պարոն Քարտաշյան

Տեղեկացնում ենք, որ S-5-62՝/Հ-34/-Բովաձոր մարզային նշանակության ավտոճանապարհի կմ0+000-կմ2+000 հատվածում «Գազպրոմ Արմենիա» ՓԲԸ-ին պատկանող էներգատեղակայանքներ չկան, իսկ Մ-3-Ամրակից 0,4կմ երկարությամբ հատվածում առկա են d=57-108մմ տրամագծով վերգետնյա գազատարներ:

Միաժամանակ առաջարկում ենք վերը նշված գազատարների ճշգրիտ տեղակապման համար և այլ հարցերի դեպքում համագործակցել Լոռու ԳԳ մասնաճյուղի հետ (ք. Վանաձոր Չուխաջյան փ. 2/2-3/2, հեռ. (374 322) 2-96-87):

Հարգանքով՝

Ա. Գաբրիելյան

Ա.Սարգսյան
+374 (010) 29-47-96

ՀԱՅԱՍՏԱՆԻ ԷԼԵԿՏՐԱԿԱՆ ՑԱՆՑԵՐ

ՏԵԽՆԻԿԱԿԱՆ ՏՆՕՐԵՆ

ՀՀ, ք. Երևան, 0047, Ա. Արմենակյան 127, հեռ.՝ +374 (11) 59 12 01, +374 (11) 59 12 00

№ ՊԳ 7650
«12» 08 20 25 թ.
Ձեր _____

Ք.Երևան Աճարյան փողոց 54Բ
<<Ճաննախագիծ>> Ինստիտուտ
ՍՊԸ-ի տնօրեն
Պարոն Դ.Քարտաշյանին

Հարգելի պարոն Քարտաշյան

Ի պատասխան Ձեր 08/05-2 առ 05.08.2025թ. գրության՝ S-5-62՝ /Հ-34/- Բովանդակ մարզային նշանակության ավտոճանապարհի կմ0+000-կմ2+000 հատվածի և Մ-3 – Ամրակից 0.4կմ երկարությամբ հատվածի ասֆալտապատման նախագծի պատրաստման, ծախսերի գնահատման ծառայությունների վերաբերյալ՝ անհրաժեշտ է կապ հաստատել <Ստեփանավան> էլ.ցանցի գլխավոր ճարտարագետ Հայկ Գրիգորյանի հետ (հեռ. 077-987-607):

Դ. Գրիգորյան

Կատ.Հ. Ավագյան
հեռ. 011-59.12.30

931-A-25

«ՋԻԷՆՍԻ-ԱԼՖԱ» ՓԲԸ

Խաղաղության փող. 1,
ք. Աբովյան, 2201, ՀՀ
հեռ.՝ (374 60) 46 46 46
էլ. փոստ՝ info@ovio.am

www.ovio.am

1032-02/25 06.02.2025

«Ճաննախագիծ» ինստիտուտ ՄՊԸ

տնօրեն Դ. Քարտաշյանին

Հարգելի՛ պարոն Քարտաշյան,

Ի պատասխան 05 օգոստոսի 2025 թվականի թիվ 08/05-2 Ձեր գրության՝ տեղեկացնում ենք, որ **Տ-5-62'/Հ-34/-Բովաձոր մարզային նշանակության ավտոճանապարհի կմ0+000-կմ2+000 հատվածի և Մ-3-Ամրակից 0.4 կմ երկարությամբ հատվածում** «ՋԻԷՆՍԻ-ԱԼՖԱ» փակ բաժնետիրական ընկերության կապի ենթակառուցվածքներ չկան:

Հարգանքով՝

Հայկ Ֆարամազյան
Գլխավոր տնօրեն

կատարող՝ Գագիկ Այվազյան
Հեռ.՝ +374 94 200614

team™
TELECOM ARMENIA
«Տելեկոմ Արմենիա» ԲԲԸ, ՀՀ, ք. Երևան, Ազատության պող. 24/1, 0014 Հեռ.՝ 010 41 04 10
"Telecom Armenia" OJSC, 24/1, Azatutyan ave., Yerevan 0014, RA Tel.: 010 41 04 10

«ՏԵԼԵԿՈՄ ԱՐՄԵՆԻԱ» ԲԲԸ
ՓԱՍՏԱԹՂԹԱՐՁԱՆԱԳՐՈՒԹՅԱՆ ԲԱԺՆ
ԵԼՔ N 1947/25-1
«12» 08 2025թ.

Ք.Երևան

Ճաննախագիծ ՍՊԸ ինստիտուտ

տնօրեն Պ-ն Դ.Քարտաշյանին

Dorproject LLC <llcdorproject@mail.ru>

Հարգելի պարոն Քարտաշյան ,

Ի պատասխան Ձեր թիվ 08/05-2 առ 05.08.25թ. գրության տեղեկացնում ենք, որ S-5-62՝ Հ-34 Բովածոր նշված հատվածում առկա են «Տելեկոմ Արմենիա» ԲԲԸ-ին պատկանող ենթակառուցվածքներ: Աշխատանքների կատարման ժամանակ «Տելեկոմ Արմենիա» ԲԲԸ-ի աշխատակցի ներկայությունը պարտադիր է: Տեխնիկական աջակցության համար ներկայացնում ենք մեր մասնագետ Արսեն Մանասյանի կոնտակտային հեռախոսահամարը՝ 091888978:

Հարգանքով՝

Գ.Գևորգյան

Տեխնիկական տնօրեն

Կատարող՝ Մ. Հայրապետյան

«Ճաննախագիծ» Ինստիտուտ ՍՊԸ
տնօրեն պարոն Դ. Քարտաշյանին
ՀՀ, ք. Երևան Աճառյան 54Բ

VEOLIA
Ջուր

«12» 08 2025թ.

N ՊՇ 28517

Հարգելի պարոն Քարտաշյան,

Ի պատասխան Ձեր 05.08.2025թ.-ի թիվ 08/05-2 գրության՝ կապված Տ-5-62/Հ-34/-Բովաձոր մարզային նշանակության ավտոճանապարհի կմ0+000-կմ2+000 և Մ-3-Ամրակից 0,4կմ երկարությամբ հատվածների ասֆալտապատման հիմնանորոգման նախագծի՝ «Վեոլիա Ջուր» ՓԲԸ-ի կողմից սպասարկվող կոմունիկացիաների վերաբերյալ տեղեկատվության տրամադրման հետ, հայտնում ենք, որ վերոնշյալ տարածքով են անցնում փականային խորեր և հիդրանտներ, որոնք անհրաժեշտ է ներառել շինարարական աշխատանքների ծավալի մեջ, հավասարեցնելով ասֆալտի մակարդակին, հետագա խնդիրներից խուսափելու համար:

Ուստի, առաջարկում ենք հիմնանորոգման նախագծի աշխատանքների ընթացքում համագործակցել Ընկերության մասնագետի հետ (Բաղդասարյան Լեոնիկ, հեռ. 095 716 545):

/Հարգանքով՝ Գլխավոր տնօրեն
Մ. Շահինյան

Պատասխանատու՝
«Հյուսիս» ՇՏ տնօրեն
Ա. Եղիկյան
Հեռ. 077 288 228

ՀՀ ԵՐԵՎԱՆ «ՎԵՈԼԻԱ ՋՈՒՐ» ՓԲԸ
ԵԼԻՑ 28517
«12» 08 2025թ.

ՀՀ, ք. Երևան, 0025, Աբովյան 66ա
Հեռ.՝ 1-85, 0-800-00-185, 011-300-185
Էլ. փոստ՝ am.water.office.all@veolia.com
Վեբ-էջ՝ www.veolia.am

RA, Yerevan, 0025, Str. Abovyan 66a
Tel.: 1-85, 0-800-00-185, 011-300-185
E-mail: am.water.office.all@veolia.com
Web site: www.veolia.am

482179

Проект финансируется	S-5-62,/Հ-34/ - Բովանդակ մարզային նշանակության ավտոճանապարհի կմ0+000-կմ2+000 հատվածի ասֆալտապատում М-5-62,/Р-34/ - Бовадзор асфальтирование участка км0+000-км2+000 региональной автомобильной дороги
Заказчик	Նախագծային աշխատանքներ/Проектные работы

Code No.	Վերնագիր/Заглавие
1_1_'01ПД_ЛД000_Р_0001_00 Дата 09/2025	Փաստաթղթերի ցանկ/Список документов

S-5-62,/Հ-34/ - Բովանդակ մարզային նշանակության ավտոճանապարհի կմ0+000-կմ2+000 հատվածի ասֆալտապատում
М-5-62,/Р-34/ - Бовадзор асфальтирование участка км0+000-км2+000 региональной автомобильной дороги

Фаза	Раздел	Նախագիծ Проект	Կառուցվածքներ Структуры	Տեսակը тип	Համարը Номер	Վերանայում Пересмотр	Փաստաթղթի անվանումը/Название документов Փաստաթղթի անվանումը 1 Название документов 1	Ենթաբաժին 1 подзаголовок 1	Ենթաբաժին 2 подзаголовок 2	Ենթաբաժին 3 подзаголовок 3	Ենթաբաժին 4 подзаголовок 4	Մասշտաբ Масштаб	Ամսաթիվ Дата
1	Վերջնական հանձնում/Окончательная сдача												
	01	М-5-62,/Р-34/ - Бовадзор асфальтирование участка км0+000-км2+000 региональной автомобильной дороги											
		01ПД	Ճանապարհի նախագիծ / Проект дороги										
			ГД000	Գլխավոր ճանապարհ/Главная дорога									
				П	Հատակագիծ / План								
1	01	01ПД	ГД000	П	0001	00	М-5-62,/Р-34/ - Бовадзор асфальтирование участка км0+000-км2+000 региональной автомобильной дороги	Ճանապարհի նախագիծ / Проект дороги	Գլխավոր ճանապարհ/Главная дорога	Հատակագիծ / План	էջ/стр. 01 - 05	A1-1:500 A3-1:1000	09/2025
1	01	01ПД	ГД000	П	0002	00	М-5-62,/Р-34/ - Бовадзор асфальтирование участка км0+000-км2+000 региональной автомобильной дороги	Ճանապարհի նախագիծ / Проект дороги	Գլխավոր ճանապարհ/Главная дорога	Հատակագիծ / План	էջ/стр. 02 - 05	A1-1:500 A3-1:1000	09/2025
1	01	01ПД	ГД000	П	0003	00	М-5-62,/Р-34/ - Бовадзор асфальтирование участка км0+000-км2+000 региональной автомобильной дороги	Ճանապարհի նախագիծ / Проект дороги	Գլխավոր ճանապարհ/Главная дорога	Հատակագիծ / План	էջ/стр. 03 - 05	A1-1:500 A3-1:1000	09/2025
1	01	01ПД	ГД000	П	0004	00	М-5-62,/Р-34/ - Бовадзор асфальтирование участка км0+000-км2+000 региональной автомобильной дороги	Ճանապարհի նախագիծ / Проект дороги	Գլխավոր ճանապարհ/Главная дорога	Հատակագիծ / План	էջ/стр. 04 - 05	A1-1:500 A3-1:1000	09/2025
1	01	01ПД	ГД000	П	0005	00	М-5-62,/Р-34/ - Бовадзор асфальтирование участка км0+000-км2+000 региональной автомобильной дороги	Ճանապարհի նախագիծ / Проект дороги	Գլխավոր ճանապարհ/Главная дорога	Հատակագիծ / План	էջ/стр. 05 - 05	A1-1:500 A3-1:1000	09/2025
				ПП	Երկայնական կտրվածք / Продольный профиль								
1	01	01ПД	ГД000	ПП	0001	00	М-5-62,/Р-34/ - Бовадзор асфальтирование участка км0+000-км2+000 региональной автомобильной дороги	Ճանապարհի նախագիծ / Проект дороги	Գլխավոր ճանապարհ/Главная дорога	Երկայնական կտրվածք / Продольный профиль	էջ/стр. 01 - 05	A1-1:50/1:500 A3-1:100/1:1000	09/2025
1	01	01ПД	ГД000	ПП	0002	00	М-5-62,/Р-34/ - Бовадзор асфальтирование участка км0+000-км2+000 региональной автомобильной дороги	Ճանապարհի նախագիծ / Проект дороги	Գլխավոր ճանապարհ/Главная дорога	Երկայնական կտրվածք / Продольный профиль	էջ/стр. 02 - 05	A1-1:50/1:500 A3-1:100/1:1000	09/2025
1	01	01ПД	ГД000	ПП	0003	00	М-5-62,/Р-34/ - Бовадзор асфальтирование участка км0+000-км2+000 региональной автомобильной дороги	Ճանապարհի նախագիծ / Проект дороги	Գլխավոր ճանապարհ/Главная дорога	Երկայնական կտրվածք / Продольный профиль	էջ/стр. 03 - 05	A1-1:50/1:500 A3-1:100/1:1000	09/2025
1	01	01ПД	ГД000	ПП	0004	00	М-5-62,/Р-34/ - Бовадзор асфальтирование участка км0+000-км2+000 региональной автомобильной дороги	Ճանապարհի նախագիծ / Проект дороги	Գլխավոր ճանապարհ/Главная дорога	Երկայնական կտրվածք / Продольный профиль	էջ/стр. 04 - 05	A1-1:50/1:500 A3-1:100/1:1000	09/2025

Фаза	Раздел	Նախագիծ Проект	Կառուցվածքներ/Թեմա Структуры	Տեսակը тип	Համարը Номер	Վերանայում Пересмотр	Փաստաթղթի անվանումը/Название документов					Մասշտաբ Масштаб	Ամսաթիվ Дата
							Փաստաթղթի անվանումը 1 Название документов 1	Ենթաբաժին 1 подзаголовок 1	Ենթաբաժին 2 подзаголовок 2	Ենթաբաժին 3 подзаголовок 3	Ենթաբաժին 4 подзаголовок 4		
1	01	01ПД	ГД000	ПП	0005	00	М-5-62,/Р-34/ - Бовадзор асфальтирование участка км0+000-км2+000 региональной автомобильной дороги	Ճանապարհի նախագիծ / Проект дороги	Գլխավոր ճանապարհ/Главная дорога	Երկայնական կտրվածք / Продольный профиль	էջ/стр. 05 - 05	A1-1:50/1:500 A3-1:100/1:1000	09/2025
				ПС	Լայնական կտրվածքներ / Поперечные сечения								
1	01	01ПД	ГД000	ПС	xx	00	М-5-62,/Р-34/ - Бовадзор асфальтирование участка км0+000-км2+000 региональной автомобильной дороги	Ճանապարհի նախագիծ / Проект дороги	Գլխավոր ճանապարհ/Главная дорога	Լայնական կտրվածքներ / Поперечные сечения	66 էջ/стр.	A1-1:50 A3-1:100	09/2025
				ТЧ	Տիպային գծագրեր / Типовые чертежи								
1	01	01ПД	ГД000	ТЧ	0001	00	М-5-62,/Р-34/ - Бовадзор асфальтирование участка км0+000-км2+000 региональной автомобильной дороги	Ճանապարհի նախագիծ / Проект дороги	Գլխավոր ճանապարհ/Главная дорога	Տիպային գծագրեր / Типовые чертежи	Պայմանական նշաններ / Условные обозначения 1 - 4		09/2025
1	01	01ПД	ГД000	ТЧ	0002	00	М-5-62,/Р-34/ - Бовадзор асфальтирование участка км0+000-км2+000 региональной автомобильной дороги	Ճանապարհի նախագիծ / Проект дороги	Գլխավոր ճանապարհ/Главная дорога	Տիպային գծագրեր / Типовые чертежи	Պայմանական նշաններ / Условные обозначения 2 - 4		09/2025
1	01	01ПД	ГД000	ТЧ	0003	00	М-5-62,/Р-34/ - Бовадзор асфальтирование участка км0+000-км2+000 региональной автомобильной дороги	Ճանապարհի նախագիծ / Проект дороги	Գլխավոր ճանապարհ/Главная дорога	Տիպային գծագրեր / Типовые чертежи	Պայմանական նշաններ / Условные обозначения 3 - 4		09/2025
1	01	01ПД	ГД000	ТЧ	0004	00	М-5-62,/Р-34/ - Бовадзор асфальтирование участка км0+000-км2+000 региональной автомобильной дороги	Ճանապարհի նախագիծ / Проект дороги	Գլխավոր ճանապարհ/Главная дорога	Տիպային գծագրեր / Типовые чертежи	Պայմանական նշաններ / Условные обозначения 4 - 4		09/2025
1	01	01ПД	ГД000	ТЧ	0005	00	М-5-62,/Р-34/ - Бовадзор асфальтирование участка км0+000-км2+000 региональной автомобильной дороги	Ճանապարհի նախագիծ / Проект дороги	Գլխավոր ճանապարհ/Главная дорога	Տիպային գծագրեր / Типовые чертежи	Ճանապարհային հագուստի կոնստրուկցիա / Конструкция дорожной одежды		09/2025
1	01	01ПД	ГД000	ТЧ	0006	00	М-5-62,/Р-34/ - Бовадзор асфальтирование участка км0+000-км2+000 региональной автомобильной дороги	Ճանապարհի նախագիծ / Проект дороги	Գլխավոր ճանապարհ/Главная дорога	Տիպային գծագրեր / Типовые чертежи	Ծածկի կառուցումը փոխհատման և հարակցման մասերում Устройство дорожного покрытия на пересеченях и примыканиях		09/2025
1	01	01ПД	ГД000	ТЧ	0007	00	М-5-62,/Р-34/ - Бовадзор асфальтирование участка км0+000-км2+000 региональной автомобильной дороги	Ճանապարհի նախագիծ / Проект дороги	Գլխավոր ճանապարհ/Главная дорога	Տիպային գծագրեր / Типовые чертежи	Ե/բ վաքերի կոնստրուկցիա / Конструкция ж/б лотков Б-2-20, 30х34 սմ/см, Б-2-20սմ/см		09/2025
			ИГ000	Ինժեներական երկրաբանություն / Инженерная геология									
				ИГП	Ինժեներաերկրաբանական հատակագիծ / Инженерно-геологический план								
1	01	01ПД	ИГ000	ИГП	0001	00	М-5-62,/Р-34/ - Бовадзор асфальтирование участка км0+000-км2+000 региональной автомобильной дороги	Ճանապարհի նախագիծ / Проект дороги	Ինժեներական երկրաբանություն / Инженерная геология	Ինժեներաերկրաբանական հատակագիծ / Инженерно-геологический план	էջ/стр. 01 - 05	A1-1:250 A3-1:500	09/2025
1	01	01ПД	ИГ000	ИГП	0002	00	М-5-62,/Р-34/ - Бовадзор асфальтирование участка км0+000-км2+000 региональной автомобильной дороги	Ճանապարհի նախագիծ / Проект дороги	Ինժեներական երկրաբանություն / Инженерная геология	Ինժեներաերկրաբանական հատակագիծ / Инженерно-геологический план	էջ/стр. 02 - 05	A1-1:250 A3-1:500	09/2025
1	01	01ПД	ИГ000	ИГП	0003	00	М-5-62,/Р-34/ - Бовадзор асфальтирование участка км0+000-км2+000 региональной автомобильной дороги	Ճանապարհի նախագիծ / Проект дороги	Ինժեներական երկրաբանություն / Инженерная геология	Ինժեներաերկրաբանական հատակագիծ / Инженерно-геологический план	էջ/стр. 03 - 05	A1-1:250 A3-1:500	09/2025
1	01	01ПД	ИГ000	ИГП	0004	00	М-5-62,/Р-34/ - Бовадзор асфальтирование участка км0+000-км2+000 региональной автомобильной дороги	Ճանապարհի նախագիծ / Проект дороги	Ինժեներական երկրաբանություն / Инженерная геология	Ինժեներաերկրաբանական հատակագիծ / Инженерно-геологический план	էջ/стр. 04 - 05	A1-1:250 A3-1:500	09/2025
1	01	01ПД	ИГ000	ИГП	0005	00	М-5-62,/Р-34/ - Бовадзор асфальтирование участка км0+000-км2+000 региональной автомобильной дороги	Ճանապարհի նախագիծ / Проект дороги	Ինժեներական երկրաբանություն / Инженерная геология	Ինժեներաերկրաբանական հատակագիծ / Инженерно-геологический план	էջ/стр. 05 - 05	A1-1:250 A3-1:500	09/2025

Фаза	Раздел	Նախագիծ Проект	Կառուցվածքներ/Ծածկագիր Структуры	Տեսակը тип	Համարը Номер	Վերանայում Пересмотр	Փաստաթղթի անվանումը/Название документов					Մասշտաբ Масштаб	Ամսաթիվ Дата
							Փաստաթղթի անվանումը 1 Название документов 1	Ենթաբաժին 1 подзаголовок 1	Ենթաբաժին 2 подзаголовок 2	Ենթաբաժին 3 подзаголовок 3	Ենթաբաժին 4 подзаголовок 4		
				ИГПП	Ինժեներաերկրաբանական երկայնական կտրվածք/Инженерно-геологический продольный профиль								
1	01	01ПД	ИГ000	ИГПП	0001	00	М-5-62,/Р-34/ - Ловадзор асфальтирование участка км0+000-км2+000 региональной автомобильной дороги	Ճանապարհի նախագիծ / Проект дороги	Ինժեներական երկրաբանություն / Инженерная геология	Ինժեներաերկրաբանական երկայնական կտրվածք/Инженерно-геологический продольный профиль	Ինժեներաերկրաբանական երկայնական կտրվածք/Инженерно-геологический продольный профиль էջ/стр. 01 - 01	A1-1:1000 A3-1:6000	09/2025
		02МО	Мосты/Կամուրջ										
			МО001	Կամուրջ կմ 1+368 / Мост км 1+368									
				ПЧ	Подробные чертежи/Մանրամասն գծագրեր								
1	01	02МО	МО001	ПЧ	0001	00	М-5-62,/Р-34/ - Ловадзор асфальтирование участка км0+000-км2+000 региональной автомобильной дороги	Мосты/Կամուրջ	Կամուրջ կմ 1+368 / Мост км 1+368	Подробные чертежи/Մանրամասն գծագրեր	Կամրջի սխեմատիկ հատակագիծ / Схематичный план моста	1/100	09/2025
1	01	02МО	МО001	ПЧ	0002	00	М-5-62,/Р-34/ - Ловадзор асфальтирование участка км0+000-км2+000 региональной автомобильной дороги	Мосты/Կամուրջ	Կամուրջ կմ 1+368 / Мост км 1+368	Подробные чертежи/Մանրամասն գծագրեր	Երթևեկային մասի կոնստրուկցիան / Конструкция проезжей части	1/50	09/2025
1	01	02МО	МО001	ПЧ	0003	00	М-5-62,/Р-34/ - Ловадзор асфальтирование участка км0+000-км2+000 региональной автомобильной дороги	Мосты/Կամուրջ	Կամուրջ կմ 1+368 / Мост км 1+368	Подробные чертежи/Մանրամասն գծագրեր	Պահարանային պատերի կոնստրուկցիան/Конструкция шкафных стен		09/2025
1	01	02МО	МО001	ПЧ	0004	00	М-5-62,/Р-34/ - Ловадзор асфальтирование участка км0+000-км2+000 региональной автомобильной дороги	Мосты/Կամուրջ	Կամուրջ կմ 1+368 / Мост км 1+368	Подробные чертежи/Մանրամասն գծագրեր	Դեֆորմացիոն կարերի կոնստրուկցիան / Конструкция деформационных швов		09/2025
1	01	02МО	МО001	ПЧ	0005	00	М-5-62,/Р-34/ - Ловадзор асфальтирование участка км0+000-км2+000 региональной автомобильной дороги	Мосты/Կամուրջ	Կամուրջ կմ 1+368 / Мост км 1+368	Подробные чертежи/Մանրամասն գծագրեր	Т-1-0.75 մակնիշի մայթերի բլոկների կոնստրուկցիան/Опалубочный чертеж тротуарных блоков марки Т-1-0,75	1/25	09/2025
1	01	02МО	МО001	ПЧ	0006	00	М-5-62,/Р-34/ - Ловадзор асфальтирование участка км0+000-км2+000 региональной автомобильной дороги	Мосты/Կամուրջ	Կամուրջ կմ 1+368 / Мост км 1+368	Подробные чертежи/Մանրամասն գծագրեր	Ջրահեռացման սարքավորումների կոնստրուկցիա/Конструкция водоотводного устройства	1/5	09/2025
1	01	02МО	МО001	ПЧ	0007	00	М-5-62,/Р-34/ - Ловадзор асфальтирование участка км0+000-км2+000 региональной автомобильной дороги	Мосты/Կամուրջ	Կամուրջ կմ 1+368 / Мост км 1+368	Подробные чертежи/Մանրամասն գծագրեր	Բազրիքների կոնստրուկցիան/Конструкция перил		09/2025
1	01	02МО	МО001	ПЧ	0008	00	М-5-62,/Р-34/ - Ловадзор асфальтирование участка км0+000-км2+000 региональной автомобильной дороги	Мосты/Կամուրջ	Կամուրջ կմ 1+368 / Мост км 1+368	Подробные чертежи/Մանրամասն գծագրեր	Կցորդումների կոնստրուկցիան / Конструкция сопряжений	1/20	09/2025
1	01	02МО	МО001	ПЧ	0009	00	М-5-62,/Р-34/ - Ловадзор асфальтирование участка км0+000-км2+000 региональной автомобильной дороги	Мосты/Կամուրջ	Կամուրջ կմ 1+368 / Мост км 1+368	Подробные чертежи/Մանրամասն գծագրեր	Կցորդման կոնստրուկցիայի հատակագիծ / План конструкции сопряжений	1/50	09/2025
1	01	02МО	МО001	ПЧ	0010	00	М-5-62,/Р-34/ - Ловадзор асфальтирование участка км0+000-км2+000 региональной автомобильной дороги	Мосты/Կամուրջ	Կամուրջ կմ 1+368 / Мост км 1+368	Подробные чертежи/Մանրամասն գծագրեր	Կցորդման անվահիրիչների կոնստրուկցիան/Конструкция барьерных ограждений сопряжений	1/20	09/2025
1	01	02МО	МО001	ПЧ	0011	00	М-5-62,/Р-34/ - Ловадзор асфальтирование участка км0+000-км2+000 региональной автомобильной дороги	Мосты/Կամուրջ	Կամուրջ կմ 1+368 / Мост км 1+368	Подробные чертежи/Մանրամասն գծագրեր	Երթևեկության կազմակերպման սխեման /Схема организации движения		09/2025
			МО002	Կամուրջ կմ 1.436.8 / Мост км 1+436.8									
				ПЧ	Подробные чертежи/Մանրամասն գծագրեր								
1	01	02МО	МО002	ПЧ	0001	00	М-5-62,/Р-34/ - Ловадзор асфальтирование участка км0+000-км2+000 региональной автомобильной дороги	Мосты/Կամուրջ	Կամուրջ կմ 1.436.8 / Мост км 1+436.8	Подробные чертежи/Մանրամասն գծագրեր	Կամրջի սխեմատիկ հատակագիծ / Схематичный план моста	1/100	09/2025
1	01	02МО	МО002	ПЧ	0002	00	М-5-62,/Р-34/ - Ловадзор асфальтирование участка км0+000-км2+000 региональной автомобильной дороги	Мосты/Կամուրջ	Կամուրջ կմ 1.436.8 / Мост км 1+436.8	Подробные чертежи/Մանրամասն գծագրեր	Երթևեկային մասի կոնստրուկցիան / Конструкция проезжей части	1/50	09/2025
1	01	02МО	МО002	ПЧ	0003	00	М-5-62,/Р-34/ - Ловадзор асфальтирование участка км0+000-км2+000 региональной автомобильной дороги	Мосты/Կամուրջ	Կամուրջ կմ 1.436.8 / Мост км 1+436.8	Подробные чертежи/Մանրամասն գծագրեր	Պարապետների կոնստրուկցիան / Конструкция парапетов	1/20	09/2025

Фаза	Раздел	Նախագիծ Проект	Կառուցվածքներ/Թեմա Структуры	Տեսակը тип	Համարը Номер	Վերանայում Пересмотр	Փաստաթղթի անվանումը/Название документов					Մասշտաբ Масштаб	Ամսաթիվ Дата
							Փաստաթղթի անվանումը 1 Название документов 1	Ենթաբաժին 1 подзаголовок 1	Ենթաբաժին 2 подзаголовок 2	Ենթաբաժին 3 подзаголовок 3	Ենթաբաժին 4 подзаголовок 4		
		03НС	փոքր կառուցվածքներ/небольшие структуры										
			ТР001	Խողովակներ / Трубы									
				Ж/Б	Ե/Բ խողովակ Կմ 1+750,48 / ж/б. труба км 1+750,48								
1	01	03НС	ТР001	Ж/Б	0001	00	М-5-62,/Р-34/ - Бовадзор асфальтирование участка км0+000-км2+000 региональной автомобильной дороги	փոքր կառուցվածքներ/небольшие структуры	Խողովակներ / Трубы	Ե/Բ խողովակ Կմ 1+750,48 / ж/б. труба км 1+750,48	Ե/Բ խողովակ d =1.0մ N1 Կմ 1+750,48 / Ж/Б труба d=1,0м N1 км 1+750,48	А3 - Scale 1:100	09/2025
1	01	03НС	ТР001	Ж/Б	0002	00	М-5-62,/Р-34/ - Бовадзор асфальтирование участка км0+000-км2+000 региональной автомобильной дороги	փոքր կառուցվածքներ/небольшие структуры	Խողովակներ / Трубы	Ե/Բ խողովակ Կմ 1+750,48 / ж/б. труба км 1+750,48	Ե/Բ խողովակ d =1.0մ N1 Կմ 1+750,48 / Ж/Б труба d=1,0м N1 км 1+750,48	А3 - Scale 1:100	09/2025
		04БД	Ճանապարհի անվտանգություն/Безопасность дорожного движения										
			ЗР000	Նշաններ և գծանշում/Дорожные знаки и разметка/									
				ТЧ	Տիպային գծագրեր/Типовые чертежи								
1	01	04БД	ЗР000	ТЧ	0001	00	М-5-62,/Р-34/ - Бовадзор асфальтирование участка км0+000-км2+000 региональной автомобильной дороги	Ճանապարհի անվտանգություն/Безопасность дорожного движения	Նշաններ և գծանշում/Дорожные знаки и разметка/	Տիպային գծագրեր/Типовые чертежи	Ճանապարհի տիպային հորիզոնական գծանշում Горизонтальная типовая разметка		09/2025
1	01	04БД	ЗР000	ТЧ	0002	00	М-5-62,/Р-34/ - Бовадзор асфальтирование участка км0+000-км2+000 региональной автомобильной дороги	Ճանապարհի անվտանգություն/Безопасность дорожного движения	Նշաններ և գծանշում/Дорожные знаки и разметка/	Տիպային գծագրեր/Типовые чертежи	Ճանապարհային նշանների տեղադրման տիպային նախագիծ Схема установки дорожних знаков		09/2025
1	01	04БД	ЗР000	ТЧ	0003	00	М-5-62,/Р-34/ - Бовадзор асфальтирование участка км0+000-км2+000 региональной автомобильной дороги	Ճանապարհի անվտանգություն/Безопасность дорожного движения	Նշաններ և գծանշում/Дорожные знаки и разметка/	Տիպային գծագրեր/Типовые чертежи	Ճանապարհային նշանների չափերի սխեմա Схема размеров дорожных знаков		09/2025
1	01	04БД	ЗР000	ТЧ	0004	00	М-5-62,/Р-34/ - Бовадзор асфальтирование участка км0+000-км2+000 региональной автомобильной дороги	Ճանապարհի անվտանգություն/Безопасность дорожного движения	Նշաններ և գծանշում/Дорожные знаки и разметка/	Տիպային գծագրեր/Типовые чертежи	Անհատական նախագծման նշաններ Знаки индивидуального проектирования		09/2025
1	01	04БД	ЗР000	ТЧ	0005	00	М-5-62,/Р-34/ - Бовадзор асфальтирование участка км0+000-км2+000 региональной автомобильной дороги	Ճանապարհի անվտանգություն/Безопасность дорожного движения	Նշաններ և գծանշում/Дорожные знаки и разметка/	Տիպային գծագրեր/Типовые чертежи	Պողպատե արգելափակոց մետաղական սյուներով Дорожные ограждения металлическими стойками		09/2025
1	01	04БД	ЗР000	ТЧ	0006	00	М-5-62,/Р-34/ - Бовадзор асфальтирование участка км0+000-км2+000 региональной автомобильной дороги	Ճանապարհի անվտանգություն/Безопасность дорожного движения	Նշաններ և գծանշում/Дорожные знаки и разметка/	Տիպային գծագրեր/Типовые чертежи	Պլաստիկ C1 տիպի ազդանշանային սյան կոնստրուկցիա Конструкция пластикового C1 сигнального столбца		09/2025
				П	Հատակագիծ/План								
1	01	04БД	ЗР000	П	0001	00	М-5-62,/Р-34/ - Бовадзор асфальтирование участка км0+000-км2+000 региональной автомобильной дороги	Ճանապարհի անվտանգություն/Безопасность дорожного движения	Նշաններ և գծանշում/Дорожные знаки и разметка/	Հատակագիծ/План	էջ/стр. 01 - 05	А1-1:250 А3-1:500	09/2025
1	01	04БД	ЗР000	П	0002	00	М-5-62,/Р-34/ - Бовадзор асфальтирование участка км0+000-км2+000 региональной автомобильной дороги	Ճանապարհի անվտանգություն/Безопасность дорожного движения	Նշաններ և գծանշում/Дорожные знаки и разметка/	Հատակագիծ/План	էջ/стр. 02 - 05	А1-1:250 А3-1:500	09/2025
1	01	04БД	ЗР000	П	0003	00	М-5-62,/Р-34/ - Бовадзор асфальтирование участка км0+000-км2+000 региональной автомобильной дороги	Ճանապարհի անվտանգություն/Безопасность дорожного движения	Նշաններ և գծանշում/Дорожные знаки и разметка/	Հատակագիծ/План	էջ/стр. 03 - 05	А1-1:250 А3-1:500	09/2025
1	01	04БД	ЗР000	П	0004	00	М-5-62,/Р-34/ - Бовадзор асфальтирование участка км0+000-км2+000 региональной автомобильной дороги	Ճանապարհի անվտանգություն/Безопасность дорожного движения	Նշաններ և գծանշում/Дорожные знаки и разметка/	Հատակագիծ/План	էջ/стр. 04 - 05	А1-1:250 А3-1:500	09/2025
1	01	04БД	ЗР000	П	0005	00	М-5-62,/Р-34/ - Бовадзор асфальтирование участка км0+000-км2+000 региональной автомобильной дороги	Ճանապարհի անվտանգություն/Безопасность дорожного движения	Նշաններ և գծանշում/Дорожные знаки и разметка/	Հատակագիծ/План	էջ/стр. 05 - 05	А1-1:250 А3-1:500	09/2025

Фаза	Раздел	Նախագիծ Проект	Կառուցվածքներ/Թեմա Структуры	Տեսակը тип	Համարը Номер	Վերանայում Пересмотр	Փաստաթղթի անվանումը/Название документов					Մասշտաբ Масштаб	Ամսաթիվ Дата
							Փաստաթղթի անվանումը 1 Название документов 1	Ենթաբաժին 1 подзаголовок 1	Ենթաբաժին 2 подзаголовок 2	Ենթաբաժին 3 подзаголовок 3	Ենթաբաժին 4 подзаголовок 4		
		05BE	Ամփոփագրեր/Ведомости										
			BE000	Ամփոփագրեր/Ведомости									
				BE	Ամփոփագրեր/Ведомости								
1	01	05BE	BE000	BE	0000	00	М-5-62,/Р-34/ - Бовадзор асфальтирование участка км0+000-км2+000 региональной автомобильной дороги	Ամփոփագրեր/Ведомости	Ամփոփագրեր/Ведомости	Ամփոփագրեր/Ведомости	Բացատրագիր / Пояснительная записка		09/2025
1	01	05BE	BE000	BE	0001	00	М-5-62,/Р-34/ - Бовадзор асфальтирование участка км0+000-км2+000 региональной автомобильной дороги	Ամփոփագրեր/Ведомости	Ամփոփագրեր/Ведомости	Ամփոփագրեր/Ведомости	Հողային պաստառի վերականգնման ամփոփագիր Ведомость восстановления земляного полотна		09/2025
1	01	05BE	BE000	BE	0002	00	М-5-62,/Р-34/ - Бовадзор асфальтирование участка км0+000-км2+000 региональной автомобильной дороги	Ամփոփագրեր/Ведомости	Ամփոփագրեր/Ведомости	Ամփոփագրեր/Ведомости	Երթևեկելի մասի վերականգնման ամփոփագիր Ведомость восстановления проезжей части		09/2025
1	01	05BE	BE000	BE	0003	00	М-5-62,/Р-34/ - Бовадзор асфальтирование участка км0+000-км2+000 региональной автомобильной дороги	Ամփոփագրեր/Ведомости	Ամփոփագրեր/Ведомости	Ամփոփագրեր/Ведомости	Իջատեղերի և մուտքերի ամփոփագիր Ведомость съездов и входов		09/2025
1	01	05BE	BE000	BE	0004	00	М-5-62,/Р-34/ - Бовадзор асфальтирование участка км0+000-км2+000 региональной автомобильной дороги	Ամփոփագրեր/Ведомости	Ամփոփագրեր/Ведомости	Ամփոփագրեր/Ведомости	Արգելափակոցների ամփոփագիր / Ведомость дорожных ограждений		09/2025
1	01	05BE	BE000	BE	0005	00	М-5-62,/Р-34/ - Бовадзор асфальтирование участка км0+000-км2+000 региональной автомобильной дороги	Ամփոփագրեր/Ведомости	Ամփոփագրեր/Ведомости	Ամփոփագրեր/Ведомости	Կոմունիկացիաների ամփոփագիր Ведомость инженерных сетей		09/2025
1	01	05BE	BE000	BE	0006	00	М-5-62,/Р-34/ - Бовадзор асфальтирование участка км0+000-км2+000 региональной автомобильной дороги	Ամփոփագրեր/Ведомости	Ամփոփագրեր/Ведомости	Ամփոփագրեր/Ведомости	Հավաքովի բետ. վաքերի ամփոփագիր / Ведомость сборных бет. лотков		09/2025
1	01	05BE	BE000	BE	0007	00	М-5-62,/Р-34/ - Бовадзор асфальтирование участка км0+000-км2+000 региональной автомобильной дороги	Ամփոփագրեր/Ведомости	Ամփոփագրեր/Ведомости	Ամփոփագրեր/Ведомости	Երթ. մասի գծանշման ամփոփագիր Ведомость дорожной разметки		09/2025
1	01	05BE	BE000	BE	0008	00	М-5-62,/Р-34/ - Бовадзор асфальтирование участка км0+000-км2+000 региональной автомобильной дороги	Ամփոփագրեր/Ведомости	Ամփոփագրեր/Ведомости	Ամփոփագրեր/Ведомости	Ճանապարհային նշանների ամփոփագիր Ведомость дорожных знаков		09/2025
1	01	05BE	BE000	BE	0009	00	М-5-62,/Р-34/ - Бовадзор асфальтирование участка км0+000-км2+000 региональной автомобильной дороги	Ամփոփագրեր/Ведомости	Ամփոփագրեր/Ведомости	Ամփոփագրեր/Ведомости	Արհեստական կառուցվածքների ամփոփագիր Ведомость искуственных сооружений		09/2025
1	01	05BE	BE000	BE	0010	00	М-5-62,/Р-34/ - Бовадзор асфальтирование участка км0+000-км2+000 региональной автомобильной дороги	Ամփոփագրեր/Ведомости	Ամփոփագրեր/Ведомости	Ամփոփագրեր/Ведомости	Համահավաք ամփոփագիր / Сводная ведомость		09/2025
1	01	05BE	BE000	BE	0011	00	М-5-62,/Р-34/ - Бовадзор асфальтирование участка км0+000-км2+000 региональной автомобильной дороги	Ամփոփագրեր/Ведомости	Ամփոփագրեր/Ведомости	Ամփոփագրեր/Ведомости	Հավաքովի ե/բ խողովակի d=1.0մ տեղադրում / Установка ж/б трубы d=1,0м		09/2025
1	01	05BE	BE000	BE	0012	00	М-5-62,/Р-34/ - Бовадзор асфальтирование участка км0+000-км2+000 региональной автомобильной дороги	Ամփոփագրեր/Ведомости	Ամփոփագրեր/Ведомости	Ամփոփագրեր/Ведомости	Կամուրջ ԿՄ 1+368 / Мост КМ 1+368		09/2025
1	01	05BE	BE000	BE	0013	00	М-5-62,/Р-34/ - Бовадзор асфальтирование участка км0+000-км2+000 региональной автомобильной дороги	Ամփոփագրեր/Ведомости	Ամփոփագրեր/Ведомости	Ամփոփագրեր/Ведомости	Կամուրջ ԿՄ 1+436.8 / Мост КМ 1+436.8		09/2025

Տ-5-62,/Հ-34/ - Բովածոր մարզային նշանակության ավտոճանապարհի

կմ0+000-կմ2+000 հատվածի ասֆալտապատում

М-5-62,/Р-34/ - Бовадзор асфальтирование участка км0+000-км2+000

региональной автомобильной дороги

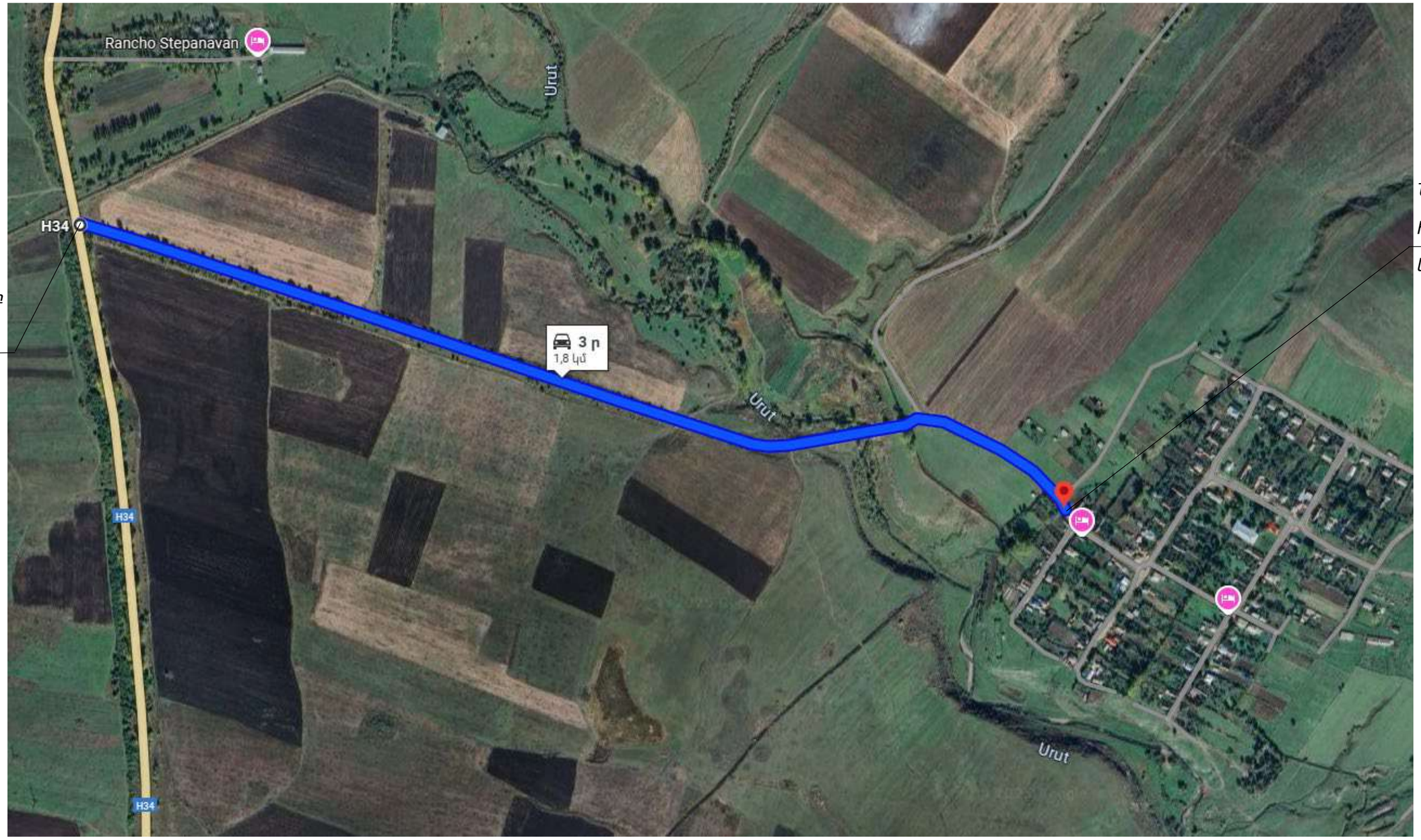

Նախագծի սկիզբ

Начало проекта

Կմ/км0+000

Նախագծի վերջ

Конец проекта

կմ/км 1+756.5

Ramp Bovadzor
North = 4545518.5396
East = 8447929.9073
Delta Angle 29° 18' 43.7"
R = 45.00 K = 23.02
Д = 0.52 Б = 1.51
T1 = T2 = 11.77

Ramp Bovadzor
North = 4545412.4829
East = 8448256.9108
Delta Angle 1° 29' 11.5"
R = 2000.00 K = 51.89
Д = 0.00 Б = 0.17
T1 = T2 = 25.95

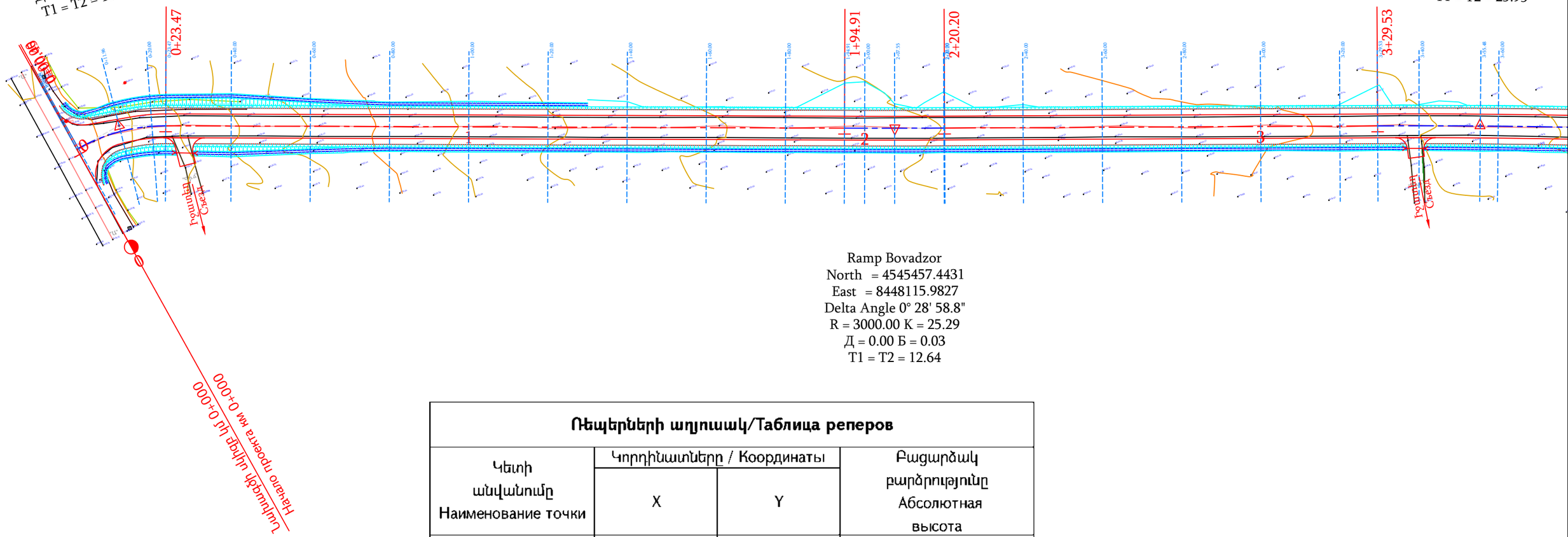

Ramp Bovadzor
North = 4545457.4431
East = 8448115.9827
Delta Angle 0° 28' 58.8"
R = 3000.00 K = 25.29
Д = 0.00 Б = 0.03
T1 = T2 = 12.64

Ռեպերների աղյուսակ/Таблица реперов

Կետի անվանումը Наименование точки	Կոորդինատները / Координаты		Բացարձակ բարձրությունը Абсолютная высота
	X	Y	
Rp1	4545120,283	8449115,618	1406,0679
rp2	4545255,61	8448756,956	1411,8306
RP3	4545523,724	8447917,573	1430,7806
RP4	4545166,756	8449255,184	1407,9562
RP5	4545040,943	8449555,482	1417,448

Проект финансируется	Заказчик	Проектировщик	Նախագծի անվանումը / Название проекта	Գծագիր / Чертеж	Код документа														Գծագրի մասշտաբ Масштаб чертежа
			S-5-62,/<-34/ - Բոլաձոր մարզային նշանակության ավտոճանապարհի կմ0+000-կմ2+000 հատվածի ասֆալտապատում M-5-62,/P-34/ - Бовадзор асфальтирование участка км0+000-км2+000 региональной автомобильной дороги	S-5-62,/<-34/ - Բոլաձոր մարզային նշանակության ա/ճ-ի ասֆալտապատում M-5-62,/P-34/ - Бовадзор асфальтирование региональной а/д-и Ճանապարհի նախագիծ / Проект дороги Գլխավոր ճանապարհ / Главная дорога Հատակագիծ / План 01 - 05	Փուլ Фаза	Բաժին Раздел	Նախագիծ Проект	Կառուցվածք Структуры	Տեսակ Тип	Համար Номер	Վերանայում Пересмотр								A1-1:500 A3-1:1000
					1	01	01ПД	ГД000	П	0001	00								
					Կապի համար Контактный номер		Գծագիր N / Номер документа					00	09.2025	Ավարտական հանձնում Окончательная сдача	ԱՀ	ԱԱ			Վերանայում Пересмотр 00
					N <<LLJ-9-ՀԵՑՊ-25/25		1-01-01ПД-ГД000-П-0001_00					Վերանայում Пересмотр	Ամսաթիվ Дата	Նկարագրություն Описание	Մշակեց Подготовленный	Ստուգեց Проверено	Հաստատեց Одобренный		

Ramp Bovadzor
North = 4545412.4829
East = 8448256.9108
Delta Angle 1° 29' 11.5"
R = 2000.00 K = 51.89
Д = 0.00 Б = 0.17
T1 = T2 = 25.95

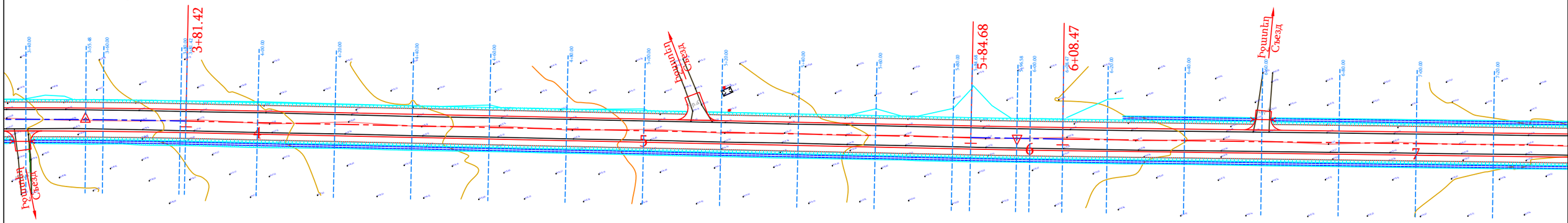

Ramp Bovadzor
North = 4545333.2691
East = 8448484.6282
Delta Angle 0° 27' 15.3"
R = 3000.00 K = 23.78
Д = 0.00 Б = 0.02
T1 = T2 = 11.89

Проект финансируется	Заказчик	Проектировщик	Նախագծի անվանումը / Название проекта	Գծագիր / Чертеж
			S-5-62,/Հ-34/ - Բովանդակ մարզային նշանակության ավտոճանապարհի կմ0+000-կմ2+000 հատվածի ասֆալտապատում М-5-62,/Р-34/ - Бовадзор асфальтирование участка км0+000-км2+000 региональной автомобильной дороги	S-5-62,/Հ-34/ - Բովանդակ մարզային նշանակության ա/6-ի ասֆալտապատում М-5-62,/Р-34/ - Бовадзор асфальтирование региональной а/д-и Ճանապարհի նախագիծ / Проект дороги Գլխավոր ճանապարհ / Главная дорога Հատակագիծ / План 02 - 05

Код документа													Գծագրի մասշտաբ Масштаб чертежа
Фаза	Раздел	Проект	Структуры	Тип	Номер	Пересмотр							A1-1:500 A3-1:1000
1	01	01ПД	ГД000	П	0002	00							
Контактный номер		Գծագիր N / Номер документа					00	09.2025	Окончательная сдача	АН	АА		Վերստուգում Пересмотр
N <<СЦУ-Ч-СЕЗ/Р-25/25		1-01-01ПД-ГД000-П-0002_00					Վերստուգում Пересмотр	Ամսաթիվ Дата	Նկարագրություն Описание	Ում կողմից Подготовленный	Ստուգված է Проверено	Հաստատված է Одобренный	00

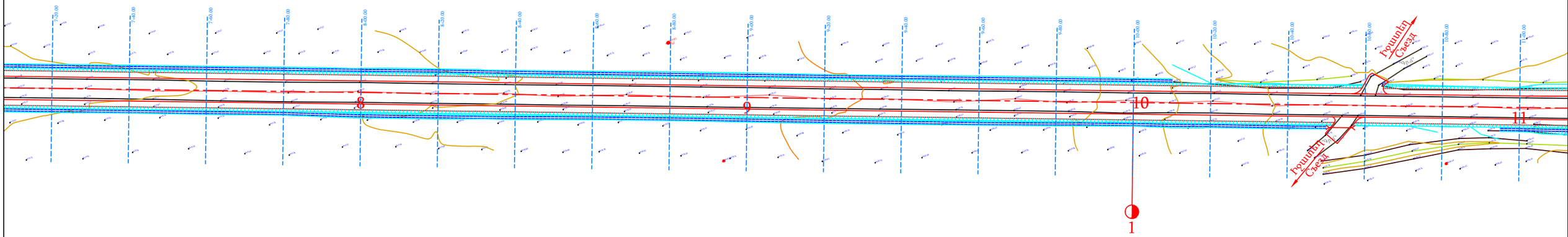

Проект финансируется	Заказчик	Проектировщик	Նախագծի անվանումը / Название проекта	Գծագիր / Чертеж
			S-5-62,/Հ-34/ - Բուլանոր մարզային նշանակության ավտոճանապարհի կմ0+000-կմ2+000 հատվածի ասֆալտապատում M-5-62,/P-34/ - Бовадзор асфальтирование участка км0+000-км2+000 региональной автомобильной дороги	S-5-62,/Հ-34/ - Բուլանոր մարզային նշանակության ա/6-ի ասֆալտապատում M-5-62,/P-34/ - Бовадзор асфальтирование региональной а/д-и Ճանապարհի նախագիծ / Проект дороги Գլխավոր ճանապարհ / Главная дорога Հատակագիծ / План 03 - 05

Код документа														Գծագրի մասշտաբ Масштаб чертежа
Փազա	Բաժին	Նախագիծ	Կառուցվածք	Տեսակ	Համար	Վերանայում								A1-1:500 A3-1:1000
1	01	01ՊԴ	ԳԴ000	Պ	0003	00								
Կոնտակտային համար Контактный номер	Գծագրի N / Номер документа						00	09.2025	Վերջնական հանձնում Окончательная сдача	ԱՀ	ԱԱ		Վերանայում Пересмотр
N ՀՀԼՄ-ԳՀԶՊ-25/25	1-01-01ՊԴ-ԳԴ000-Պ-0003_00						Վերանայում Пересмотр	Ամսաթիվ Дата	Նկարագրություն Описание	Ում կողմից Подготовленный	Ստուգված է Проверено	Հաստատված է Одобренный	00

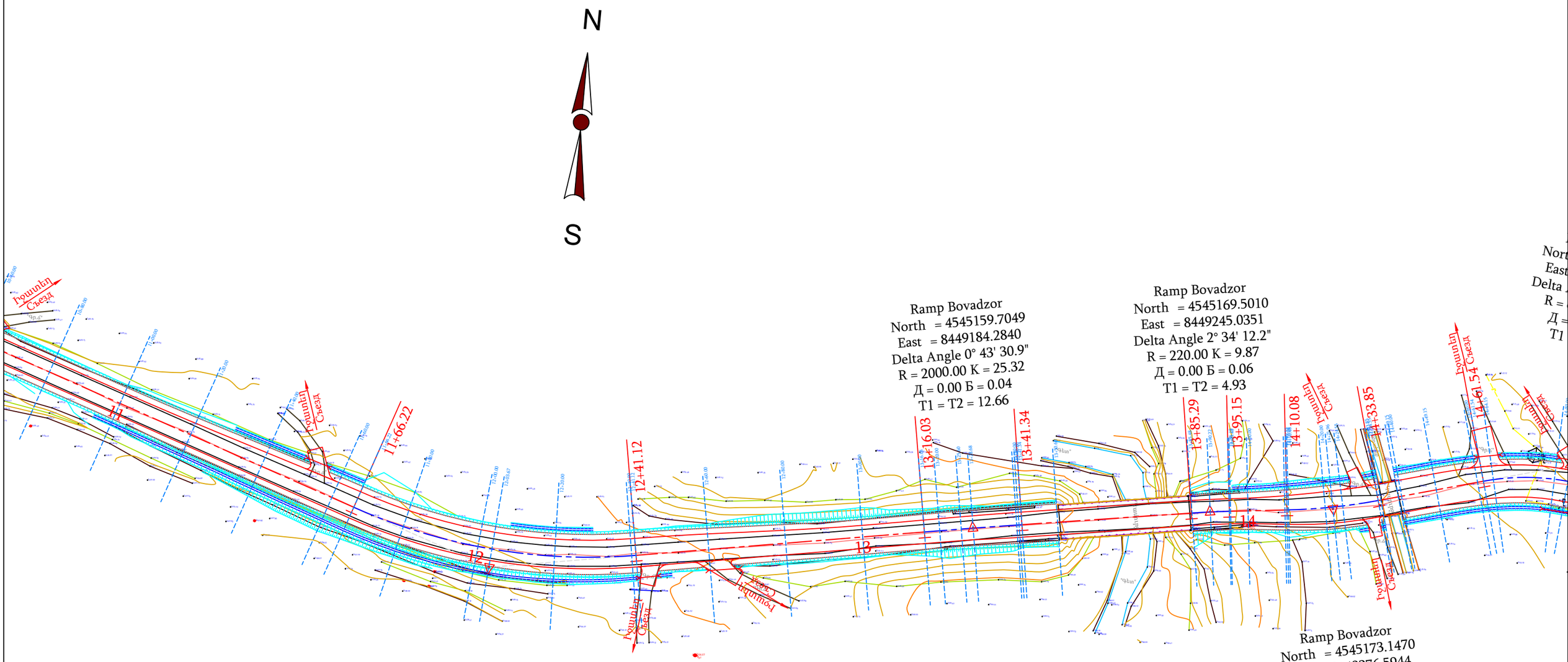

Проект финансируется	Заказчик	Проектировщик	Նախագծի անվանումը / Название проекта	Գծագիր / Чертеж	Код документа													Գծագրի մասշտաբ / Масштаб чертежа
			S-5-62,/Հ-34/ - Բոլոր մարզային նշանակության ավտոճանապարհի կմ0+000-կմ2+000 հատվածի ասֆալտապատում M-5-62,/P-34/ - Ռեգիոնալ ասֆալտապատում ավտոմոբիլային ճանապարհի կմ0+000-կմ2+000	S-5-62,/Հ-34/ - Բոլոր մարզային նշանակության ա/6-ի ասֆալտապատում M-5-62,/P-34/ - Ռեգիոնալ ասֆալտապատում ավտոմոբիլային ճանապարհի	Фаза: 1	Раздел: 01	Проект: 01ПД	Структуры: ГД000	Тип: П	Номер: 0004	Пересмотр: 00								Al-1:500 A3-1:1000
				Ճանապարհի նախագիծ / Проект дороги Գլխավոր ճանապարհ / Главная дорога Հատակագիծ / План 04 - 05	Контактный номер: N ՀՀԱՄ-Գ-ՀԾԳՊ-25/25			Գծագրի N / Номер документа: 1-01-01ПД-ГД000-П-0004_00				00	09.2025	Окончательная сдача	АН	АА		Վերստուգում / Пересмотр: 00
												Վերստուգում / Пересмотр	Ամսաթիվ / Дата	Նկարագրություն / Описание	Ում կողմից / Подготовленный	Ստուգված է / Проверено	Հաստատված է / Одобренный	

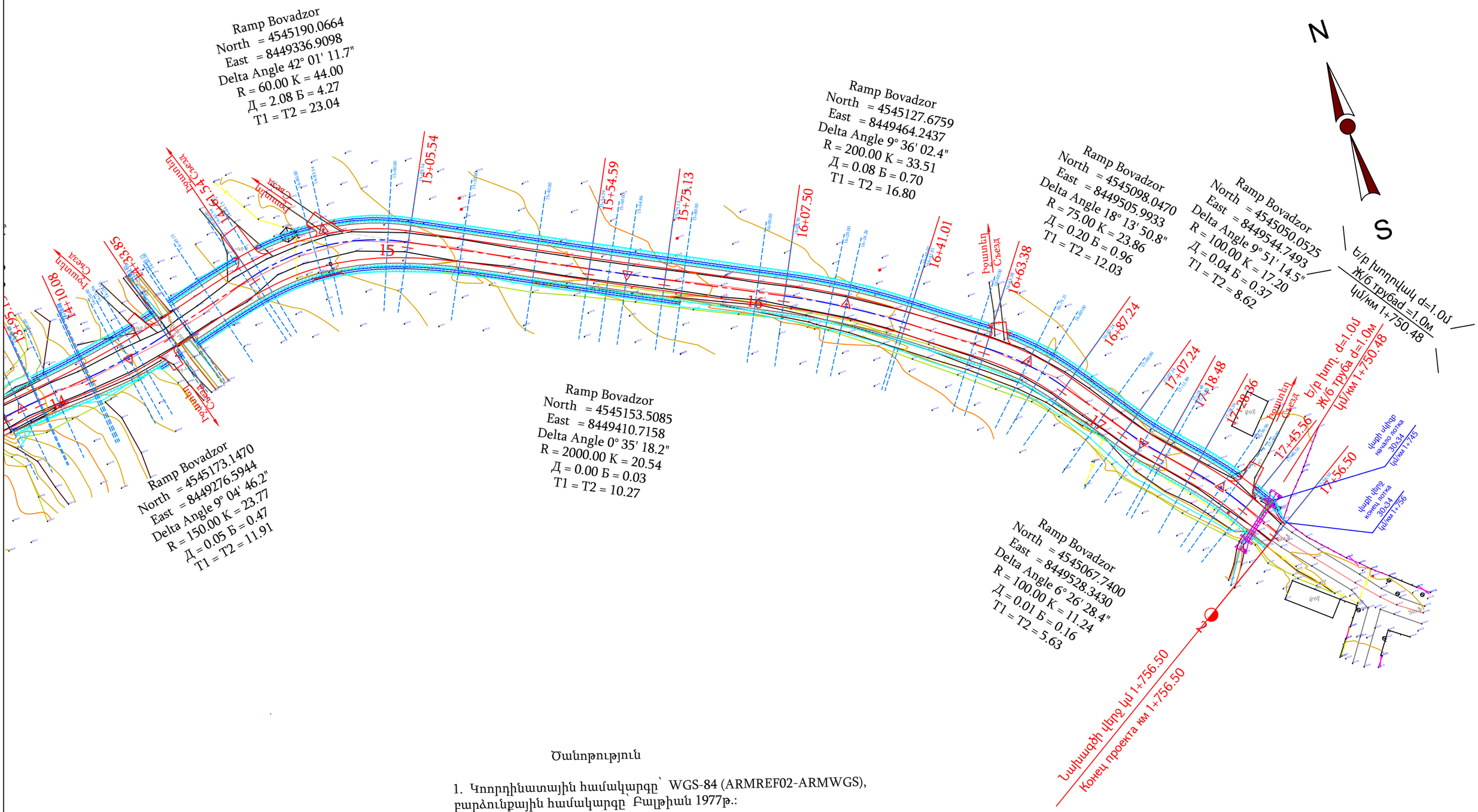

Ծանոթություն

1. Կոորդինատային համակարգը՝ WGS-84 (ARMREF02-ARMWGS), բարձունքային համակարգը՝ Բալթիան 1977թ.:

2. Հորիզոնականների անկումը՝ 1.0մ:

Проект финансируется	Заказчик	Проектировщик	Նախագծի անվանումը / Название проекта	Գծագիր / Чертеж	Код документа													Գծագրի մասշտաբ Масштаб чертежа
			S-5-62,/Հ-34/ - Բուլանոր մարզային նշանակության ավտոճանապարհի կմ0+000-կմ2+000 հատվածի ասֆալտապատում М-5-62,/Р-34/ - Бовадзор асфальтирование участка км0+000-км2+000 региональной автомобильной дороги	S-5-62,/Հ-34/ - Բուլանոր մարզային նշանակության ա/ճ-ի ասֆալտապատում М-5-62,/Р-34/ - Бовадзор асфальтирование региональной а/д-и Ճանապարհի նախագիծ / Проект дороги Գլխավոր ճանապարհ / Главная дорога Հատակագիծ / План 05 - 05	Փուլ Фаза	Հատված Раздел	Նախագիծ Проект	Կառուցվածք Структуры	Տեսակ Тип	Համար Номер	Փոփոխություն Пересмотр								Al-1:500 A3-1:1000
					1	01	01ПД	ГД000	П	0005	00							
					Կոնտակտային համար Контактный номер			Գծագրի N / Номер документа				00	09.2025	Վերջնական հանձնում Окончательная сдача	АН	АА		Վերանայում Пересмотр 00
					N ՀՀԱՎ-Գ-ՀԳՊ-25/25			1-01-01ПД-ГД000-П-0005_00				Վերանայում Пересмотр	Ամսաթիվ Дата	Նկարագրություն Описание	Մշակող Подготовленный	Ստուգված է Проверено	Հաստատված է Одобренный	

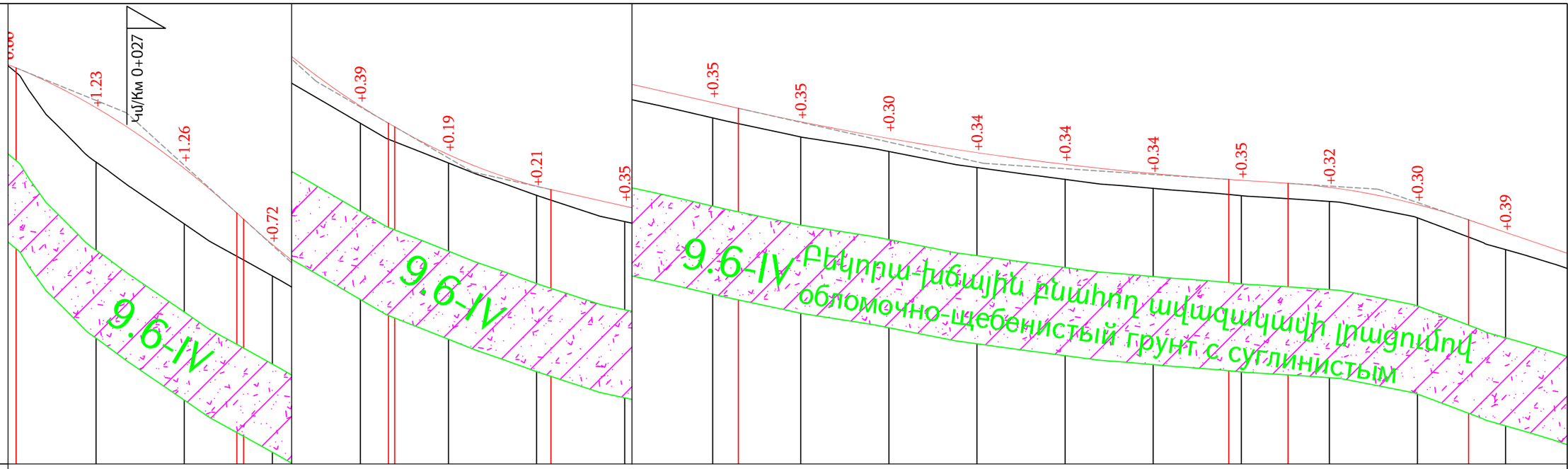

Մասշտաբ/Масштаб
A1 - Հորիզոնական/По горизонтали 1 : 500
Ուղղաձիգ / По вертикали 1 : 50
A3 - Հորիզոնական/По горизонтали 1:1000
Ուղղաձիգ / По вертикали 1:100

Հատակագիծ
План

Գոյություն ունեցող ճան. պատվածքի տեսակը
Тип существующей конструкции дорожной одежды

Նախագծվող ճան. պատվածքի տեսակը
Тип проектируемой дорожной одежды

Նախագծային տվյալներ / Проектные данные

Ձախ կողային առու / Левый кювет

Թեքություններ/Уклоны	112,06‰	79,96‰	50,22‰	47,11‰	55,20‰	35,70‰	22,98‰
	20,00	20,00	20,00	20,00	20,00	20,00	10,00
Նիշեր, մ/ Отметки, м	1430,24	1428,00	1426,40	1425,40	1424,46	1423,35	1422,64	1422,41

Աջ կողային առու / Правый кювет

Թեքություններ/Уклоны	87,49‰	75,56‰	60,39‰	57,50‰	55,20‰	35,70‰	22,72‰	22,46‰	21,74‰	19,00‰	16,15‰	13,29‰	10,43‰	7,61‰	8,02‰	19,48‰	31,64‰	33,8
	20,00	20,00	20,00	20,00	20,00	20,00	20,00	20,00	20,00	20,00	20,00	20,00	20,00	20,00	20,00	20,00	20,00	20,00
Նիշեր, մ/ Отметки, м	1430,08	1428,33	1426,82	1425,61	1424,46	1423,35	1422,64	1422,18	1421,74	1421,30	1420,92	1420,60	1420,33	1420,12	1419,97	1419,81	1419,42	1418,79

Թեքություններ, ուղղաձիգ կորեր / Уклоны и вертикальные кривые

40,68‰ — 51,84 — 0+01,84 — R - 1000 K - 50,1 — 51,95 — 90,79‰ — 53,48 — 1,54 — 0+69,93 — R - 1000 K - 57,9 — 86,37 — 87,80 — 1,43 — 32,9 — 1+05,52 — R - 1000 K - 35,4 — 23,25 — 42,59 — 22,46‰ — 65,84 — 2+21,49 — R - 7000 K - 111,3 — 77,15 — 6,56‰ — 13,47 — 90,61 — 2+90,61 — R - 1500 K - 31,6 — 31,61 — 34,66

Նախագծային նիշեր, մ / Проектные отметки, м

1430,75 — 1429,77 — 1428,40 — 1426,67 — 1425,19 — 1424,08 — 1423,37 — 1422,91 — 1422,47 — 1422,03 — 1421,65 — 1421,33 — 1421,06 — 1420,85 — 1420,70 — 1420,54 — 1420,15 — 1419,52

Փաստացի տվյալներ / Фактические данные

Գետնի նիշեր, մ / Отметки земли, м

1430,75 — 1428,54 — 1427,14 — 1425,95 — 1424,80 — 1423,89 — 1423,16 — 1422,56 — 1422,12 — 1421,68 — 1421,35 — 1420,99 — 1420,72 — 1420,52 — 1420,35 — 1420,22 — 1419,85 — 1419,13

Հեռավորություններ, մ / Расстояния, м

20 — 20 — 20 — 20 — 20 — 20 — 20 — 20 — 20 — 20 — 20 — 20 — 20 — 20 — 20 — 20 — 20 — 20

Կիլոմետրեր / Километры: 0 — 1 — 2 — 3

Հորիզոնական կորեր և ուղիներ / Горизонтальные кривые и прямые участки

R = 45,00
K = 23,02
L = 0,45

L = 171,44

R = 3000,00
K = 25,29

L = 109,34

R = 2
K = 5

Նախագծի անվանումը / Название проекта	Գծագիր / Чертеж	Կոդ / Код	Գծագրի մասշտաբ / Масштаб чертежа
S-5-62,/Հ-34/ - Բովանդակ մարգային նշանակության ավտոճանապարհի կմ0+000-կմ2+000 հատվածի ասֆալտապատում M-5-62,/P-34/ - Бовадзор асфальтирование участка км0+000-км2+000 региональной автомобильной дороги	S-5-62,/Հ-34/ - Բովանդակ / M-5-62,/P-34/ - Бовадзор կմ/км 0+000-կմ/км 2+000 Ճանապարհի նախագիծ / Проект дороги Գլխավոր ճանապարհ / Главная дорога Երկայնական կտրվածք / Продольный профиль էջ/стр. 01 - 05	Փուլ / Фаза: 1; Բաժին / Раздел: 01; Նախագիծ / Проект: 01ՊԴ; Կառուցվածք / Структуры: ԳԴ000; Տեսակ / Тип: ՊՊ; Համար / Номер: 0001; Վերանայում / Пересмотр: 00 Կոնտակտային համար / Контактный номер: N-ՀՀԼՄ-Գ-Ծ-ՊՊ-25/25 Գծագրի N / Номер документа: 1-01-01ՊԴ-ԳԴ000-ՊՊ-0001_00	Վերանայում / Пересмотр: 00 Ամսաթիվ / Дата: 09.2025 Նկարագրություն / Описание: Окончательная сдача Ում կողմից / Подготовленный: AH Ստուգված է / Проверено: AA Հաստատված է / Одобренный: Վերանայում / Пересмотр: 00

Проект финансируется | Заказчик | Проектировщик

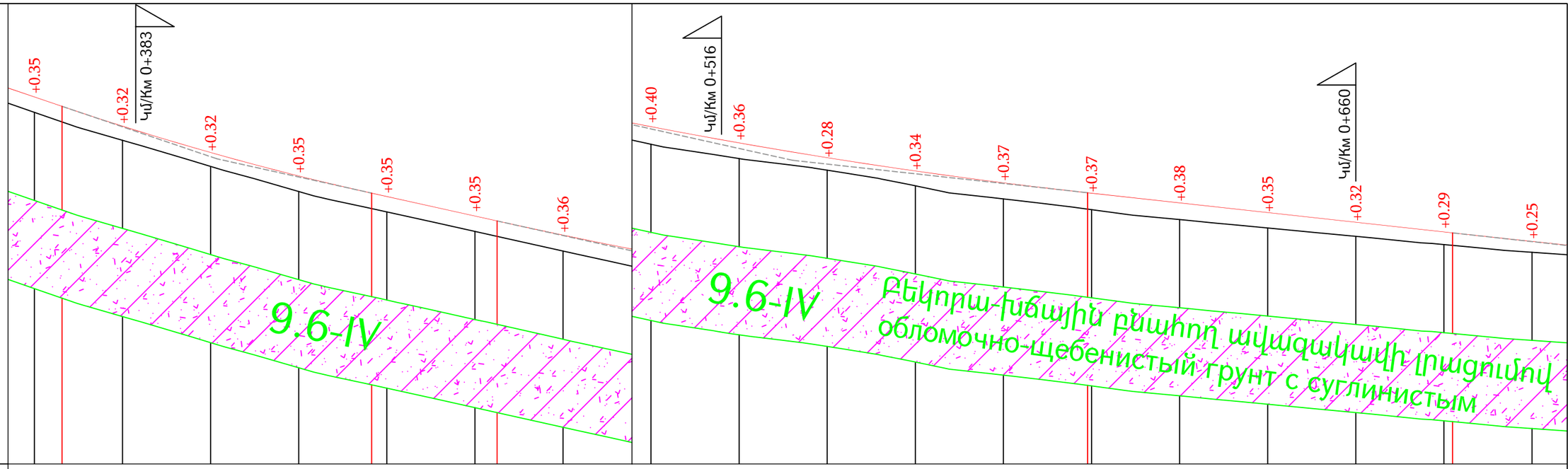

Մասշտաբ/Масштаб
A1 - Հորիզոնական/По горизонтали 1 : 500
Ուղղաձիգ / По вертикали 1 : 50
A3 - Հորիզոնական/По горизонтали 1:1000
Ուղղաձիգ / По вертикали 1:100

Հատակագիծ
План

Գոյություն ունեցող ճան. պատվածքի տեսակը
Тип существующей конструкции дорожной одежды

Նախագծվող ճան. պատվածքի տեսակը
Тип проектируемой дорожной одежды

Նախագծային տվյալներ / Проектные данные

Ձախ կողային առու / Левый кювет

Կողային առուների ամրացում / Укрепление кюветов

Թեքություններ/Уклоны: 11,00‰ (16,00); 11,00‰ (20,00); 11,00‰ (20,00); 10,72‰ (20,00); (20,00)

Նիշեր, մ/ Отметки, м: 1420,24; 1412,80; 1412,62; 1412,40; 1412,18; 1411,97

Աջ կողային առու / Правый кювет

Կողային առուների ամրացում / Укрепление кюветов

Թեքություններ/Уклоны: 8‰ (20,00); 33,10‰ (20,00); 29,93‰ (20,00); 26,60‰ (20,00); 23,31‰ (20,00); 22,17‰ (20,00); 21,70‰ (20,00); 20,09‰ (20,00); 18,42‰ (20,00); 16,76‰ (20,00); 15,09‰ (20,00); 13,42‰ (20,00); 11,76‰ (20,00); 11,00‰ (20,00); 11,00‰ (20,00); 11,00‰ (20,00); 11,00‰ (20,00); 10,72‰ (20,00); (20,00)

Նիշեր, մ/ Отметки, м: 1420,09; 1418,11; 1417,45; 1416,85; 1416,32; 1415,85; 1415,41; 1414,97; 1414,57; 1414,20; 1413,87; 1413,57; 1413,30; 1413,06; 1412,84; 1412,62; 1412,40; 1412,18; 1411,97

Թեքություններ, ուղղաձիգ կորեր / Уклоны и вертикальные кривые

33,88‰; 66,27; 4+01,41 R - 6000 K - 70.3; 36,56; 28,48; 22,17‰; 65,04; 5+32,08 R - 12000 K - 134.1; 99,12; 82,82; 11,00‰; 81,94; 7+1

Նախագծային նիշեր, մ / Проектные отметки, м

1420,75; 1418,84; 1418,18; 1417,58; 1417,05; 1416,58; 1416,14; 1415,70; 1415,30; 1414,93; 1414,60; 1414,30; 1414,03; 1413,79; 1413,57; 1413,35; 1413,13; 1412,91; 1412,70

Փաստացի տվյալներ / Фактические данные

Գետնի նիշեր, մ / Отметки земли, м

1420,75; 1418,49; 1417,86; 1417,26; 1416,69; 1416,23; 1415,79; 1415,34; 1414,90; 1414,58; 1414,32; 1413,96; 1413,66; 1413,42; 1413,19; 1413,00; 1412,81; 1412,63; 1412,45

Հեռավորություններ, մ / Расстояния, м

20; 20; 20; 20; 20; 20; 20; 20; 20; 20; 20; 20; 20; 20; 20; 20; 20; 20; 20

Կիլոմետրեր / Километры

0; 4; 5; 6; 7

Հորիզոնական կորեր և ուղիներ / Горизонтальные кривые и прямые участки

2000,00; 61,89; L = 203,26; R = 3000,00; K = 23,78

Проект финансируется	Заказчик	Проектировщик	Նախագծի անվանումը / Название проекта
			S-5-62,/Հ-34/ - Բովանդակության ավտոճանապարհի կմ0+000-կմ2+000 հատվածի ասֆալտապատում M-5-62,/P-34/ - Бовадзор асфальтирование участка км0+000-км2+000 региональной автомобильной дороги

Գծագիր / Чертеж
S-5-62,/Հ-34/ - Բովանդակ / M-5-62,/P-34/ - Бовадзор կմ/км 0+000-կմ/км 2+000
Ճանապարհի նախագիծ / Проект дороги
Գլխավոր ճանապարհ / Главная дорога
Երկայնական կտրվածք / Продольный профиль էջ/стр. 02 - 05

Код документа													
Фаза	Раздел	Проект	Структуры	Тип	Номер	Пересмотр							Գծագրի մասշտաբ Масштаб чертежа
1	01	01ПД	ГД000	ПП	0002	00							A1-1:500 A3-1:1000
Контактный номер	Գծագրի N / Номер документа						00	09.2025	Окончательная сдача	АН	АА		Վերանայում Пересмотр
N-C-U,U-9-CD2P-25/25	1-01-01ПД-ГД000-ПП-0002_00						Վերանայում Пересмотр	Ամսաթիվ Дата	Նկարագրություն Описание	Ում կողմից Подготовленный	Ստուգված է Проверено	Հաստատված է Одобренный	00

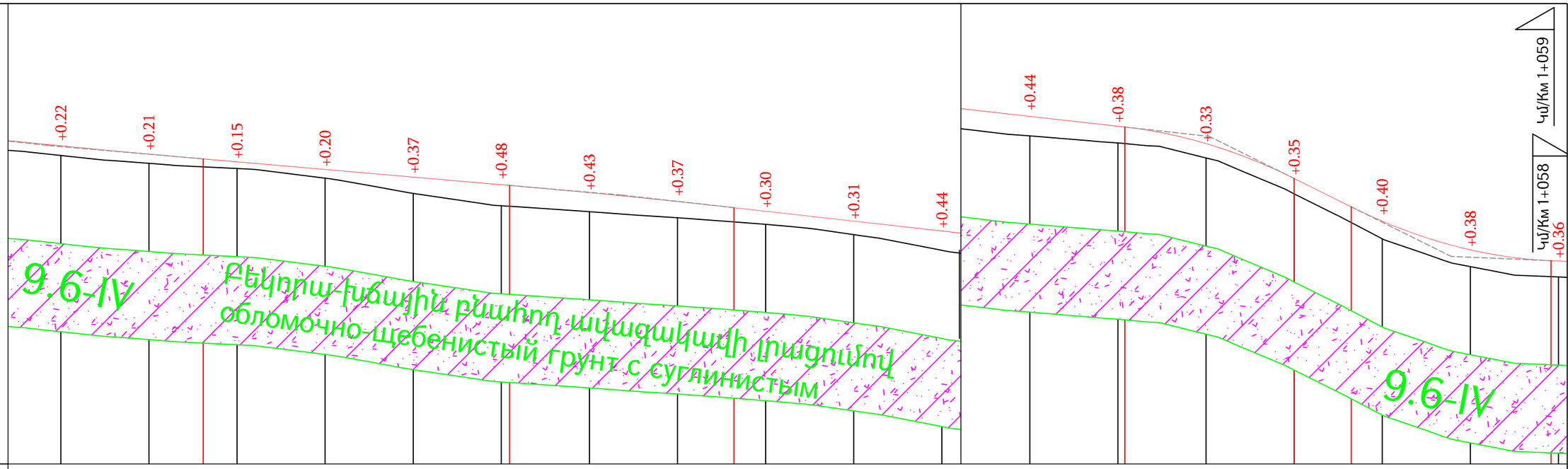

Մասշտաբ/Масштаб
A1 - Հորիզոնական/По горизонтали 1 : 500
Ուղղաձիգ / По вертикали 1 : 50
A3 - Հորիզոնական/По горизонтали 1:1000
Ուղղաձիգ / По вертикали 1:100

Հատակագիծ
План

Գոյություն ունեցող ճան. պատվածքի տեսակը
Тип существующей конструкции дорожной одежды

Նախագծային տվյալներ / Проектные данные

Նախագծվող ճան. պատվածքի տեսակը
Тип проектируемой дорожной одежды

Ձախ կողային առու / Левый кювет

Կողային առուների ամրացում
Укрепление кюветов

Թեքություններ/Уклоны: 10,06‰ (20,00); 9,39‰ (20,00); 8,78‰ (20,00); 8,65‰ (20,00); 9,20‰ (20,00); 11,23‰ (20,00); 5,92‰ (20,00); 10,06‰ (20,00); 10,99‰ (20,00); 11,20‰ (20,00); 11,20‰ (20,00); 11,20‰ (20,00); 19,68‰ (20,00); 42,95‰ (30,00)

Նիշեր, մ/ Отметки, м: 1420,21; 1411,77; 1411,58; 1411,41; 1411,23; 1411,05; 1410,82; 1410,70; 1410,50; 1410,28; 1410,06; 1409,84; 1409,61; 1409,39; 1408,99; 1408,14; 1407,71

Աջ կողային առու / Правый кювет

Կողային առուների ամրացում
Укрепление кюветов

Թեքություններ/Уклоны: 10,06‰ (20,00); 9,39‰ (20,00); 8,78‰ (20,00); 8,65‰ (20,00); 19,52‰ (20,00); 9,20‰ (20,00); 7,47‰ (20,00); 3,66‰ (20,00); 10,67‰ (20,00); 12,61‰ (20,00); 12,61‰ (20,00); 12,61‰ (20,00); 11,89‰ (20,00); 14,97‰ (20,00); 36,25‰ (20,00); 48,38‰ (20,00); 36,00‰ (20,00); 15,21‰ (10,00)

Նիշեր, մ/ Отметки, м: 1420,09; 1411,77; 1411,58; 1411,41; 1411,23; 1410,84; 1410,66; 1410,51; 1410,44; 1410,22; 1409,97; 1409,72; 1409,46; 1409,23; 1408,93; 1408,20; 1407,23; 1406,51; 1406,36

Թեքություններ, ուղղաձիգ կորեր
Уклоны и вертикальные кривые

7,14; R - 30000 K - 70.4; 52,34; 69,53; 8,65‰; 21,87; 8+21,87; R - 20000 K - 50,9; 72,81; 88,77; 11,20‰; 61,58; 9+61,58; R - 1000 K - 38,4; 100,00; 12,97; 49,61‰; 12,98; 10+35,65; R - 1000 K - 45,3; 58,32; 13

Նախագծային նիշեր, մ
Проектные отметки, м: 1420,75; 1412,50; 1412,31; 1412,13; 1411,96; 1411,79; 1411,62; 1411,43; 1411,23; 1411,01; 1410,79; 1410,57; 1410,34; 1410,12; 1409,72; 1408,93; 1407,96; 1407,31; 1407,06

Փաստացի տվյալներ / Фактические данные

Գետնի նիշեր, մ
Отметки земли, м: 1420,75; 1412,28; 1412,10; 1411,98; 1411,76; 1411,42; 1411,14; 1411,00; 1410,87; 1410,71; 1410,48; 1410,13; 1409,90; 1409,74; 1409,40; 1408,58; 1407,56; 1406,93; 1406,70

Հեռավորություններ, մ
Расстояния, м: 20; 20; 20; 20; 20; 20; 20; 20; 20; 20; 20; 20; 20; 20; 20; 20; 20; 20; 20

Կիլոմետրեր
Километры: 8; 9; 10

Հորիզոնական կորեր և ուղիներ
Горизонтальные кривые и прямые участки

L = 557,75

Проект финансируется	Заказчик	Проектировщик	Նախագծի անվանումը / Название проекта
			S-5-62,/Հ-34/ - Բովանդոր մարգային նշանակության ավտոճանապարհի կմ0+000-կմ2+000 հատվածի ասֆալտապատում M-5-62,/P-34/ - Бовадзор асфальтирование участка км0+000-км2+000 региональной автомобильной дороги

Գծագիր / Чертеж
S-5-62,/Հ-34/ - Բովանդոր / M-5-62,/P-34/ - Бовадзор կմ/км 0+000-կմ/км 2+000
Ճանապարհի նախագիծ / Проект дороги
Գլխավոր ճանապարհ / Главная дорога
Երկայնական կտրվածք / Продольный профиль էջ/стр. 03 - 05

Код документа													
Фаза	Раздел	Проект	Структуры	Тип	Номер	Пересмотр							Գծագրի մասշտաբ Масштаб чертежа
1	01	01ՊԴ	ԳԴ000	ՊՊ	0003	00							A1-1:500 A3-1:1000
Контактный номер	Գծագիր N / Номер документа						00	09.2025	Окончательная сдача	АН	АА		Վերստուգում Пересмотр
N-ՀՀ,ԼՄ-Գ-ՀԵՊՀ-25/25	1-01-01ՊԴ-ԳԴ000-ՊՊ-0003_00						Վերստուգում Пересмотр	Ամսաթիվ Дата	Նկարագրություն Описание	Ում կողմից Подготовленный	Ստուգված է Проверено	Հաստատված է Одобренный	00

Մասշտաբ/Масштаб
A1 - Հորիզոնական/По горизонтали 1 : 500
Ուղղաձիգ / По вертикали 1 : 50
A3 - Հորիզոնական/По горизонтали 1:1000
Ուղղաձիգ / По вертикали 1:100

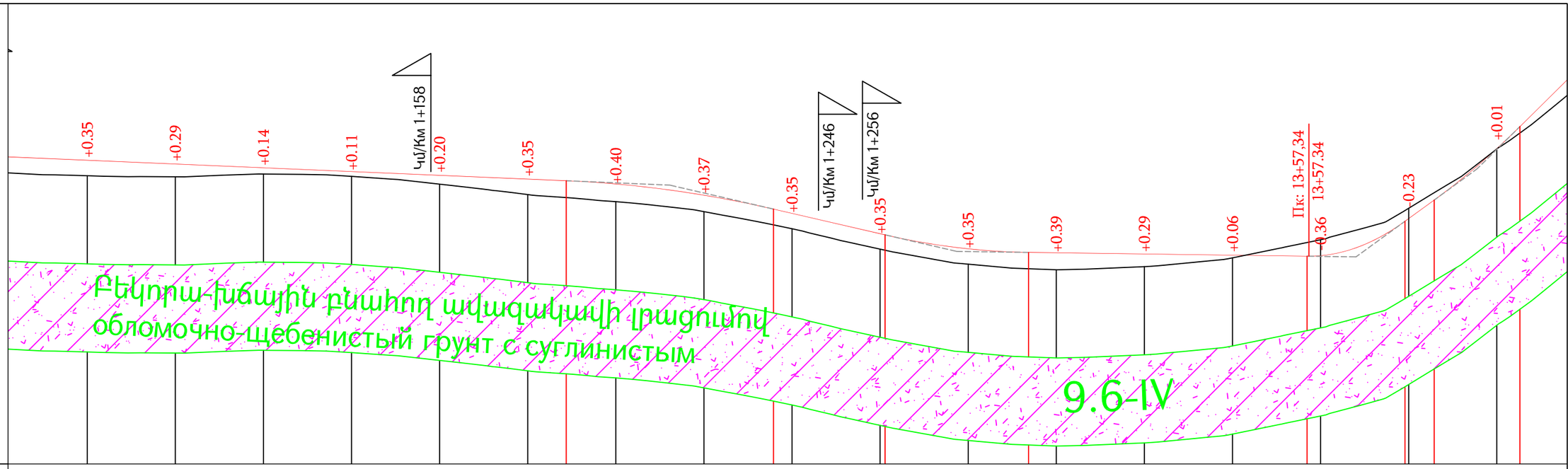

Հատակագիծ
План

Գոյություն ունեցող ճան. պատվածքի տեսակը
Тип существующей конструкции дорожной одежды

Նախագծվող ճան. պատվածքի տեսակը
Тип проектируемой дорожной одежды

Նախագծային տվյալներ / Проектные данные

Ձախ կողային առու / Левый кювет

Կողային առուների ամրացում / Укрепление кюветов

Թեքություններ/Уклоны: 6,79‰ (10,00); 6,99‰ (20,00); 6,87‰ (6,22); 14,30‰ (12,35); 8,77‰ (10,00); 88,75‰ (4,00); 20,98‰ (20)

Նիշեր, մ/ Отметки, м: 1420,24; 1405,97; 1405,91; 1405,77; 1405,72; 1405,47; 1405,30; 1405,11; 1406,15; 1406,50

Աջ կողային առու / Правый кювет

Կողային առուների ամրացում / Укрепление кюветов

Թեքություններ/Уклоны: 4,27‰ (5,00); 5,47‰ (20,00); 8,90‰ (20,00); 7,33‰ (20,00); 6,09‰ (20,00); 6,45‰ (20,00); 4,90‰ (20,00); 10,03‰ (20,00); 10,03‰ (10,00)

Նիշեր, մ/ Отметки, м: 1420,09; 1406,18; 1406,16; 1406,05; 1405,87; 1405,73; 1405,60; 1405,47; 1405,38; 1405,18; 1405,08

Թեքություններ, ուղղաձիգ կորեր / Уклоны и вертикальные кривые

0,43; 4,27‰; 88,75; 11+88,75; R - 2500 K - 47,0; 35,79; 25,33; 23,09‰; 61,12; 12+77,41; R - 1500 K - 32,6; 93,70; 63,24; 1,37‰; 56,93; 13+68,04; R - 300; 79,15; K - 22,8; 72,67‰; R - 150 K - 1; 13+95,52; 6,64; 85,76; 98,64‰; 13,; 05,26; 14

Նախագծային նիշեր, մ / Проектные отметки, м

1420,75; 1406,97; 1406,89; 1406,80; 1406,72; 1406,63; 1406,55; 1406,44; 1406,18; 1405,77; 1405,31; 1404,96; 1404,87; 1404,85; 1404,82; 1404,81; 1405,65; 1407,24

Փաստացի տվյալներ / Фактические данные

Գետնի նիշեր, մ / Отметки земли, м

1420,75; 1406,62; 1406,60; 1406,66; 1406,61; 1406,43; 1406,20; 1406,03; 1405,81; 1405,42; 1404,96; 1404,62; 1404,49; 1404,56; 1404,76; 1405,17; 1405,89; 1407,23

Հեռավորություններ, մ / Расстояния, м

20; 20; 20; 20; 20; 20; 20; 20; 20; 20; 20; 20; 20; 20; 20; 20; 20; 20; 20

Կիլոմետրեր / Километры: 0; 11; 12; 13; 14

Հորիզոնական կորեր և ուղիներ / Горизонтальные кривые и прямые участки

R = 150,00
K = 74,91

L = 74,90

R = 2000,00
K = 25,32

L = 43,94

R = 220,00
K = 9,87

L = 14,92

Проект финансируется	Заказчик	Проектировщик	Նախագծի անվանումը / Название проекта	Գծագիր / Чертеж
			S-5-62,/Հ-34/ - Բովանդակ մարգային նշանակության ավտոճանապարհի կմ0+000-կմ2+000 հատվածի ասֆալտապատում M-5-62,/P-34/ - Бовадзор асфальтирование участка км0+000-км2+000 региональной автомобильной дороги	S-5-62,/Հ-34/ - Բովանդակ / M-5-62,/P-34/ - Бовадзор կմ/км 0+000-կմ/км 2+000 Ճանապարհի նախագիծ / Проект дороги Գլխավոր ճանապարհ / Главная дорога Երկայնական կտրվածք / Продольный профиль էջ/стр. 04 - 05

Код документа													
Фаза	Раздел	Проект	Структуры	Тип	Номер	Пересмотр							Գծագրի մասշտաբ Масштаб чертежа
1	01	01ՊԴ	ԳԴ000	ՊՊ	0004	00							A1-1:500 A3-1:1000
Контактный номер	Գծագիր N / Номер документа						00	09.2025	Окончательная сдача	АН	АА		Վերստուգում Пересмотр
N ՀՀԱԼՍ-Գ-Հ-25/25	1-01-01ՊԴ-ԳԴ000-ՊՊ-0004_00						Վերստուգում Пересмотр	Ամսաթիվ Дата	Նկարագրություն Описание	Ում կողմից Подготовленный	Ստուգված է Проверено	Հաստատված է Одобренный	00

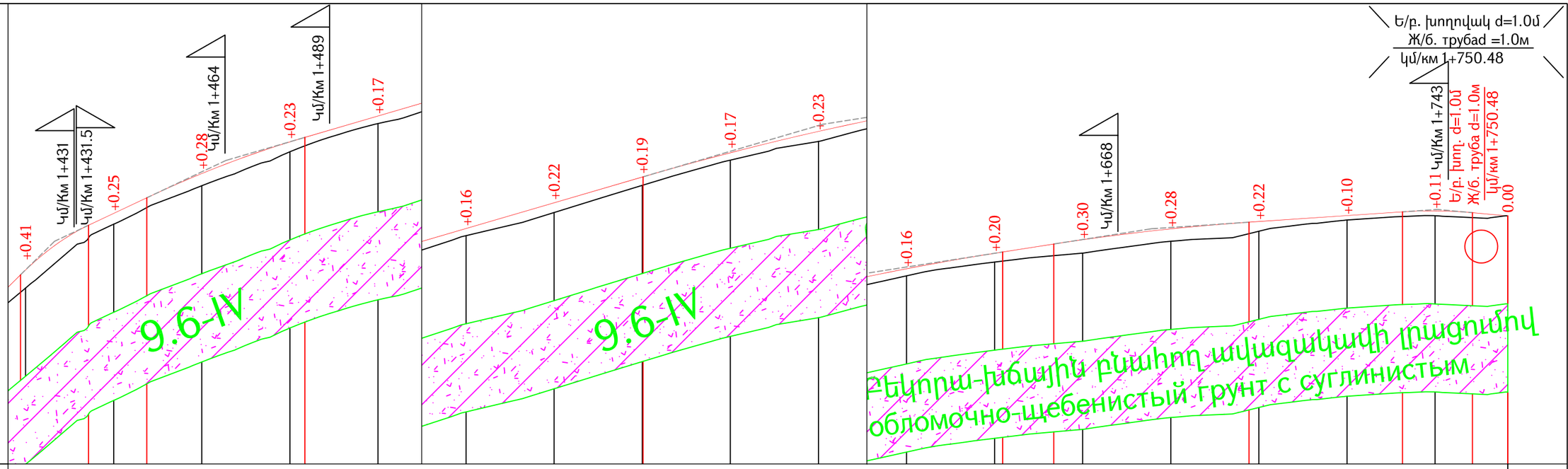

Մասշտաբ/Масштаб
A1 - Հորիզոնական/По горизонтали 1 : 500
Ուղղաձիգ / По вертикали 1 : 50
A3 - Հորիզոնական/По горизонтали 1:1000
Ուղղաձիգ / По вертикали 1:100

Հատակագիծ / План

Գոյություն ունեցող ճան. պատվածքի տեսակը / Тип существующей конструкции дорожной одежды

Նախագծվող ճան. պատվածքի տեսակը / Тип проектируемой дорожной одежды

Նախագծային տվյալներ / Проектные данные

Ձախ կողային առու / Левый кювет

Կողային առուների ամրացում / Укрепление кюветов: 30x34

Թեքություններ/Уклоны: 70.49‰ (.00 / 14,55); 62.26‰ (0,85 / 20,00); 35.44‰; 29.36‰; 22.69‰; 20.06‰; 29.21‰; 27.58‰; 24.25‰; 20.91‰; 17.58‰; 15.41‰; 12.30‰; 8.32‰; 6.74‰; 5.57‰; 0,33‰ (19,33 / 0,67); 5.55‰; 1.49‰ (20,00 / 6,50)

Նիշեր, մ/ Отметки, м: 1420,21; 1408,44; 1409,47; 1409,53; 1410,97; 1411,68; 1412,27; 1412,72; 1413,12; 1413,71; 1414,26; 1414,74; 1415,16; 1415,51; 1415,82; 1416,07; 1416,23; 1416,37; 1416,48; 1416,48; 1416,42; 1416,74; 1416,75

Աջ կողային առու / Правый кювет

Կողային առուների ամրացում / Укрепление кюветов

Թեքություններ/Уклоны: 57.22‰ (6,55 / 0,85); 48.76‰ (20,00); 33.84‰; 30.43‰; 34.57‰; 32.24‰; 29.21‰; 27.58‰

Նիշեր, մ/ Отметки, м: 1420,09; 1409,09; 1409,47; 1409,53; 1410,50; 1411,18; 1411,79; 1412,48; 1413,12; 1413,71; 1414,26

Թեքություններ, ուղղաձիգ կորեր / Уклоны и вертикальные кривые: 9.5‰ (58 / 34,29); 18,84; R - 300 K - 15.4; 34,29; 47.16‰ (13,22 / 14+83,40); 47,51; R - 2000 K - 83,40; 29.21‰ (35.9 / 76,78); 60,19; 16+41,83; R - 6000 K - 81.6; 41.83; 15.61‰ (11,61 / 53,44); 16+97,76; R - 5000 K - 97,76; 6.74‰ (24.3 / 34,83); 17+39,33; 32,59; R - 1000 K - 48,48; 9.15‰ (8,02 / 15.9)

Նախագծային նիշեր, մ / Проектные отметки, м: 1420,75; 1409,19; 1410,47; 1411,38; 1412,10; 1412,68; 1413,27; 1413,85; 1414,44; 1414,99; 1415,47; 1415,89; 1416,24; 1416,55; 1416,80; 1416,96; 1417,10; 1417,21; 1417,09

Փաստացի տվյալներ / Фактические данные

Գետնի նիշեր, մ / Отметки земли, м: 1420,75; 1408,78; 1410,23; 1411,10; 1411,87; 1412,51; 1413,11; 1413,63; 1414,25; 1414,82; 1415,25; 1415,73; 1416,04; 1416,25; 1416,52; 1416,74; 1417,00; 1417,09; 1417,09

Հեռավորություններ, մ / Расстояния, м: 20; 20; 20; 20; 20; 20; 20; 20; 20; 20; 20; 20; 20; 20; 20; 20; 16.5

Կիլոմետրեր / Километры: 0; 15; 16; 17

Հորիզոնական կորեր և ուղիներ / Горизонтальные кривые и прямые участки

= 150,00
= 23,77
L = 27,69
R = 60,00
K = 44,00
L = 49,05
R = 2000,00
K = 20,54
L = 32,37
R = 200,00
K = 33,51
L = 22,37
R = 75,00
K = 23,86
L = 20,00
R = 100,00
K = 11,24
L = 9,88
R = 100,00
K = 17,20
L = 10,94

Նախագծի անվանումը / Название проекта	Գծագիր / Чертеж	Գծագրի մասշտաբ / Масштаб чертежа
S-5-62,/Հ-34/ - Բովանդակ մարգային նշանակության ավտոճանապարհի կմ0+000-կմ2+000 հատվածի ասֆալտապատում M-5-62,/P-34/ - Бовадзор асфальтирование участка км0+000-км2+000 региональной автомобильной дороги	S-5-62,/Հ-34/ - Բովանդակ / M-5-62,/P-34/ - Бовадзор կմ/км 0+000-կմ/км 2+000 Ճանապարհի նախագիծ / Проект дороги Գլխավոր ճանապարհ / Главная дорога Երկայնական կտրվածք / Продольный профиль էջ/стр. 05 - 05	A1-1:500 A3-1:1000

Проект финансируется | Заказчик | Проектировщик

Կոդ / Код документа													
Փուլ / Фаза	Բաժին / Раздел	Նախագիծ / Проект	Կառուցվածք / Структуры	Տեսակ / Тип	Համար / Номер	Փոփոխություն / Пересмотр							
1	01	01ՊԴ	ԳԴ000	ՊՊ	0005	00							
Կոնտակտային համար / Контактный номер	Գծագիր N / Номер документа						00	09.2025	Վերջնական հանձնում / Окончательная сдача				
N<ՀՀԼՄ-Գ<ԵՊՀ-25/25	1-01-01ՊԴ-ԳԴ000-ՊՊ-0005_00						Վերստուգում / Пересмотр	Ամսաթիվ / Дата	Նկարագրություն / Описание	Ում կողմից / Подготовленный	Ստուգված է / Проверено	Հաստատված է / Одобренный	Վերստուգում / Пересмотр 00

АН АА

Ձախ առու / левый кювет

Հ.$_{\text{առու / кюв}}$ =0.56 9.6-IV

Հանույթ / выемка

Հ.- 11.78 9.6-IV

Աջ առու / правый кювет

Հ.$_{\text{առու / кюв}}$ = 0.56 9.6-IV

Լիցք / насыпь 0

Կմ / Км 0+000

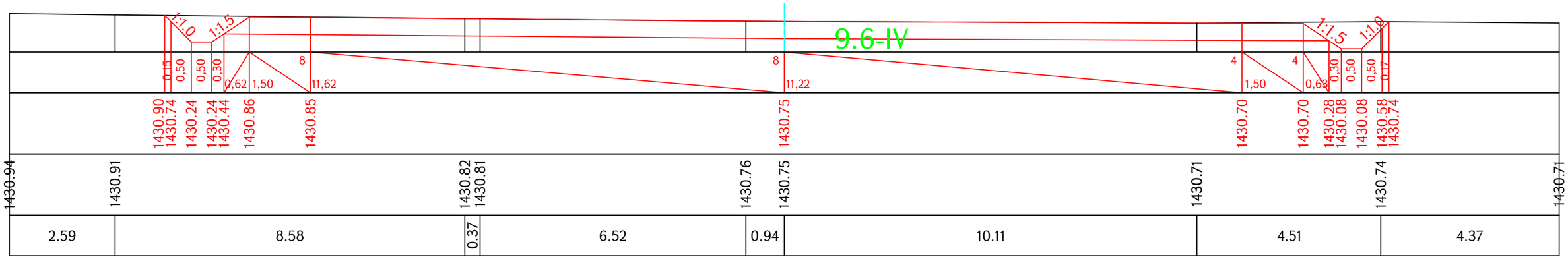

Ձախ առու / левый кювет

Հ.$_{\text{առու / кюв}}$ =0.56 9.6-IV

Հանույթ / выемка

Հ.- 9.03 9.6-IV

Աջ առու / правый кювет

Հ.$_{\text{առու / кюв}}$ = 0.56 9.6-IV

Լիցք / насыпь 0

Կմ / Км 0+000.45

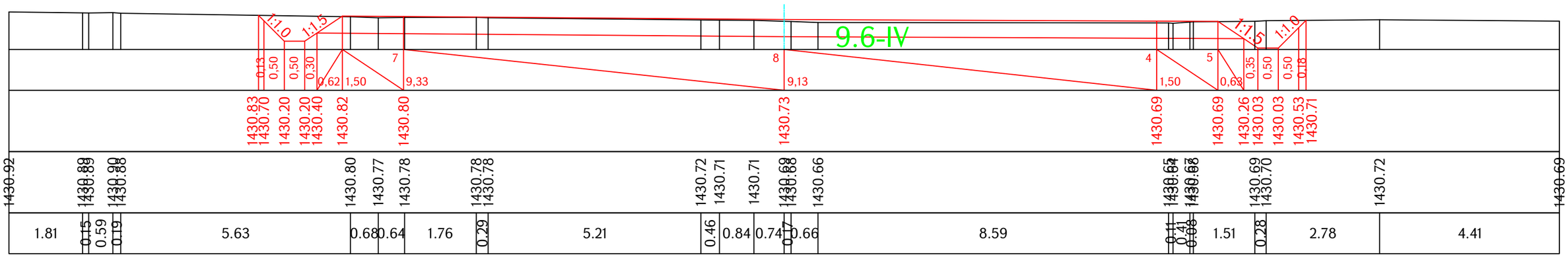

Проект финансируется	Заказчик	Проектировщик	Նախագծի անվանումը / Название проекта	Գծագիր / Чертеж	Код документа													Գծագրի մասշտաբ Масштаб чертежа
			S-5-62,/Հ-34/ - Բովաձոր մարզային նշանակության ավտոճանապարհի կմ0+000-կմ2+000 հատվածի ասֆալտապատում M-5-62,/Р-34/ - Бовадзор асфальтирование участка км0+000-км2+000 региональной автомобильной дороги	S-5-62, /Հ-34/ - Բովաձոր / M-5-62, /Р-34/ - Бовадзор կմ / км 0+0000 – կմ / км 0+2000 Ճանապարհի նախագիծ / Проект дороги Գլխավոր ճանապարհ / Главная дорога Լայնական կտրվածքներ / Поперечные сечения էջ/стр 1 - 66	Փուլ / Стадия	Գլուխ / Раздел	Նախագիծ / Проект	Կառուցվածք / Структуры	Տեսակ / Тип	Համար / Номер	Փոփոխություն / Пересмотр							A1-1:50 A3-1:100
					1	1	01ՊԴ	ԳԴ00	ՊՀ	0001	00							
					Կապի համար / Контактный номер	Գծագիր N / Номер документа						00	08.2025	Окончательная сдача	ԱՀ	ԱԱ		Վերանայում Пересмотр
					N ՀՀԱՎ-ԳՀԳՊ-25/25	1-01-01ՊԴ-ԳԴ00-ՊՀ-0001_00						Վերանայում Пересмотр	Ամսաթիվ Дата	Նկարագրություն Описание	Ում կողմից Подготовленный	Ստուգված է Проверено	Հաստատված է Одобренный	00

Ձախ առու / левый кювет

Հ.$_{\text{առու / кюв}}$ =0.15 9.6-IV

Հանույթ / выемка

Հ.- 0.01 9.6-IV

Աջ առու / правый кювет

Հ.$_{\text{առու / кюв}}$ = 0.14 9.6-IV

Լիցք / насыпь 6.02

Կմ / Км 0+011.96

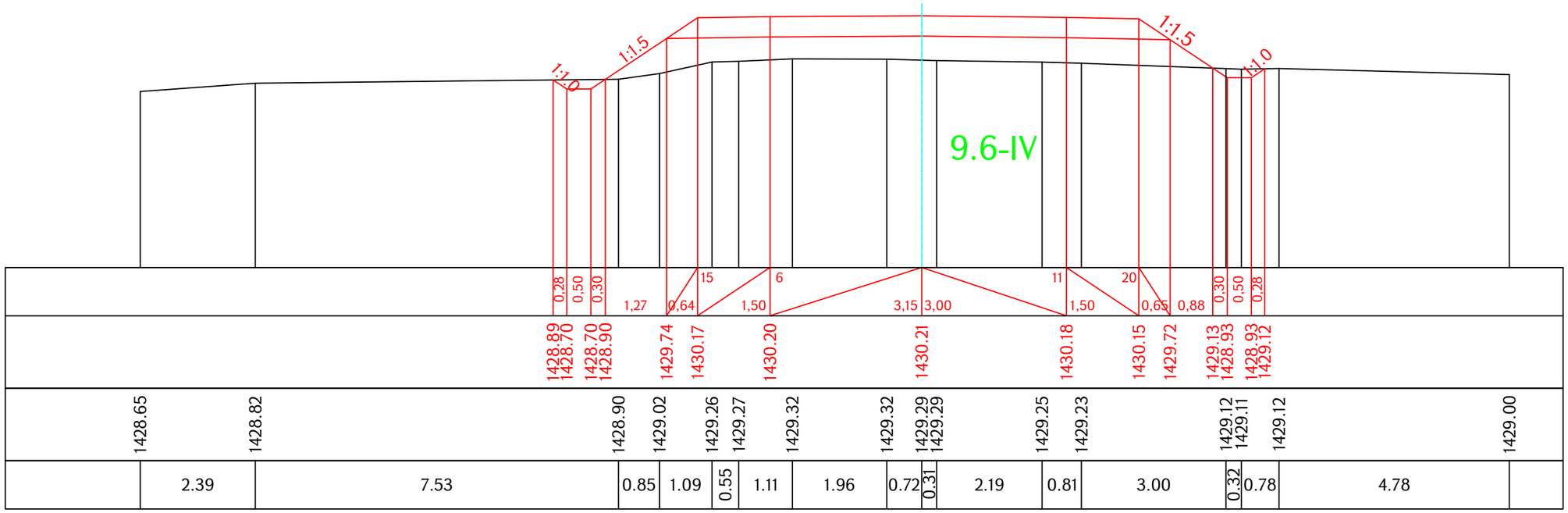

Կմ / Км 0+020

Ձախ առու / левый кювет

Հ.$_{\text{առու / кюв}}$ =0.15 9.6-IV

Հանույթ / выемка

Հ.- 0.02 9.6-IV

Աջ առու / правый кювет

Հ.$_{\text{առու / кюв}}$ = 0.16 9.6-IV

Լիցք / насыпь 9.39

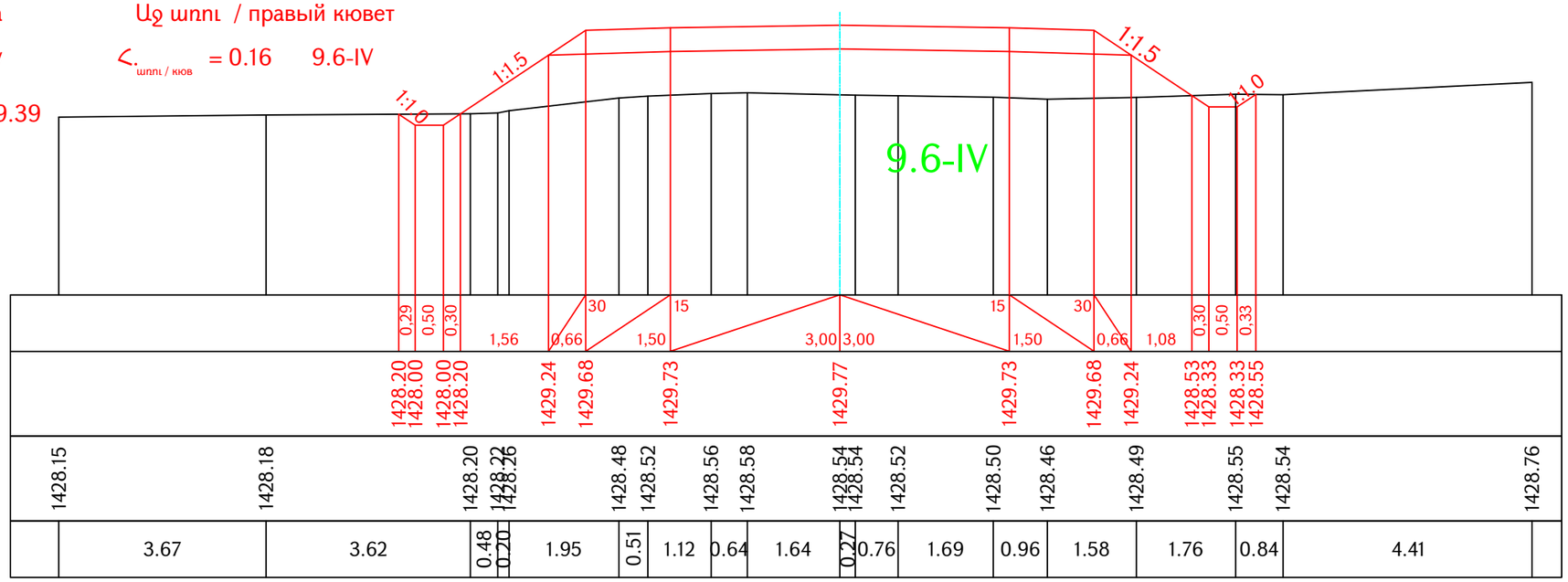

Проект финансируется	Заказчик	Проектировщик	Նախագծի անվանումը / Название проекта	Գծագիր / Чертеж	Կոդ փաստաթղթի / Код документа															Գծագրի մասշտաբ / Масштаб чертежа
			S-5-62,/Հ-34/ - Բուլաձոր մարզային նշանակության ավտոճանապարհի կմ0+000-կմ2+000 հատվածի ասֆալտապատում M-5-62,/Ք-34/ - Бовадзор асфальтирование участка км0+000-км2+000 региональной автомобильной дороги	S-5-62, /Հ-34/ - Բուլաձոր / M-5-62, /Ք-34/ - Бовадзор կմ / км 0+0000 – կմ / км 0+2000 Ճանապարհի նախագիծ / Проект дороги Գլխավոր ճանապարհ / Главная дорога Լայնական կտրվածքներ / Поперечные сечения էջ/стр 2 - 66	Փուլ / Стадия	Գլխ. մաս / Раздел	Նախագիծ / Проект	Կառուցվածք / Структуры	Տեսակ / Тип	Համար / Номер	Փոփոխություն / Пересмотр							A1-1:50 A3-1:100
					1	1	01ՊՆ	ԳԴ000	ՊՀ	0002	00									
					Կապի համար / Контактный номер	Գծագիր N / Номер документа						00	08.2025	Окончательная сдача	ԱՀ	ԱԱ				Վերանայում / Пересмотр
					N ՀՀԼՄ-ԳՀԳՊ-25/25	1-01-01ՊՆ-ԳԴ000-ՊՀ-0002_00						Վերանայում Пересмотр	Ամսաթիվ Дата	Նկարագրություն Описание	Ում կողմից Подготовленный	Ստուգված է Проверено	Հաստատված է Одобренный			00

Ձախ առու / левый кювет

<.$_{\text{առու / кюв}}$ = 0.14 9.6-IV

Հանույթ / выемка

<.- 0.02 9.6-IV

Աջ առու / правый кювет

<.$_{\text{առու / кюв}}$ = 0.16 9.6-IV

Լիցք / насыпь 10.06

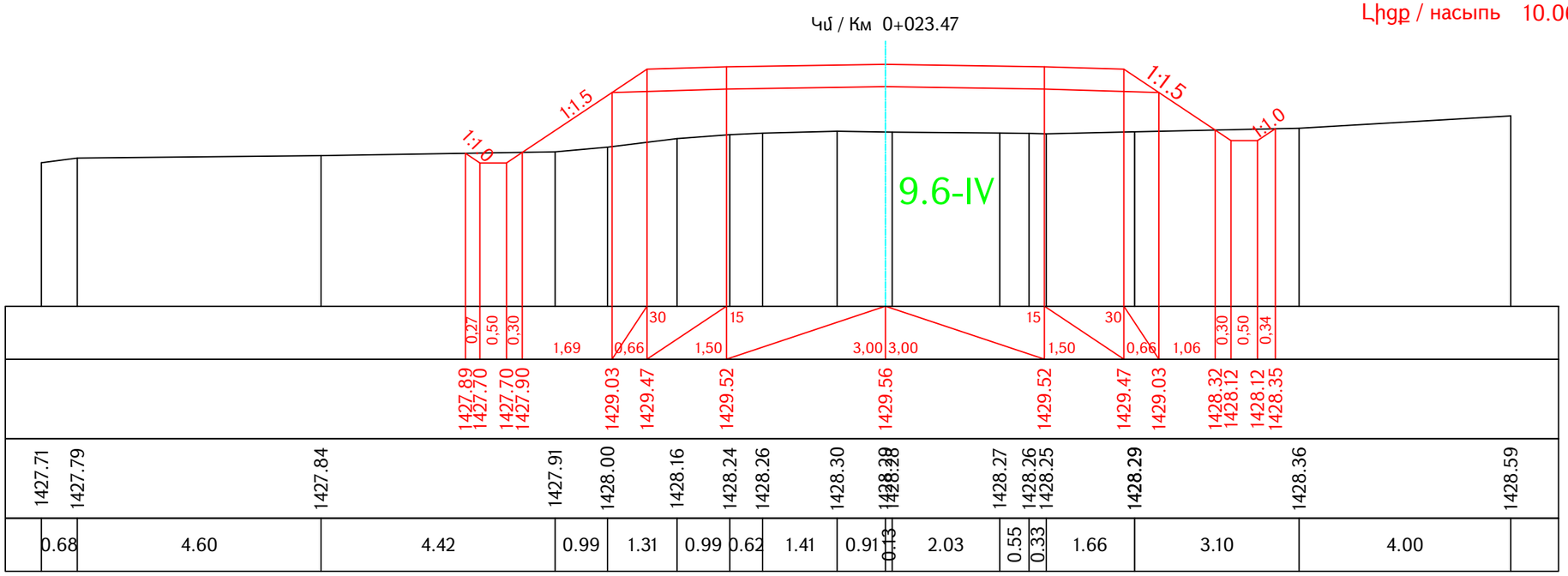

Ձախ առու / левый кювет

<.$_{\text{առու / кюв}}$ = 0.16 9.6-IV

Հանույթ / выемка

<.- 0.09 9.6-IV

Աջ առու / правый кювет

<.$_{\text{առու / кюв}}$ = 0.16 9.6-IV

Լիցք / насыпь 10.79

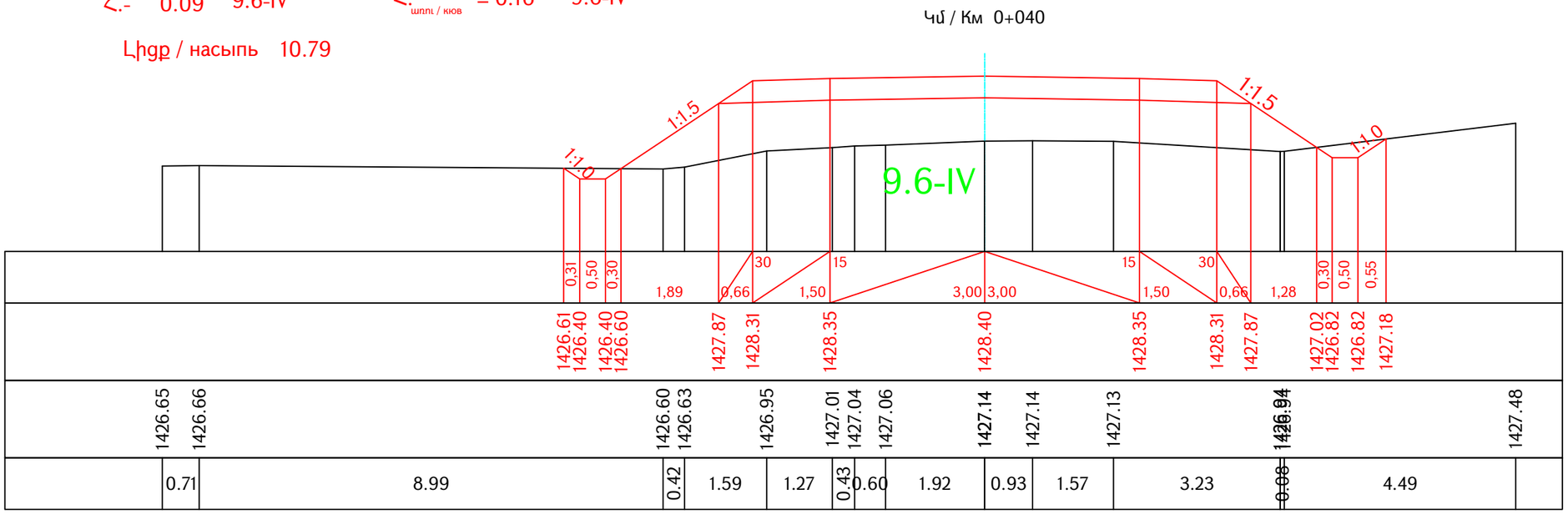

Проект финансируется	Заказчик	Проектировщик	Նախագծի անվանումը / Название проекта	Գծագիր / Чертеж	Կոդ փաստաթղթի / Код документа													Գծագրի մասշտաբ / Масштаб чертежа
			S-5-62,/<-34/ - Բոլաձոր մարզային նշանակության ավտոճանապարհի կմ0+000-կմ2+000 հատվածի ասֆալտապատում M-5-62,/P-34/ - Бовадзор асфальтирование участка км0+000-км2+000 региональной автомобильной дороги	S-5-62, /<-34/ - Բոլաձոր / M-5-62, /P-34/ - Бовадзор կմ / км 0+0000 – կմ / км 0+2000 Ճանապարհի նախագիծ / Проект дороги Գլխավոր ճանապարհ / Главная дорога Լայնական կտրվածքներ / Поперечные сечения էջ/стр 3 - 66	Փաստաթղթի N / Номер документа													A1-1:50 A3-1:100
					Փուլ / Фаза	Բաժին / Раздел	Նախագիծ / Проект	Կառուցվածք / Структуры	Տեսակ / Тип	Համար / Номер	Վերանայում / Пересмотр							
					1	1	01ՊԴ	ԳԴ000	ՊՀ	0003	00							
					Կապի համար / Контактный номер							00	08.2025	Окончательная сдача	ԱՀ		ԱԱ	Վերանայում / Пересмотр
					N ՀՀԼՄ-ԳՀՊԳՊ-25/25			1-01-01ՊԴ-ԳԴ000-ՊՀ-0003_00				Վերանայում / Пересмотр	Ամսաթիվ / Дата	Նկարագրություն / Описание	Ում կողմից / Подготовленный	Ստուգված է / Проверено	Հաստատված է / Одобренный	00

Ձախ առու / левый кювет

$h_{\text{առու / кюв}}$ = 0.11 9.6-IV

Հանույթ / выемка

h.- 0.05 9.6-IV

Լիցք / насыпь 3.90

$h_{\text{առու / кюв}}$ = 0.16 9.6-IV

Կմ / Км 0+060

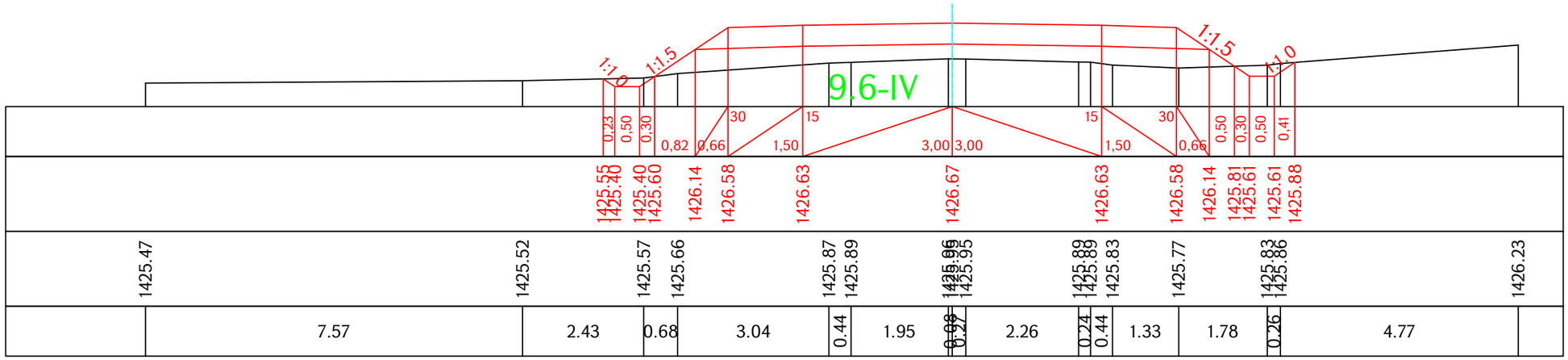

Ձախ առու / левый кювет

$h_{\text{առու / кюв}}$ = 0.16 9.6-IV

Հանույթ / выемка

h.- 0.39 9.6-IV

Լիցք / насыпь 0

Աջ առու / правый кювет

$h_{\text{առու / кюв}}$ = 0.26 9.6-IV

Կմ / Км 0+080

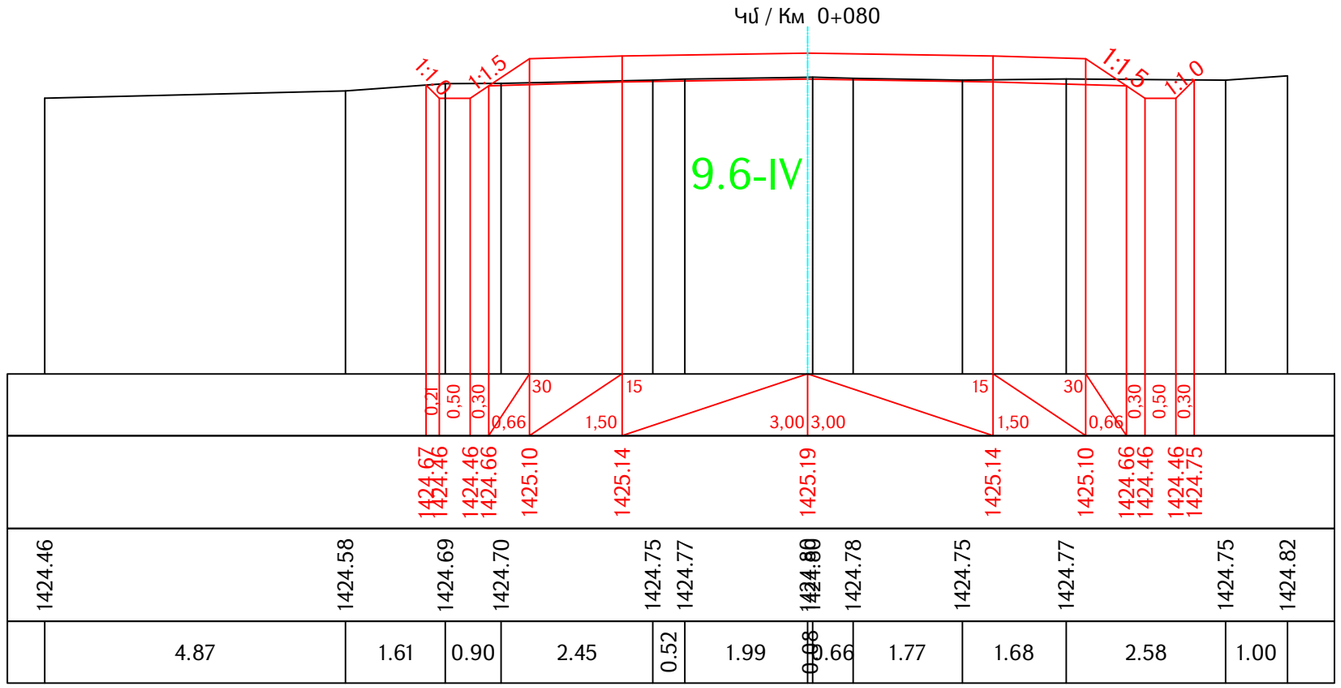

Проект финансируется	Заказчик	Проектировщик	Նախագծի անվանումը / Название проекта	Գծագիր / Чертеж	Код документа													Գծագրի մասշտաբ Масштаб чертежа
			S-5-62,/Հ-34/ - Բովանդակության նշանակության ավտոճանապարհի կմ0+000-կմ2+000 հատվածի ասֆալտապատում M-5-62,/Р-34/ - Бовадзор асфальтирование участка км0+000-км2+000 региональной автомобильной дороги	S-5-62, /Հ-34/ - Բովանդակություն / M-5-62, /Р-34/ - Бовадзор կմ / км 0+0000 – կմ / км 0+2000 Ճանապարհի նախագիծ / Проект дороги Գլխավոր ճանապարհ / Главная дорога Լայնական կտրվածքներ / Поперечные сечения էջ/стр 4 - 66	Փուլ / Фаза: 1	Բաժին / Раздел: 1	Նախագիծ / Проект: 01ՊԴ	Կառուցվածք / Структуры: ԳԴ000	Տիպ / Тип: ՊՀ	Համար / Номер: 0004	Փոփոխություն / Пересмотр: 00							A1-1:50 A3-1:100
					Կապի համար / Контактный номер: N ՀՀԱԻ-ԳՀԳՊ-25/25				Գծագրի N / Номер документа: 1-01-01ՊԴ-ԳԴ000-ՊՀ-0004_00			00	08.2025	Վերջնական հանձնում / Окончательная сдача	ԱՀ	ԱԱ	Վերանայում / Пересмотр 00
												Վերանայում Пересмотр	Ամսաթիվ Дата	Նկարագրություն Описание	Ում կողմից Подготовленный	Ստուգված է Проверено	Հաստատված է Одобренный	

Ձախ առու / левый кювет

$h_{\text{առու / кюв}}$ = 0.50 9.6-IV

Հանույթ / выемка

h.- 2.25 9.6-IV

Լիցք / насыпь 0

Աջ առու / правый кювет

$h_{\text{առու / кюв}}$ = 0.41 9.6-IV

Կմ / Км 0+100

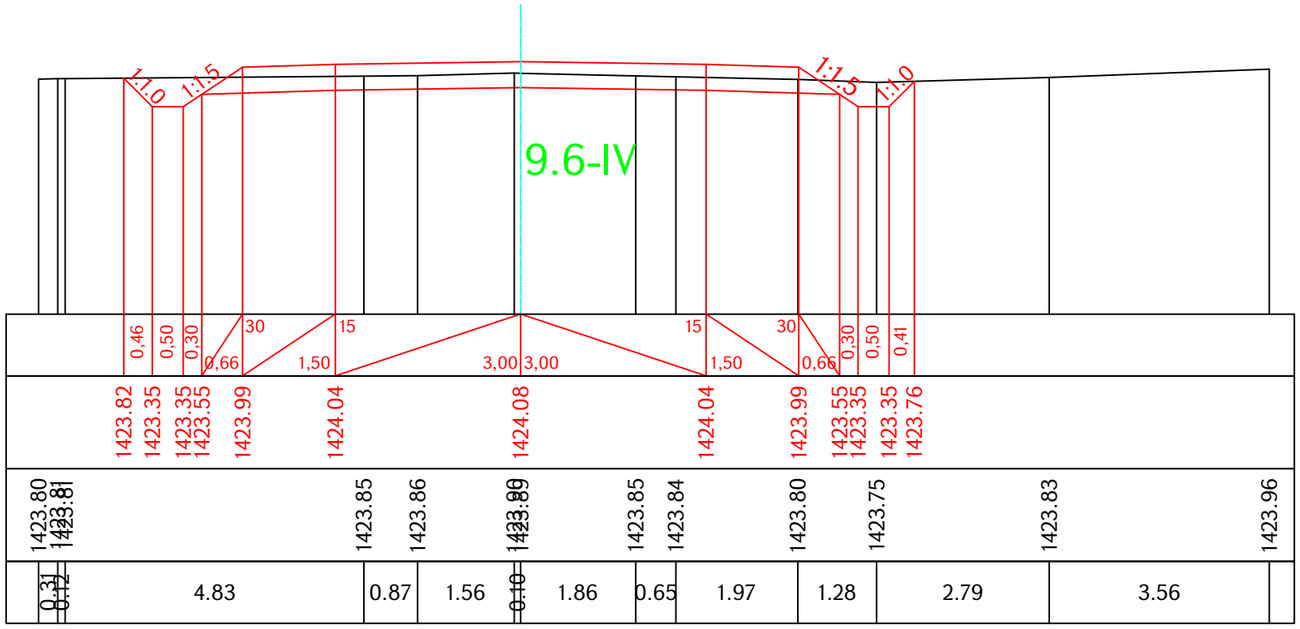

Ձախ առու / левый кювет

$h_{\text{առու / кюв}}$ = 0.25 9.6-IV

Հանույթ / выемка

h.- 2.05 9.6-IV

Լիցք / насыпь 0

Աջ առու / правый кювет

$h_{\text{առու / кюв}}$ = 0.29 9.6-IV

Կմ / Км 0+120

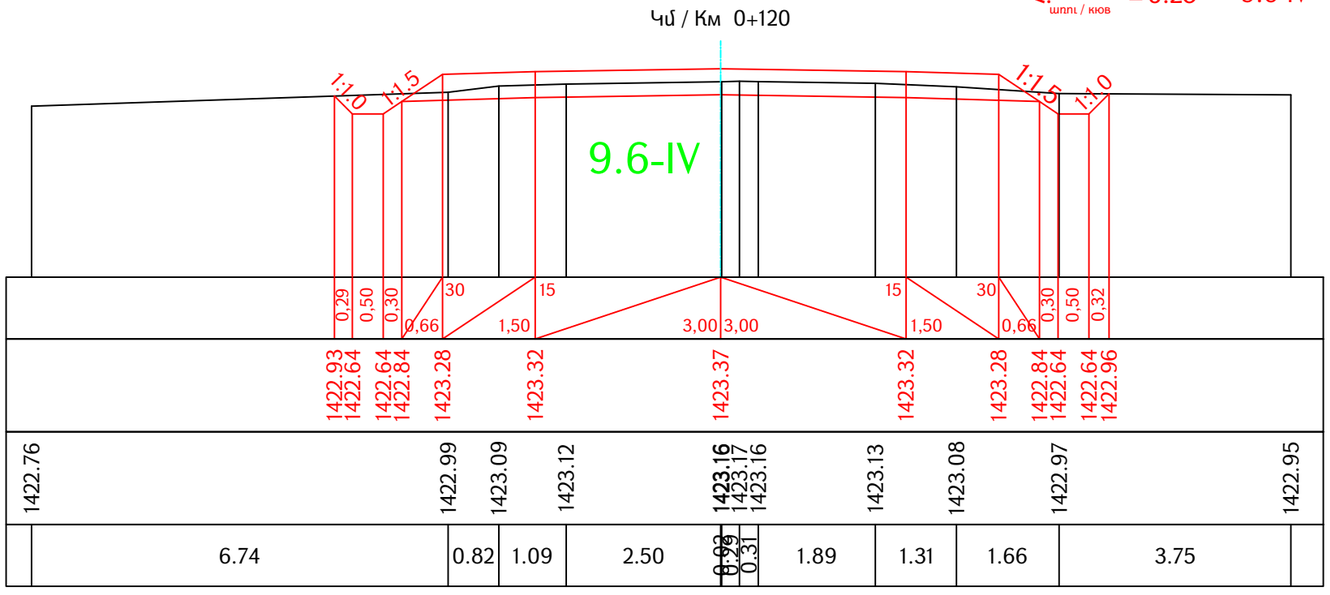

Проект финансируется	Заказчик	Проектировщик	Նախագծի անվանումը / Название проекта	Գծագիր / Чертеж	Код документа													Գծագրի մասշտաբ Масштаб чертежа
			S-5-62,/Հ-34/ - Բոլմաձոր մարզային նշանակության ավտոճանապարհի կմ0+000-կմ2+000 հատվածի ասֆալտապատում M-5-62,/P-34/ - Бовадзор асфальтирование участка км0+000-км2+000 региональной автомобильной дороги	Գծագիր / Чертеж S-5-62, /Հ-34/ - Բոլմաձոր / M-5-62, /P-34/ - Бовадзор կմ / км 0+0000 – կմ / км 0+2000 Ճանապարհի նախագիծ / Проект дороги Գլխավոր ճանապարհ / Главная дорога Լայնական կտրվածքներ / Поперечные сечения էջ/стр 5 - 66	Фаза	Раздел	Проект	Структуры	Тип	Номер	Пересмотр							A1-1:50 A3-1:100
					1	1	01ПД	ГД000	ПС	0005	00							
					Контактный номер	Գծագիր N / Номер документа						00	08.2025	Окончательная сдача	АН	АА		Վերստուգում Пересмотр
					N ՀՀԼՀ-ԳՇՊՊ-25/25	1-01-01ПД-ГД000-ПС-0005_00						Վերստուգում Пересмотр	Ամսաթիվ Дата	Նկարագրություն Описание	Ում կողմից Подготовленный	Ստուգված է Проверено	Հաստատված է Одобренный	00

Ձախ առու / левый кювет

Հ.$_{\text{առու / кюв}}$ = 0 9.6-IV

Հանույթ / выемка

Հ.- 1.01 9.6-IV

Աջ առու / правый кювет

Հ.$_{\text{առու / кюв}}$ = 0.26 9.6-IV

Լիցք / насыпь 0

Կմ / Км 0+140

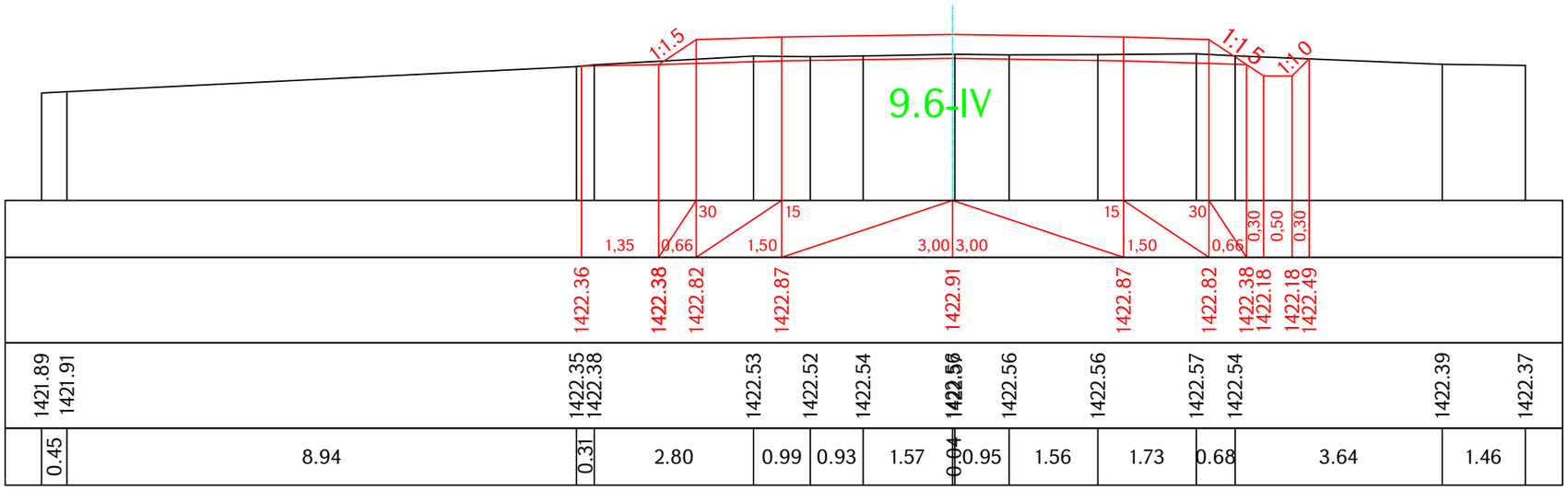

Ձախ առու / левый кювет

Հ.$_{\text{առու / кюв}}$ = 0 9.6-IV

Հանույթ / выемка

Հ.- 0.72 9.6-IV

Աջ առու / правый кювет

Հ.$_{\text{առու / кюв}}$ = 0.19 9.6-IV

Լիցք / насыпь 0

Կմ / Км 0+160

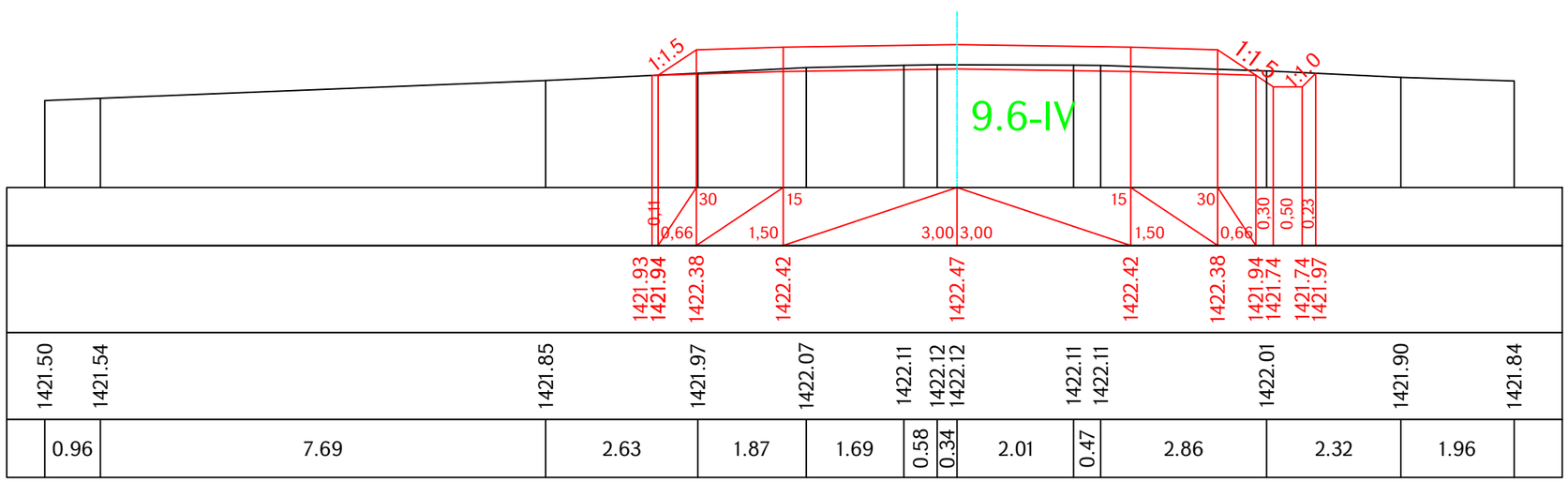

Проект финансируется	Заказчик	Проектировщик	Նախագծի անվանումը / Название проекта	Գծագիր / Чертеж	Код документа													Գծագրի մասշտաբ Масштаб чертежа
			S-5-62,/Հ-34/ - Բուլաձոր մարզային նշանակության ավտոճանապարհի կմ0+000-կմ2+000 հատվածի ասֆալտապատում M-5-62,/Р-34/ - Бовадзор асфальтирование участка км0+000-км2+000 региональной автомобильной дороги	S-5-62, /Հ-34/ - Բուլաձոր / M-5-62, /Р-34/ - Бовадзор կմ / км 0+0000 – կմ / км 0+2000 Ճանապարհի նախագիծ / Проект дороги Գլխավոր ճանապարհ / Главная дорога Լայնական կտրվածքներ / Поперечные сечения էջ/стр 6 - 66	Փուլ / Фаза 1	Բաժին / Раздел 1	Նախագիծ / Проект 01ПД	Կառուցվածք / Структуры ГД000	Տիպ / Тип ПС	Համար / Номер 0006	Փոփոխություն / Пересмотр 00							A1-1:50 A3-1:100
					Կապի համար / Контактный номер N ՀՀԼՄ-ԳՀՇՎ-25/25		Գծագիր N / Номер документа 1-01-01ПД-ГД000-ПС-0006_00				00	08.2025	Окончательная сдача	АН	АА		Վերանայում Пересмотр 00
											Վերանայում Пересмотр	Ամսաթիվ Дата	Նկարագրություն Описание	Մշակեց Подготовленный	Ստուգեց Проверено	Հաստատեց Одобренный	

Ձախ առու / левый кювет

$h_{\text{առու / кюв}}$ = 0 9.6-IV

Հանույթ / выемка

h.- 0.81 9.6-IV

Աջ առու / правый кювет

$h_{\text{առու / кюв}}$ = 0.25 9.6-IV

Լիցք / насыпь 0.04

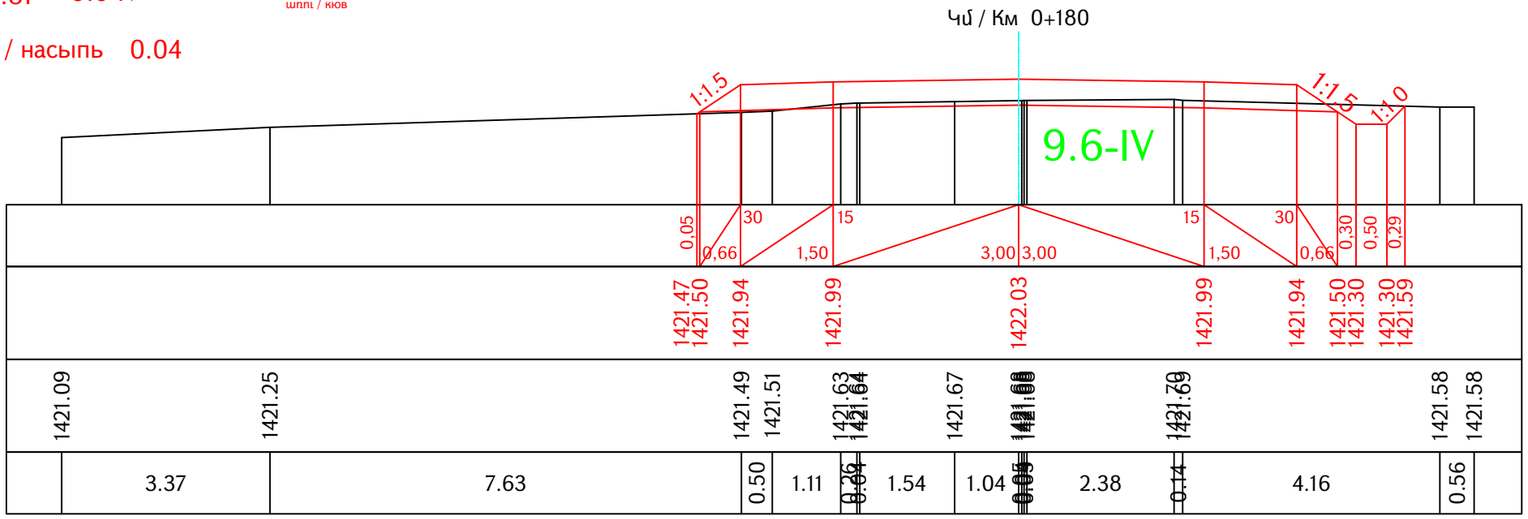

Ձախ առու / левый кювет

$h_{\text{առու / кюв}}$ = 0 9.6-IV

Հանույթ / выемка

h.- 2.42 9.6-IV

Աջ առու / правый кювет

$h_{\text{առու / кюв}}$ = 0.29 9.6-IV

Լիցք / насыпь 0

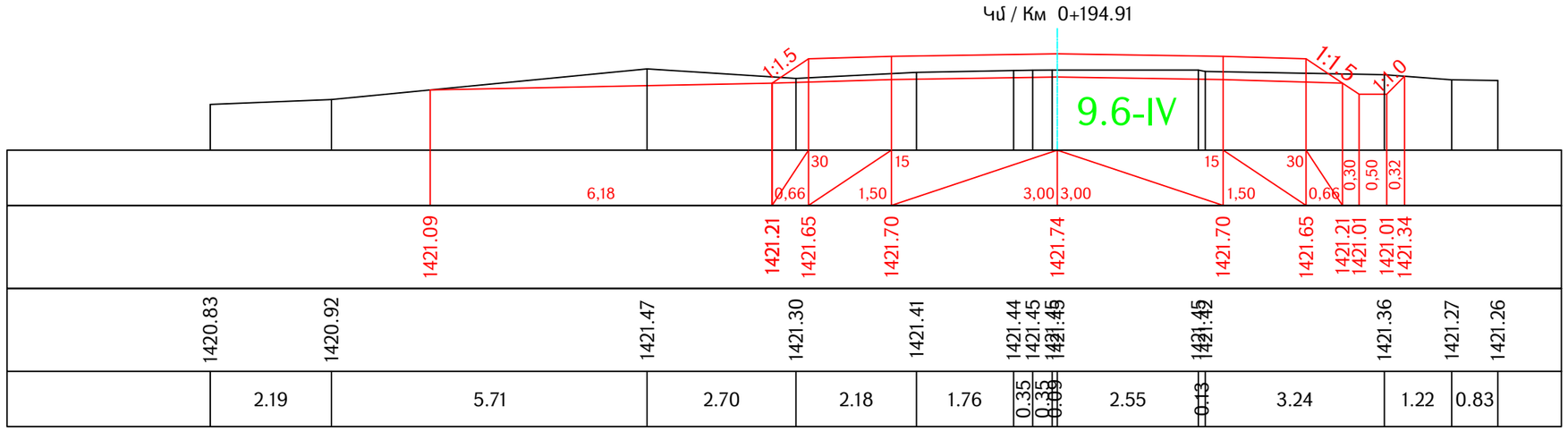

Проект финансируется	Заказчик	Проектировщик	Նախագծի անվանումը / Название проекта	Գծագիր / Чертеж	Կոդ փաստաթղթի / Код документа														Գծագրի մասշտաբ / Масштаб чертежа
			S-5-62,/Հ-34/ - Բովանդակային նշանակության ավտոճանապարհի կմ0+000-կմ2+000 հատվածի ասֆալտապատում M-5-62,/Р-34/ - Бовадзор асфальтирование участка км0+000-км2+000 региональной автомобильной дороги	S-5-62, /Հ-34/ - Բովանդակային / M-5-62, /Р-34/ - Бовадзор կմ / км 0+0000 – կմ / км 0+2000 Ճանապարհի նախագիծ / Проект дороги Գլխավոր ճանապարհ / Главная дорога Լայնական կտրվածքներ / Поперечные сечения էջ/стр 7 - 66	Փուլ / Фаза	Բաժին / Раздел	Նախագիծ / Проект	Կառուցվածք / Структуры	Տեսակ / Тип	Համար / Номер	Փոփոխություն / Пересмотр							A1-1:50 A3-1:100
					1	1	01ՊԴ	ԳԴ000	ՊՀ	0007	00								
					Կապի համար / Контактный номер	Գծագիր N / Номер документа						00	08.2025	Окончательная сдача	ԱՀ	ԱԱ			Վերանայում / Пересмотр
					N ՀՀԱՎ-ՊՀԳՊ-25/25	1-01-01ՊԴ-ԳԴ000-ՊՀ-0007_00						Վերանայում / Пересмотр	Ամսաթիվ / Дата	Նկարագրություն / Описание	Ում կողմից / Подготовленный	Ստուգված է / Проверено	Հաստատված է / Одобренный		00

Ձախ առու / левый кювет

Հ.$_{\text{առու / кюв}}$ = 0 9.6-IV

Հանույթ / выемка

Հ.- 2.76 9.6-IV

Աջ առու / правый кювет

Հ.$_{\text{առու / кюв}}$ = 0.21 9.6-IV

Լիցք / насыпь 0

Կմ / Км 0+200

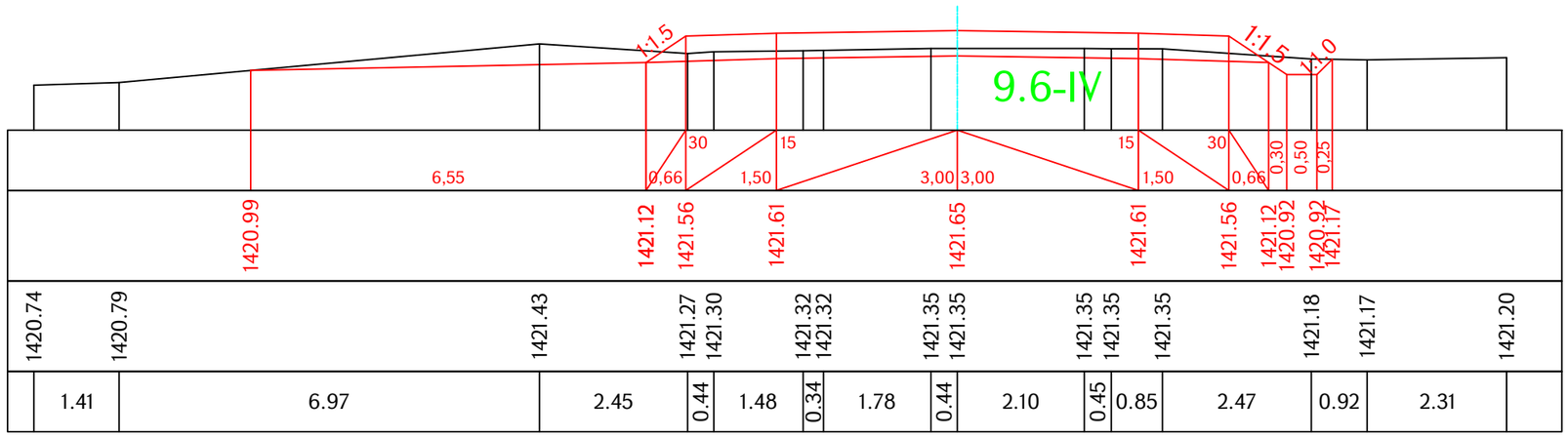

Ձախ առու / левый кювет

Հ.$_{\text{առու / кюв}}$ = 0 9.6-IV

Հանույթ / выемка

Հ.- 1.27 9.6-IV

Աջ առու / правый кювет

Հ.$_{\text{առու / кюв}}$ = 0.30 9.6-IV

Լիցք / насыпь 0

Կմ / Км 0+207.55

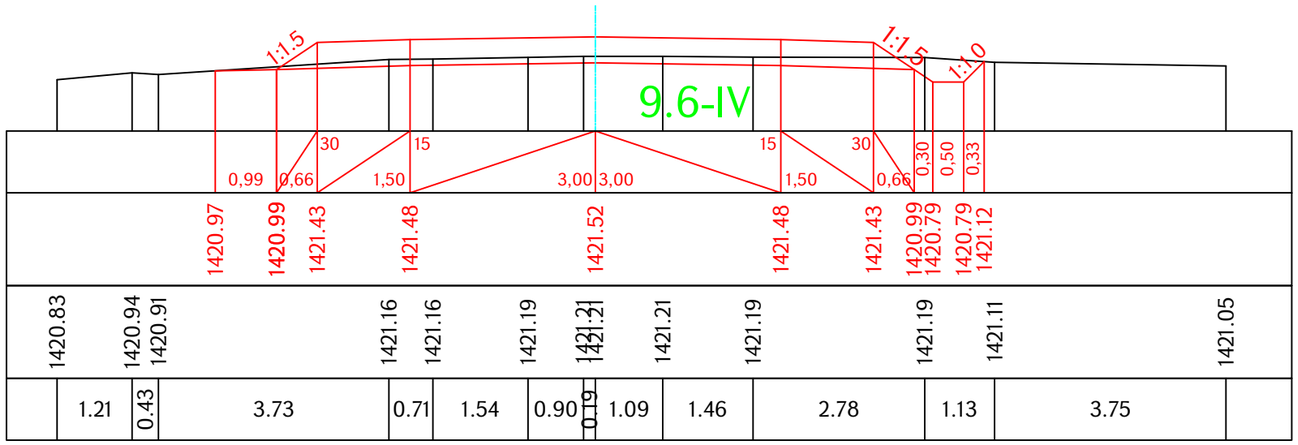

Проект финансируется	Заказчик	Проектировщик	Նախագծի անվանումը / Название проекта	Գծագիր / Чертеж	Код документа													Գծագրի մասշտաբ Масштаб чертежа
			S-5-62,/Հ-34/ - Բովաձոր մարզային նշանակության ավտոճանապարհի կմ0+000-կմ2+000 հատվածի ասֆալտապատում M-5-62,/P-34/ - Бовадзор асфальтирование участка км0+000-км2+000 региональной автомобильной дороги	S-5-62, /Հ-34/ - Բովաձոր / M-5-62, /P-34/ - Бовадзор կմ / км 0+0000 – կմ / км 0+2000 Ճանապարհի նախագիծ / Проект дороги Գլխավոր ճանապարհ / Главная дорога Լայնական կտրվածքներ / Поперечные сечения էջ/стр 8 - 66	Фаза 1	Раздел 1	Проект 01ПД	Структуры ГД000	Тип ПС	Номер 0008	Пересмотр 00								A1-1:50 A3-1:100
					Контактный номер N ՀՀԼՄ-ԳՀԳՊ-25/25		Գծագիր N / Номер документа 1-01-01ПД-ГД000-ПС-0008_00					00 Վերանայում Пересмотр	08.2025 Ամսաթիվ Дата	Окончательная сдача Նկարագրություն Описание	АН Ում կողմից Подготовленный	АА Ստուգված է Проверено	Հաստատված է Одобренный	Վերանայում Пересмотр 00

Ձախ առու / левый кювет

$<._{\text{առու / кюв}}$ = 0 9.6-IV

Հանույթ / выемка

<.- 1.04 9.6-IV

Աջ առու / правый кювет

$<._{\text{առու / кюв}}$ = 0.17 9.6-IV

Լիցք / насыпь 0

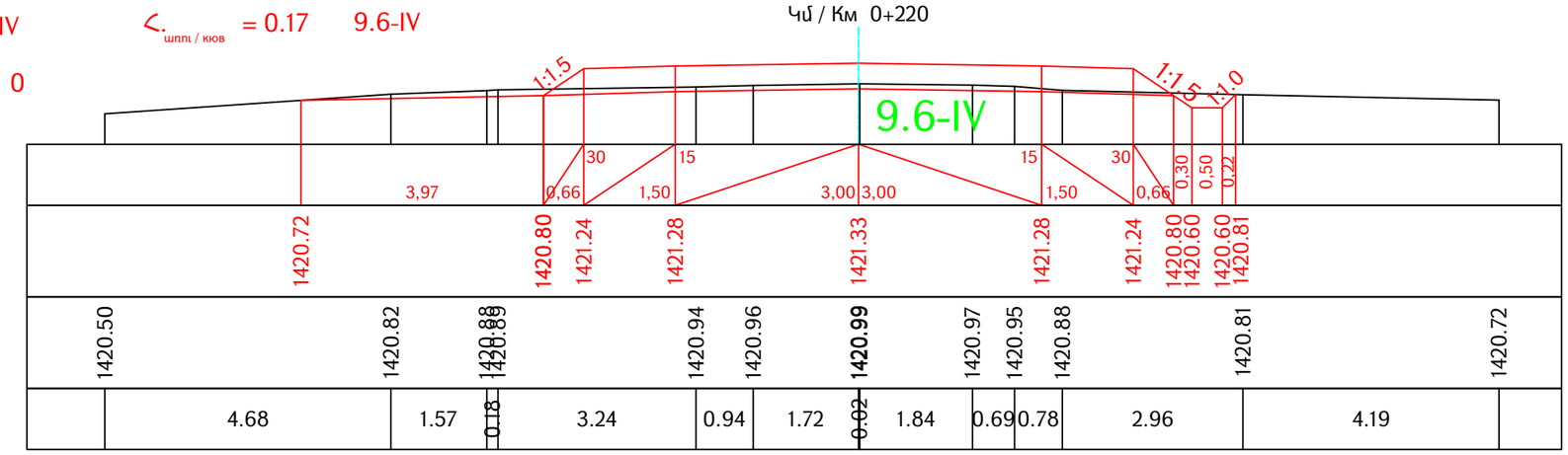

Ձախ առու / левый кювет

$<._{\text{առու / кюв}}$ = 0 9.6-IV

Հանույթ / выемка

<.- 1.04 9.6-IV

Աջ առու / правый кювет

$<._{\text{առու / кюв}}$ = 0.17 9.6-IV

Լիցք / насыпь 0

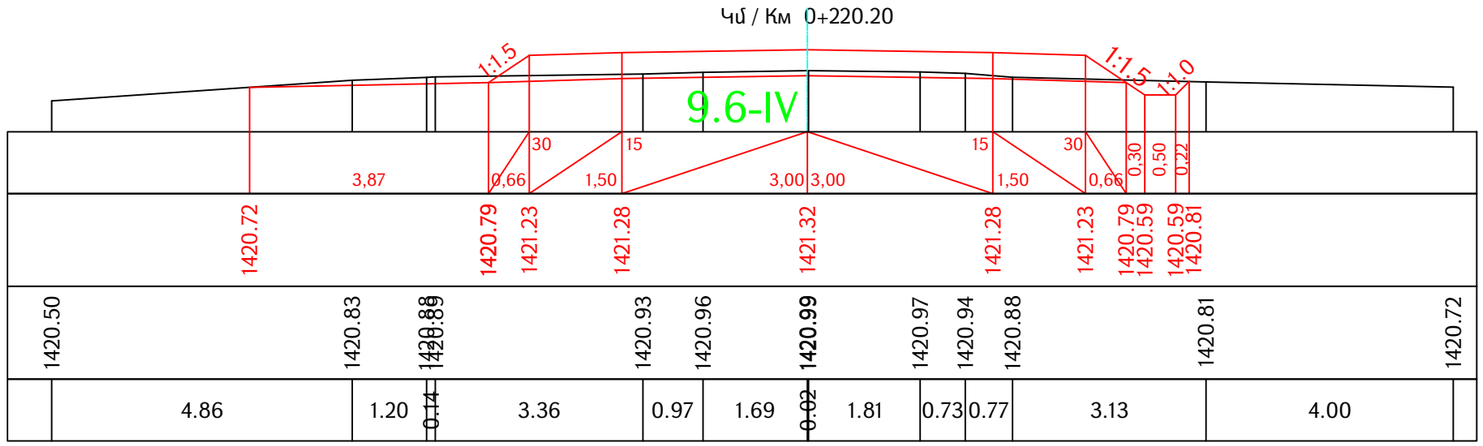

Ձախ առու / левый кювет

$<._{\text{առու / кюв}}$ = 0 9.6-IV

Հանույթ / выемка

<.- 0.73 9.6-IV

Աջ առու / правый кювет

$<._{\text{առու / кюв}}$ = 0.23 9.6-IV

Լիցք / насыпь 0

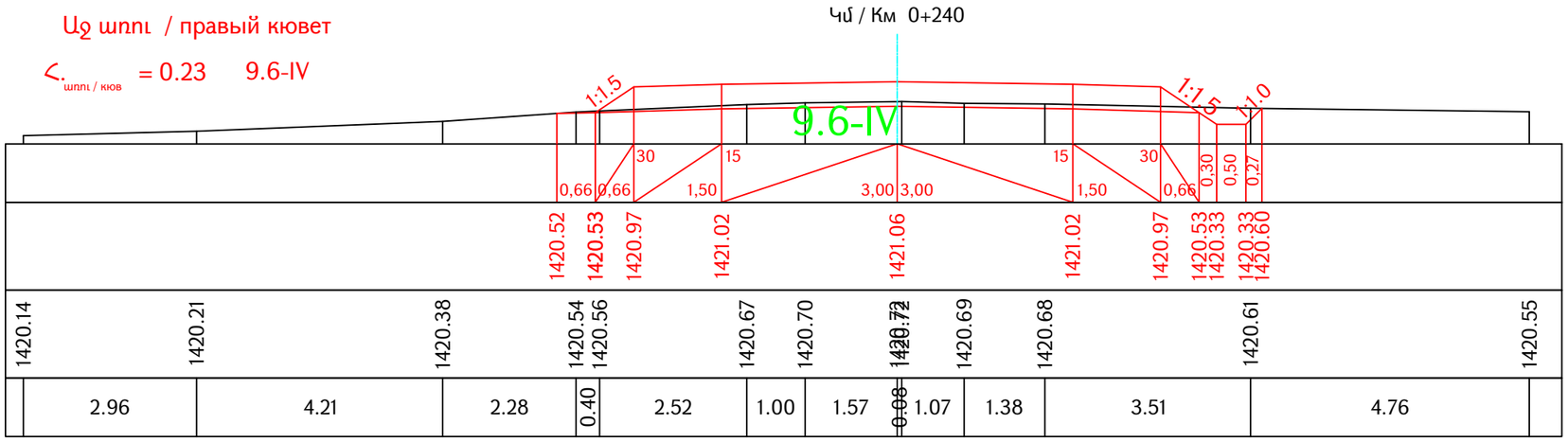

Проект финансируется	Заказчик	Проектировщик	Նախագծի անվանումը / Название проекта	Գծագիր / Чертеж	Код документа												Գծագրի մասշտաբ Масштаб чертежа
			S-5-62,/Հ-34/ - Բոլաձոր մարզային նշանակության ավտոճանապարհի կմ0+000-կմ2+000 հատվածի ասֆալտապատում M-5-62,/P-34/ - Бовадзор асфальтирование участка км0+000-км2+000 региональной автомобильной дороги	S-5-62, /Հ-34/ - Բոլաձոր / M-5-62, /P-34/ - Бовадзор կմ / км 0+0000 – կմ / км 0+2000 Ճանապարհի նախագիծ / Проект дороги Գլխավոր ճանապարհ / Главная дорога Լայնական կտրվածքներ / Поперечные сечения էջ/стр 9 - 66	Փուլ / Стадия	Տարի / Год	Գրաֆիկ / Лист	Գրքույկ / Книга							A1-1:50 A3-1:100
					1	1	01ՊԴ	ԳԴ000	ՊՀ	0009	00						
					Կապի համար / Контактный номер	Գծագրի N / Номер документа											Վերանայում Пересмотр
					N ՀՀԼՍ-ՊՀԶՊ-25/25	1-01-01ՊԴ-ԳԴ000-ՊՀ-0009_00						00	08.2025	Окончательная сдача	ԱՀ	ԱԱ	00
												Վերանայում Пересмотр	Ամսաթիվ Дата	Նկարագրություն Описание	Ում կողմից Подготовленный	Ստուգված է Проверено	Հաստատված է Одобренный

Ձախ առու / левый кювет

$<._{\text{առու / кюв}}$ = 0 9.6-IV

Հանույթ / выемка

<.- 0.66 9.6-IV

Աջ առու / правый кювет

$<._{\text{առու / кюв}}$ = 0.23 9.6-IV

Լիցք / насыпь 0

Կմ / Км 0+260

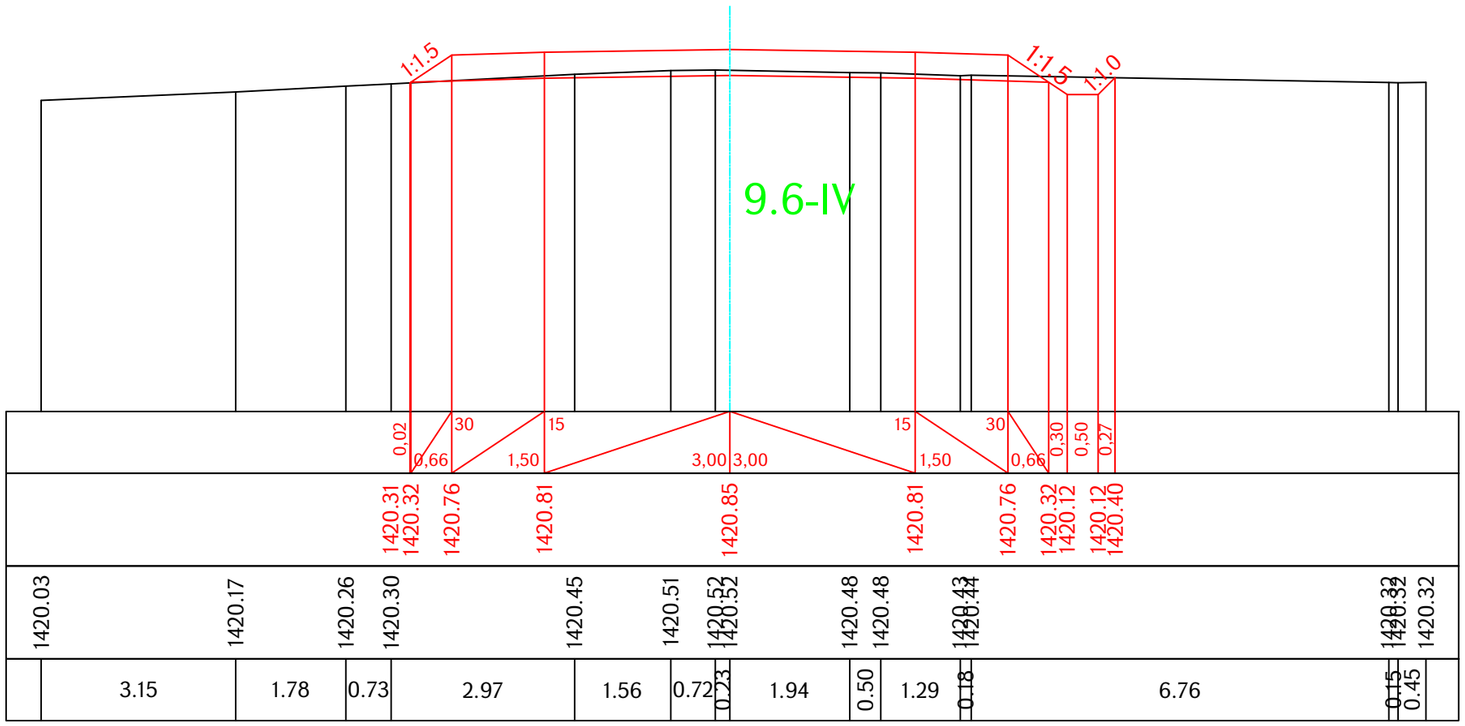

Ձախ առու / левый кювет

$<._{\text{առու / кюв}}$ = 0 9.6-IV

Հանույթ / выемка

<.- 0.67 9.6-IV

Լիցք / насыпь 0.03

Աջ առու / правый кювет

$<._{\text{առու / кюв}}$ = 0.19 9.6-IV

Կմ / Км 0+280

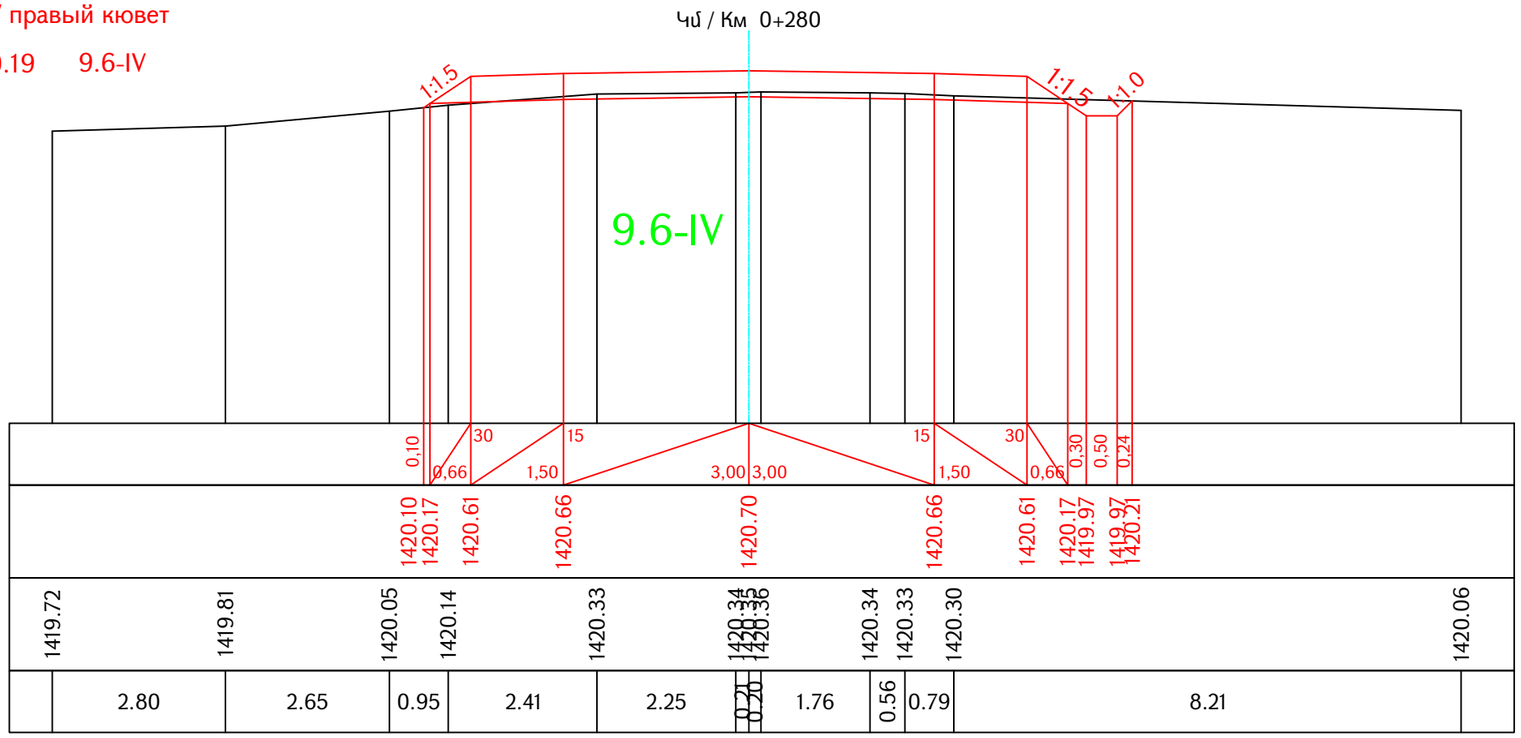

Проект финансируется	Заказчик	Проектировщик	Նախագծի անվանումը / Название проекта
			S-5-62,/Հ-34/ - Բոլաձոր մարզային նշանակության ավտոճանապարհի կմ0+000-կմ2+000 հատվածի ասֆալտապատում M-5-62,/Р-34/ - Бовадзор асфальтирование участка км0+000-км2+000 региональной автомобильной дороги

Գծագիր / Чертеж

S-5-62, /Հ-34/ - Բոլաձոր / М-5-62, /Р-34/ - Бовадзор կմ / км 0+0000 – կմ / км 0+2000

Ճանապարհի նախագիծ / Проект дороги

Գլխավոր ճանապարհ / Главная дорога

Լայնական կտրվածքներ / Поперечные сечения էջ/стр 10 - 66

Код документа														
Фаза	Раздел	Проект	Структуры	Тип	Номер	Пересмотр								Գծագրի մասշտաբ Масштаб чертежа
1	1	01ПД	ГД000	ПС	0010	00								A1-1:50 A3-1:100
Контактный номер	Գծագիր N / Номер документа						00	08.2025	Окончательная сдача	АН	АА			Վերատուգում Пересмотр
N ՀՀԼՄ-ԳՀԳՊ-25/25	1-01-01ПД-ГД000-ПС-0010_00						Վերատուգում Пересмотр	Ամսաթիվ Дата	Նկարագրություն Описание	Ում կողմից Подготовленный	Ստուգված է Проверено	Հաստատված է Одобренный		00

Ձախ առու / левый кювет

Հ.$_{\text{առու / кюв}}$ = 0 9.6-IV

Հանույթ / выемка

Հ.- 1.02 9.6-IV

Լիցք / насыпь 0.02

Աջ առու / правый кювет

Հ.$_{\text{առու / кюв}}$ = 0.23 9.6-IV

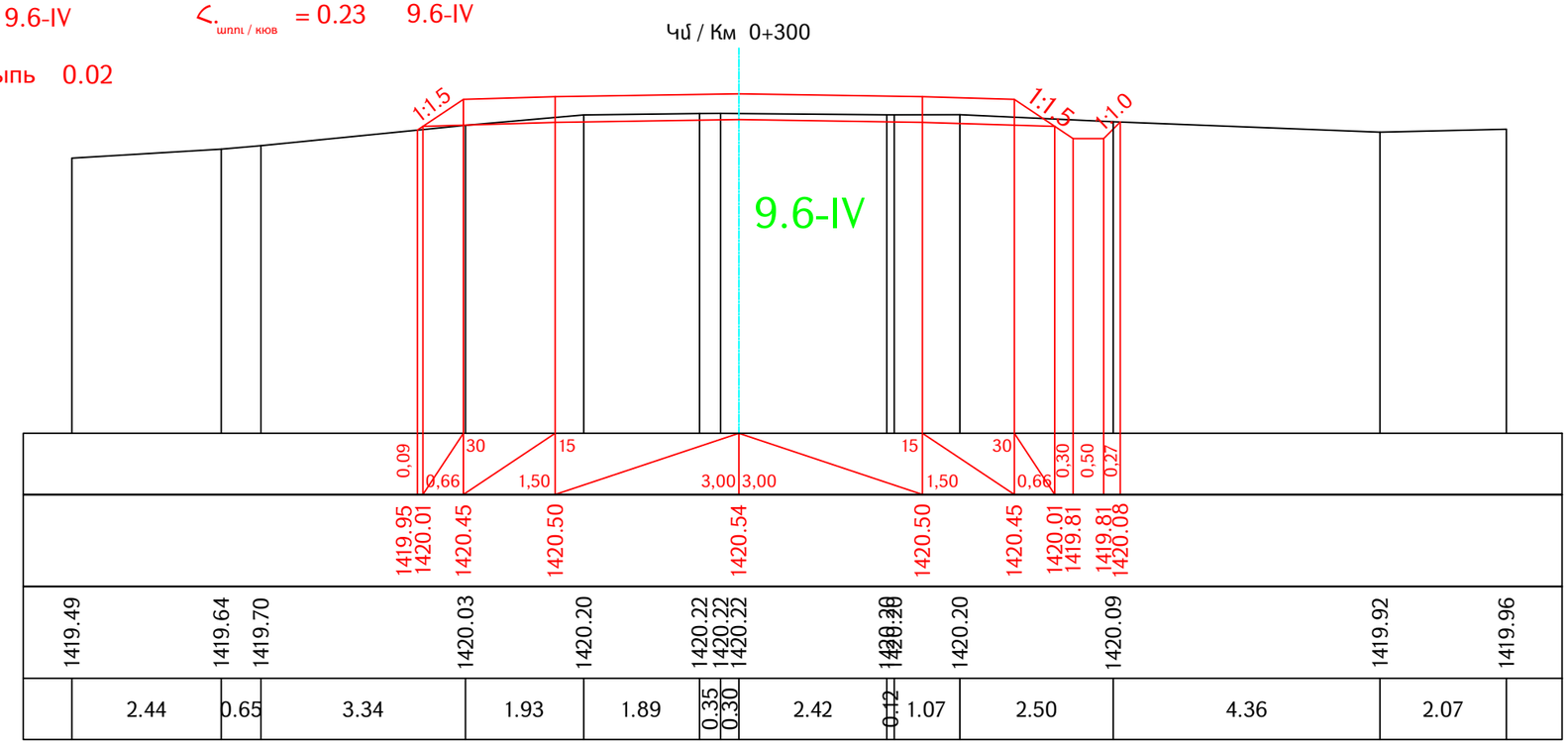

Ձախ առու / левый кювет

Հ.$_{\text{առու / кюв}}$ = 0 9.6-IV

Հանույթ / выемка

Հ.- 1.31 9.6-IV

Լիցք / насыпь 0

Աջ առու / правый кювет

Հ.$_{\text{առու / кюв}}$ = 0.35 9.6-IV

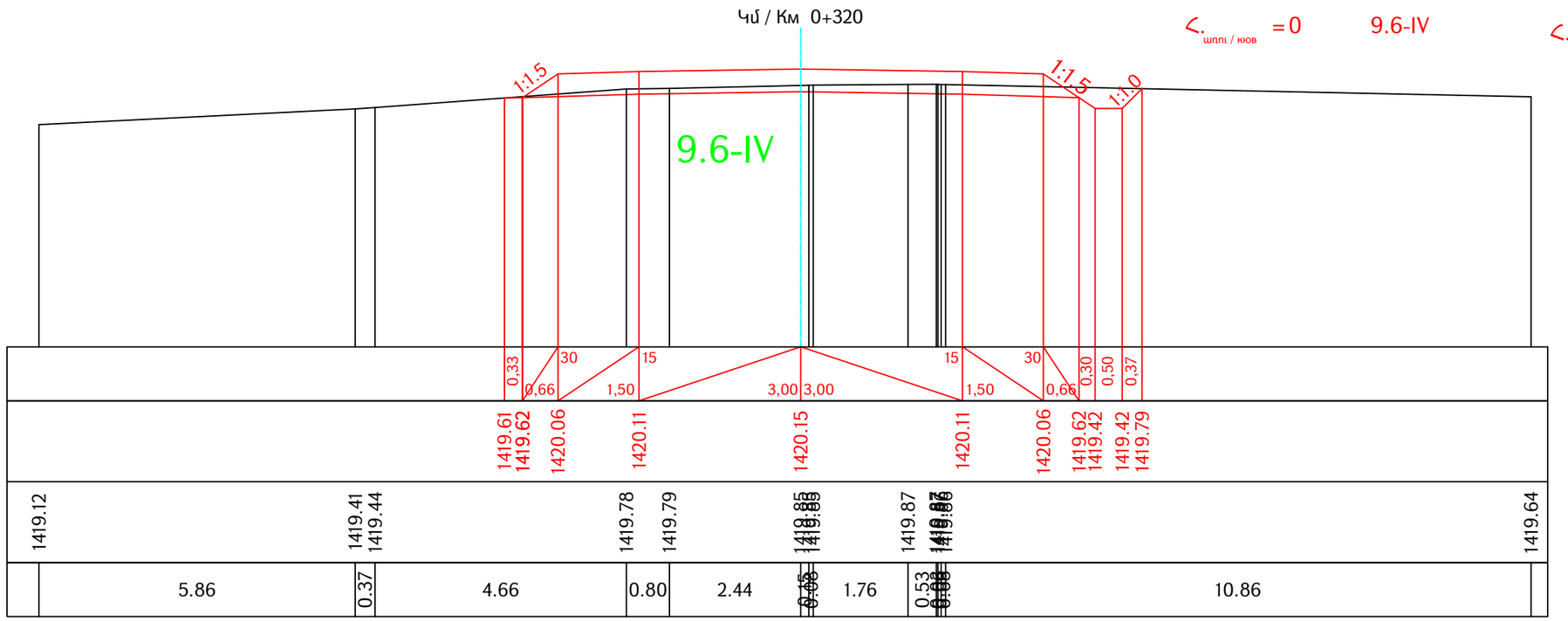

Проект финансируется	Заказчик	Проектировщик	Նախագծի անվանումը / Название проекта
			S-5-62,/Հ-34/ - Բուլանոր մարզային նշանակության ավտոճանապարհի կմ0+000-կմ2+000 հատվածի ասֆալտապատում M-5-62,/P-34/ - Бовадзор асфальтирование участка км0+000-км2+000 региональной автомобильной дороги

Գծագիր / Чертеж

S-5-62, /Հ-34/ - Բուլանոր / M-5-62, /P-34/ - Бовадзор կմ / км 0+0000 – կմ / км 0+2000

Ճանապարհի նախագիծ / Проект дороги

Գլխավոր ճանապարհ / Главная дорога

Լայնական կտրվածքներ / Поперечные сечения էջ/стр 11 - 66

Код документа														
Фаза	Раздел	Проект	Структуры	Тип	Номер	Пересмотр								Գծագրի մասշտաբ Масштаб чертежа
1	1	01ՊԴ	ԳԴ000	ՊՀ	0011	00								A1-1:50 A3-1:100
Контактный номер	Գծագիր N / Номер документа						00	08.2025	Окончательная сдача	АН	АА			Վերատուգում Пересмотр
N ՀՀԼՄ-ԳՀԳՊ-25/25	1-01-01ՊԴ-ԳԴ000-ՊՀ-0011_00						Վերատուգում Пересмотр	Ամսաթիվ Дата	Նկարագրություն Описание	Ում կողմից Подготовленный	Ստուգված է Проверено	Հաստատված է Одобренный		00

Ձախ առու / левый кювет

$h_{\text{առու / кюв}}$ = 0 9.6-IV

Հանույթ / выемка

h.- 0.95 9.6-IV

Լիցք / насыпь 0

Աջ առու / правый кювет

$h_{\text{առու / кюв}}$ = 0.18 9.6-IV

Կմ / Км 0+329.53

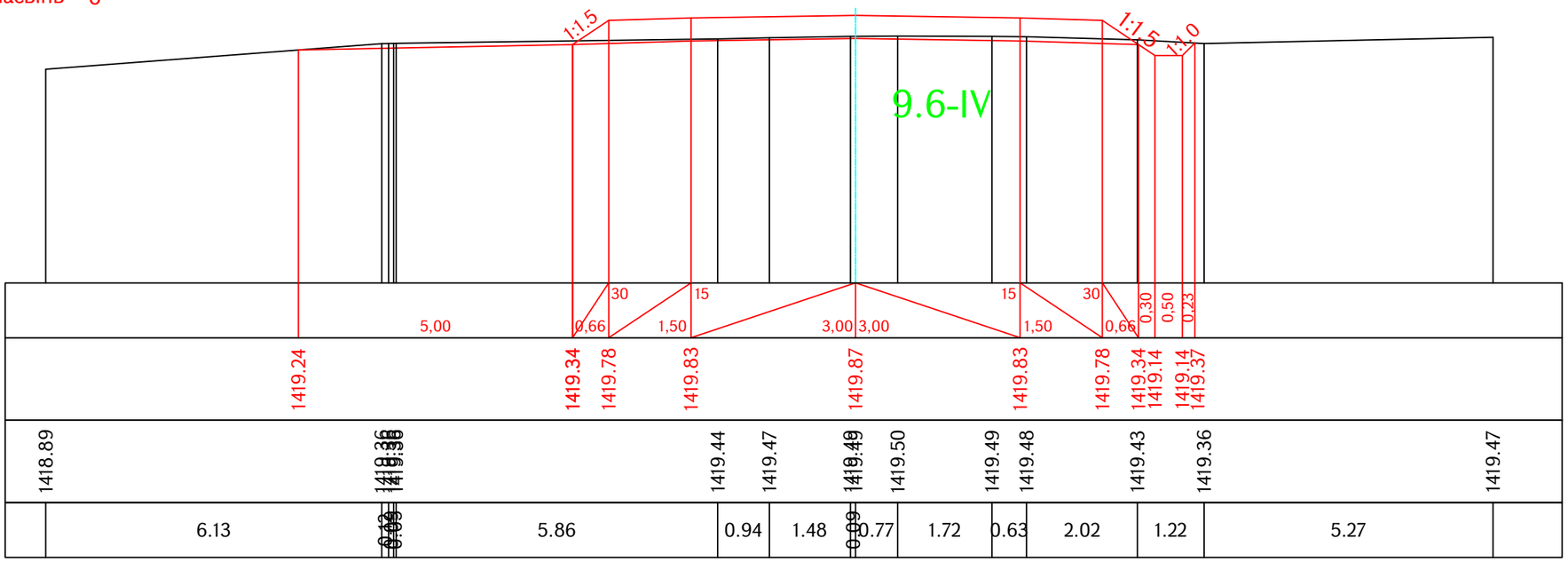

Ձախ առու / левый кювет

$h_{\text{առու / кюв}}$ = 0 9.6-IV

Հանույթ / выемка

h.- 0.14 9.6-IV

Լիցք / насыпь 0.09

Աջ առու / правый кювет

$h_{\text{առու / кюв}}$ = 0.18 9.6-IV

Կմ / Км 0+340

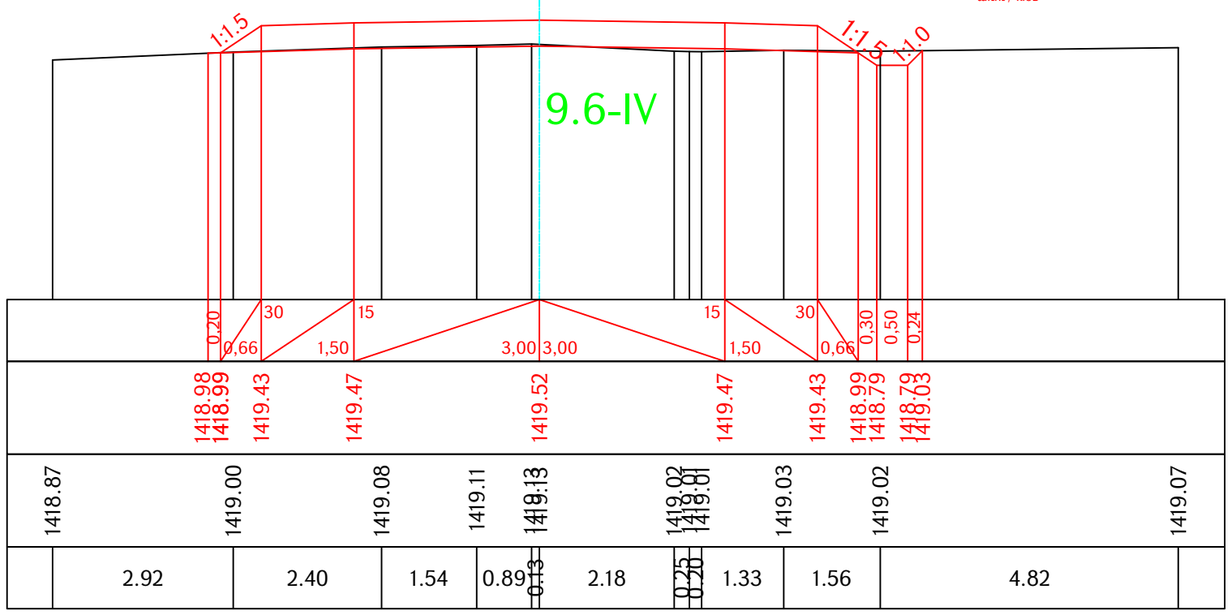

Проект финансируется	Заказчик	Проектировщик	Նախագծի անվանումը / Название проекта	Գծագիր / Чертеж	Код документа													Գծագրի մասշտաբ Масштаб чертежа
			S-5-62,/Հ-34/ - Բովանդակության նշանակության ավտոճանապարհի կմ0+000-կմ2+000 հատվածի ասֆալտապատում M-5-62,/Р-34/ - Бовандзор асфальтирование участка км0+000-км2+000 региональной автомобильной дороги	S-5-62, /Հ-34/ - Բովանդակ / M-5-62, /Р-34/ - Бовандзор կմ / км 0+0000 – կմ / км 0+2000 Ճանապարհի նախագիծ / Проект дороги Գլխավոր ճանապարհ / Главная дорога Լայնական կտրվածքներ / Поперечные сечения էջ/стр 12 - 66	Фаза	Раздел	Проект	Структуры	Тип	Номер	Пересмотр							A1-1:50 A3-1:100
					1	1	01ПД	ГД000	ПС	0012	00							
					Контактный номер N ՀՀԼՄ-ՊՀԶՔՊ-25/25	Գծագիր N / Номер документа 1-01-01ПД-ГД000-ПС-0012_00						00	08.2025	Окончательная сдача	АН	АА		Վերտուղում Пересмотр 00
												Վերտուղում Пересмотр	Ամսաթիվ Дата	Նկարագրություն Описание	Ում կողմից Подготовленный	Ստուգված է Проверено	Հաստատված է Одобренный	

Ձախ առու / левый кювет

$h_{\text{առու / кюв}}$ = 0 9.6-IV

Հանույթ / выемка

h.- 0.63 9.6-IV

Լիցք / насыпь 0.01

Աջ առու / правый кювет

$h_{\text{առու / кюв}}$ = 0.39 9.6-IV

Կմ / Км 0+355.48

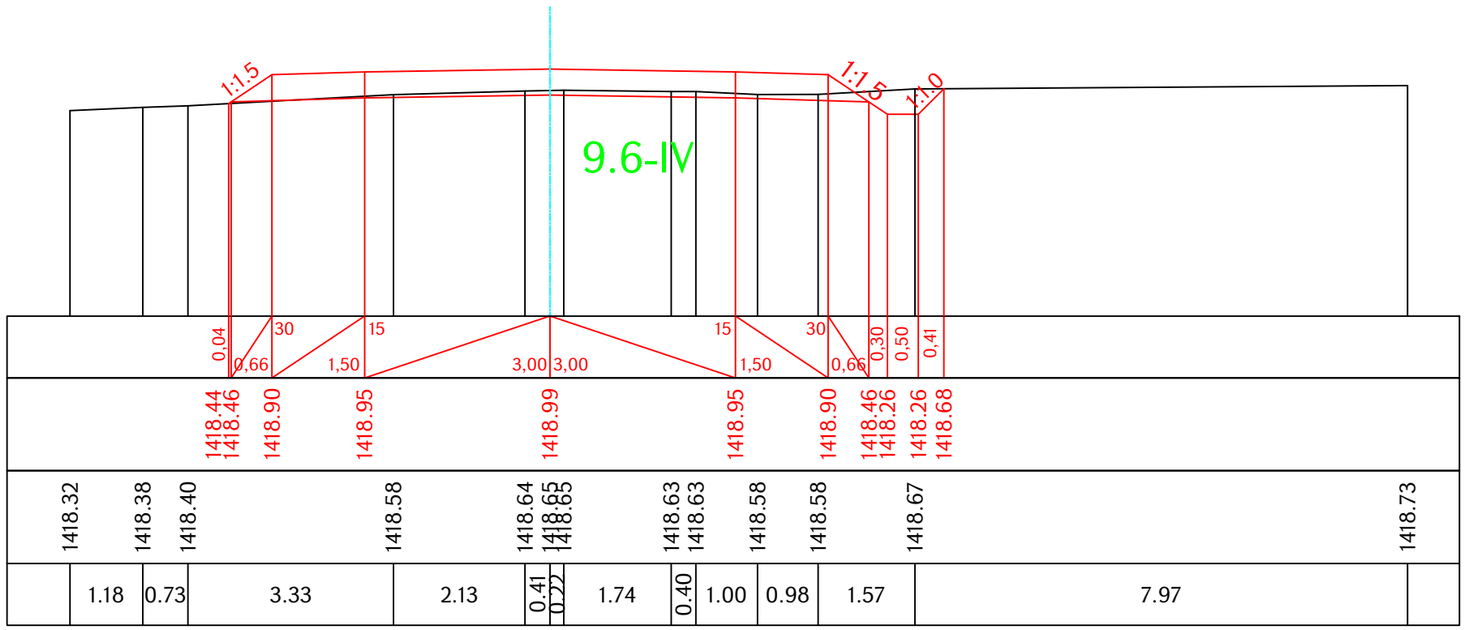

Ձախ առու / левый кювет

$h_{\text{առու / кюв}}$ = 0 9.6-IV

Հանույթ / выемка

h.- 0.56 9.6-IV

Լիցք / насыпь 0.01

Աջ առու / правый кювет

$h_{\text{առու / кюв}}$ = 0.23 9.6-IV

Կմ / Км 0+360

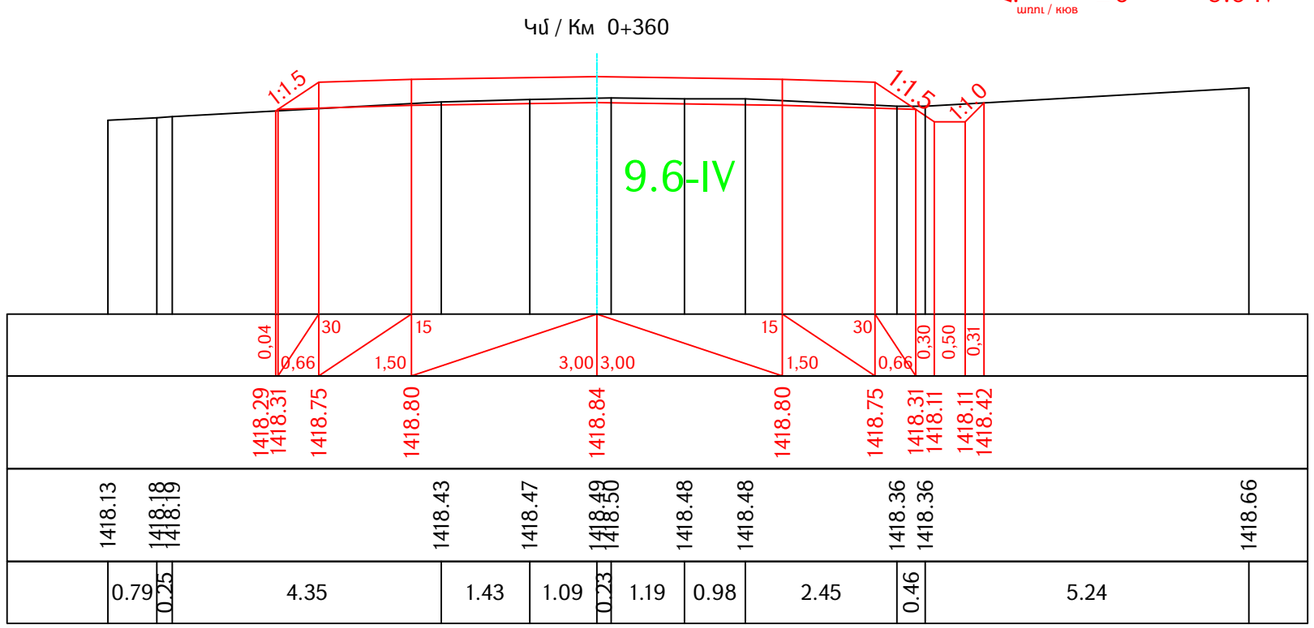

Проект финансируется	Заказчик	Проектировщик	Նախագծի անվանումը / Название проекта
			S-5-62,/Հ-34/ - Բուլվարներ մարզային նշանակության ավտոճանապարհի կմ0+000-կմ2+000 հատվածի ասֆալտապատում M-5-62,/Բ-34/ - Бовадзор асфальтирование участка км0+000-км2+000 региональной автомобильной дороги

Գծագիր / Чертеж

S-5-62, /Հ-34/ - Բուլվարներ / M-5-62, /Բ-34/ - Бовадзор կմ / км 0+0000 – կմ / км 0+2000

Ճանապարհի նախագիծ / Проект дороги

Գլխավոր ճանապարհ / Главная дорога

Լայնական կտրվածքներ / Поперечные сечения էջ/стр 13 - 66

Код документа													
Фаза	Раздел	Проект	Структуры	Тип	Номер	Пересмотр							Գծագրի մասշտաբ Масштаб чертежа
1	1	01ՊԴ	ԳԴ000	ՊՀ	0013	00							A1-1:50 A3-1:100
Контактный номер	Գծագիր N / Номер документа						00	08.2025	Окончательная сдача	ԱՀ	ԱԱ		Վերատուգում Пересмотр
N ՀՀԼՄ-ԳՀԳՊ-25/25	1-01-01ՊԴ-ԳԴ000-ՊՀ-0013_00						Վերատուգում Пересмотр	Ամսաթիվ Дата	Նկարագրություն Описание	Ում կողմից Подготовленный	Ստուգված է Проверено	Հաստատված է Одобренный	00

Ձախ առու / левый кювет

$h_{\text{առու / кюв}}$ = 0 9.6-IV

Հանույթ / выемка

h.- 0.89 9.6-IV

Լիցք / насыпь 0.02

Աջ առու / правый кювет

$h_{\text{առու / кюв}}$ = 0.36 9.6-IV

ԿՄ / Км 0+380

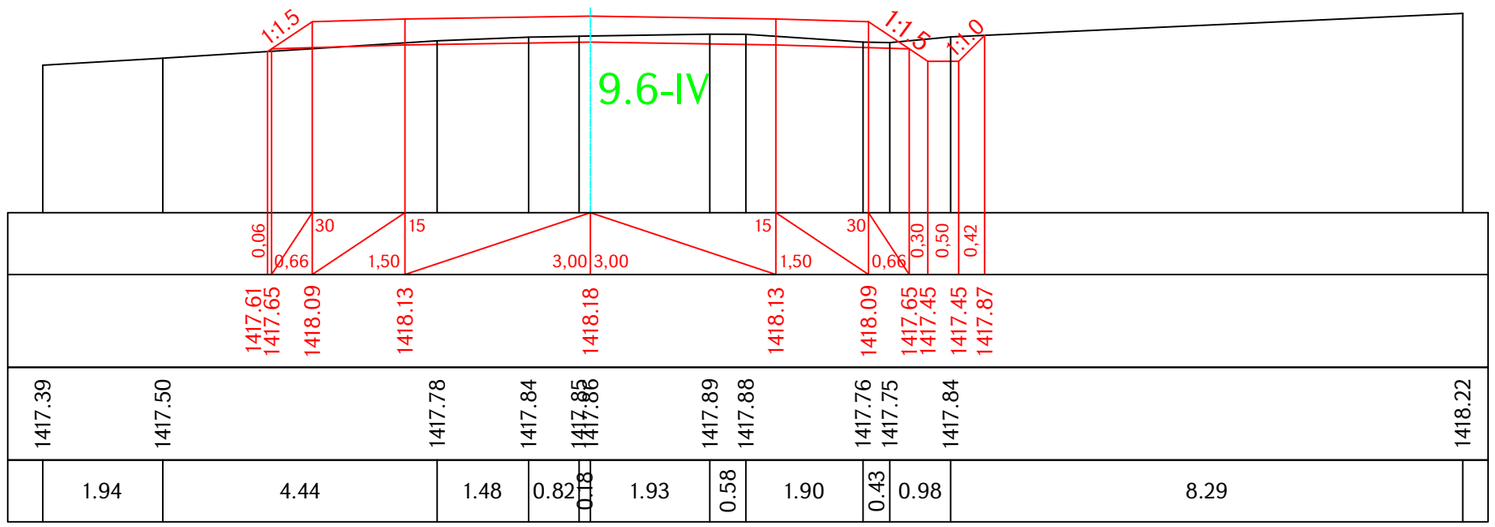

Ձախ առու / левый кювет

$h_{\text{առու / кюв}}$ = 0 9.6-IV

Հանույթ / выемка

h.- 0.91 9.6-IV

Լիցք / насыпь 0.02

Աջ առու / правый кювет

$h_{\text{առու / кюв}}$ = 0.33 9.6-IV

ԿՄ / Км 0+381.42

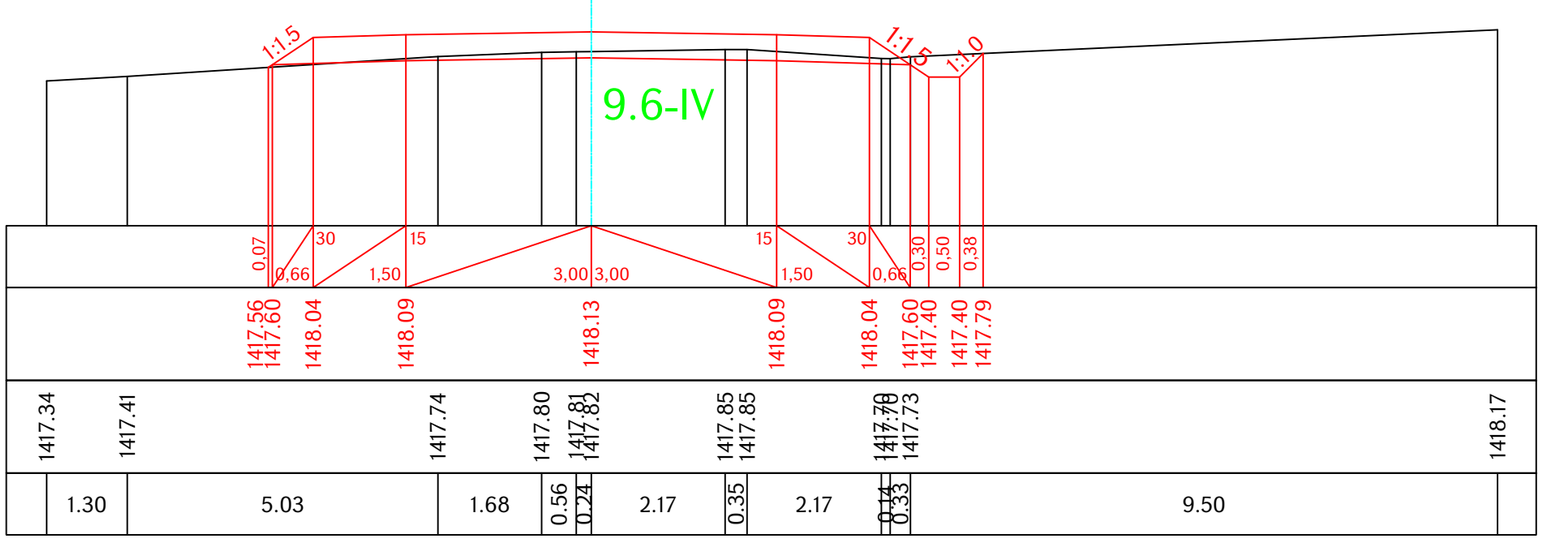

Проект финансируется	Заказчик	Проектировщик	Նախագծի անվանումը / Название проекта
			S-5-62,/Հ-34/ - Բուլաձոր մարզային նշանակության ավտոճանապարհի կմ0+000-կմ2+000 հատվածի ասֆալտապատում M-5-62,/Р-34/ - Бовадзор асфальтирование участка км0+000-км2+000 региональной автомобильной дороги

Գծագիր / Чертеж

S-5-62, /Հ-34/ - Բուլաձոր / M-5-62, /Р-34/ - Бовадзор կմ / км 0+0000 – կմ / км 0+2000

Ճանապարհի նախագիծ / Проект дороги

Գլխավոր ճանապարհ / Главная дорога

Լայնական կտրվածքներ / Поперечные сечения էջ/стр 14 - 66

Код документа													Գծագրի մասշտաբ Масштаб чертежа
Фаза	Раздел	Проект	Структуры	Тип	Номер	Пересмотр							A1-1:50 A3-1:100
1	1	01ПД	ГД000	ПС	0014	00							
Контактный номер	Գծագիր N / Номер документа						00	08.2025	Окончательная сдача	АН	АА		Վերատուգում Пересмотр
N ՀՀԼՄ-ԳՀՇՊ-25/25	1-01-01ПД-ГД000-ПС-0014_00						Վերատուգում Пересмотр	Ամսաթիվ Дата	Նկարագրություն Описание	Ում կողմից Подготовленный	Ստուգված է Проверено	Հաստատված է Одобренный	00

Ձախ առու / левый кювет

$h_{\text{առու / кюв}} = 0$ 9.6-IV

Հանույթ / выемка

h_{-} 0.95 9.6-IV

Աջ առու / правый кювет

$h_{\text{առու / кюв}} = 0.50$ 9.6-IV

Լիցք / насыпь 0.07

Կմ / Км 0+400

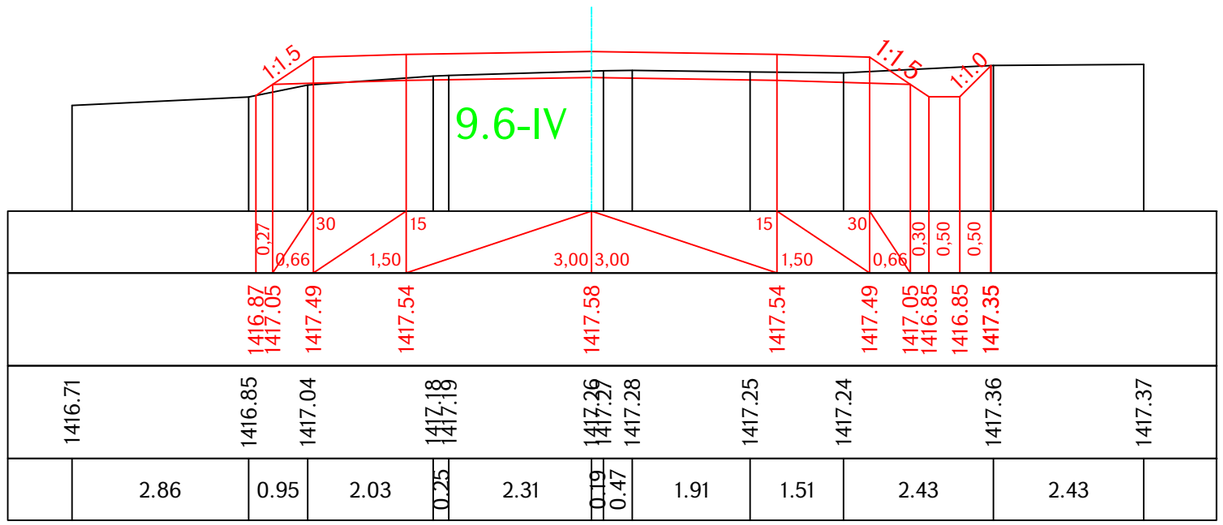

Ձախ առու / левый кювет

$h_{\text{առու / кюв}} = 0$ 9.6-IV

Հանույթ / выемка

h_{-} 0.61 9.6-IV

Աջ առու / правый кювет

$h_{\text{առու / кюв}} = 0.25$ 9.6-IV

Լիցք / насыпь 0.06

Կմ / Км 0+420

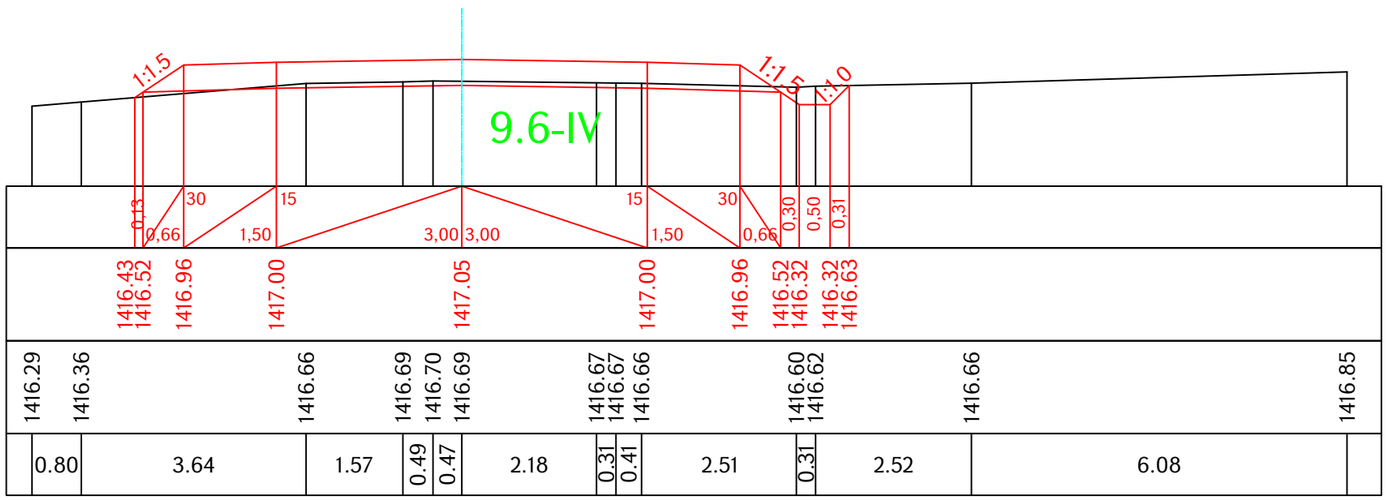

Проект финансируется	Заказчик	Проектировщик	Նախագծի անվանումը / Название проекта	Գծագիր / Чертеж	Код документа													Գծագրի մասշտաբ Масштаб чертежа
			S-5-62,/Հ-34/ - Բովանդակ մարզային նշանակության ավտոճանապարհի կմ0+000-կմ2+000 հատվածի ասֆալտապատում M-5-62,/Р-34/ - Бовадзор асфальтирование участка км0+000-км2+000 региональной автомобильной дороги	S-5-62, /Հ-34/ - Բովանդակ / M-5-62, /Р-34/ - Бовадзор կմ / км 0+0000 – կմ / км 0+2000 Ճանապարհի նախագիծ / Проект дороги Գլխավոր ճանապարհ / Главная дорога Լայնական կտրվածքներ / Поперечные сечения էջ/стр 15 - 66	Фаза	Раздел	Проект	Структуры	Тип	Номер	Пересмотр							A1-1:50 A3-1:100
					1	1	01ПД	ГД000	ПС	0015	00							
					Контактный номер N СՀԼՄ-ԳՀԳՊ-25/25	Գծագիր N / Номер документа 1-01-01ПД-ГД000-ПС-0015_00						00	08.2025	Окончательная сдача	АН	АА		Վերտուղում Пересмотр 00
												Վերտուղում Пересмотр	Ամսաթիվ Дата	Նկարագրություն Описание	Ում կողմից Подготовленный	Ստուգված է Проверено	Հաստատված է Одобренный	

Ձախ առու / левый кювет

Հ.$_{\text{առու / кюв}}$ = 0 9.6-IV

Հանույթ / выемка

Հ.- 0.73 9.6-IV

Աջ առու / правый кювет

Հ.$_{\text{առու / кюв}}$ = 0.38 9.6-IV

Լիցք / насыпь 0

Կմ / Км 0+440

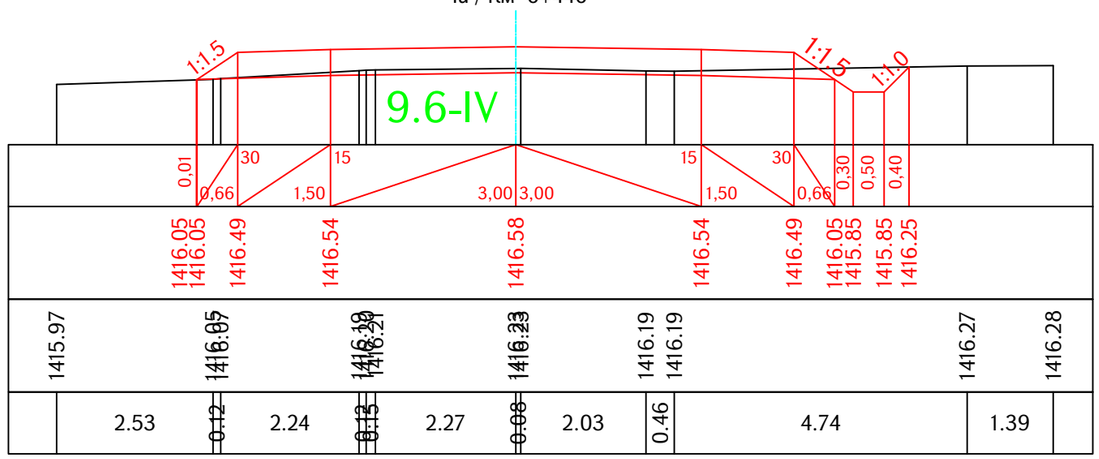

Ձախ առու / левый кювет

Հ.$_{\text{առու / кюв}}$ = 0 9.6-IV

Հանույթ / выемка

Հ.- 0.96 9.6-IV

Աջ առու / правый кювет

Հ.$_{\text{առու / кюв}}$ = 0.26 9.6-IV

Լիցք / насыпь 0

Կմ / Км 0+460

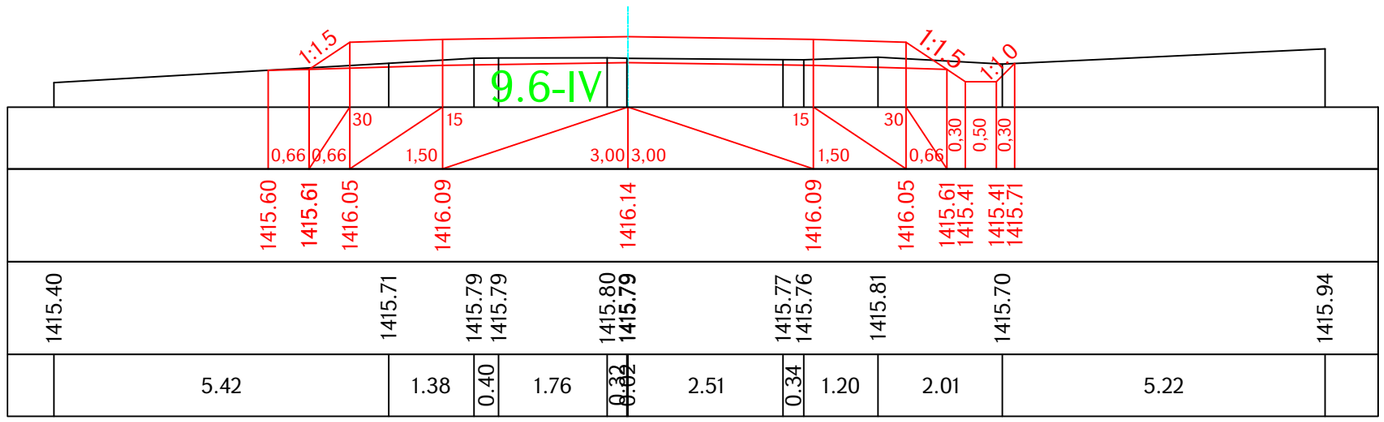

Проект финансируется	Заказчик	Проектировщик	Նախագծի անվանումը / Название проекта	Գծագիր / Чертеж	Կոդ փաստաթղթի / Код документа													Գծագրի մասշտաբ / Масштаб чертежа
			S-5-62,/Հ-34/ - Բուլաձոր մարզային նշանակության ավտոճանապարհի կմ0+000-կմ2+000 հատվածի ասֆալտապատում M-5-62,/P-34/ - Бовадзор асфальтирование участка км0+000-км2+000 региональной автомобильной дороги	S-5-62, /Հ-34/ - Բուլաձոր / M-5-62, /P-34/ - Бовадзор կմ / км 0+0000 – կմ / км 0+2000 Ճանապարհի նախագիծ / Проект дороги Գլխավոր ճանապարհ / Главная дорога Լայնական կտրվածքներ / Поперечные сечения էջ/стр 16 - 66	Փուլ / Фаза	Բաժին / Раздел	Նախագիծ / Проект	Կառուցվածք / Структуры	Տեսակ / Тип	Համար / Номер	Փոփոխություն / Пересмотр							A1-1:50 A3-1:100
					1	1	01ՊԴ	ԳԴ000	ՊՀ	0016	00							
					Կապի համար / Контактный номер	Գծագիր N / Номер документа						00	08.2025	Окончательная сдача	ԱՀ		ԱԱ	Վերանայում / Пересмотр
					N ՀՀԼՄ-ԳՀԳՔ-25/25	1-01-01ՊԴ-ԳԴ000-ՊՀ-0016_00						Վերանայում Пересмотр	Ամսաթիվ Дата	Նկարագրություն Описание	Ում կողմից Подготовленный	Ստուգված է Проверено	Հաստատված է Одобренный	00

Ձախ առու / левый кювет

Հ.$_{\text{առու / кюв}}$ = 0 9.6-IV

Հանույթ / выемка

Հ.- 0.59 9.6-IV

Լիցք / насыпь 0.02

Աջ առու / правый кювет

Հ.$_{\text{առու / кюв}}$ = 0.30 9.6-IV

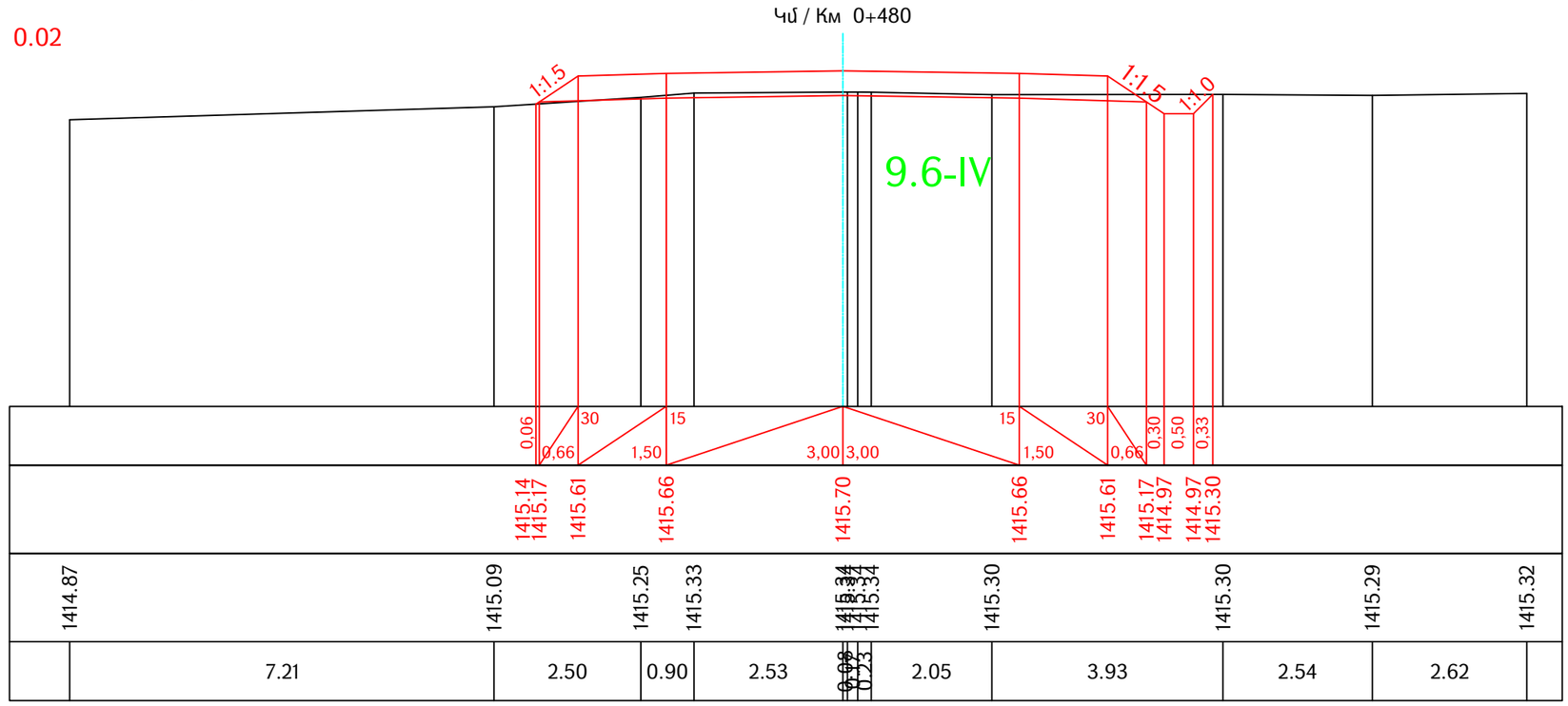

Ձախ առու / левый кювет

Հ.$_{\text{առու / кюв}}$ = 0 9.6-IV

Հանույթ / выемка

Հ.- 0.38 9.6-IV

Լիցք / насыпь 0

Աջ առու / правый кювет

Հ.$_{\text{առու / кюв}}$ = 0.31 9.6-IV

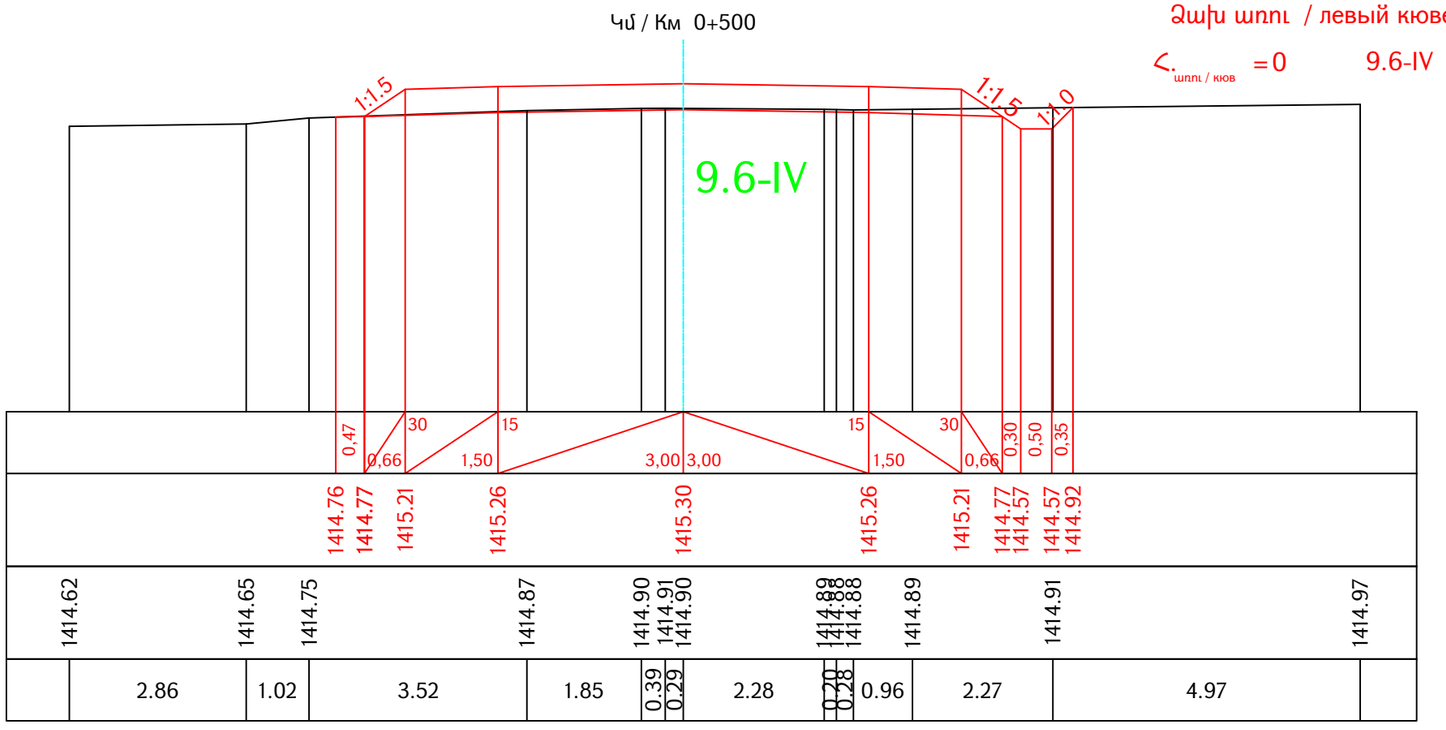

Проект финансируется	Заказчик	Проектировщик	Նախագծի անվանումը / Название проекта	Գծագիր / Чертеж	Код документа														Գծագրի մասշտաբ Масштаб чертежа
			S-5-62,/Հ-34/ - Բոլմաղոր մարզային նշանակության ավտոճանապարհի կմ0+000-կմ2+000 հատվածի ասֆալտապատում М-5-62,/Р-34/ - Бовадзор асфальтирование участка км0+000-км2+000 региональной автомобильной дороги	S-5-62, /Հ-34/ - Բոլմաղոր / М-5-62, /Р-34/ - Бовадзор կմ / км 0+0000 – կմ / км 0+2000 Ճանապարհի նախագիծ / Проект дороги Գլխավոր ճանապարհ / Главная дорога Լայնական կտրվածքներ / Поперечные сечения էջ/стр 17 - 66	Փուլ / Фаза	Բաժին / Раздел	Նախագիծ / Проект	Կառուցվածք / Структуры	Տեսակ / Тип	Համար / Номер	Փոփոխություն / Пересмотр							A3-1:50 A3-1:100
					1	1	01ПД	ГД000	ПС	0017	00								
					Կապի համար / Контактный номер		Գծագիր N / Номер документа					00	08.2025	Окончательная сдача	АН	АА			Վերանայում Пересмотр 00
					N ՀՀԼՀ-Գ-ՀՇԳՊ-25/25		1-01-01ПД-ГД000-ПС-0017_00					Վերանայում Пересмотр	Անաթիվ Дата	Նկարագրություն Описание	Մշակող Подготовленный	Ստուգված է Проверено	Հաստատված է Одобренный		

Ձախ առու / левый кювет

$h_{\text{առու / кюв}} = 0$ 9.6-IV

Հանույթ / выемка

h.- 0.63 9.6-IV

Լիցք / насыпь 0.04

Աջ առու / правый кювет

$h_{\text{առու / кюв}} = 0.32$ 9.6-IV

Կմ / Км 0+520

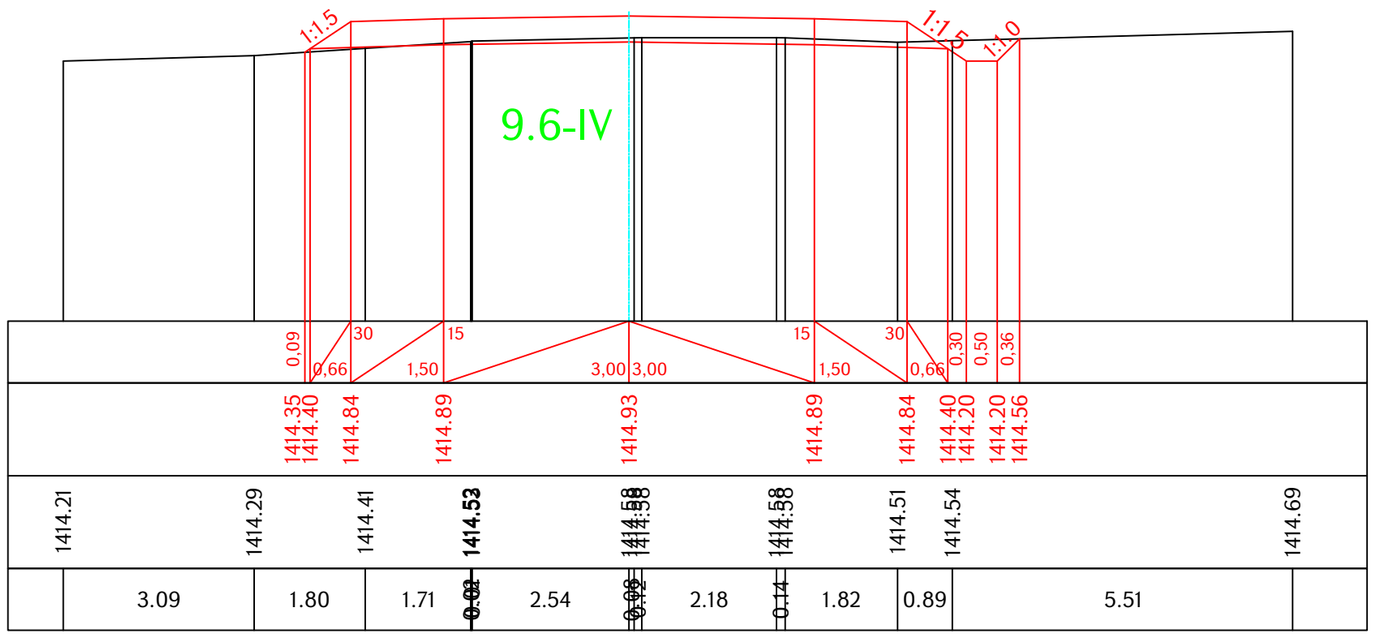

Ձախ առու / левый кювет

$h_{\text{առու / кюв}} = 0$ 9.6-IV

Հանույթ / выемка

h.- 1.36 9.6-IV

Լիցք / насыпь 0.01

Աջ առու / правый кювет

$h_{\text{առու / кюв}} = 0.30$ 9.6-IV

Կմ / Км 0+540

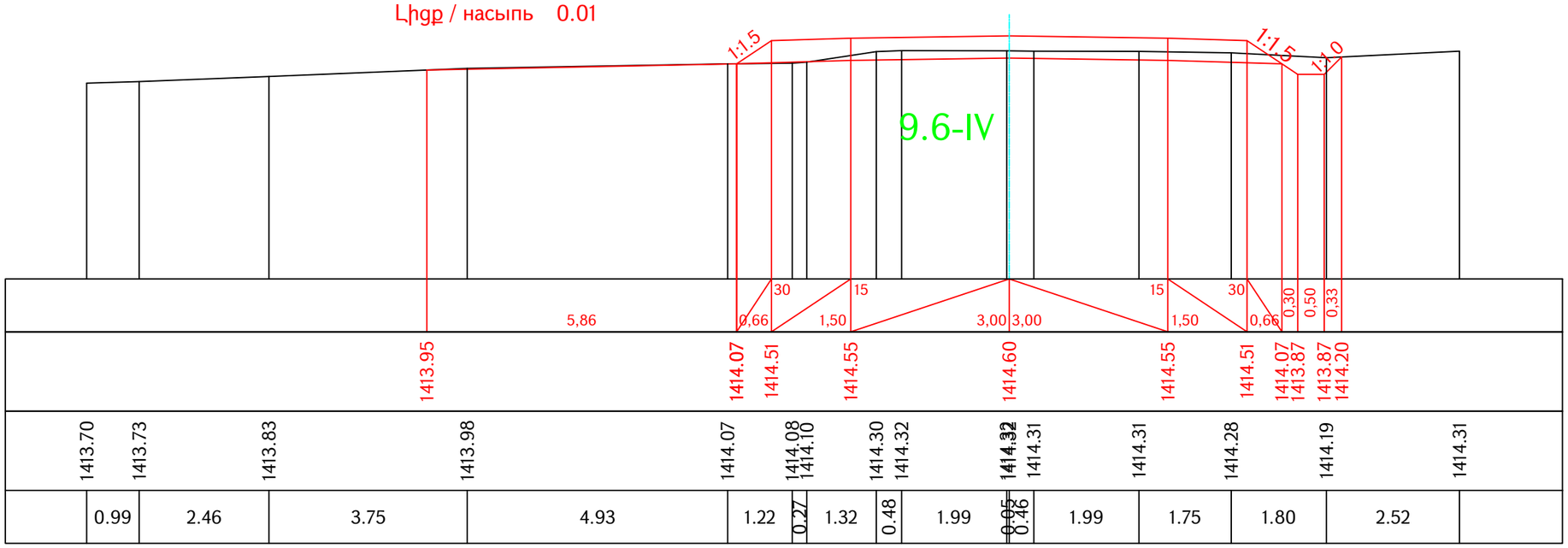

Проект финансируется	Заказчик	Проектировщик	Նախագծի անվանումը / Название проекта	Գծագիր / Чертеж	Код документа														Գծագրի մասշտաբ Масштаб чертежа
			S-5-62,/Հ-34/ - Բուլվար մարզային նշանակության ավտոճանապարհի կմ0+000-կմ2+000 հատվածի ասֆալտապատում M-5-62,/P-34/ - Бовадзор асфальтирование участка км0+000-км2+000 региональной автомобильной дороги	S-5-62, /Հ-34/ - Բուլվար / M-5-62, /P-34/ - Бовадзор կմ / км 0+0000 – կմ / км 0+2000 Ճանապարհի նախագիծ / Проект дороги Գլխավոր ճանապարհ / Главная дорога Լայնական կտրվածքներ / Поперечные сечения էջ/стр 18 - 66	Фаза	Раздел	Проект	Структуры	Тип	Номер	Пересмотр							A1-1:50 A3-1:100
					1	1	01ПД	ГД000	ПС	0018	00								
					Контактный номер N ՀՀԿԱՀ-ԳՀԳՊ-25/25	Գծագիր N / Номер документа 1-01-01ПД-ГД000-ПС-0018_00					00	08.2025	Окончательная сдача	АН	АА		Վերստուգում Пересмотр 00		
											Վերստուգում Пересмотр	Ամսաթիվ Дата	Նկարագրություն Описание	Մշակված է Подготовленный	Ստուգված է Проверено	Հաստատված է Одобренный			

Ձախ առու / левый кювет

$<._{\text{առու / кюв}}$ = 0 9.6-IV

Հանույթ / выемка

<.- 0.73 9.6-IV

Աջ առու / правый кювет

$<._{\text{առու / кюв}}$ = 0.24 9.6-IV

Լիցք / насыпь 0

Կմ / Км 0+560

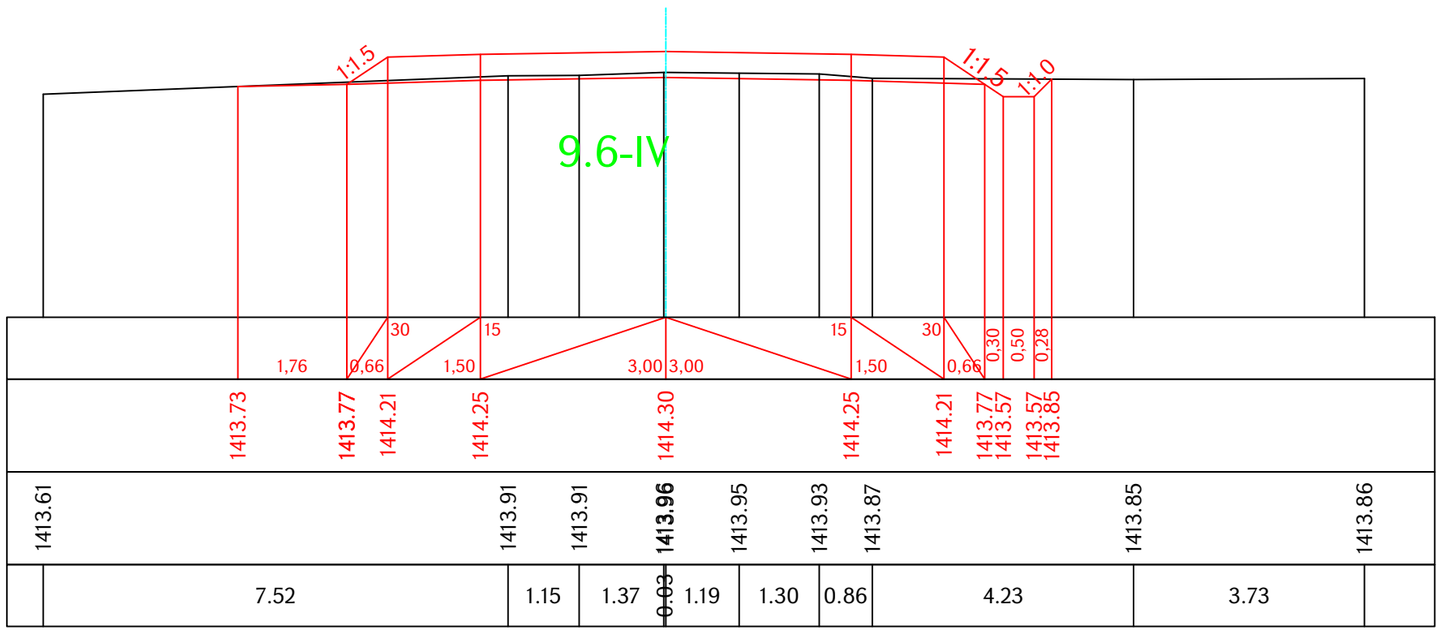

Ձախ առու / левый кювет

$<._{\text{առու / кюв}}$ = 0 9.6-IV

Հանույթ / выемка

<.- 0.79 9.6-IV

Աջ առու / правый кювет

$<._{\text{առու / кюв}}$ = 0.32 9.6-IV

Լիցք / насыпь 0

Կմ / Км 0+580

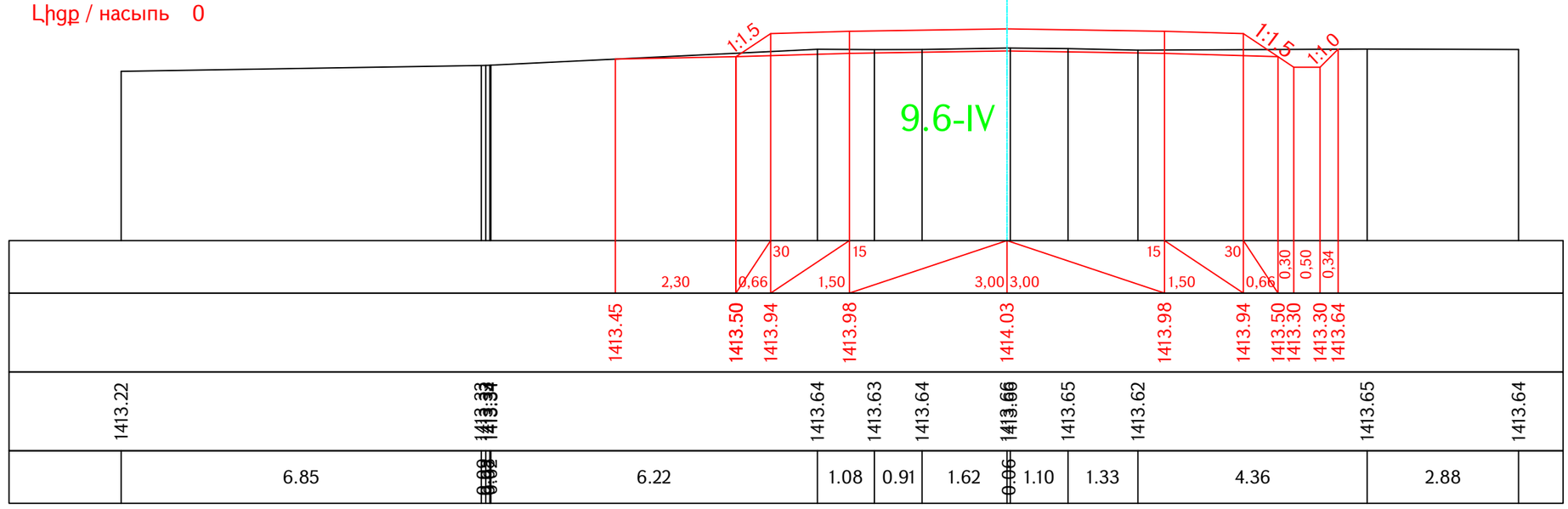

Проект финансируется	Заказчик	Проектировщик	Նախագծի անվանումը / Название проекта	Գծագիր / Чертеж	Код документа													Գծագրի մասշտաբ Масштаб чертежа
			S-5-62,/<-34/ - Բուլվար մարզային նշանակության ավտոճանապարհի կմ0+000-կմ2+000 հատվածի ասֆալտապատում M-5-62,/P-34/ - Бовадзор асфальтирование участка км0+000-км2+000 региональной автомобильной дороги	S-5-62, /<-34/ - Բուլվար / M-5-62, /P-34/ - Бовадзор կմ / км 0+0000 – կմ / км 0+2000 Ճանապարհի նախագիծ / Проект дороги Գլխավոր ճանապարհ / Главная дорога Լայնական կտրվածքներ / Поперечные сечения էջ/стр 19 - 66	Фаза	Раздел	Проект	Структуры	Тип	Номер	Пересмотр							A1-1:50 A3-1:100
					1	1	01ПД	ГД000	ПС	0019	00							
					Контактный номер	Գծագիր N / Номер документа						00	08.2025	Окончательная сдача	АН	АА		Վերստուգում Пересмотр
					N <.ՀԼՍ-Գ<ՀՇԳՊ-25/25	1-01-01ПД-ГД000-ПС-0019_00						Վերստուգում Пересмотр	Ամսաթիվ Дата	Նկարագրություն Описание	Ում կողմից Подготовленный	Ստուգված է Проверено	Հաստատված է Одобренный	00

Ձախ առու / левый кювет

$Հ._{առու / кюв}$ = 0 9.6-IV

Հանույթ / выемка

Հ.- 1.01 9.6-IV

Լիցք / насыпь 0

Աջ առու / правый кювет

$Հ._{առու / кюв}$ = 0.30 9.6-IV

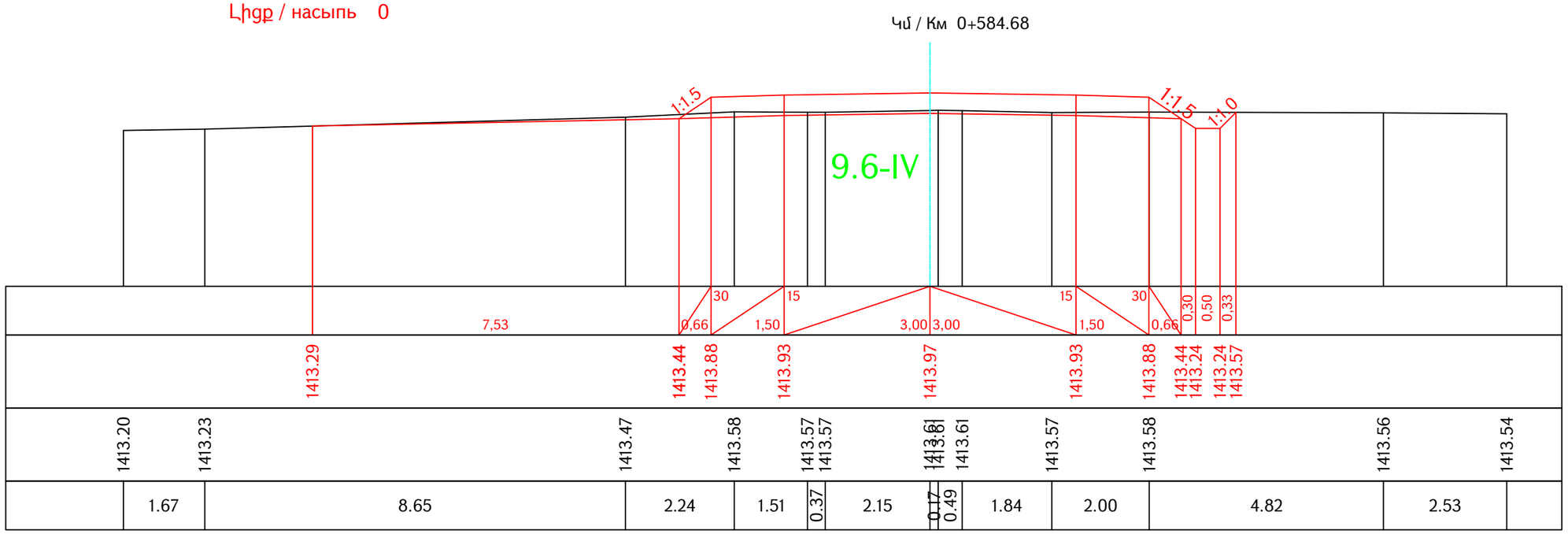

Կմ / Км 0+596.58

Ձախ առու / левый кювет

$Հ._{առու / кюв}$ = 0 9.6-IV

Հանույթ / выемка

Հ.- 0.43 9.6-IV

Լիցք / насыпь 0

Աջ առու / правый кювет

$Հ._{առու / кюв}$ = 0.17 9.6-IV

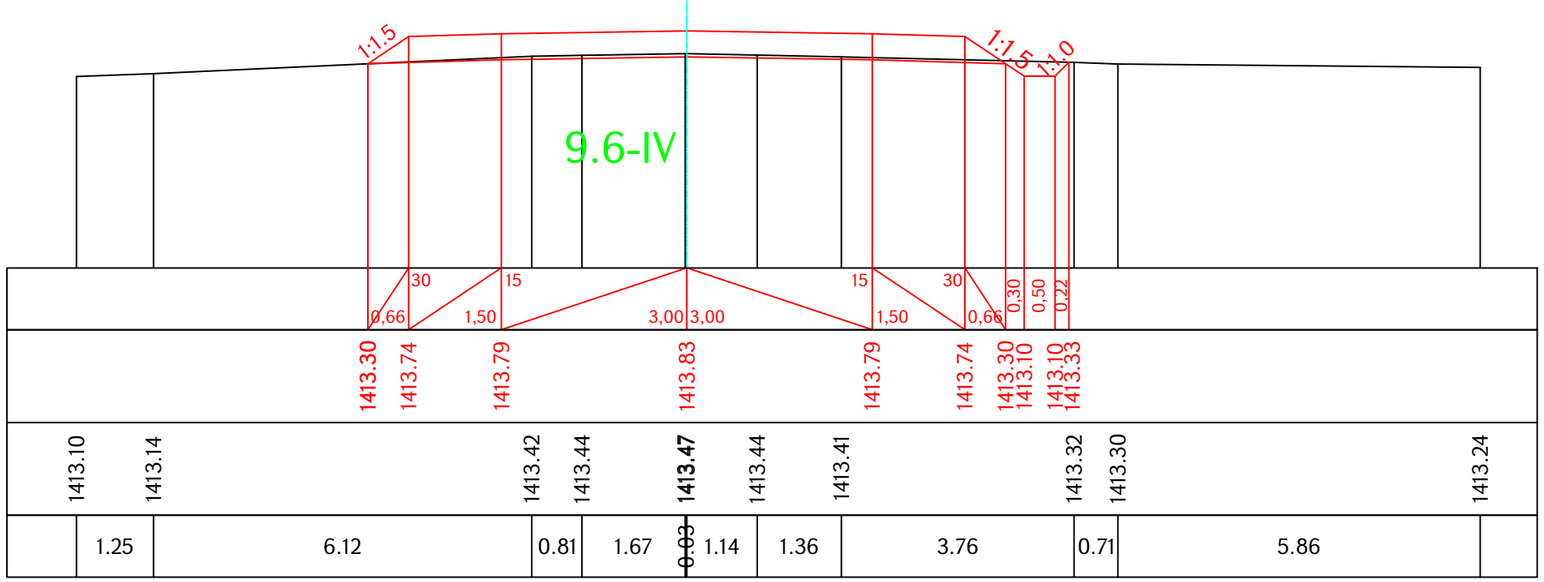

Проект финансируется	Заказчик	Проектировщик	Նախագծի անվանումը / Название проекта	Գծագիր / Чертеж	Код документа													Գծագրի մասշտաբ Масштаб чертежа
			S-5-62,/Հ-34/ - Բովածոր մարզային նշանակության ավտոճանապարհի կմ0+000-կմ2+000 հատվածի ասֆալտապատում M-5-62,/P-34/ - Бовадзор асфальтирование участка км0+000-км2+000 региональной автомобильной дороги	S-5-62, /Հ-34/ - Բովածոր / M-5-62, /P-34/ - Бовадзор կմ / км 0+0000 – կմ / км 0+2000 Ճանապարհի նախագիծ / Проект дороги Գլխավոր ճանապարհ / Главная дорога Լայնական կտրվածքներ / Поперечные сечения էջ/стр 20 - 66	Փուլ / Фаза 1	Բաժին / Раздел 1	Նախագիծ / Проект 01ПД	Կառուցվածք / Структуры ГД000	Տիպ / Тип ПС	Համար / Номер 0020	Փոփոխություն / Пересмотр 00								1:50 A3-1:100
					Կապակցվող համար / Контактный номер N ՀՀԼՄ-ԳՀԳՊ-25/25				1-01-01ПД-ГД000-ПС-0020_00		00	08.2025	Окончательная сдача	ԱՀ	ԱԱ			Վերանայում Пересмотр 00
											Վերանայում Пересмотр	Ամսաթիվ Дата	Նկարագրություն Описание	Ում կողմից Подготовленный	Ստուգված է Проверено	Հաստատված է Одобренный		

Ձախ առու / левый кювет

Հ.$_{\text{առու / кюв}}$ = 0 9.6-IV

Հանույթ / выемка

Հ.- 0.36 9.6-IV

Լիցք / насыпь 0

Աջ առու / правый кювет

Հ.$_{\text{առու / кюв}}$ = 0.17 9.6-IV

Կմ / Км 0+600

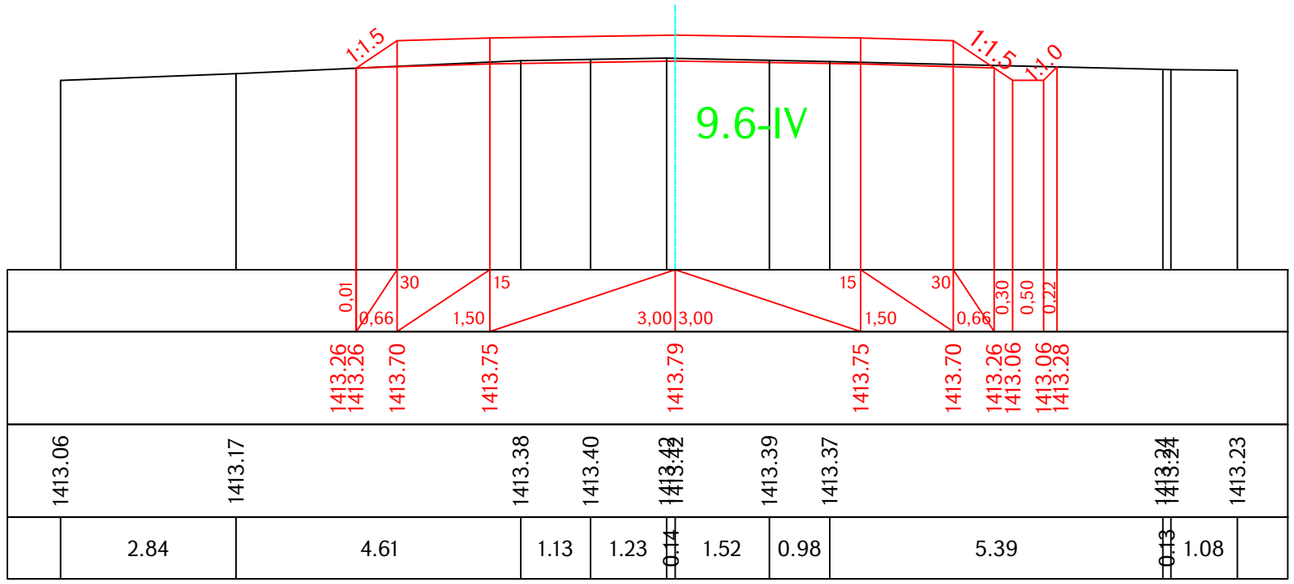

Կմ / Км 0+608.47

Ձախ առու / левый кювет

Հ.$_{\text{առու / кюв}}$ = 0 9.6-IV

Հանույթ / выемка

Հ.- 0.19 9.6-IV

Լիցք / насыпь 0

Աջ առու / правый кювет

Հ.$_{\text{առու / кюв}}$ = 0.17 9.6-IV

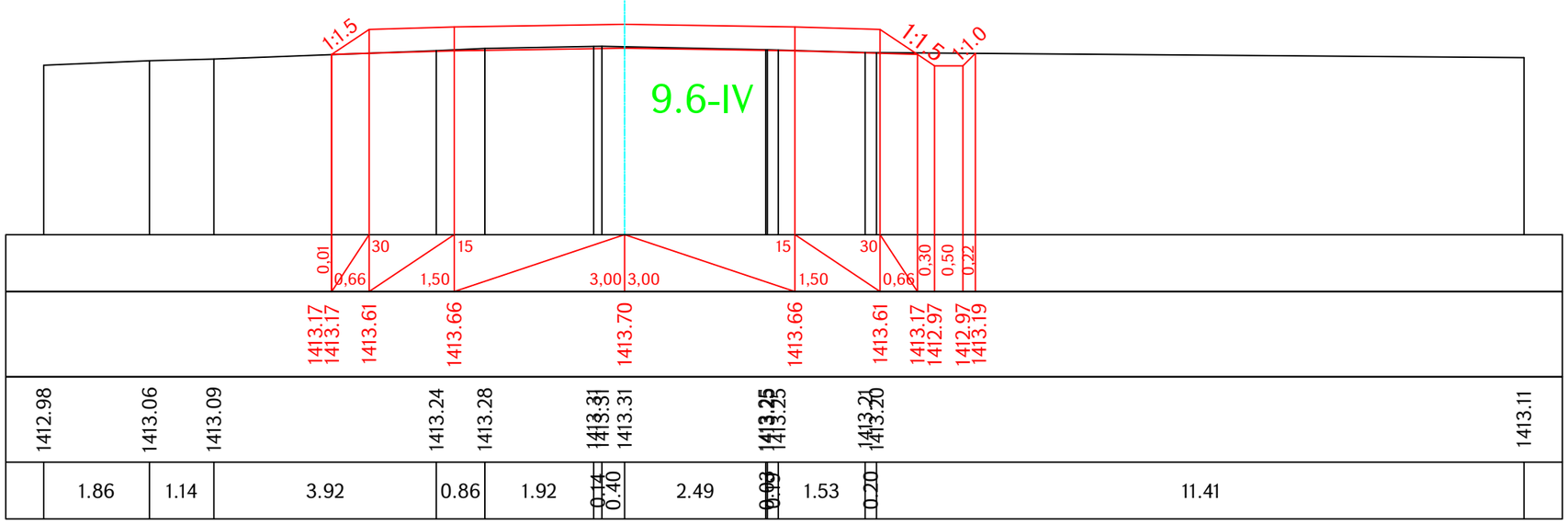

Проект финансируется	Заказчик	Проектировщик	Նախագծի անվանումը / Название проекта	Գծագիր / Чертеж	Код документа													Գծագրի մասշտաբ Масштаб чертежа
			S-5-62,/Հ-34/ - Բովաձոր մարզային նշանակության ավտոճանապարհի կմ0+000-կմ2+000 հատվածի ասֆալտապատում M-5-62,/P-34/ - Бовадзор асфальтирование участка км0+000-км2+000 региональной автомобильной дороги	S-5-62, /Հ-34/ - Բովաձոր / M-5-62, /P-34/ - Бовадзор կմ / км 0+0000 – կմ / км 0+2000 Ճանապարհի նախագիծ / Проект дороги Գլխավոր ճանապարհ / Главная дорога Լայնական կտրվածքներ / Поперечные сечения էջ/стр 21 - 66	Փուլ / Стадия	Գլուխ / Раздел	Նախագիծ / Проект	Կառուցվածք / Структуры	Տեսակ / Тип	Համար / Номер	Վերանայում / Пересмотр							A1-1:50 A3-1:100
					1	1	01ՊԴ	ԳԴ000	ՊՀ	0021	00							
					Կապի համար / Контактный номер	Գծագիր N / Номер документа						00	08.2025	Окончательная сдача	ԱՀ		ԱԱ	Վերանայում Пересмотр
					N ՀՀԼՄ-ԳՀԳՊ-25/25	1-01-01ՊԴ-ԳԴ000-ՊՀ-0021_00						Վերանայում Пересмотр	Ամսաթիվ Дата	Նկարագրություն Описание	Ում կողմից Подготовленный	Ստուգված է Проверено	Հաստատված է Одобренный	00

Ձախ առու / левый кювет

$<._{\text{առու / кюв}}$ = 0 9.6-IV

Հանույթ / выемка

<.- 0.61 9.6-IV

Աջ առու / правый кювет

$<._{\text{առու / кюв}}$ = 0.18 9.6-IV

Լիցք / насыпь 0

Կմ / Км 0+620

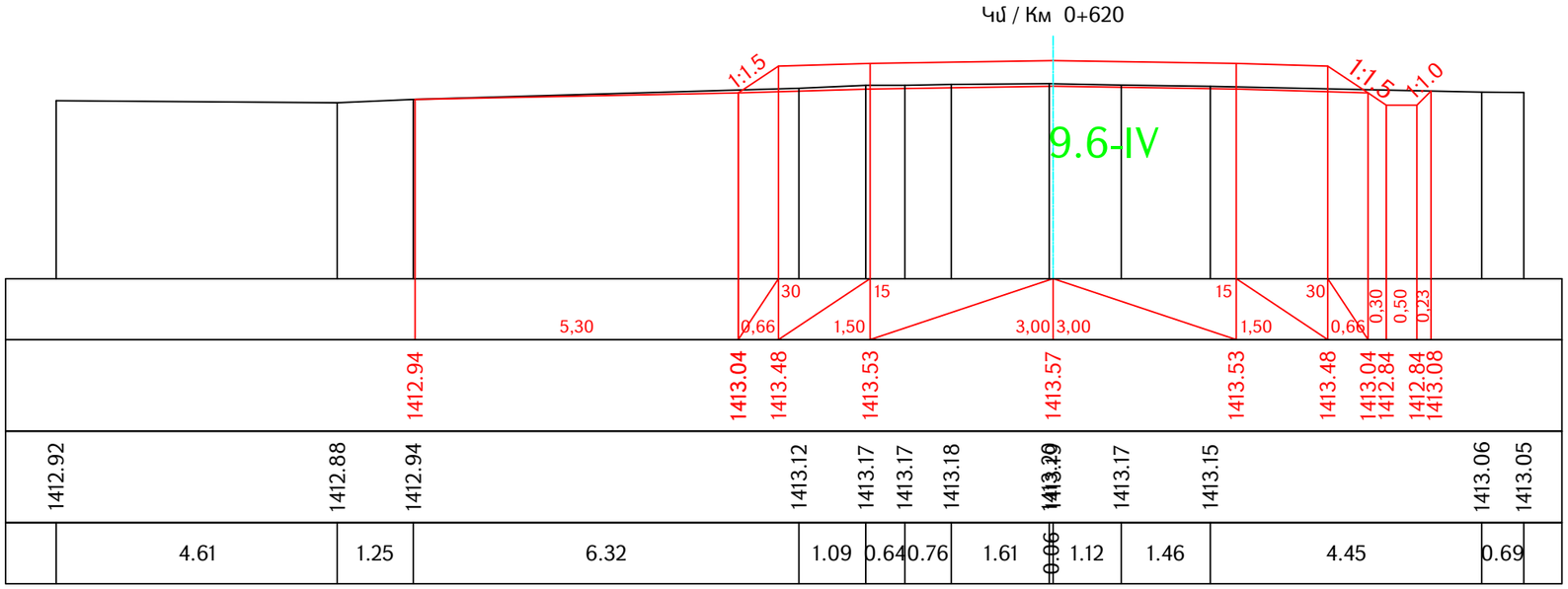

Ձախ առու / левый кювет

$<._{\text{առու / кюв}}$ = 0.22 9.6-IV

Հանույթ / выемка

<.- 0.83 9.6-IV

Աջ առու / правый кювет

$<._{\text{առու / кюв}}$ = 0.13 9.6-IV

Լիցք / насыпь 0

Կմ / Км 0+640

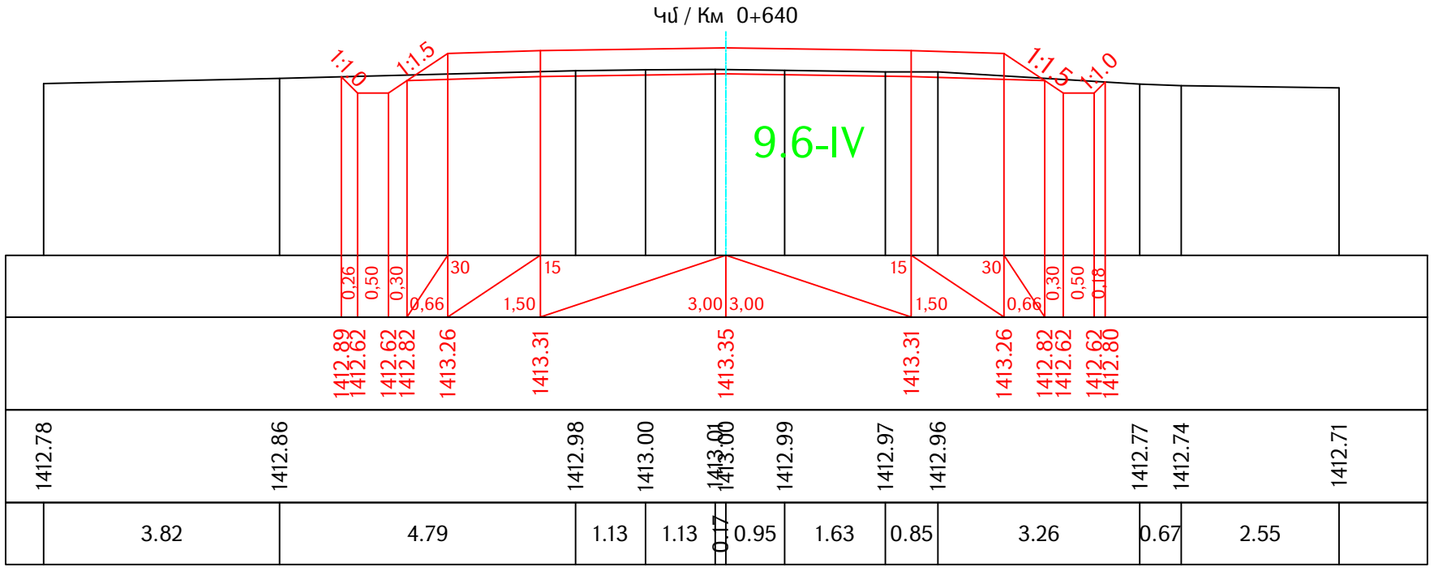

Проект финансируется	Заказчик	Проектировщик	Նախագծի անվանումը / Название проекта	Գծագիր / Чертеж	Код документа													Գծագրի մասշտաբ Масштаб чертежа
			S-5-62,/Հ-34/ - Բովանդակության աղյուսակ M-5-62,/Р-34/ - Содержание	S-5-62, /Հ-34/ - Բովանդակություն / M-5-62, /Р-34/ - Содержание կմ / км 0+0000 – կմ / км 0+2000 Ճանապարհի նախագիծ / Проект дороги Գլխավոր ճանապարհ / Главная дорога Լայնական կտրվածքներ / Поперечные сечения էջ/стр 22 - 66	Փուլ / Фаза: 1	Բաժին / Раздел: 1	Նախագիծ / Проект: 01ПД	Կառուցվածք / Структуры: ГД000	Տեսակ / Тип: ПС	Համար / Номер: 0022	Փոփոխություն / Пересмотр: 00							A1-1:50 A3-1:100
					Կապի համար / Контактный номер: N ՀՀԱՎ-ԳՀՊՎ-25/25			1-01-01ПД-ГД000-ПС-0022_00			00	08.2025	Окончательная сдача	АН	АА		Վերատեսություն Пересмотр 00
											Վերատեսություն Пересмотр	Ամսաթիվ Дата	Նկարագրություն Описание	Ում կողմից Подготовленный	Ստուգված է Проверено	Հաստատված է Одобренный		

Ձախ առու / левый кювет

Հ.$_{\text{առու / кюв}}$ = 0 9.6-IV

Հանույթ / выемка

Հ.- 0.89 9.6-IV

Լիցք / насыпь 0.17

Աջ առու / правый кювет

Հ.$_{\text{առու / кюв}}$ = 0.15 9.6-IV

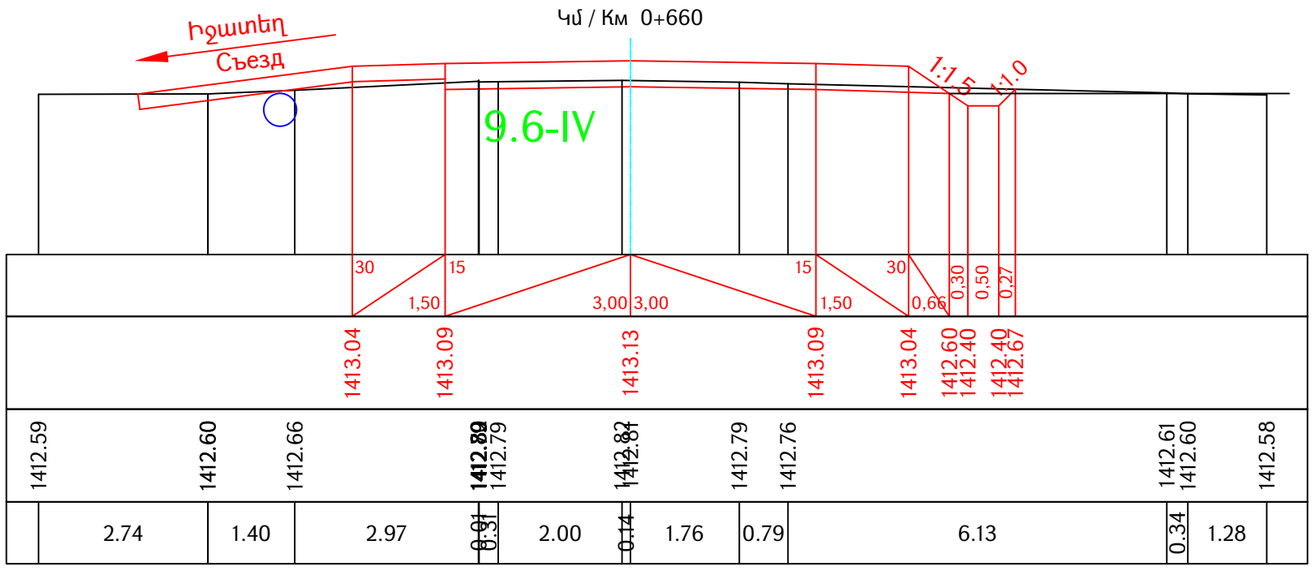

Ձախ առու / левый кювет

Հ.$_{\text{առու / кюв}}$ = 0.24 9.6-IV

Հանույթ / выемка

Հ.- 1.58 9.6-IV

Լիցք / насыпь 0

Աջ առու / правый кювет

Հ.$_{\text{առու / кюв}}$ = 0.22 9.6-IV

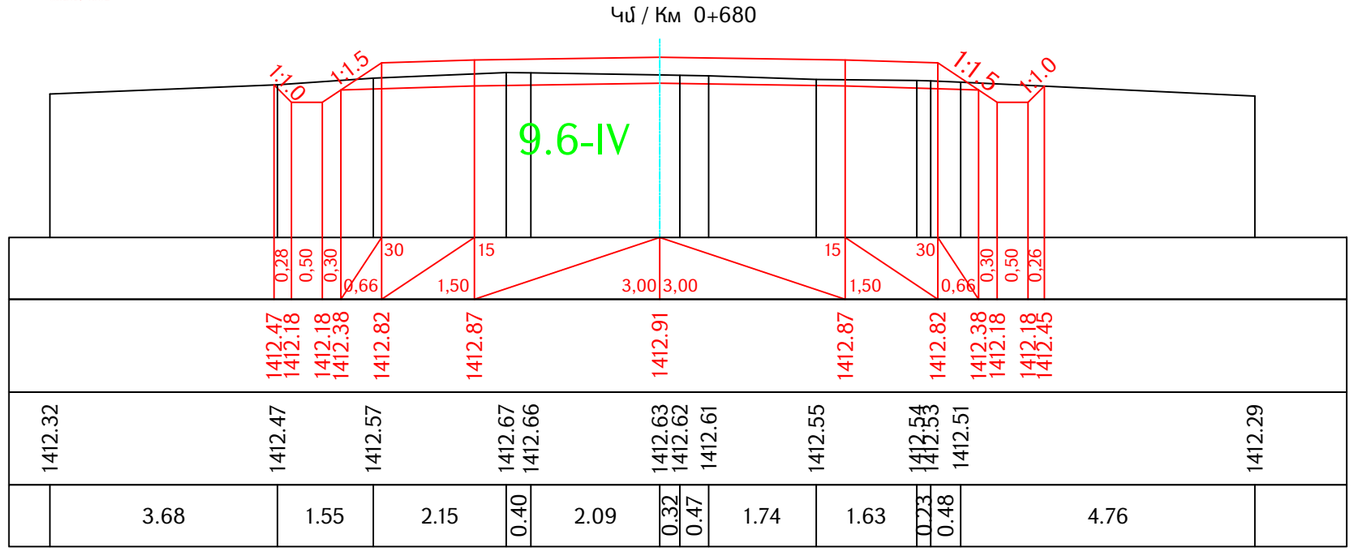

Проект финансируется	Заказчик	Проектировщик	Նախագծի անվանումը / Название проекта	Գծագիր / Чертеж	Код документа													Գծագրի մասշտաբ Масштаб чертежа
			S-5-62,/Հ-34/ - Բուլանոր մարզային նշանակության ավտոճանապարհի կմ0+000-կմ2+000 հատվածի ասֆալտապատում M-5-62,/Р-34/ - Бовадзор асфальтирование участка км0+000-км2+000 региональной автомобильной дороги	S-5-62, /Հ-34/ - Բուլանոր / M-5-62, /Р-34/ - Бовадзор կմ / км 0+0000 – կմ / км 0+2000 Ճանապարհի նախագիծ / Проект дороги Գլխավոր ճանապարհ / Главная дорога Լայնական կտրվածքներ / Поперечные сечения էջ/стр 23 - 66	Փուլ / Стадия	Գրաֆիկական մաս / Графическая часть											A1-1:50 A3-1:100
					Փուլ / Стадия	Գրաֆիկական մաս / Графическая часть											

Ձախ առու / левый кювет

$h_{\text{առու / кюв}}$ = 0.20 9.6-IV

Հանույթ / выемка

h.- 1.66 9.6-IV

Լիցք / насыпь 0

Աջ առու / правый кювет

$h_{\text{առու / кюв}}$ = 0.22 9.6-IV

Կմ / Км 0+700

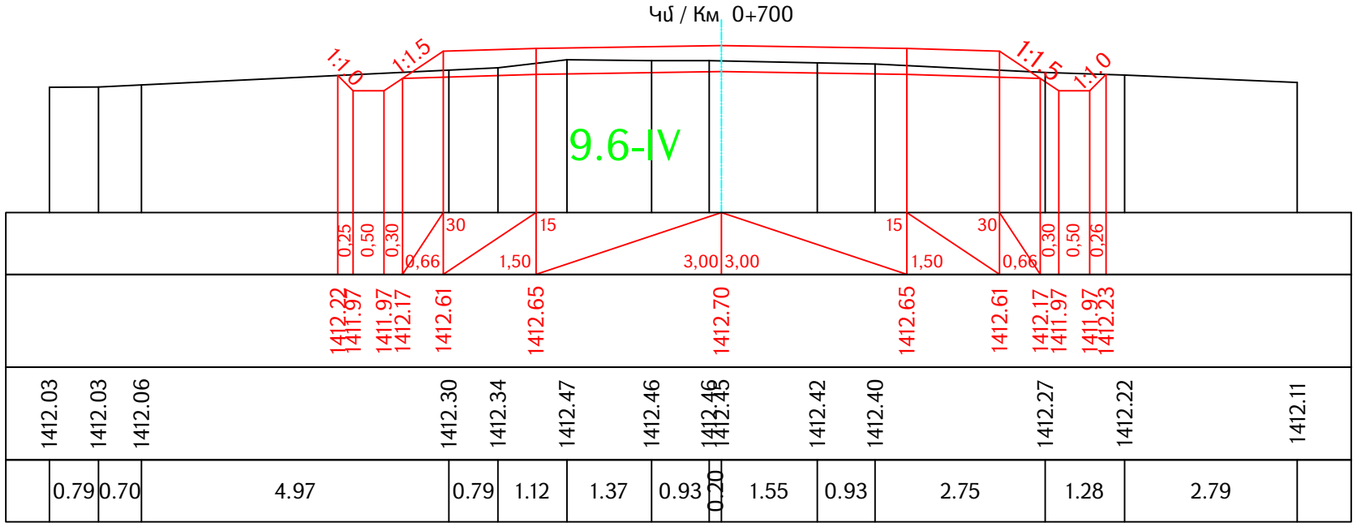

Ձախ առու / левый кювет

$h_{\text{առու / кюв}}$ = 0.23 9.6-IV

Հանույթ / выемка

h.- 2.05 9.6-IV

Լիցք / насыпь 0

Աջ առու / правый кювет

$h_{\text{առու / кюв}}$ = 0.21 9.6-IV

Կմ / Км 0+720

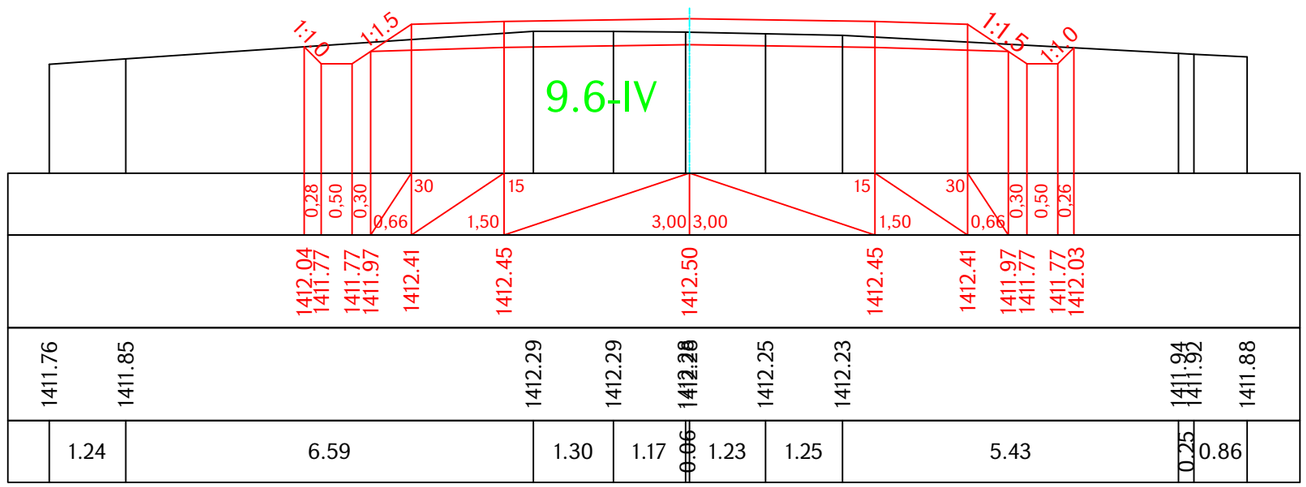

Проект финансируется	Заказчик	Проектировщик	Նախագծի անվանումը / Название проекта
			S-5-62,/Հ-34/ - Բուլաձոր մարզային նշանակության ավտոճանապարհի կմ0+000-կմ2+000 հատվածի ասֆալտապատում M-5-62,/Р-34/ - Бовадзор асфальтирование участка км0+000-км2+000 региональной автомобильной дороги

Գծագիր / Чертеж

S-5-62, /Հ-34/ - Բուլաձոր / M-5-62, /Р-34/ - Бовадзор կմ / км 0+0000 – կմ / км 0+2000

Ճանապարհի նախագիծ / Проект дороги

Գլխավոր ճանապարհ / Главная дорога

Լայնական կտրվածքներ / Поперечные сечения էջ/стр 24 - 66

Կոդ документа

Փուլ / Фаза	Բաժին / Раздел	Նախագիծ / Проект	Կառուցվածք / Структуры	Տեսակ / Тип	Համար / Номер	Վերանայում / Пересмотр
1	1	01ПД	ГД000	ПС	0024	00

Կոնտակտային համար / Контактный номер: N ՀՀԱՎ-գՀՇԳՊ-25/25

Գծագրի N / Номер документа: 1-01-01ПД-ГД000-ПС-0024_00

Վերանայում Пересмотр	Ամսաթիվ Дата	Նկարագրություն Описание	Ում կողմից Подготовленный	Ստուգված է Проверено	Հաստատված է Одобренный
00	08.2025	Окончательная сдача	АН	АА	

Գծագրի մասշտաբ Масштаб чертежа: A1-1:50 A3-1:100

Վերանայում Пересмотр: 00

Ձախ առու / левый кювет

$h_{\text{առու / кюв}}$ = 0.31 9.6-IV

Հանույթ / выемка

h.- 2.05 9.6-IV

Աջ առու / правый кювет

$h_{\text{առու / кюв}}$ = 0.10 9.6-IV

Լիցք / насыпь 0

Կմ / Км 0+740

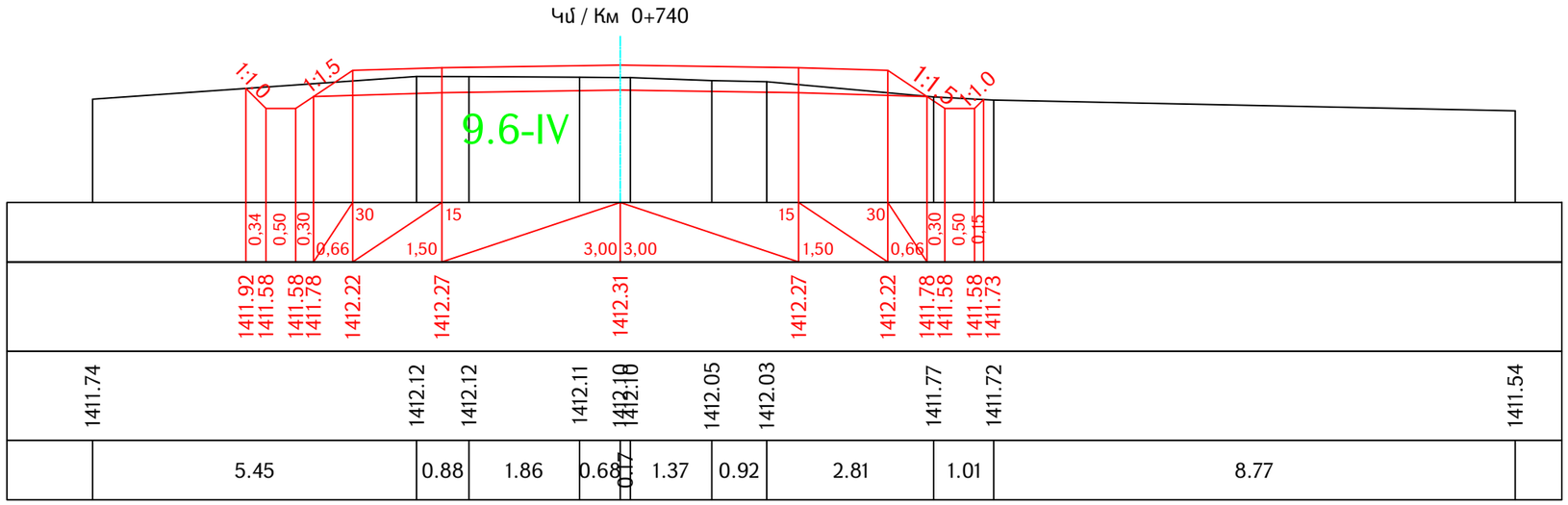

Ձախ առու / левый кювет

$h_{\text{առու / кюв}}$ = 0.30 9.6-IV

Հանույթ / выемка

h.- 2.52 9.6-IV

Աջ առու / правый кювет

$h_{\text{առու / кюв}}$ = 0.19 9.6-IV

Լիցք / насыпь 0

Կմ / Км 0+760

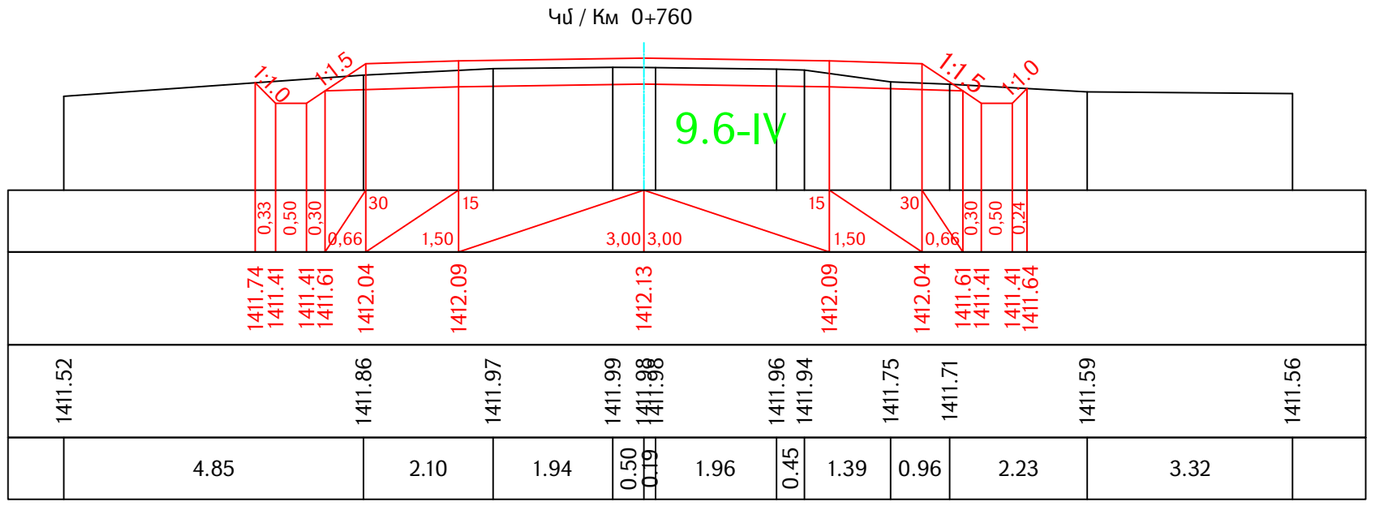

Проект финансируется	Заказчик	Проектировщик	Նախագծի անվանումը / Название проекта	Գծագիր / Чертеж	Код документа													Գծագրի մասշտաբ Масштаб чертежа
			S-5-62,/Հ-34/ - Բոլաձոր մարզային նշանակության ավտոճանապարհի կմ0+000-կմ2+000 հատվածի ասֆալտապատում M-5-62,/Р-34/ - Бовадзор асфальтирование участка км0+000-км2+000 региональной автомобильной дороги	Գլխավոր ճանապարհ / Главная дорога Լայնական կտրվածքներ / Поперечные сечения էջ/стр 25 - 66	Փուլ Фаза	Բաժին Раздел	Նախագիծ Проект	Կառուցվածք Структуры	Տեսակ Тип	Համար Номер	Փոփոխություն Пересмотр							A1-1:50 A3-1:100
				ճանապարհի նախագիծ / Проект дороги	1	1	01ПД	ГД000	ПС	0025	00							
					Կապի համար Контактный номер	Գծագիր N / Номер документа						00	08.2025	Окончательная сдача	АН	АА		Վերանայում Пересмотр 00
					N ՀՀԱՎ-ԳՀՊՎԻ-25/25	1-01-01ПД-ГД000-ПС-0025_00						Վերանայում Пересмотр	Ամսաթիվ Дата	Նկարագրություն Описание	Մշակեց Подготовленный	Ստուգեց Проверено	Հաստատեց Одобренный	

Ձախ առու / левый кювет

Հ.$_{\text{առու / кюв}}$ = 0.32 9.6-IV

Հանույթ / выемка

Հ.- 2.19 9.6-IV

Աջ առու / правый кювет

Հ.$_{\text{առու / кюв}}$ = 0.13 9.6-IV

Լիցք / насыпь 0

Կմ / Км 0+780

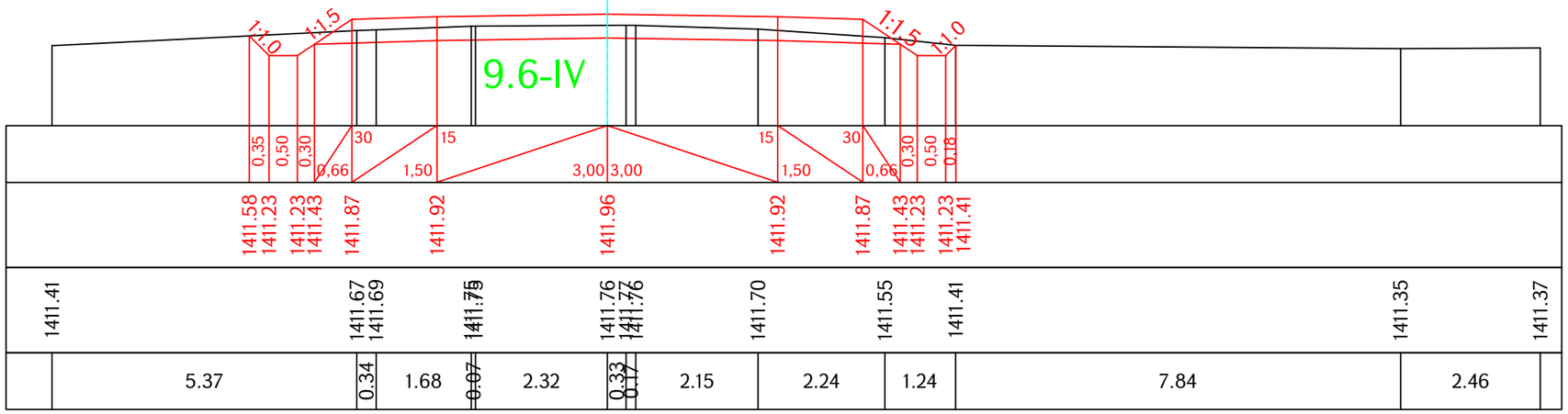

Ձախ առու / левый кювет

Հ.$_{\text{առու / кюв}}$ = 0.14 9.6-IV

Հանույթ / выемка

Հ.- 0.46 9.6-IV

Աջ առու / правый кювет

Հ.$_{\text{առու / кюв}}$ = 0.16 9.6-IV

Լիցք / насыпь 0.16

Կմ / Км 0+800

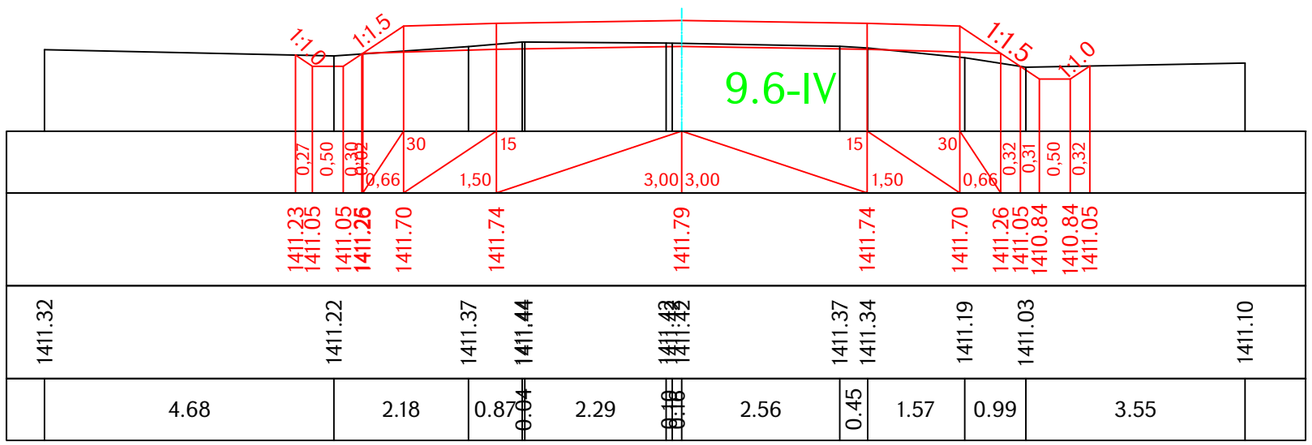

Проект финансируется	Заказчик	Проектировщик	Նախագծի անվանումը / Название проекта	Գծագիր / Чертеж	Код документа													Գծագրի մասշտաբ Масштаб чертежа
			S-5-62,/Հ-34/ - Բովածոր մարզային նշանակության ավտոճանապարհի կմ0+000-կմ2+000 հատվածի ասֆալտապատում M-5-62,/Р-34/ - Бовадзор асфальтирование участка км0+000-км2+000 региональной автомобильной дороги	S-5-62, /Հ-34/ - Բովածոր / M-5-62, /Р-34/ - Бовадзор կմ / км 0+0000 – կմ / км 0+2000 Ճանապարհի նախագիծ / Проект дороги Գլխավոր ճանապարհ / Главная дорога Լայնական կտրվածքներ / Поперечные сечения էջ/стр 26 - 66	Фаза 1	Раздел 1	Проект 01ПД	Структуры ГД000	Тип ПС	Номер 0026	Пересмотр 00							A1-1:50 A3-1:100
					Контактный номер N ՀՀԼՄ-ԳՀՇՓ-25/25				1-01-01ПД-ГД000-ПС-0026_00			00	08.2025	Окончательная сдача	АН	АА		Վերտուղում Пересмотр 00
												Վերտուղում Пересмотр	Ամսաթիվ Дата	Նկարագրություն Описание	Ում կողմից Подготовленный	Ստուգված է Проверено	Հաստատված է Одобренный	

Ձախ առու / левый кювет

$h_{\text{առու / кюв}}$ = 0.14 9.6-IV

Հանույթ / выемка

h_{-} 0.03 9.6-IV

Աջ առու / правый кювет

$h_{\text{առու / кюв}}$ = 0.16 9.6-IV

Լիցք / насыпь 0.88

Կմ / Км 0+820

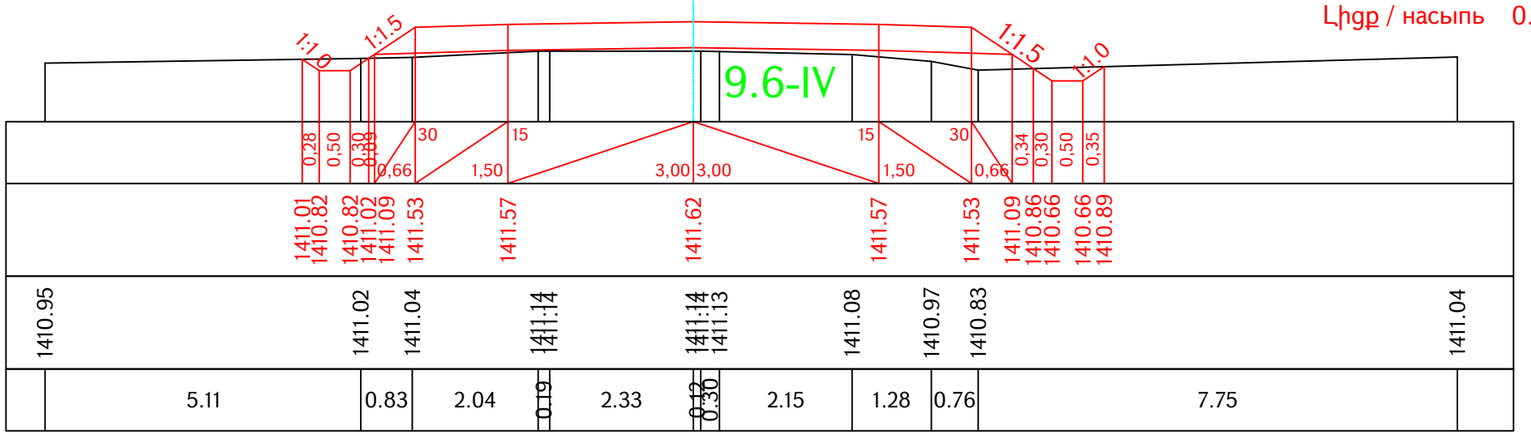

Ձախ առու / левый кювет

$h_{\text{առու / кюв}}$ = 0.19 9.6-IV

Հանույթ / выемка

h_{-} 0.22 9.6-IV

Աջ առու / правый кювет

$h_{\text{առու / кюв}}$ = 0.10 9.6-IV

Լիցք / насыпь 0.28

Կմ / Км 0+840

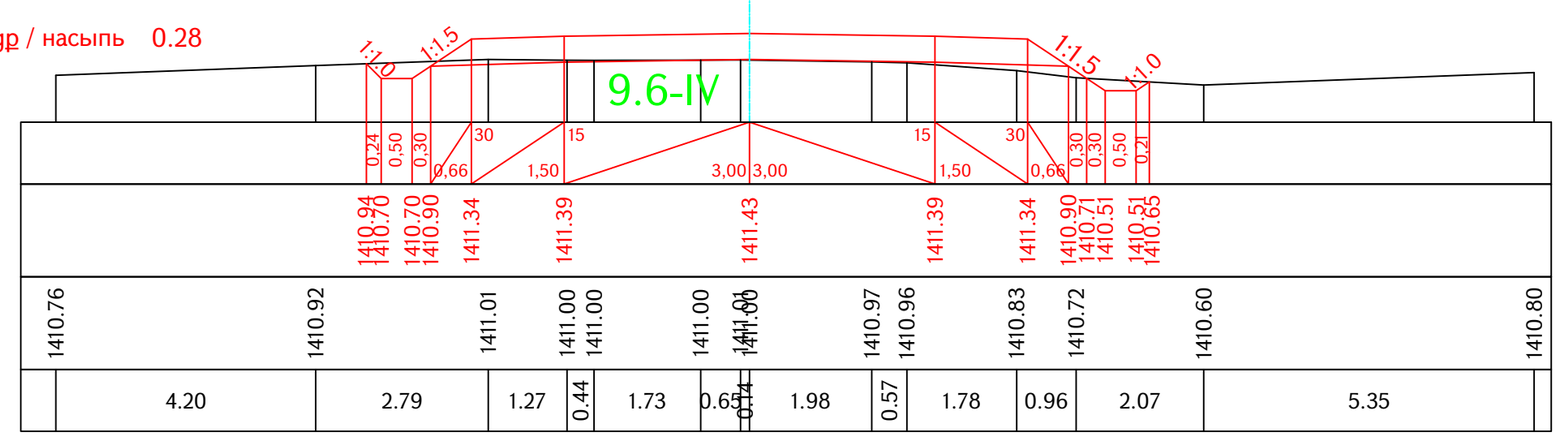

Կմ / Км 0+860

Ձախ առու / левый кювет

$h_{\text{առու / кюв}}$ = 0.27 9.6-IV

Հանույթ / выемка

h_{-} 0.56 9.6-IV

Աջ առու / правый кювет

$h_{\text{առու / кюв}}$ = 0.09 9.6-IV

Լիցք / насыпь 0.06

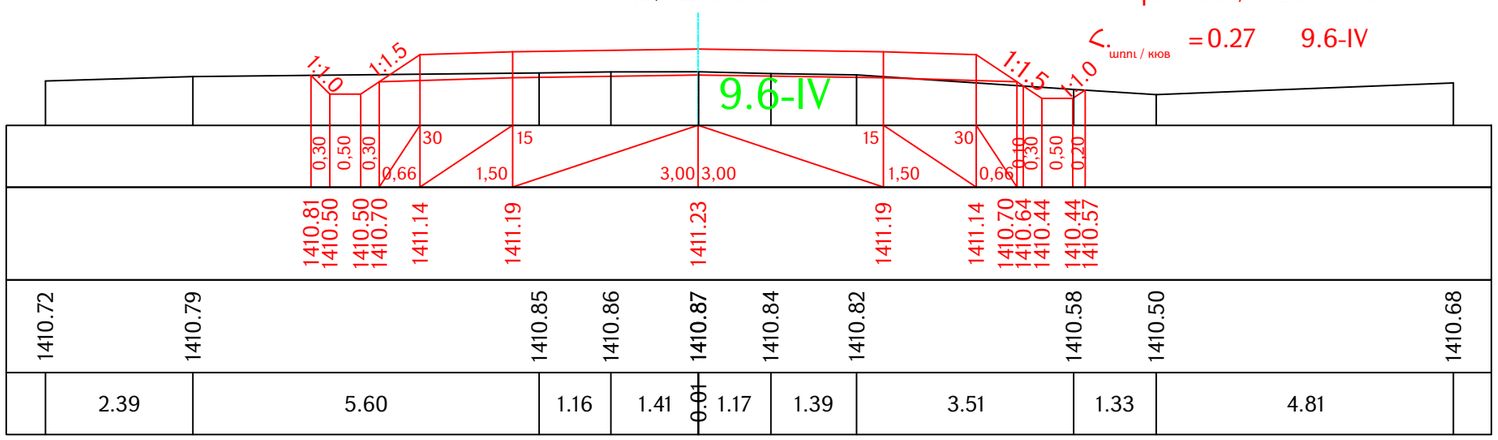

Проект финансируется	Заказчик	Проектировщик	Նախագծի անվանումը / Название проекта	Գծագիր / Чертеж	Կոդ փաստաթղթի / Код документа																		Գծագրի մասշտաբ / Масштаб чертежа
			S-5-62,/<-34/ - Բովանդակային նշանակության ավտոճանապարհի կմ0+000-կմ2+000 հատվածի ասֆալտապատում M-5-62,/P-34/ - Бовадзор асфальтирование участка км0+000-км2+000 региональной автомобильной дороги	S-5-62, /<-34/ - Բովանդակային / M-5-62, /P-34/ - Бовадзор կմ / км 0+0000 – կմ / км 0+2000 Ճանապարհի նախագիծ / Проект дороги Գլխավոր ճանապարհ / Главная дорога Լայնական կտրվածքներ / Поперечные сечения էջ/стр 27 - 66	Փուլ / Фаза	Բաժին / Раздел	Նախագիծ / Проект	Կառուցվածք / Структуры	Տեսակ / Тип	Համար / Номер	Փոփոխություն / Пересмотр									Al-1:50 A3-1:100
					1	1	01ПД	ГД000	ПС	0027	00												
					Կոնտրակտային համար / Контактный номер		Գծագրի N / Номер документа					00	08.2025	Վերջնական հանձնում	АН	АА						Վերանայում / Пересмотр
					N ՀՀԱՎ-ԳՀԳՊ-25/25		1-01-01ПД-ГД000-ПС-0027_00					Վերանայում / Пересмотр	Ամսաթիվ / Дата	Նկարագրություն / Описание	Մշակեց / Подготовленный	Ստուգեց / Проверено	Հաստատեց / Одобренный						00

Ձախ առու / левый кювет

$h_{\text{առու / кюв}}$ = 0.42 9.6-IV

Հանույթ / выемка

h.- 1.12 9.6-IV

Աջ առու / правый кювет

$h_{\text{առու / кюв}}$ = 0.08 9.6-IV

Լիցք / насыпь 0.03

Կմ / Км 0+880

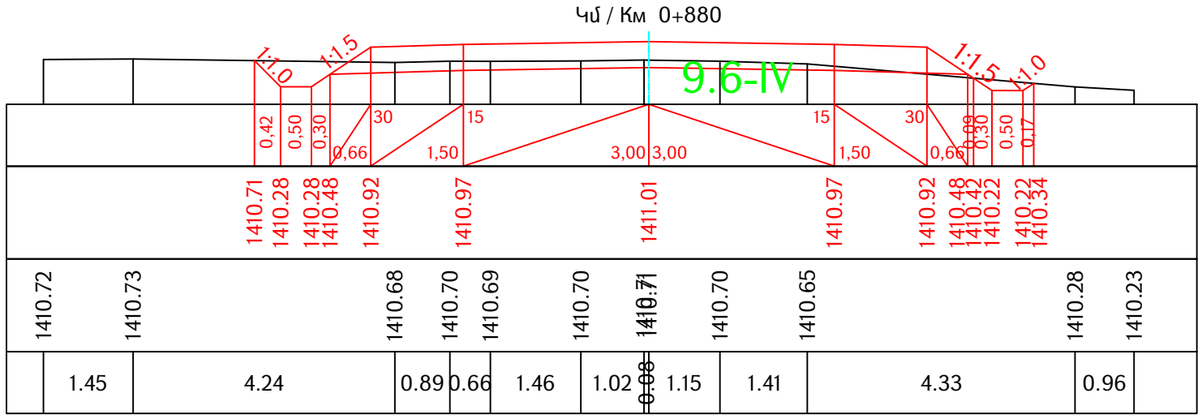

Ձախ առու / левый кювет

$h_{\text{առու / кюв}}$ = 0.41 9.6-IV

Հանույթ / выемка

h.- 1.10 9.6-IV

Աջ առու / правый кювет

$h_{\text{առու / кюв}}$ = 0.13 9.6-IV

Լիցք / насыпь 0.01

Կմ / Км 0+900

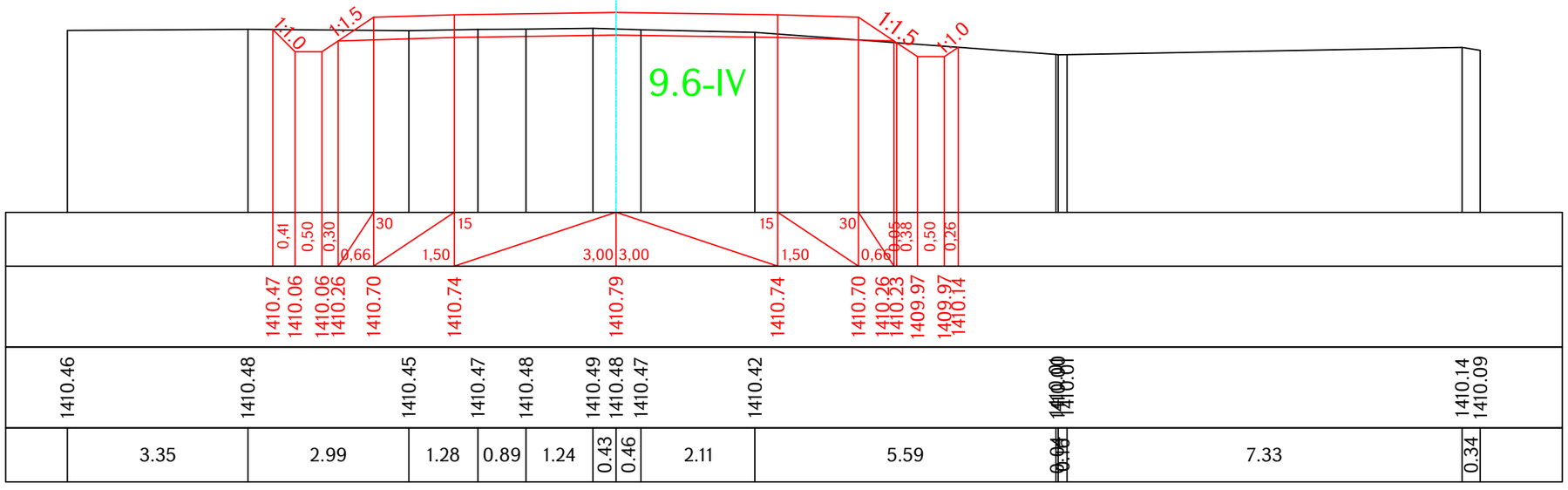

Նախագծի անվանումը / Название проекта	Գծագիր / Чертеж	Կոդ փաստաթղթի / Код документа	Գծագրի մասշտաբ / Масштаб чертежа
S-5-62,/Հ-34/ - Բոլոր մարզային նշանակության ավտոճանապարհի կմ0+000-կմ2+000 հատվածի ասֆալտապատում M-5-62,/Р-34/ - Бовадзор асфальтирование участка км0+000-км2+000 региональной автомобильной дороги	S-5-62, /Հ-34/ - Բոլոր / M-5-62, /Р-34/ - Бовадзор կմ / км 0+0000 – կմ / км 0+2000 Ճանապարհի նախագիծ / Проект дороги Գլխավոր ճանապարհ / Главная дорога Լայնական կտրվածքներ / Поперечные сечения էջ/стр 28 - 66	Փուլ / Фаза: 1; Բաժին / Раздел: 1; Նախագիծ / Проект: 01ՊԴ; Կառուցվածք / Структуры: ԳԴ000; Տիպ / Тип: ՊՀ; Համար / Номер: 0028; Վերանայում / Пересмотр: 00 Կոնտրակտային համար / Контактный номер: N ՀՀԼՄ-ԳՀՄՊ-25/25 Գծագիր N / Номер документа: 1-01-01ՊԴ-ԳԴ000-ՊՀ-0028_00	A1-1:50 A3-1:100

Վերանայում / Пересмотр	Ամսաթիվ / Дата	Նկարագրություն / Описание	Մշակեց / Подготовленный	Ստուգված է / Проверено	Հաստատված է / Одобренный	Վերանայում / Пересмотр
00	08.2025	Окончательная сдача	ԱՀ	ԱԱ		00

Проект финансируется | Заказчик | Проектировщик

Ձախ առու / левый кювет

$h_{\text{առու / кюв}}$ = 0.16 9.6-IV

Հանույթ / выемка

h_{-} 0.15 9.6-IV

Աջ առու / правый кювет

$h_{\text{առու / кюв}}$ = 0.19 9.6-IV

Լիցք / насыпь 0.19

Կմ / Км 0+920

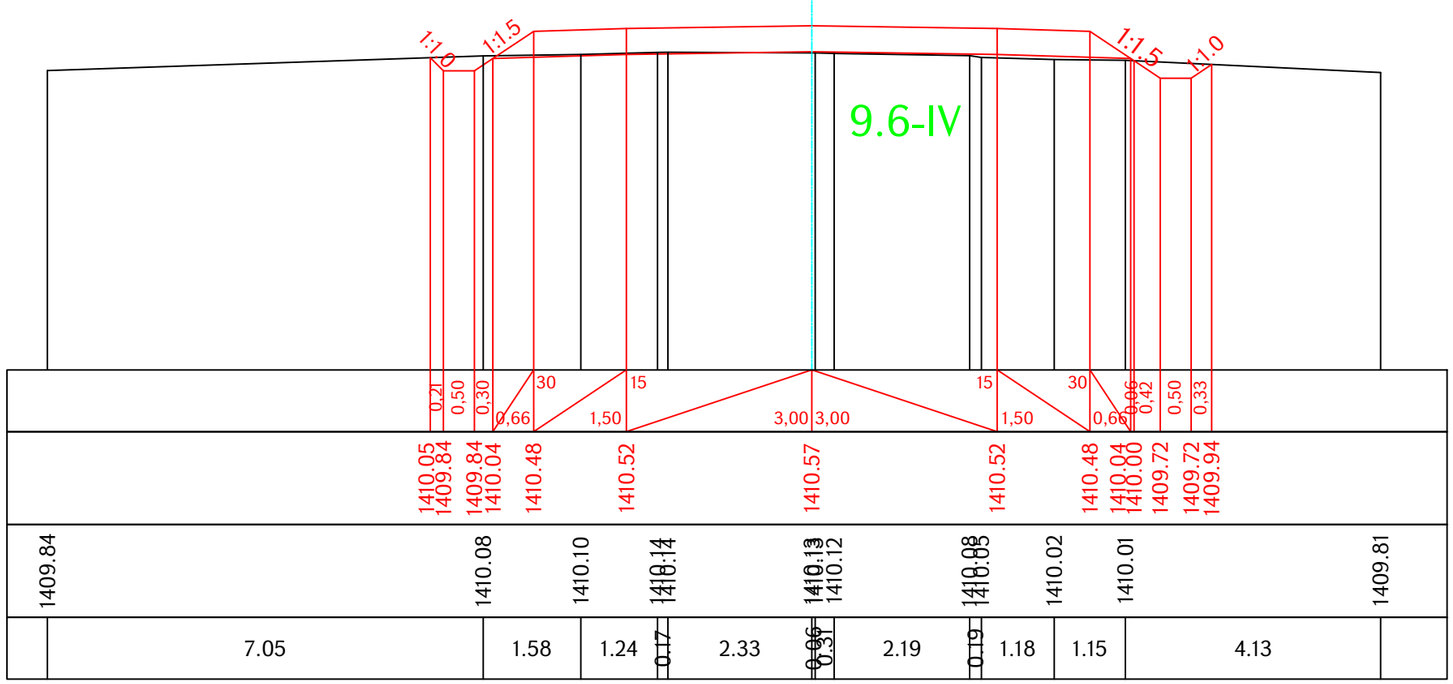

Ձախ առու / левый кювет

$h_{\text{առու / кюв}}$ = 0.23 9.6-IV

Հանույթ / выемка

h_{-} 0.31 9.6-IV

Աջ առու / правый кювет

$h_{\text{առու / кюв}}$ = 0.12 9.6-IV

Լիցք / насыпь 0.39

Կմ / Км 0+940

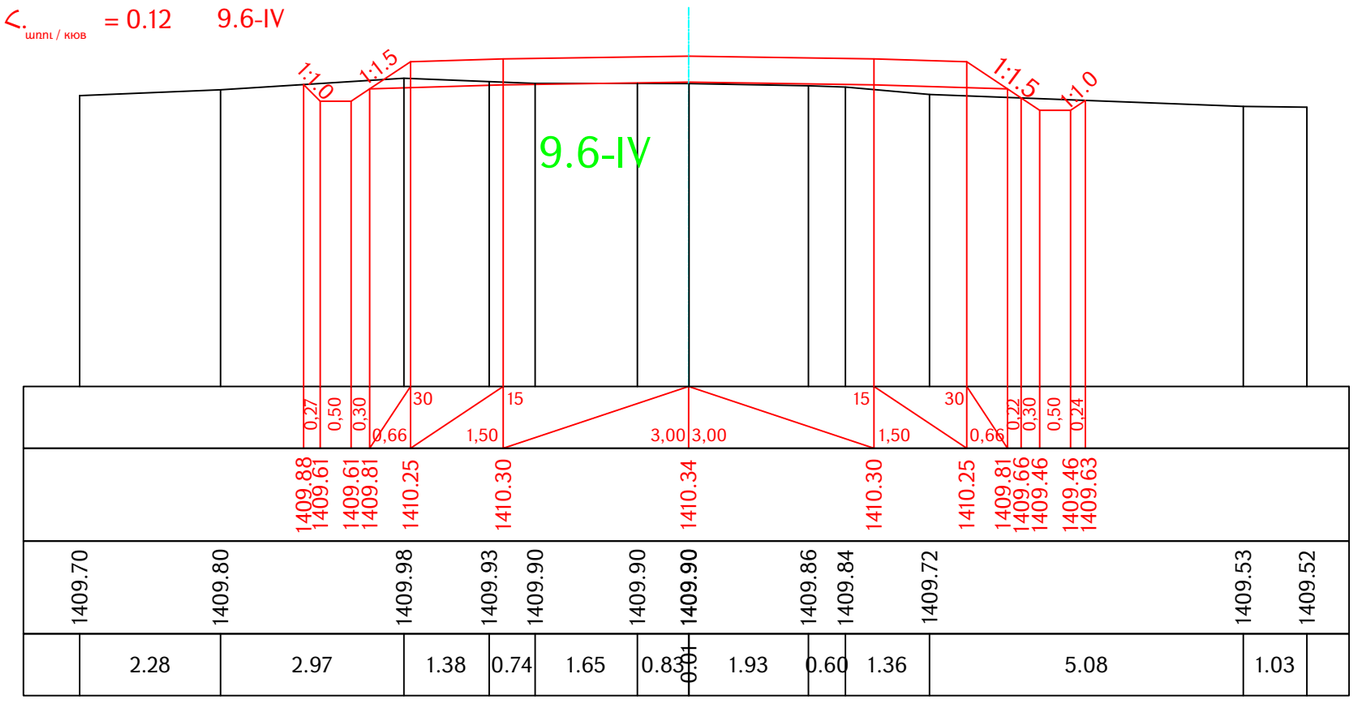

Проект финансируется	Заказчик	Проектировщик	Նախագծի անվանումը / Название проекта
			S-5-62,/Հ-34/ - Բովանդակության նշանակության ավտոճանապարհի կմ0+000-կմ2+000 հատվածի ասֆալտապատում M-5-62,/Р-34/ - Бовадзор асфальтирование участка км0+000-км2+000 региональной автомобильной дороги

Գծագիր / Чертеж

S-5-62, /Հ-34/ - Բովանդակության / M-5-62, /Р-34/ - Бовадзор կմ / км 0+0000 – կմ / км 0+2000

Ճանապարհի նախագիծ / Проект дороги

Գլխավոր ճանապարհ / Главная дорога

Լայնական կտրվածքներ / Поперечные сечения էջ/стр 29 - 66

Код документа														Գծագրի մասշտաբ Масштаб чертежа
Фаза	Раздел	Проект	Структуры	Тип	Номер	Пересмотр								A1-1:50 A3-1:100
1	1	01ПД	ГД000	ПС	0029	00								
Контактный номер	Գծագիր N / Номер документа						00	08.2025	Окончательная сдача	АН	АА			Վերանայում Пересмотр
N ՀՀԼՄ-ԳՀՇՊ-25/25	1-01-01ПД-ГД000-ПС-0029_00						Վերանայում Пересмотр	Ամսաթիվ Дата	Նկարագրություն Описание	Ում կողմից Подготовленный	Ստուգված է Проверено	Հաստատված է Одобренный		00

Կմ / Км 0+960

Ձախ առու / левый кювет

$h_{\text{առու / кюв}}$ = 0.38 9.6-IV

Հանույթ / выемка

h.- 0.56 9.6-IV

Աջ առու / правый кювет

$h_{\text{առու / кюв}}$ = 0.08 9.6-IV

Լիցք / насыпь 0.19

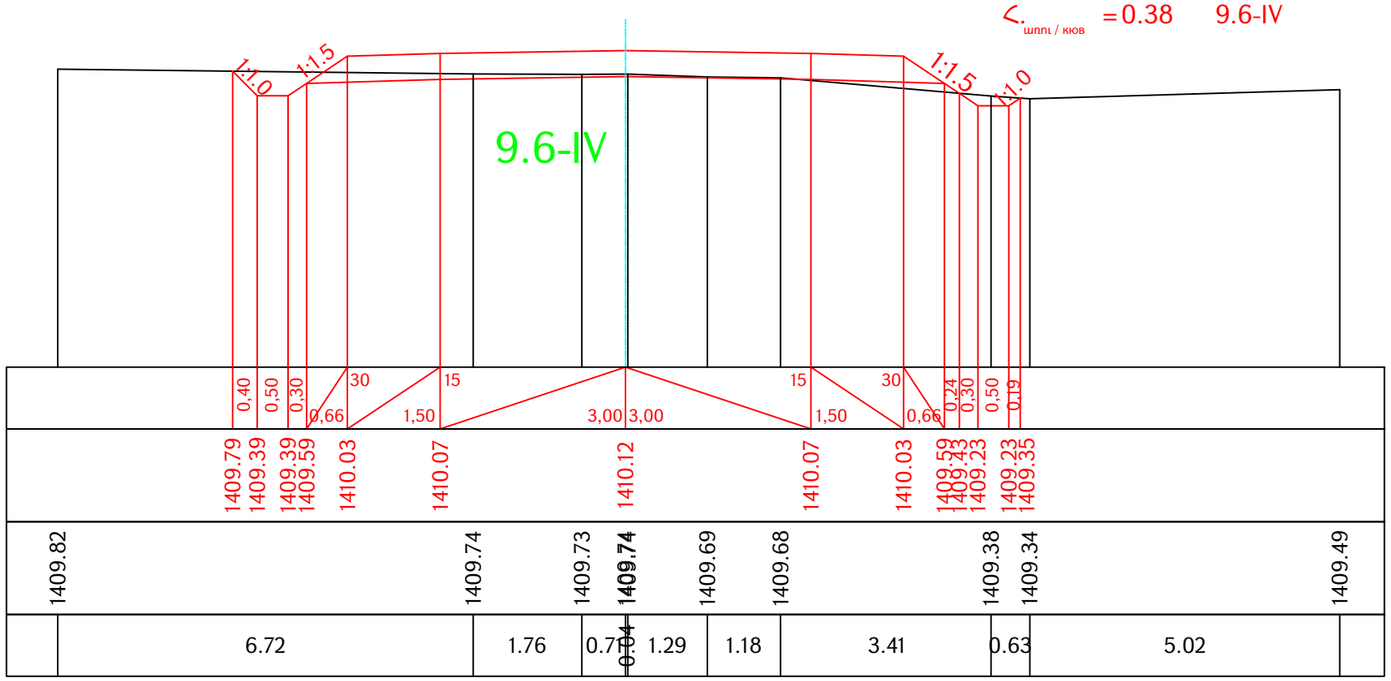

Ձախ առու / левый кювет

$h_{\text{առու / кюв}}$ = 0.39 9.6-IV

Հանույթ / выемка

h.- 1.17 9.6-IV

Աջ առու / правый кювет

$h_{\text{առու / кюв}}$ = 0.10 9.6-IV

Լիցք / насыпь 0.04

Կմ / Км 0+980

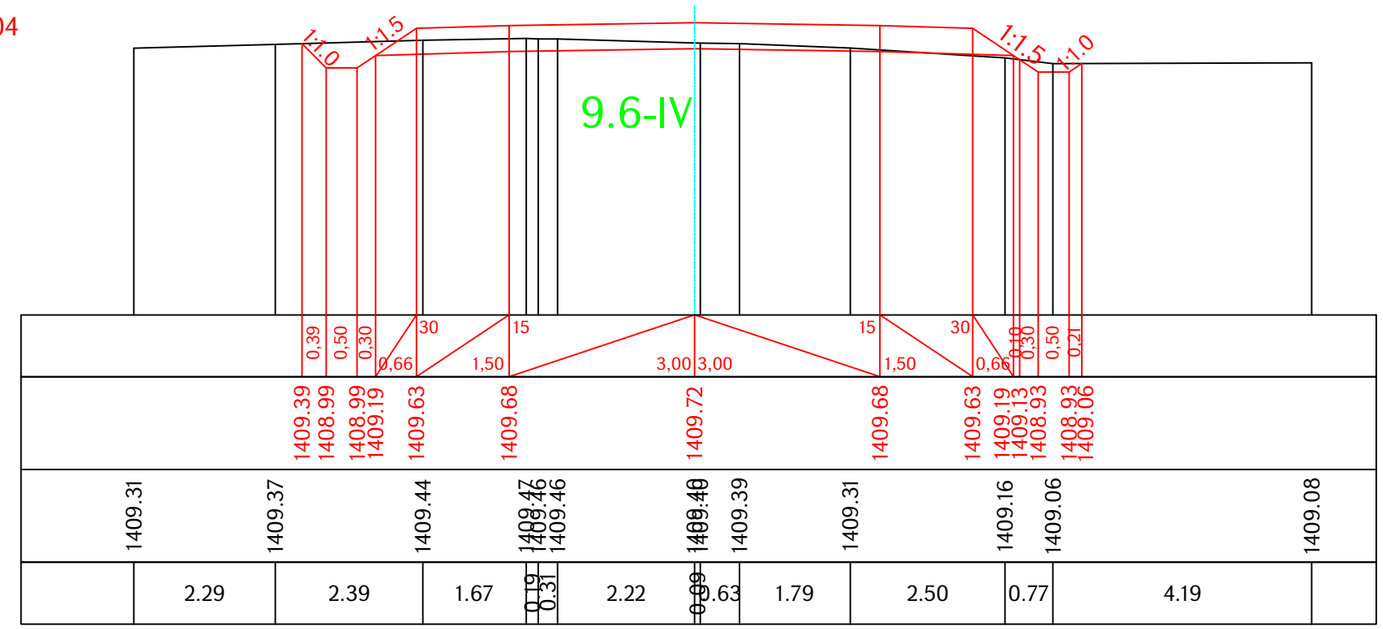

Проект финансируется	Заказчик	Проектировщик	Նախագծի անվանումը / Название проекта	Գծագիր / Чертеж	Կոդ փաստաթղթի / Код документа															Գծագրի մասշտաբ / Масштаб чертежа
			S-5-62,/Հ-34/ - Բովանդակային նշանակության ավտոճանապարհի կմ0+000-կմ2+000 հատվածի ասֆալտապատում M-5-62,/P-34/ - Бовадзор асфальтирование участка км0+000-км2+000 региональной автомобильной дороги	S-5-62, /Հ-34/ - Բովանդակային / M-5-62, /P-34/ - Бовадзор կմ / км 0+0000 – կմ / км 0+2000 Ճանապարհի նախագիծ / Проект дороги Գլխավոր ճանապարհ / Главная дорога Լայնական կտրվածքներ / Поперечные сечения էջ/стр 30 - 66	Փուլ / Фаза	Բաժին / Раздел	Նախագիծ / Проект	Կառուցվածքային մաս / Структуры	Տիպ / Тип	Համար / Номер	Վերանայում / Пересмотр							A1-1:50 A3-1:100
					1	1	01ՊԴ	ԳԴ000	ՊՀ	0030	00									
					Կոնտակտային համար / Контактный номер	Գծագրի N / Номер документа						00	08.2025	Окончательная сдача	АН	АА				Վերանայում Пересмотр
					N Հ-ՀԼՍ-Գ-ՀԴԳՊ-25/25	1-01-01ՊԴ-ԳԴ000-ՊՀ-0030_00						Վերանայում Пересмотр	Ամսաթիվ Дата	Նկարագրություն Описание	Ում կողմից Подготовленный	Ստուգված է Проверено	Հաստատված է Одобренный			00

Ձախ առու / левый кювет

Հ.$_{\text{առու / кюв}}$ = 0.22 9.6-IV

Հանույթ / выемка

Հ.- 1.05 9.6-IV

Աջ առու / правый кювет

Հ.$_{\text{առու / кюв}}$ = 0.09 9.6-IV

Լիցք / насыпь 0

Կմ / Км 1+000

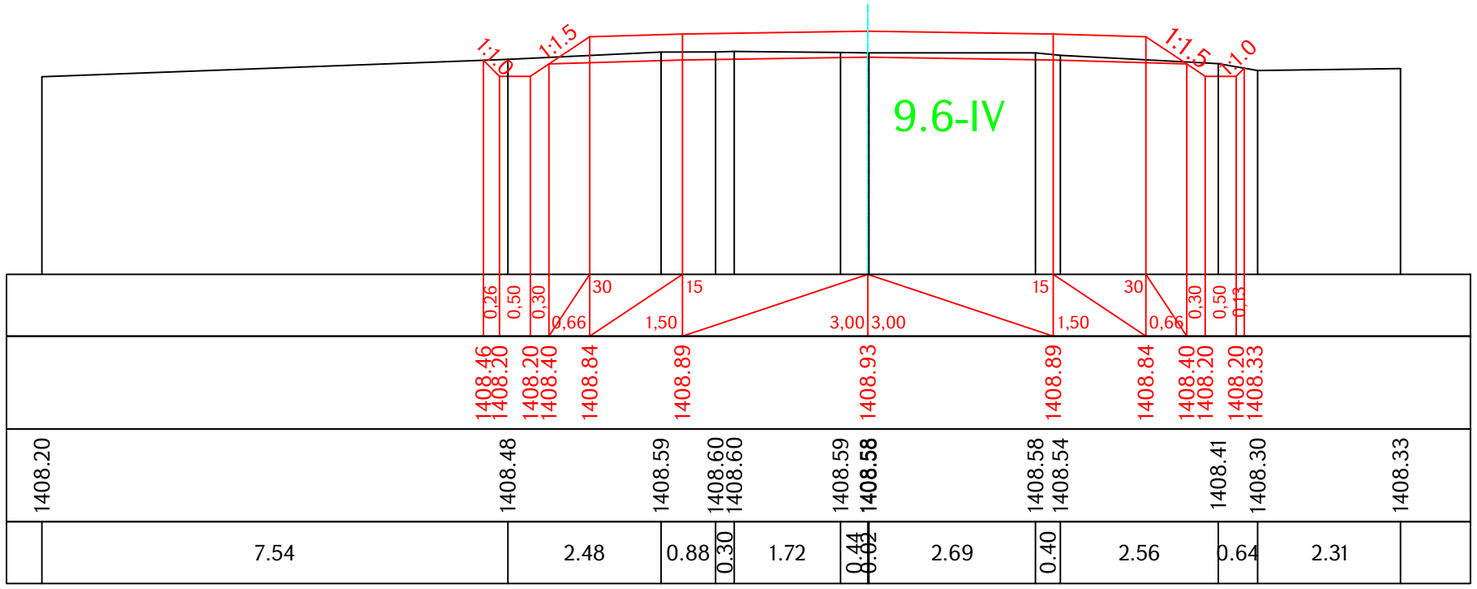

Ձախ առու / левый кювет

Հ.$_{\text{առու / кюв}}$ = 0 9.6-IV

Հանույթ / выемка

Հ.- 0.25 9.6-IV

Աջ առու / правый кювет

Հ.$_{\text{առու / кюв}}$ = 0.19 9.6-IV

Լիցք / насыпь 0.01

Կմ / Км 1+020

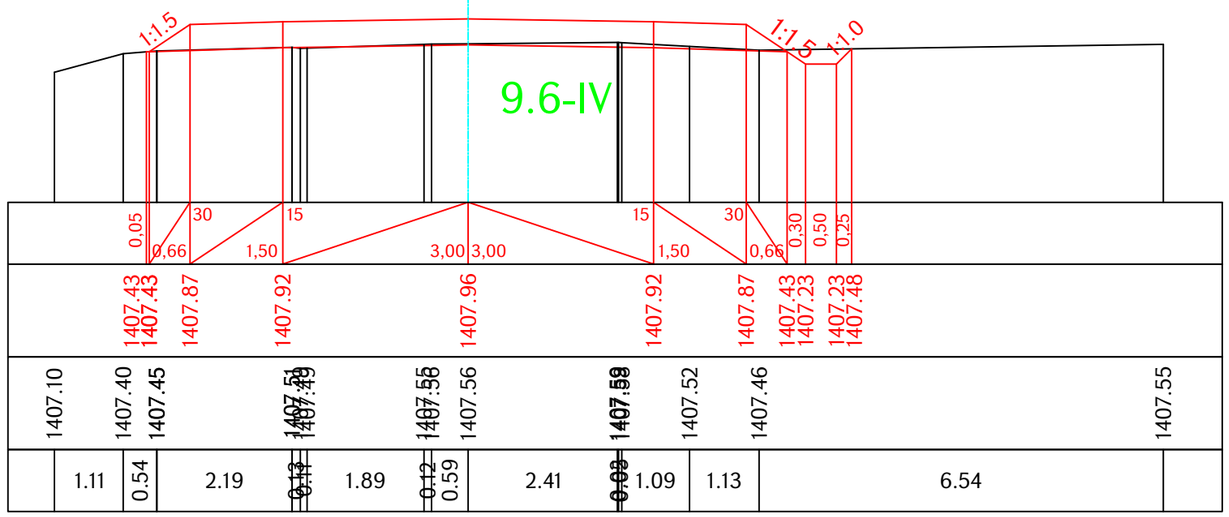

Проект финансируется	Заказчик	Проектировщик	Նախագծի անվանումը / Название проекта	Գծագիր / Чертеж	Код документа												Գծագրի մասշտաբ Масштаб чертежа
			S-5-62,/Հ-34/ - Բուլանոր մարզային նշանակության ավտոճանապարհի կմ0+000-կմ2+000 հատվածի ասֆալտապատում M-5-62,/Р-34/ - Бовадзор асфальтирование участка км0+000-км2+000 региональной автомобильной дороги	S-5-62, /Հ-34/ - Բուլանոր / M-5-62, /Р-34/ - Бовадзор կմ / км 0+0000 – կմ / км 0+2000 Ճանապարհի նախագիծ / Проект дороги Գլխավոր ճանապարհ / Главная дорога Լայնական կտրվածքներ / Поперечные сечения էջ/стр 31 - 66	Փուլ / Фаза	Բաժին / Раздел	Նախագիծ / Проект	Կառուցվածք / Структуры	Տեսակ / Тип	Համար / Номер	Փոփոխություն / Пересмотр							A1-1:50 A3-1:100
					1	1	01ՊԴ	ԳԴ000	ՊՀ	0031	00						
					Կապի համար / Контактный номер	Գծագիր N / Номер документа						00	08.2025	Окончательная сдача	ԱՀ	ԱԱ	Վերանայում Пересмотр
					N ՀՀԱՎ-ԳՀՇՊ-25/25	1-01-01ՊԴ-ԳԴ000-ՊՀ-0031_00						Վերանայում Пересмотр	Ամսաթիվ Дата	Նկարագրություն Описание	Ում կողմից Подготовленный	Ստուգված է Проверено	Հաստատված է Одобренный	00

Ձախ առու / левый кювет

Հ.$_{\text{առու / кюв}}$ = 0 9.6-IV

Հանույթ / выемка

Հ.- 0.44 9.6-IV

Աջ առու / правый кювет

Հ.$_{\text{առու / кюв}}$ = 0.10 9.6-IV

Լիցք / насыпь 0.04

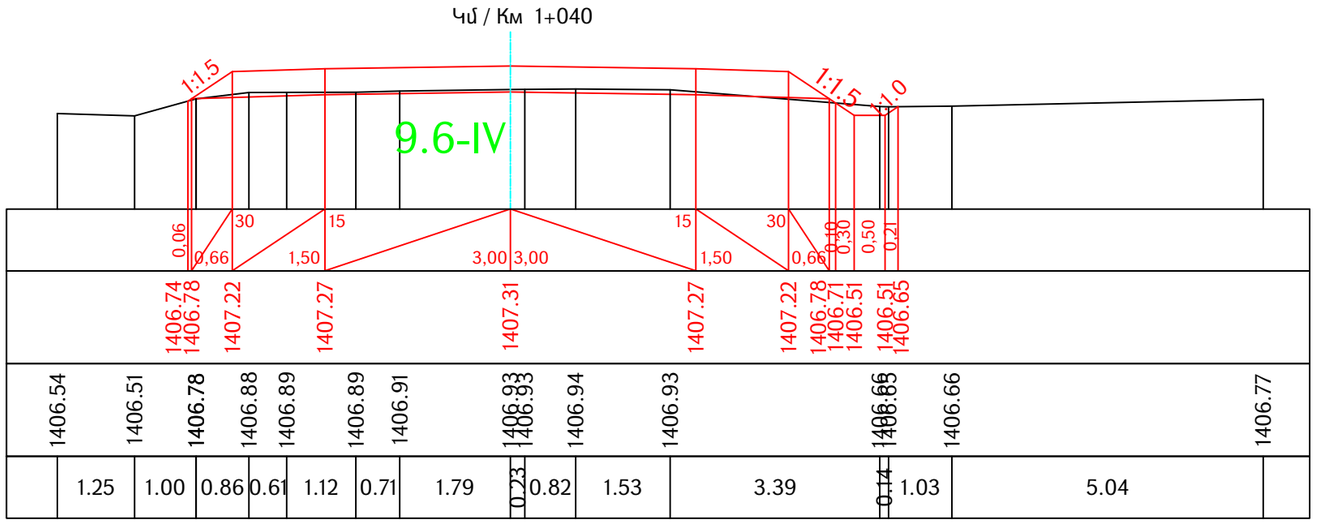

Ձախ առու / левый кювет

Հ.$_{\text{առու / кюв}}$ = 0 9.6-IV

Հանույթ / выемка

Հ.- 0.23 9.6-IV

Աջ առու / правый кювет

Հ.$_{\text{առու / кюв}}$ = 0 9.6-IV

Լիցք / насыпь 0.47

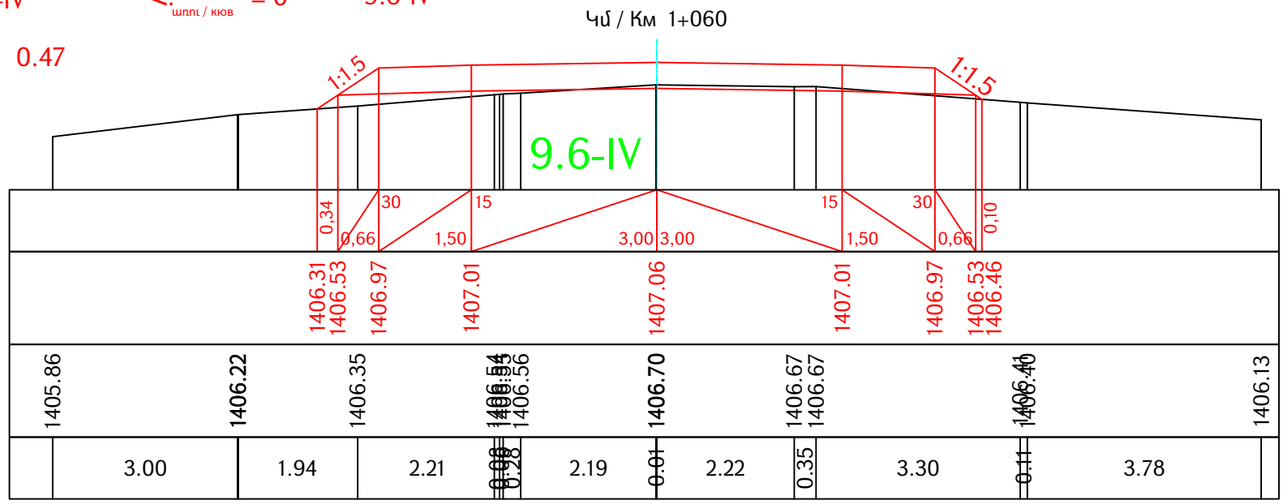

Проект финансируется	Заказчик	Проектировщик	Նախագծի անվանումը / Название проекта
			S-5-62,/Հ-34/ - Բովանդակ մարզային նշանակության ավտոճանապարհի կմ0+000-կմ2+000 հատվածի ասֆալտապատում M-5-62,/P-34/ - Бовадзор асфальтирование участка км0+000-км2+000 региональной автомобильной дороги

Գծագիր / Чертеж

S-5-62, /Հ-34/ - Բովանդակ / M-5-62, /P-34/ - Бовадзор կմ / км 0+0000 – կմ / км 0+2000

Ճանապարհի նախագիծ / Проект дороги

Գլխավոր ճանապարհ / Главная дорога

Լայնական կտրվածքներ / Поперечные сечения էջ/стр 32 - 66

Код документа														Գծագրի մասշտաբ Масштаб чертежа
Фаза	Раздел	Проект	Структуры	Тип	Номер	Пересмотр								A1-1:50 A3-1:100
1	1	01ПД	ГД000	ПС	0032	00								
Контактный номер	Գծագիր N / Номер документа						00	08.2025	Окончательная сдача	АН	АА		Վերանայում Пересмотр
N ՀՀԼՄ-ԳՀՇՔՊ-25/25	1-01-01ПД-ГД000-ПС-0032_00						Վերանայում Пересмотр	Ամսաթիվ Дата	Նկարագրություն Описание	Ում կողմից Подготовленный	Ստուգված է Проверено	Հաստատված է Одобренный	00

Ձախ առու / левый кювет

$<_{\text{առու / кюв}}$ = 0 9.6-IV

Հանույթ / выемка

<.- 0.55 9.6-IV

Աջ առու / правый кювет

$<_{\text{առու / кюв}}$ = 0 9.6-IV

Լիցք / насыпь 0.06

Կմ / Км 1+080

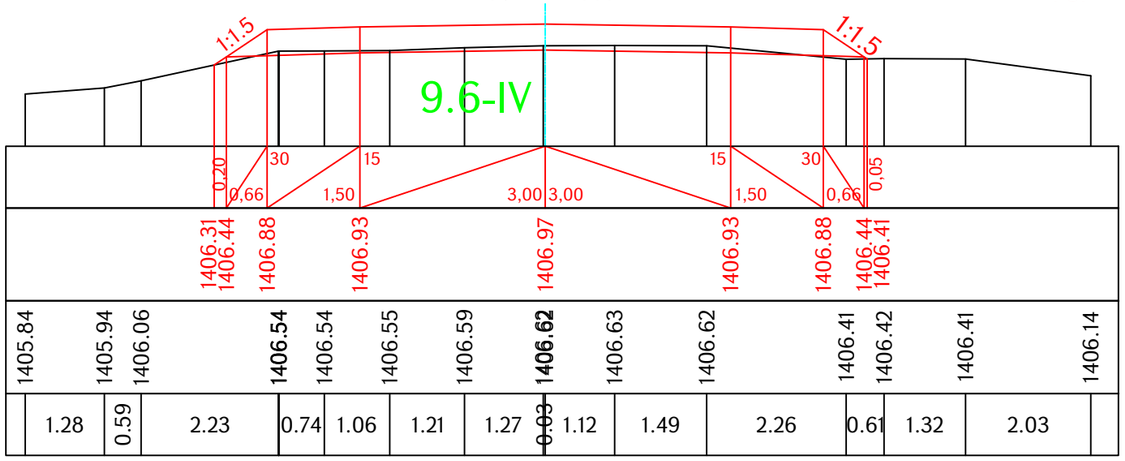

Ձախ առու / левый кювет

$<_{\text{առու / кюв}}$ = 0 9.6-IV

Հանույթ / выемка

<.- 1.29 9.6-IV

Աջ առու / правый кювет

$<_{\text{առու / кюв}}$ = 0.23 9.6-IV

Լիցք / насыпь 0

Կմ / Км 1+100

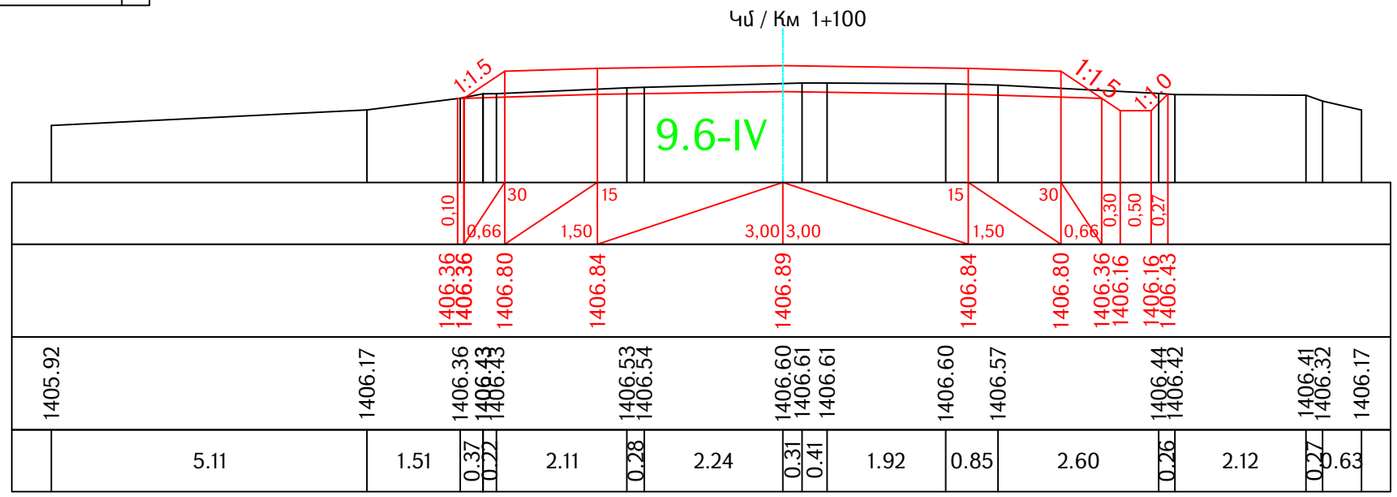

Կմ / Км 1+120

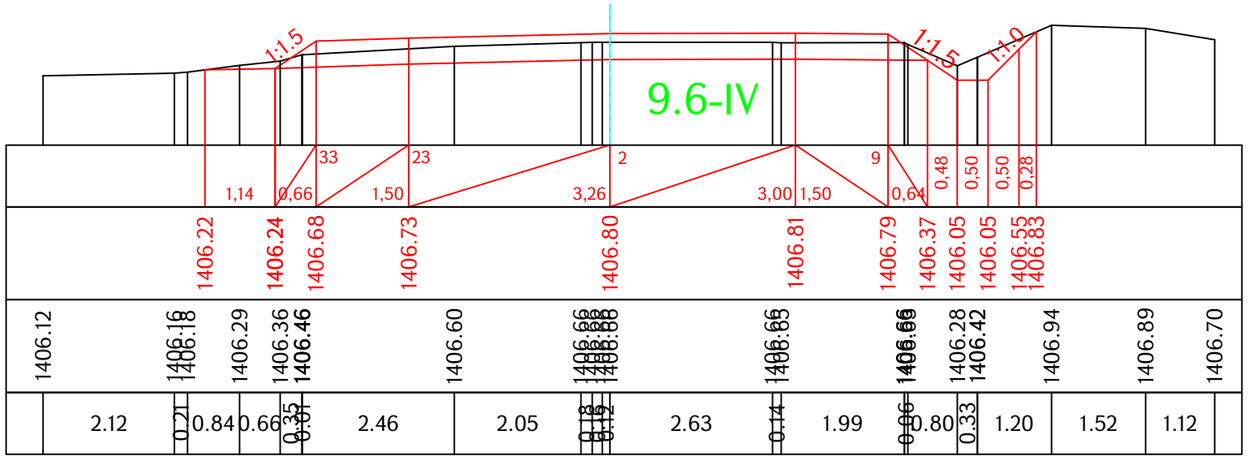

Ձախ առու / левый кювет

$<_{\text{առու / кюв}}$ = 0 9.6-IV

Հանույթ / выемка

<.- 2.83 9.6-IV

Աջ առու / правый кювет

$<_{\text{առու / кюв}}$ = 0.40 9.6-IV

Լիցք / насыпь 0

Проект финансируется	Заказчик	Проектировщик	Նախագծի անվանումը / Название проекта	Գծագիր / Чертеж	Код документа												Գծագրի մասշտաբ Масштаб чертежа
			S-5-62,/<-34/ - Բոլաձոր մարզային նշանակության ավտոճանապարհի կմ0+000-կմ2+000 հատվածի ասֆալտապատում M-5-62,/P-34/ - Бовадзор асфальтирование участка км0+000-км2+000 региональной автомобильной дороги	S-5-62, /<-34/ - Բոլաձոր / M-5-62, /P-34/ - Бовадзор կմ / км 0+0000 – կմ / км 0+2000 Ճանապարհի նախագիծ / Проект дороги Գլխավոր ճանապարհ / Главная дорога Լայնական կտրվածքներ / Поперечные сечения էջ/стр 33 - 66	Фаза 1	Раздел 1	Проект 01ПД	Структуры ГД000	Тип ПС	Номер 0033	Пересмотр 00							A1-1:50 A3-1:100
					Контактный номер N <.ՀՀԱՎ-Գ<ԾԳՊ-25/25			Գծագիր N / Номер документа 1-01-01ПД-ГД000-ПС-0033_00			00 Վերստուգում Пересмотр	08.2025 Ամսաթիվ Дата	Окончательная сдача Նկարագրություն Описание	АН Ում կողմից Подготовленный	АА Ստուգված է Проверено	Հաստատված է Одобренный	Վերստուգում Пересмотр 00

Ձախ առու / левый кювет

$h_{\text{առու / кюв}}$ = 0.21 9.6-IV

Հանույթ / выемка

h.- 3.90 9.6-IV

Լիցք / насыпь 0.07

Կմ / Км 1+140

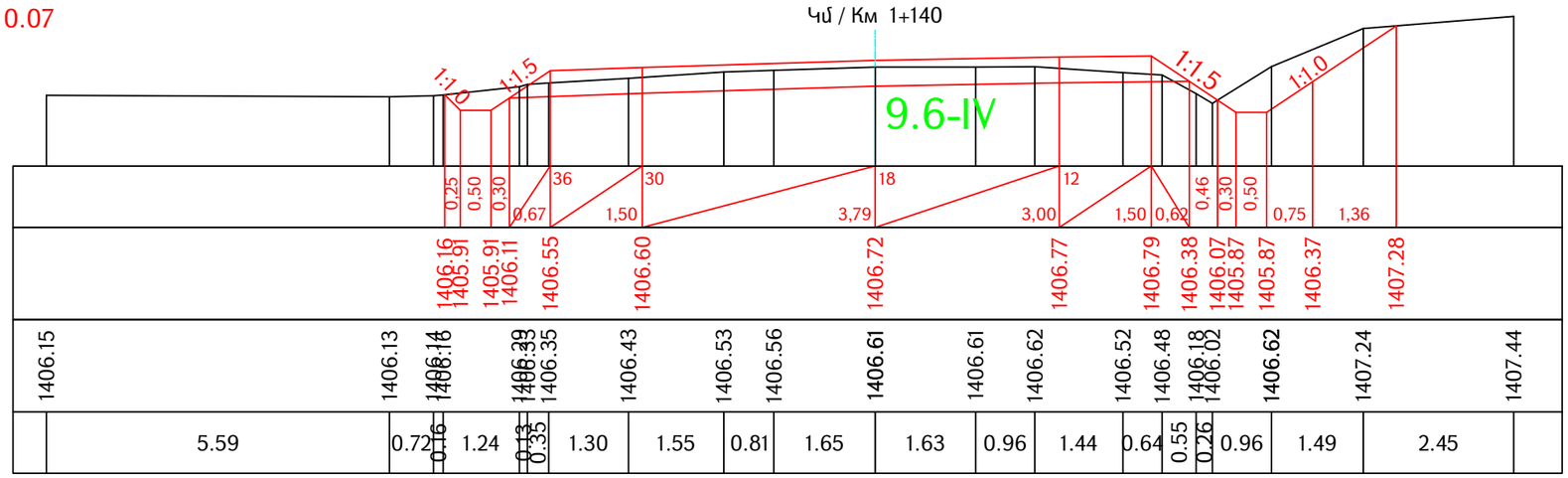

Ձախ առու / левый кювет

$h_{\text{առու / кюв}}$ = 0.33 9.6-IV

Հանույթ / выемка

h.- 3.85 9.6-IV

Լիցք / насыпь 0.32

Կմ / Км 1+160

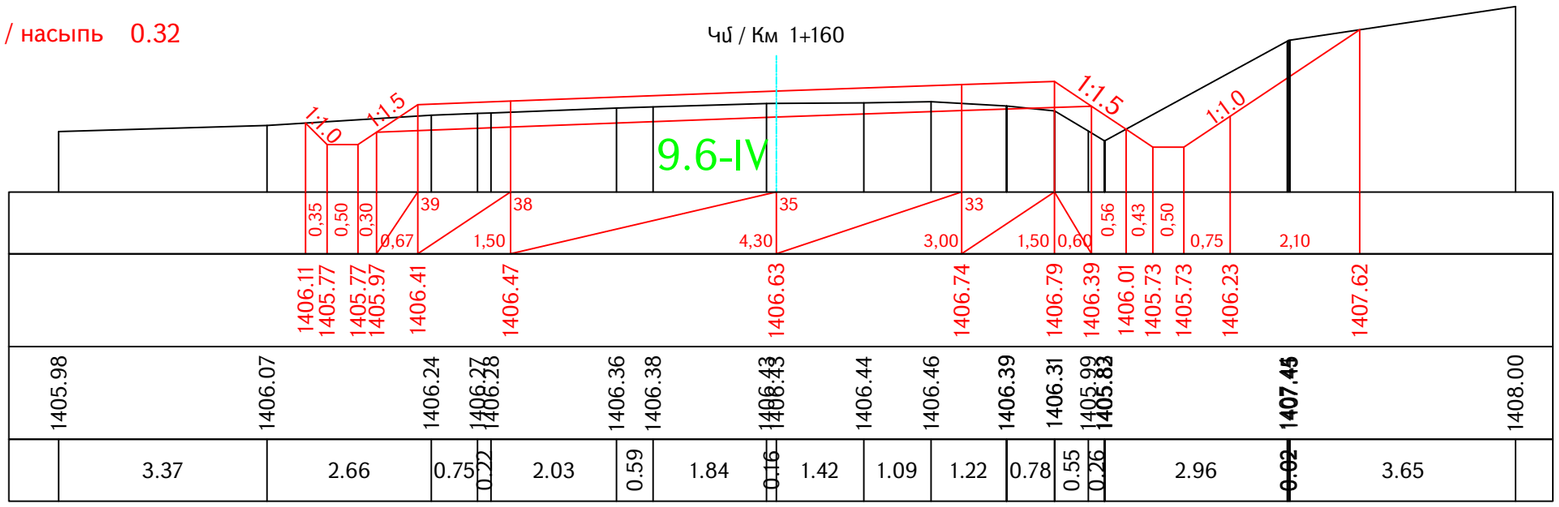

Проект финансируется	Заказчик	Проектировщик	Նախագծի անվանումը / Название проекта	Գծագիր / Чертеж	Код документа													Գծագրի մասշտաբ Масштаб чертежа
			S-5-62,/Հ-34/ - Բուլանոր մարզային նշանակության ավտոճանապարհի կմ0+000-կմ2+000 հատվածի ասֆալտապատում M-5-62,/Р-34/ - Бовадзор асфальтирование участка км0+000-км2+000 региональной автомобильной дороги	S-5-62, /Հ-34/ - Բուլանոր / M-5-62, /Р-34/ - Бовадзор կմ / км 0+0000 – կմ / км 0+2000 Ճանապարհի նախագիծ / Проект дороги Գլխավոր ճանապարհ / Главная дорога Լայնական կտրվածքներ / Поперечные сечения էջ/стр 34 - 66	Фаза 1	Раздел 1	Проект 01ПД	Структуры ГД000	Тип ПС	Номер 0034	Пересмотр 00							A1-1:50 A3-1:100
					Контактный номер N ՀՀԼՄ-ԳՀԳՊ-25/25				1-01-01ПД-ГД000-ПС-0034_00		00 Վերանայում Пересмотр	08.2025 Ամսաթիվ Дата	Окончательная сдача Նկարագրություն Описание	ԱՀ Ում կողմից Подготовленный	ԱԱ Ստուգված է Проверено	Հաստատված է Одобренный	Վերանայում Пересмотр 00

Ձախ առու / левый кювет

Հ.$_{\text{առու / кюв}}$ = 0.35 9.6-IV

Հանույթ / выемка

Հ.- 2.89 9.6-IV

Աջ առու / правый кювет

Հ.$_{\text{առու / кюв}}$ = 0.59 9.6-IV

Լիցք / насыпь 0.48

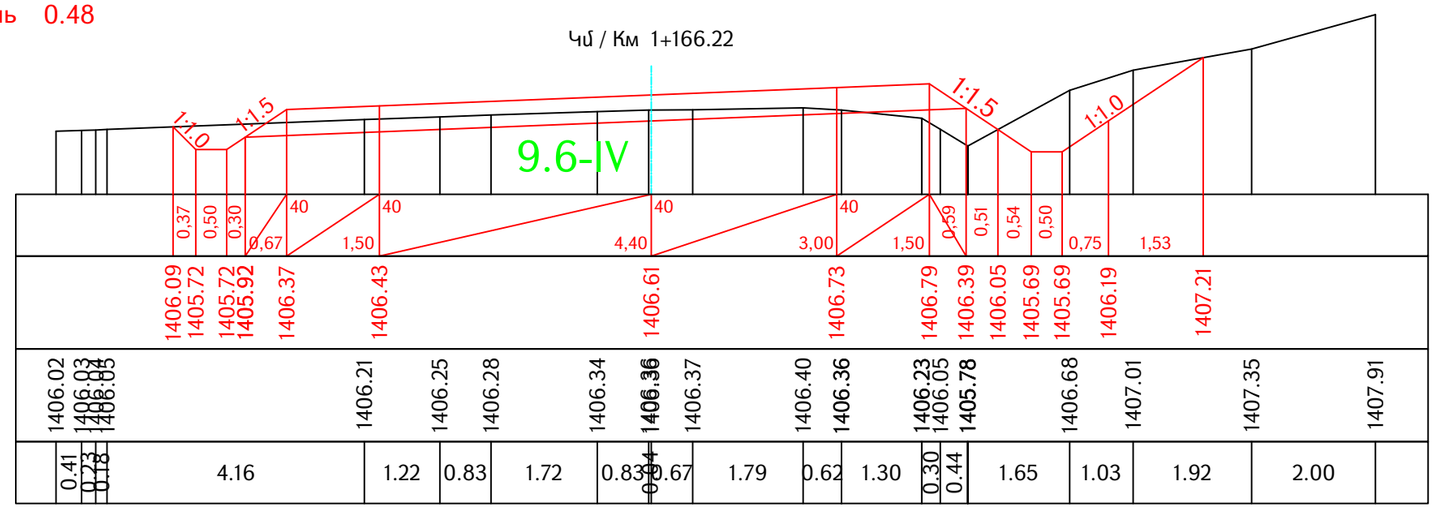

Ձախ առու / левый кювет

Հ.$_{\text{առու / кюв}}$ = 0 9.6-IV

Հանույթ / выемка

Հ.- 1.27 9.6-IV

Աջ առու / правый кювет

Հ.$_{\text{առու / кюв}}$ = 0.22 9.6-IV

Լիցք / насыпь 0.57

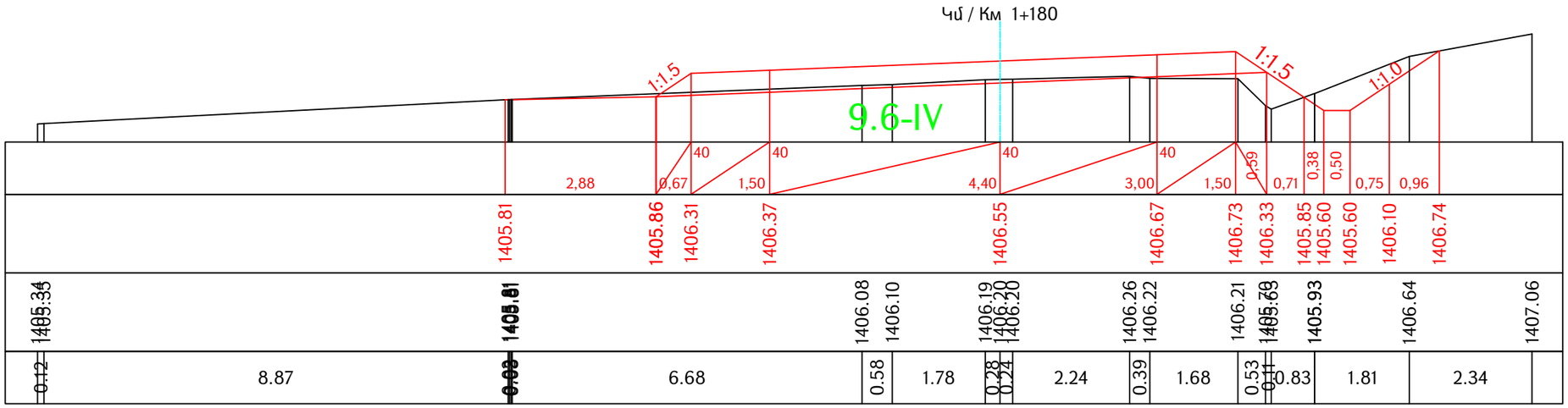

Проект финансируется	Заказчик	Проектировщик	Նախագծի անվանումը / Название проекта	Գծագիր / Чертеж	Код документа													Գծագրի մասշտաբ Масштаб чертежа
			S-5-62,/Հ-34/ - Բովանդակ մարզային նշանակության ավտոճանապարհի կմ0+000-կմ2+000 հատվածի ասֆալտապատում M-5-62,/P-34/ - Бовадзор асфальтирование участка км0+000-км2+000 региональной автомобильной дороги	S-5-62, /Հ-34/ - Բովանդակ / M-5-62, /P-34/ - Бовадзор կմ / км 0+0000 – կմ / км 0+2000 Ճանապարհի նախագիծ / Проект дороги Գլխավոր ճանապարհ / Главная дорога Լայնական կտրվածքներ / Поперечные сечения էջ/стр 35 - 66	Фаза 1	Раздел 1	Проект 01ПД	Структуры ГД000	Тип ПС	Номер 0035	Пересмотр 00							A1-1:50 A3-1:100
					Контактный номер N СՀԼՄ-ԳՀԶՔ-25/25				Գծագիր N / Номер документа 1-01-01ПД-ГД000-ПС-0035_00			00 Վերանայում Пересмотр	08.2025 Ամսաթիվ Дата	Окончательная сдача Նկարագրություն Описание	АН Ում կողմից Подготовленный	АА Ստուգված է Проверено	Հաստատված է Одобренный	Վերանայում Пересмотр 00

Ձախ առու / левый кювет

$Հ._{առու / кюв}$ = 0 9.6-IV

Հանույթ / выемка

Հ.- 0.56 9.6-IV

Աջ առու / правый кювет

$Հ._{առու / кюв}$ = 0.20 9.6-IV

Լիցք / насыпь 0.07

Կմ / Км 1+200

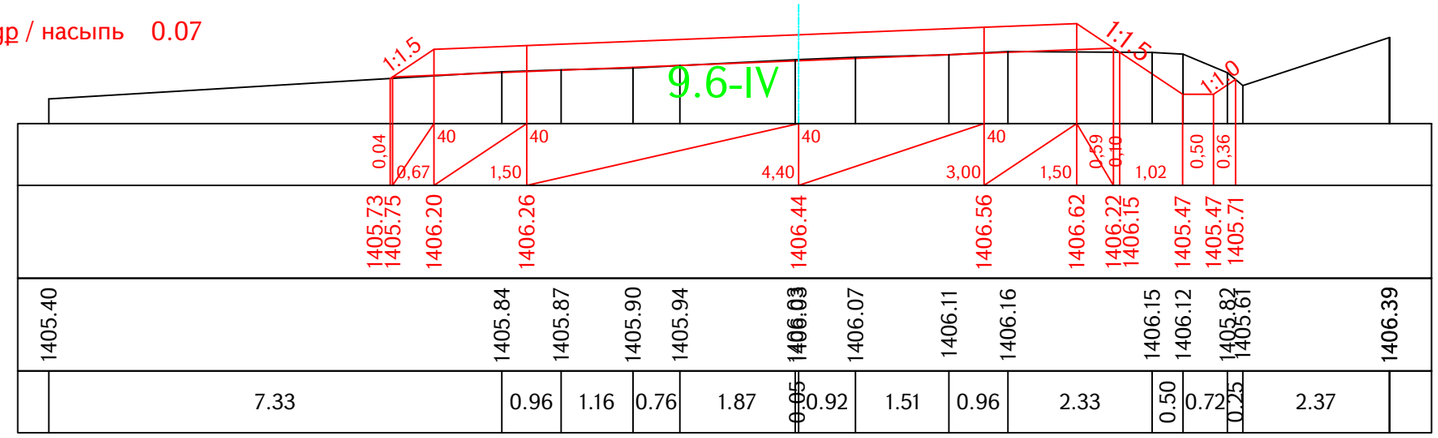

Ձախ առու / левый кювет

$Հ._{առու / кюв}$ = 0 9.6-IV

Հանույթ / выемка

Հ.- 0.67 9.6-IV

Աջ առու / правый кювет

$Հ._{առու / кюв}$ = 0.32 9.6-IV

Լիցք / насыпь 0.01

Կմ / Км 1+203.67

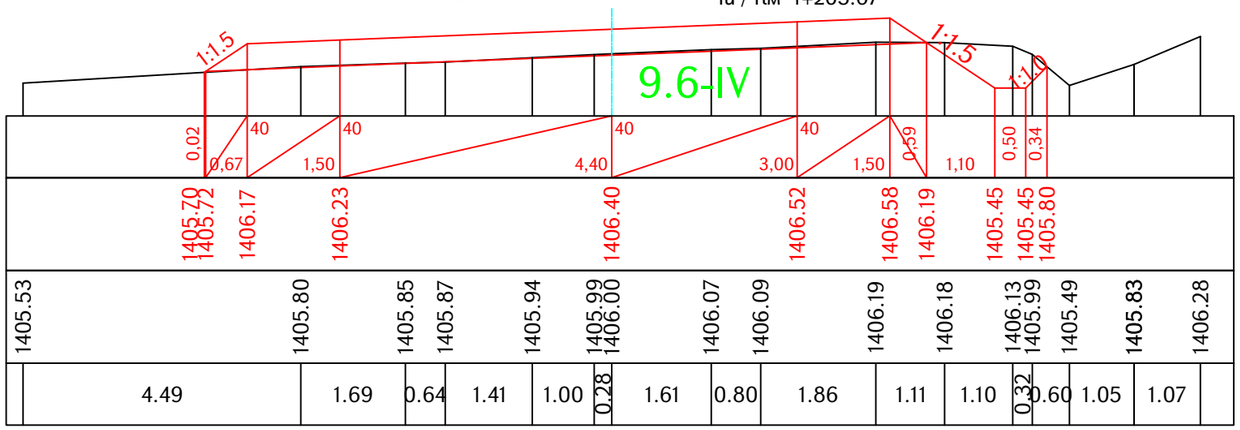

Ձախ առու / левый кювет

$Հ._{առու / кюв}$ =0.12 9.6-IV

Հանույթ / выемка

Հ.- 0.60 9.6-IV

Աջ առու / правый кювет

$Հ._{առու / кюв}$ = 0.41 9.6-IV

Լիցք / насыпь 0.01

Կմ / Км 1+220

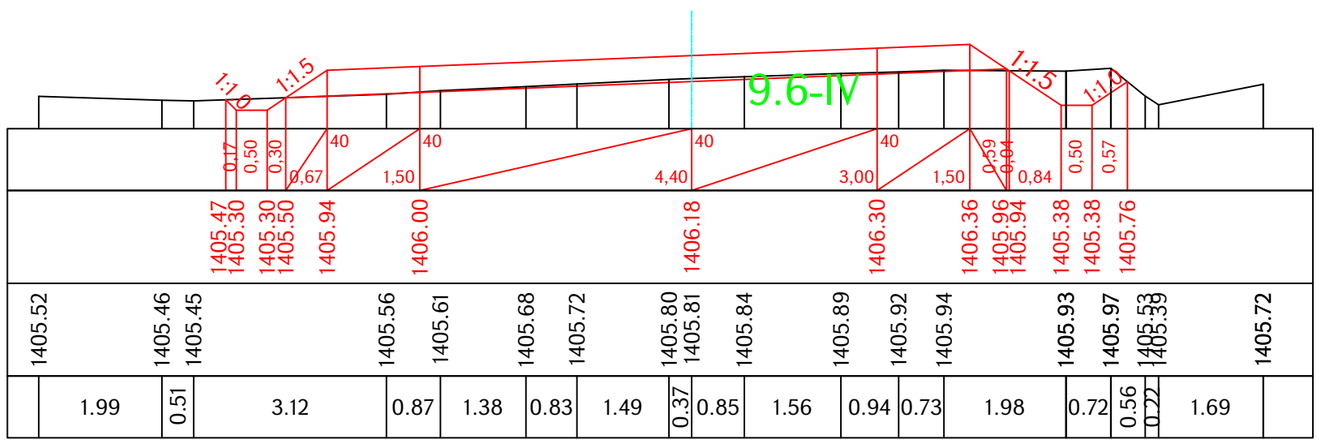

Проект финансируется	Заказчик	Проектировщик	Նախագծի անվանումը / Название проекта	Գծագիր / Чертеж	Код документа													Գծագրի մասշտաբ Масштаб чертежа
			S-5-62,/Հ-34/ - Բոլոր մարզային նշանակության ավտոճանապարհի կմ0+000-կմ2+000 հատվածի ասֆալտապատում M-5-62,/Р-34/ - Бовадзор асфальтирование участка км0+000-км2+000 региональной автомобильной дороги	S-5-62, /Հ-34/ - Բոլոր / M-5-62, /Р-34/ - Бовадзор կմ / км 0+0000 – կմ / км 0+2000 Ճանապարհի նախագիծ / Проект дороги Գլխավոր ճանապարհ / Главная дорога Լայնական կտրվածքներ / Поперечные сечения էջ/стр 36 - 66	Փուլ / Фаза: 1 Բաժին / Раздел: 1 Նախագիծ / Проект: 01ПД Կառուցվածք / Структуры: ГД000 Տիպ / Тип: ПС Համար / Номер: 0036 Փոփոխություն / Пересмотр: 00									A1-1:50 A3-1:100
					Կոնտակտային համար / Контактный номер: N ՀՀԼՄ-ԳՀՊՔՊ-25/25	Գծագիր N / Номер документа: 1-01-01ПД-ГД000-ПС-0036_00	Վերանայում / Пересмотр: 00	Ամսաթիվ / Дата: 08.2025	Նկարագրություն / Описание: Окончательная сдача	Ում կողմից / Подготовленный: АН	Ստուգված է / Проверено: АА	Հաստատված է / Одобренный	Վերանայում / Пересмотр 00

Ձախ առու / левый кювет

$h_{\text{առու / кюв}}$ = 0 9.6-IV

Հանույթ / выемка

h.- 0.62 9.6-IV

Լիցք / насыпь 0

Աջ առու / правый кювет

$h_{\text{առու / кюв}}$ = 0.31 9.6-IV

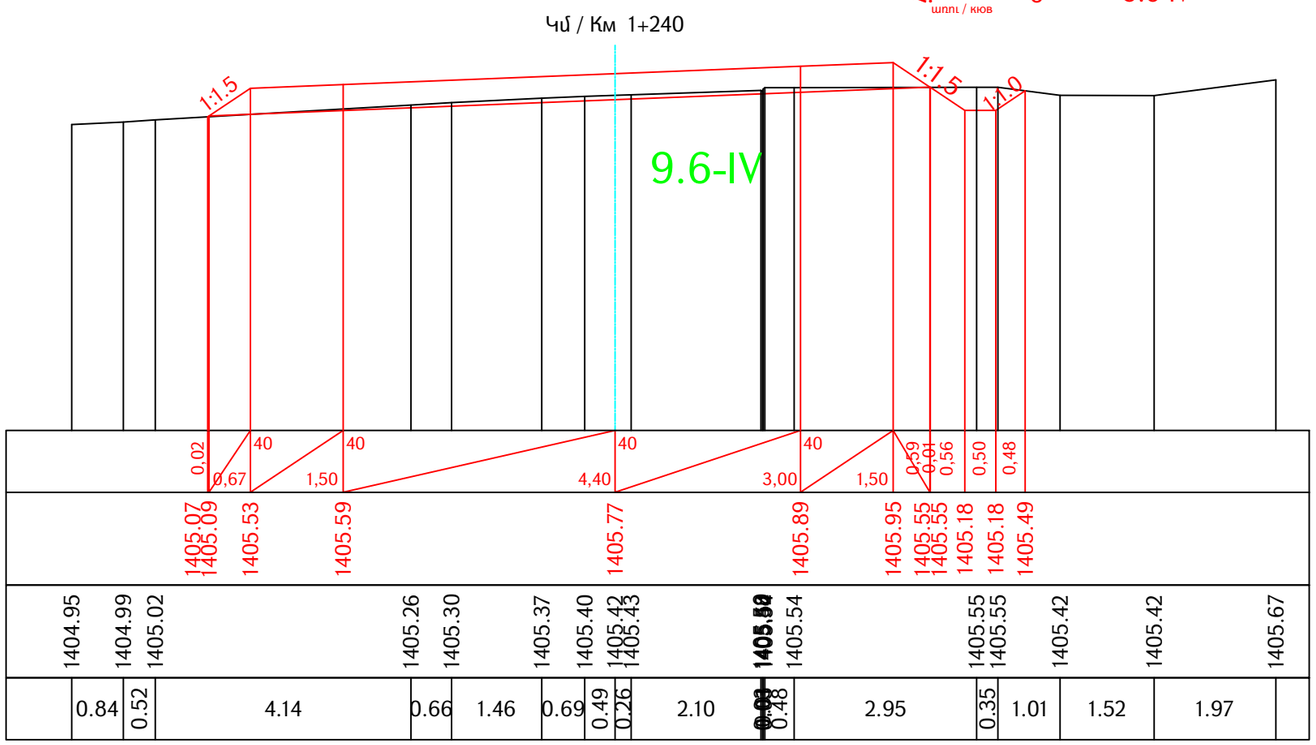

Ձախ առու / левый кювет

$h_{\text{առու / кюв}}$ = 0 9.6-IV

Հանույթ / выемка

h.- 0.58 9.6-IV

Լիցք / насыпь 0.01

Աջ առու / правый кювет

$h_{\text{առու / кюв}}$ = 0.38 9.6-IV

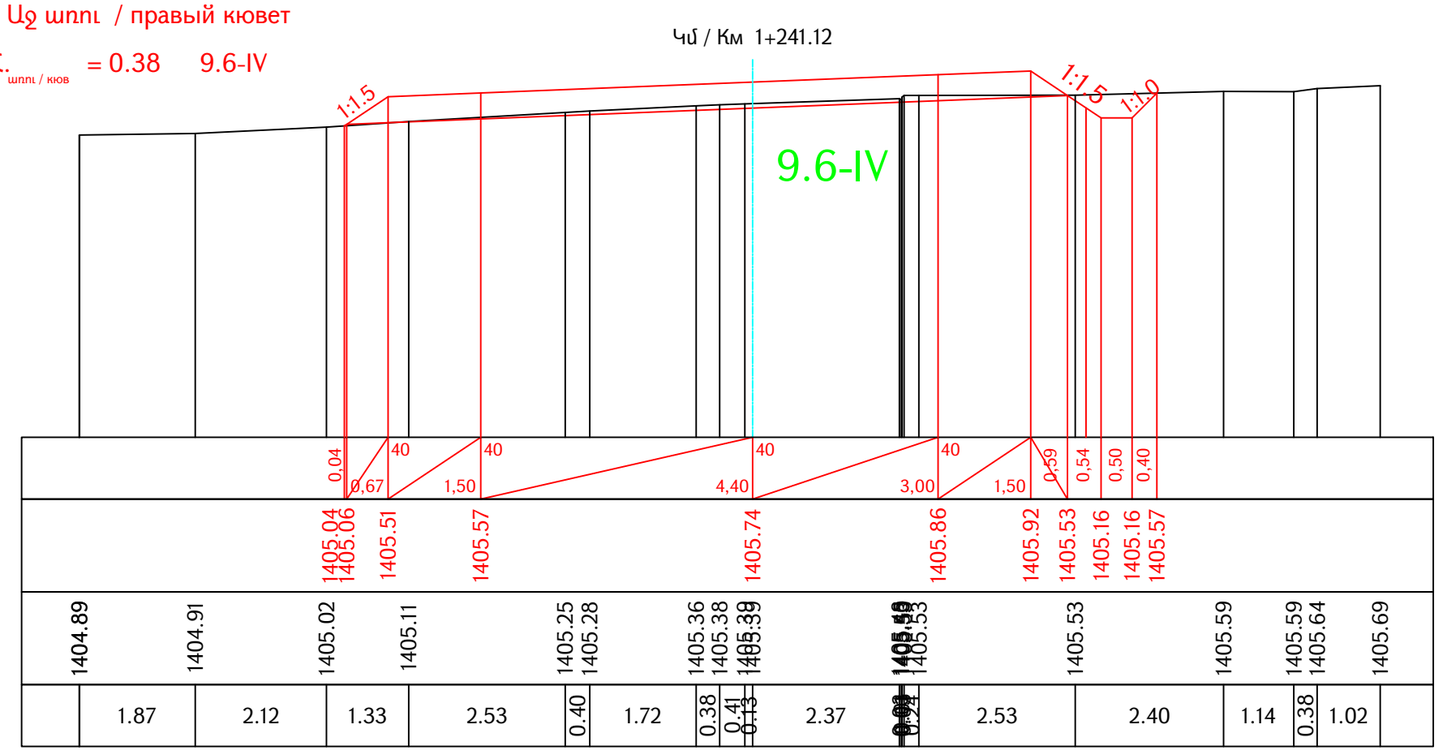

Проект финансируется	Заказчик	Проектировщик	Նախագծի անվանումը / Название проекта	Գծագիր / Чертеж	Կոդ փաստաթղթի / Код документа														Գծագրի մասշտաբ / Масштаб чертежа
			S-5-62,/Հ-34/ - Բովանդակ մարզային նշանակության ավտոճանապարհի կմ0+000-կմ2+000 հատվածի ասֆալտապատում M-5-62,/Р-34/ - Бовадзор асфальтирование участка км0+000-км2+000 региональной автомобильной дороги	S-5-62, /Հ-34/ - Բովանդակ / M-5-62, /Р-34/ - Бовадзор կմ / км 0+0000 – կմ / км 0+2000 Ճանապարհի նախագիծ / Проект дороги Գլխավոր ճանապարհ / Главная дорога Լայնական կտրվածքներ / Поперечные сечения էջ/стр 37 - 66	Փուլ / Фаза: 1 Բաժին / Раздел: 1 Նախագիծ / Проект: 01ՊԴ Կառուցվածք / Структуры: ԳԴ000 Տիպ / Тип: ՊՀ Համար / Номер: 0037 Փոփոխություն / Пересмотр: 00									Masstab chertezha A1-1:50 A3-1:100
					Կապի համար / Контактный номер: N ՀՀԼՄ-ԳՀԳՊ-25/25	Գծագրի N / Номер документа: 1-01-01ՊԴ-ԳԴ000-ՊՀ-0037_00	00 Վերանայում / Пересмотр	08.2025 Ամսաթիվ / Дата	Ավարտական / Окончательная сдача Նկարագրություն / Описание	ԱՀ Ում կողմից / Подготовленный	ԱԱ Ստուգված է / Проверено	Հաստատված է / Одобренный	Վերանայում / Пересмотр 00

Ձախ առու / левый кювет

$<._{\text{առու / кюв}} = 0$ 9.6-IV

Հանույթ / выемка

<.- 0.53 9.6-IV

Լիցք / насыпь 0.41

Աջ առու / правый кювет

$<._{\text{առու / кюв}} = 0$ 9.6-IV

ՀՄ / Км 1+260

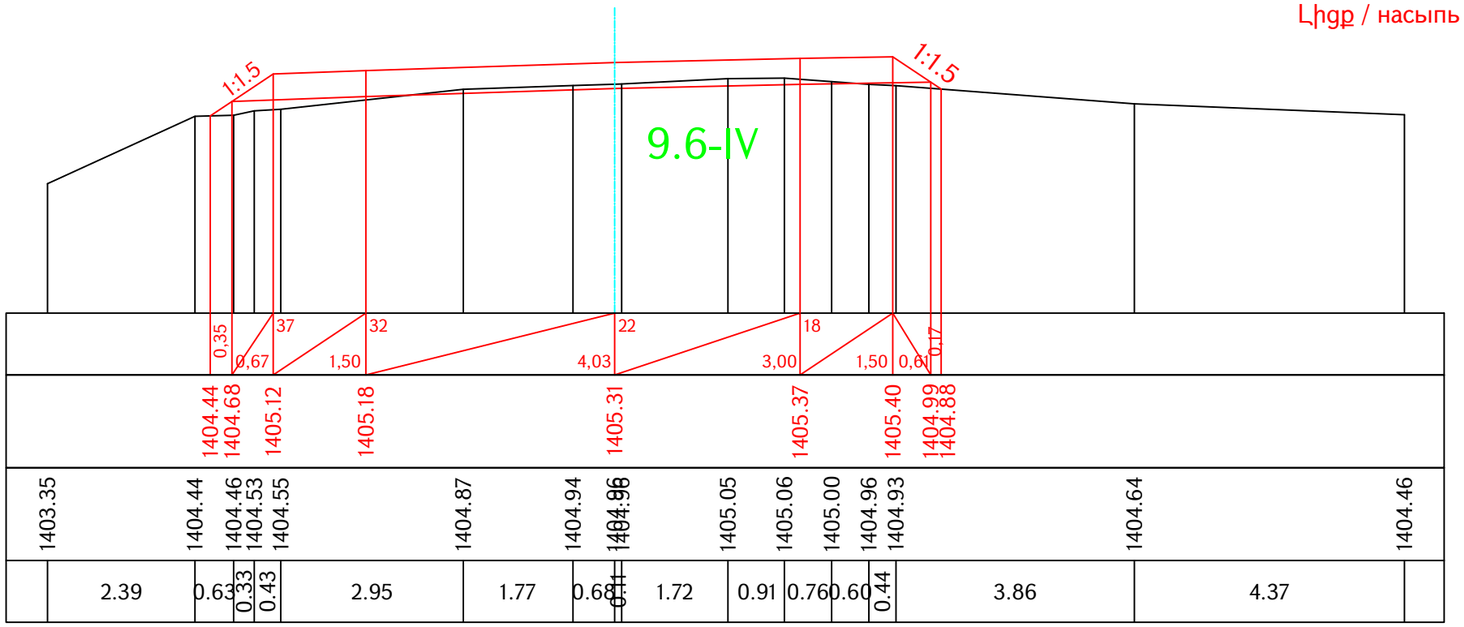

ՀՄ / Км 1+280

Ձախ առու / левый кювет

$<._{\text{առու / кюв}} = 0$ 9.6-IV

Հանույթ / выемка

<.- 0.79 9.6-IV

Լիցք / насыпь 0.41

Աջ առու / правый кювет

$<._{\text{առու / кюв}} = 0$ 9.6-IV

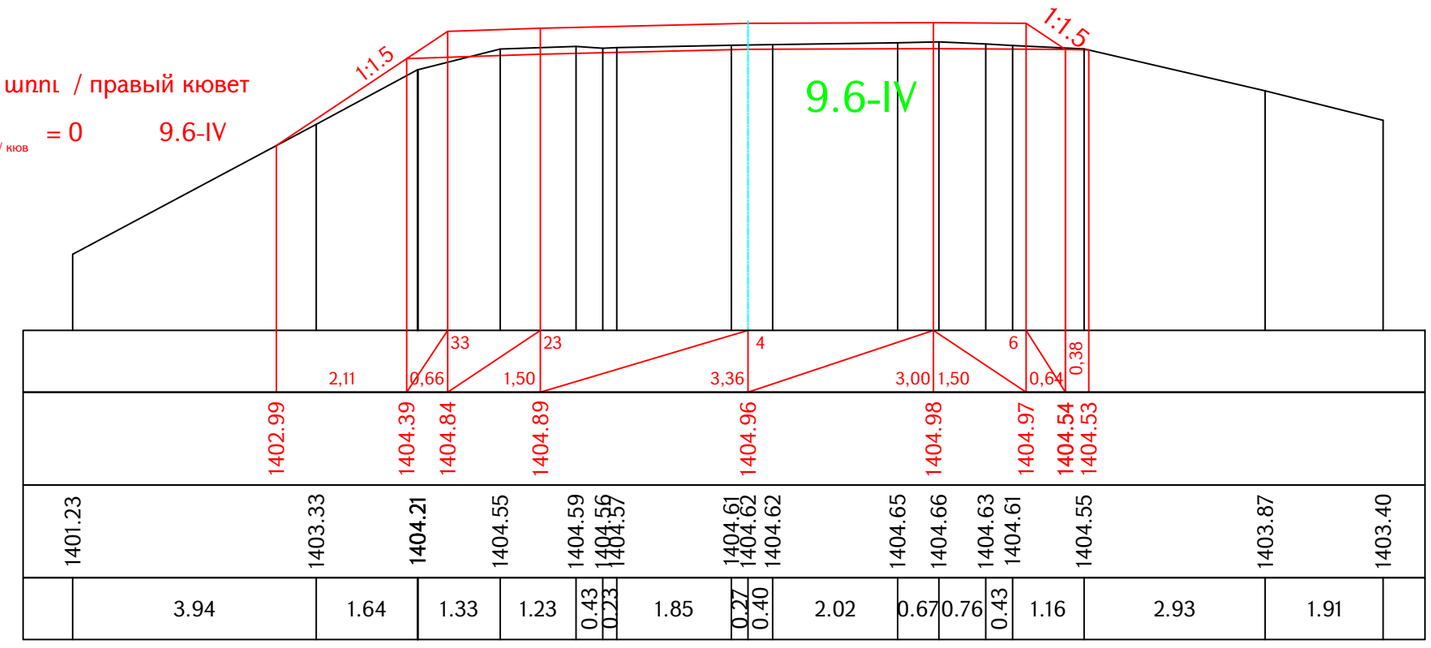

Проект финансируется	Заказчик	Проектировщик	Նախագծի անվանումը / Название проекта	Գծագիր / Чертеж	Код документа													Գծագրի մասշտաբ Масштаб чертежа
			S-5-62,/Հ-34/ - Բովանդակ մարզային նշանակության ավտոճանապարհի կմ0+000-կմ2+000 հատվածի ասֆալտապատում M-5-62,/Р-34/ - Бовадзор асфальтирование участка км0+000-км2+000 региональной автомобильной дороги	S-5-62, /Հ-34/ - Բովանդակ / M-5-62, /Р-34/ - Бовадзор կմ / км 0+0000 – կմ / км 0+2000 Ճանապարհի նախագիծ / Проект дороги Գլխավոր ճանապարհ / Главная дорога Լայնական կտրվածքներ / Поперечные сечения էջ/стр 38 - 66	Фаза	Раздел	Проект	Структуры	Тип	Номер	Пересмотр							A1-1:50 A3-1:100
					1	1	01ПД	ГД000	ПС	0038	00							
					Контактный номер	Գծագիր N / Номер документа					00	08.2025	Окончательная сдача	АН	АА			Վերանայում Пересмотр
					N ՀՀԼՄ-ԳՀԶՊ-25/25	1-01-01ПД-ГД000-ПС-0038_00					Վերանայում Пересмотр	Ամսաթիվ Дата	Նկարագրություն Описание	Ում կողմից Подготовленный	Ստուգված է Проверено	Հաստատված է Одобренный		00

Կմ / Km 1+300

Ձախ առու / левый кювет

$<_{\text{առու / кюв}}$ = 0 9.6-IV

Հանույթ / выемка

<- 0.52 9.6-IV

Աջ առու / правый кювет

$<_{\text{առու / кюв}}$ = 0 9.6-IV

Լիցք / насыпь 0.59

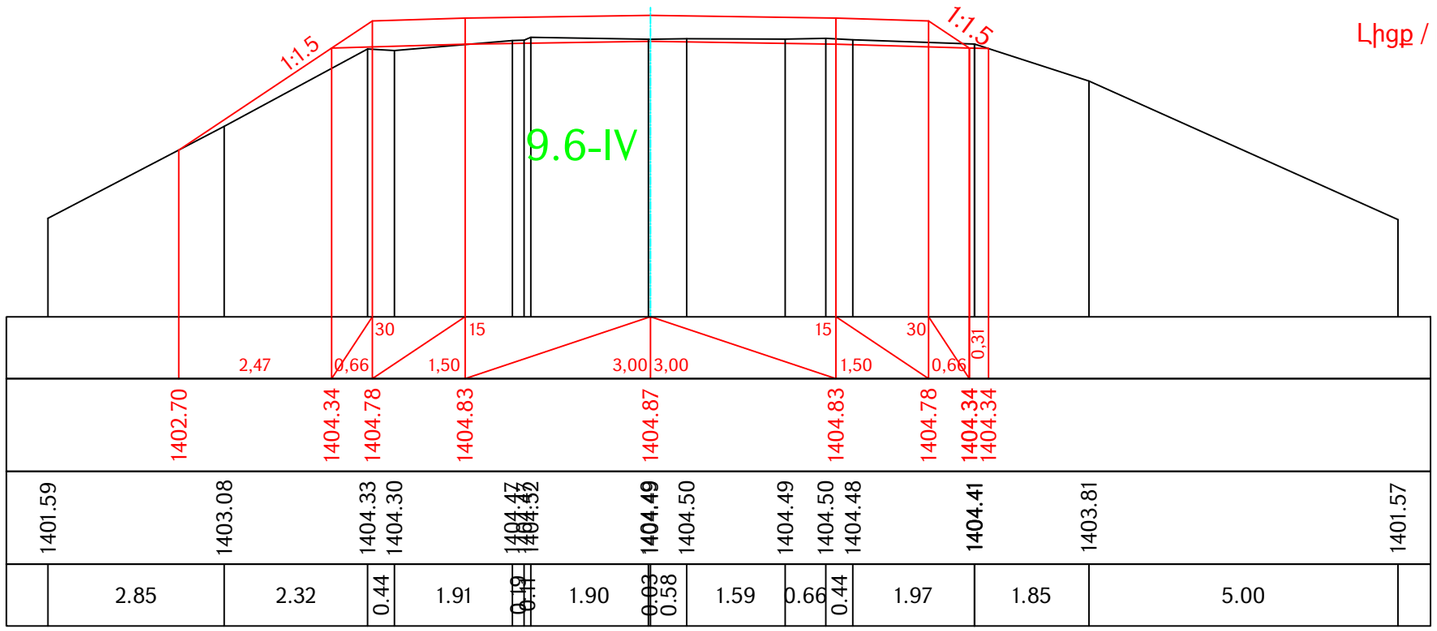

Կմ / Km 1+316.03

Ձախ առու / левый кювет

$<_{\text{առու / кюв}}$ = 0 9.6-IV

Հանույթ / выемка

<- 1.15 9.6-IV

Աջ առու / правый кювет

$<_{\text{առու / кюв}}$ = 0 9.6-IV

Լիցք / насыпь 0.25

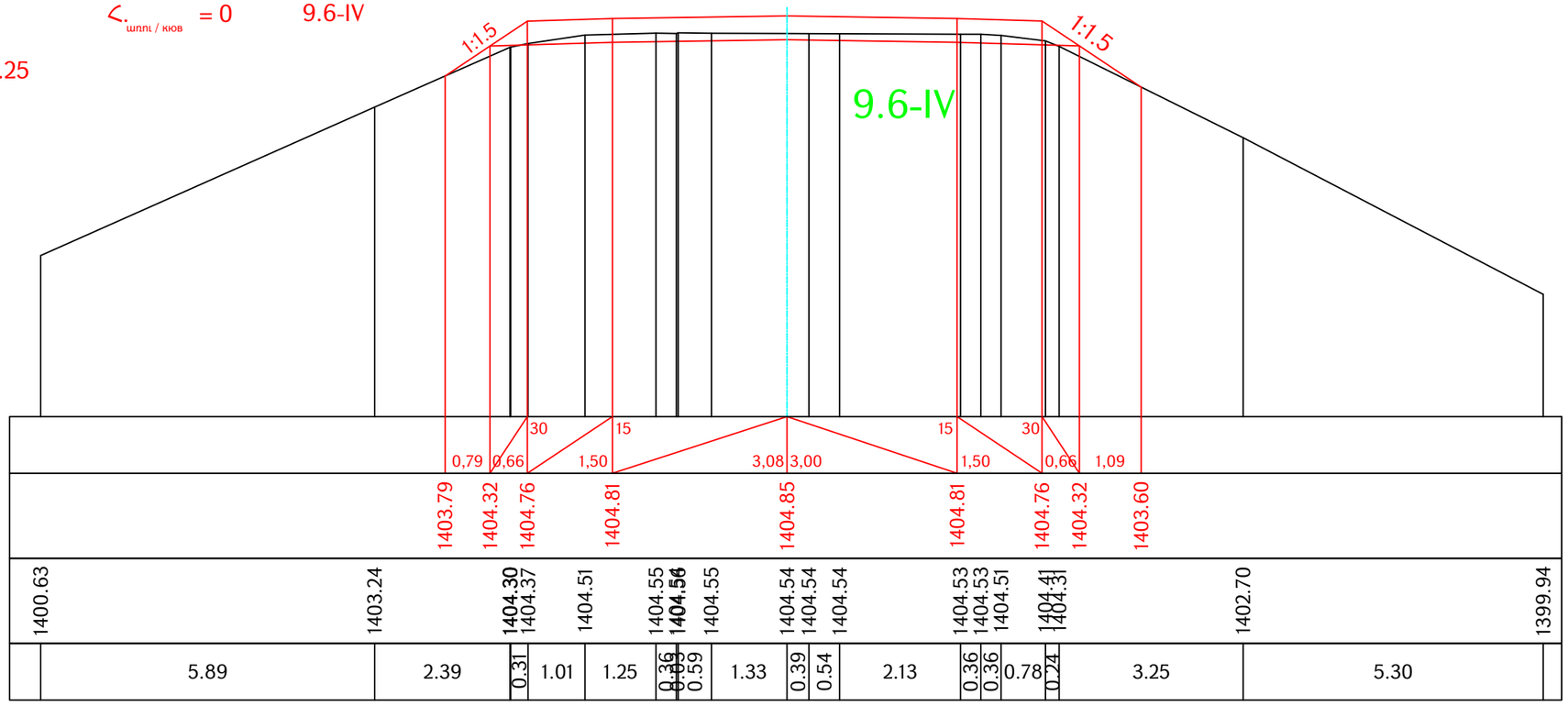

Проект финансируется	Заказчик	Проектировщик	Նախագծի անվանումը / Название проекта
			S-5-62,/Հ-34/ - Բոլաձոր մարզային նշանակության ավտոճանապարհի կմ0+000-կմ2+000 հատվածի ասֆալտապատում M-5-62,/P-34/ - Бовадзор асфальтирование участка км0+000-км2+000 региональной автомобильной дороги

Գծագիր / Чертеж
S-5-62, /Հ-34/ - Բոլաձոր / M-5-62, /P-34/ - Бовадзор կմ / км 0+0000 – կմ / км 0+2000
Ճանապարհի նախագիծ / Проект дороги
Գլխավոր ճանապարհ / Главная дорога
Լայնական կտրվածքներ / Поперечные сечения էջ/стр 39 - 66

Код документа													Գծագրի մասշտաբ Масштаб чертежа
Фаза	Раздел	Проект	Структуры	Тип	Номер	Пересмотр							A1-1:50 A3-1:100
1	1	01ПД	ГД000	ПС	0039	00							
Контактный номер	Գծագիր N / Номер документа						00	08.2025	Окончательная сдача	АН	АА		Վերանայում Пересмотр
N ՀՀԼՄ-ԳՇՀՊ-25/25	1-01-01ПД-ГД000-ПС-0039_00						Վերանայում Пересмотр	Ամսաթիվ Дата	Նկարագրություն Описание	Ում կողմից Подготовленный	Ստուգված է Проверено	Հաստատված է Одобренный	00

Ձախ առու / левый кювет

$h_{\text{առու / кюв}} = 0$ 9.6-IV

Հանույթ / выемка

h_{-} 1.29 9.6-IV

Լիցք / насыпь 0.41

Աջ առու / правый кювет

$h_{\text{առու / кюв}} = 0$ 9.6-IV

ԿՄ / Км 1+320

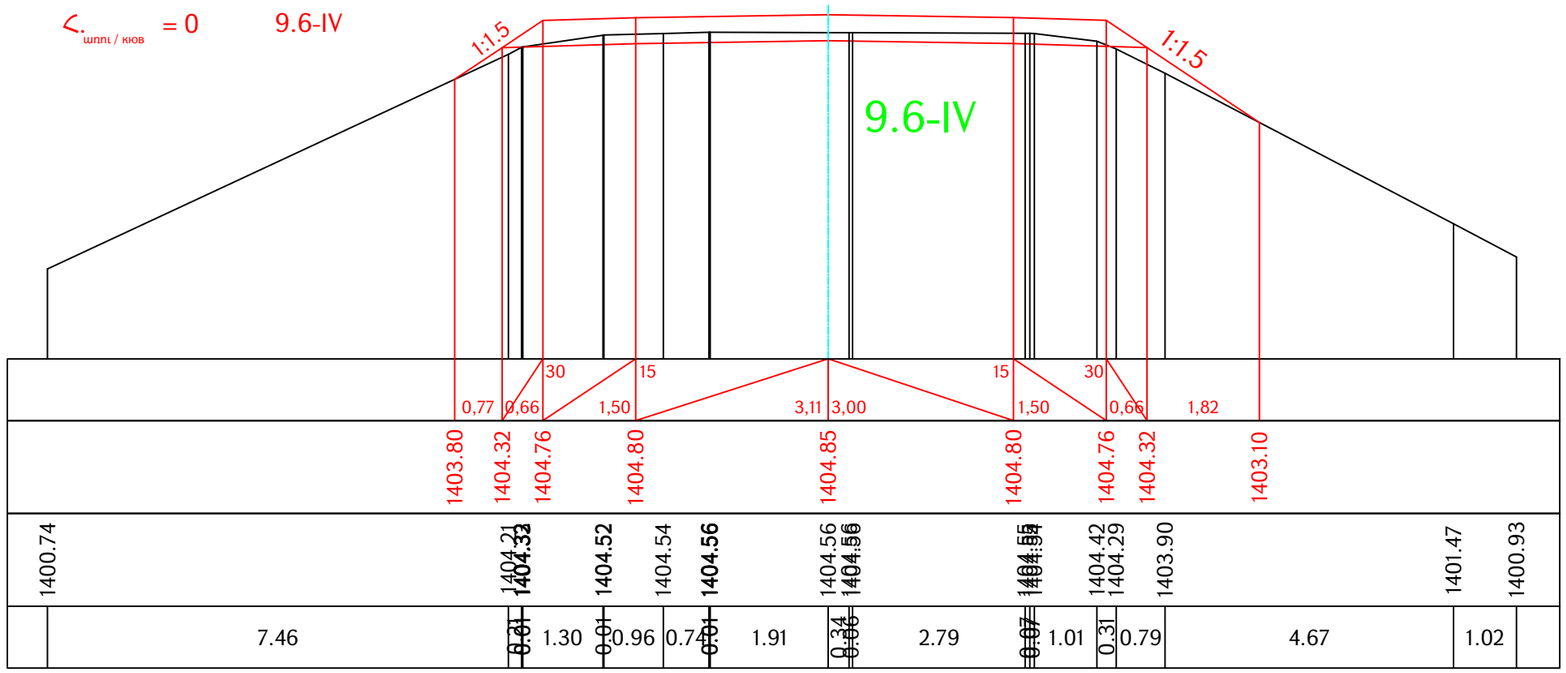

ԿՄ / Км 1+325.60

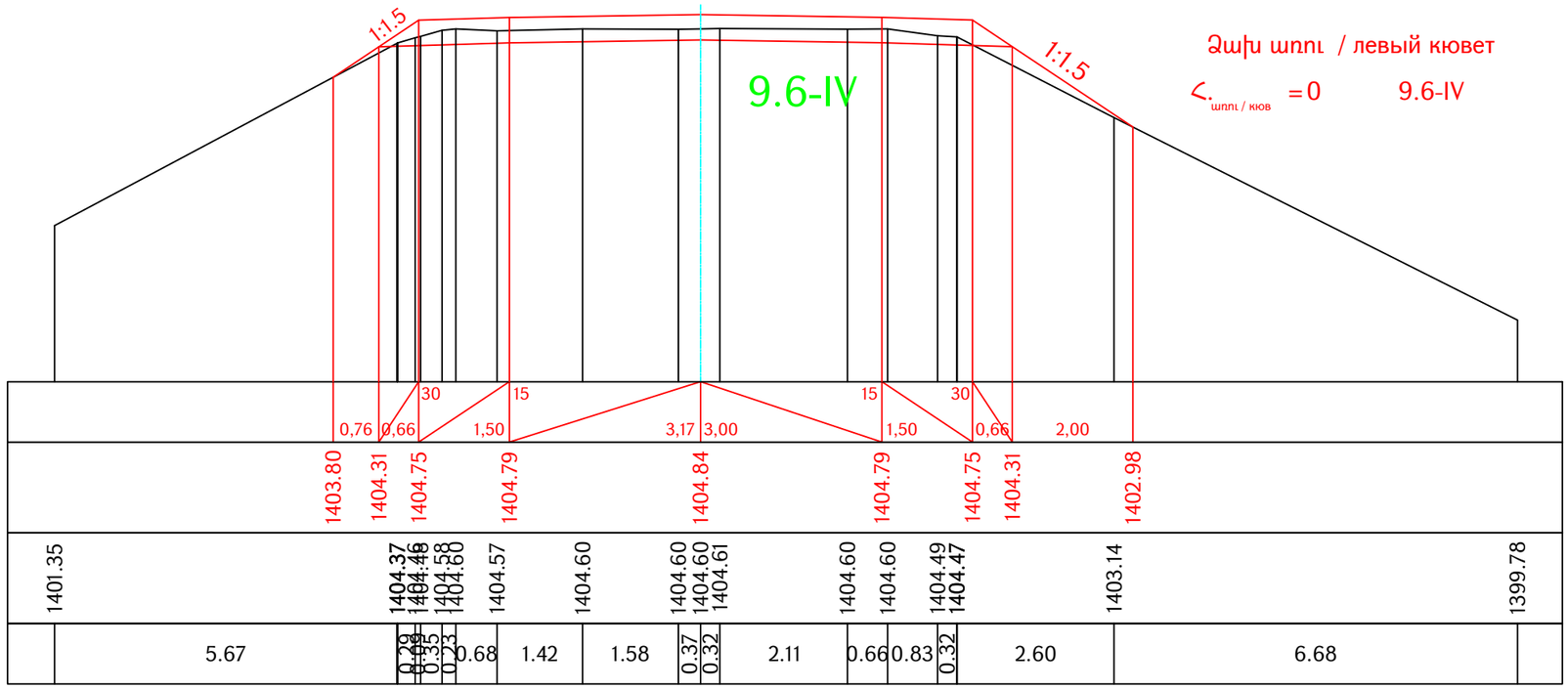

Ձախ առու / левый кювет

$h_{\text{առու / кюв}} = 0$ 9.6-IV

Հանույթ / выемка

h_{-} 1.86 9.6-IV

Լիցք / насыпь 0.46

Աջ առու / правый кювет

$h_{\text{առու / кюв}} = 0$ 9.6-IV

Проект финансируется	Заказчик	Проектировщик	Նախագծի անվանումը / Название проекта	Գծագիր / Чертеж	Код документа													Գծագրի մասշտաբ Масштаб чертежа
			S-5-62,/Հ-34/ - Բոլաձոր մարզային նշանակության ավտոճանապարհի կմ0+000-կմ2+000 հատվածի ասֆալտապատում M-5-62,/Р-34/ - Бовадзор асфальтирование участка км0+000-км2+000 региональной автомобильной дороги	S-5-62, /Հ-34/ - Բոլաձոր / M-5-62, /Р-34/ - Бовадзор կմ / км 0+0000 – կմ / км 0+2000 Ճանապարհի նախագիծ / Проект дороги Գլխավոր ճանապարհ / Главная дорога Լայնական կտրվածքներ / Поперечные сечения էջ/стр 40 - 66	Фаза	Раздел	Проект	Структуры	Тип	Номер	Пересмотр							A1-1:50 A3-1:100
					1	1	01ՊԴ	ГД000	ПС	0040	00							
					Контактный номер N ՀՀԼՄ-ԳՀԳՊ-25/25	Գծագիր N / Номер документа 1-01-01ՊԴ-ГД000-ПС-0040_00						00 Վերանայում Пересмотр	08.2025 Ամսաթիվ Дата	Окончательная сдача Նկարագրություն Описание	АН Ում կողմից Подготовленный	АА Ստուգված է Проверено	Հաստատված է Одобренный	Վերանայում Пересмотр 00

Ձախ առու / левый кювет

$h_{\text{առու / кюв}}$ = 0 9.6-IV

Հանույթ / выемка

h.- 2.15 9.6-IV

Լիցք / насыпь 0.32

Աջ առու / правый кювет

$h_{\text{առու / кюв}}$ = 0 9.6-IV

Կմ / Км 1+328.68

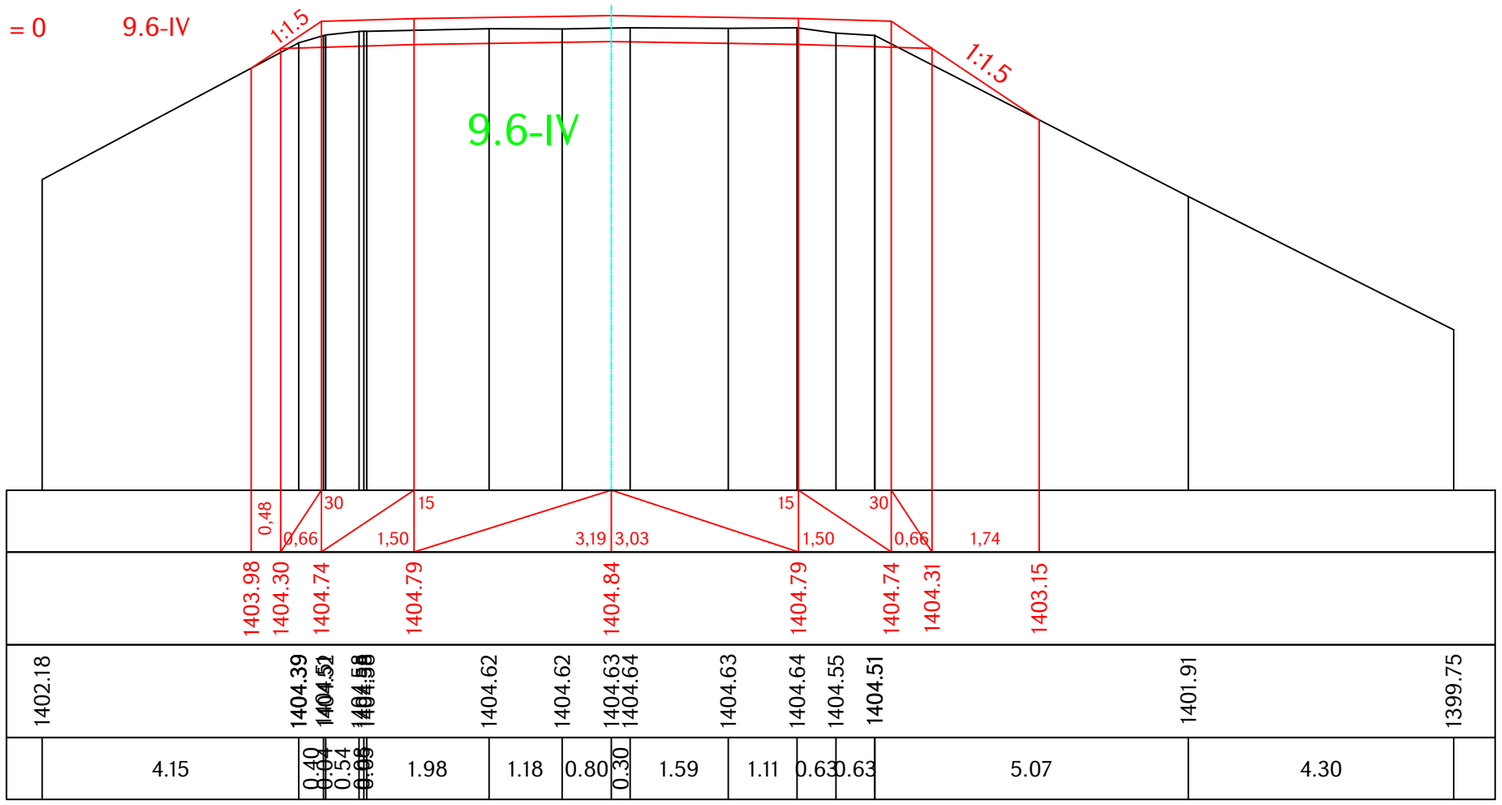

Կմ / Км 1+340

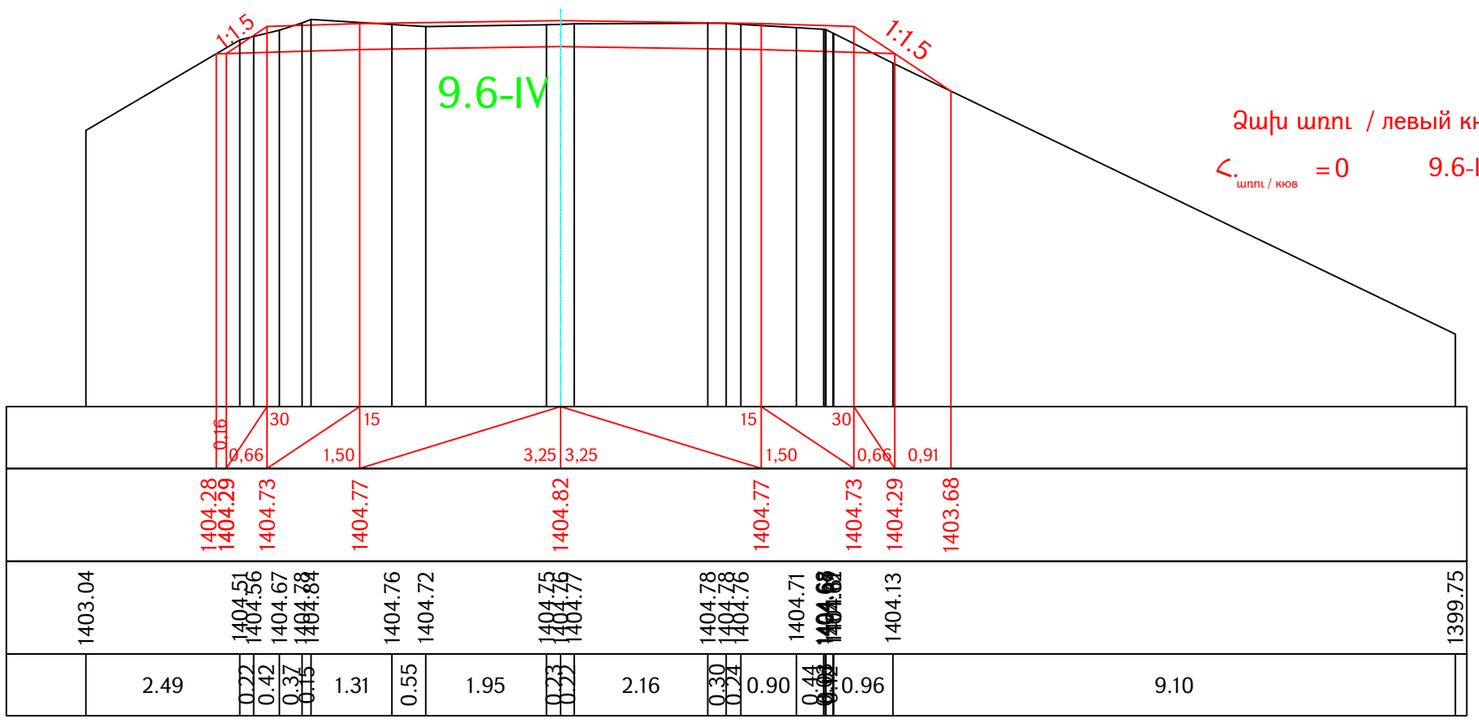

Ձախ առու / левый кювет

$h_{\text{առու / кюв}}$ = 0 9.6-IV

Հանույթ / выемка

h.- 3.82 9.6-IV

Լիցք / насыпь 0.11

Աջ առու / правый кювет

$h_{\text{առու / кюв}}$ = 0 9.6-IV

Проект финансируется	Заказчик	Проектировщик	Նախագծի անվանումը / Название проекта	Գծագիր / Чертеж	Код документа													Գծագրի մասշտաբ Масштаб чертежа
			S-5-62,/Հ-34/ - Բոլաձոր մարզային նշանակության ավտոճանապարհի կմ0+000-կմ2+000 հատվածի ասֆալտապատում M-5-62,/P-34/ - Бовадзор асфальтирование участка км0+000-км2+000 региональной автомобильной дороги	S-5-62, /Հ-34/ - Բոլաձոր / M-5-62, /P-34/ - Бовадзор կմ / км 0+0000 – կմ / км 0+2000 Ճանապարհի նախագիծ / Проект дороги Գլխավոր ճանապարհ / Главная дорога Լայնական կտրվածքներ / Поперечные сечения էջ/стр 41 - 66	Фаза	Раздел	Проект	Структуры	Тип	Номер	Пересмотр							A1-1:50 A3-1:100
					1	1	01ПД	ГД000	ПС	0041	00							
					Контактный номер	Գծագիր N / Номер документа						00	08.2025	Окончательная сдача	АН	АА		Վերստուգում Пересмотр
					N ՀՀԼՍ-ԳՀԳՊ-25/25	1-01-01ПД-ГД000-ПС-0041_00						Վերստուգում Пересмотр	Ամսաթիվ Дата	Նկարագրություն Описание	Ում կողմից Подготовленный	Ստուգված է Проверено	Հաստատված է Одобренный	00

Ձախ առու / левый кювет

$h_{\text{առու / кюв}}$ = 0 9.6-IV

Հանույթ / выемка

h.- 3.95 9.6-IV

Լիցք / насыпь 0.06

Աջ առու / правый кювет

$h_{\text{առու / кюв}}$ = 0 9.6-IV

Կմ / Км 1+340.60

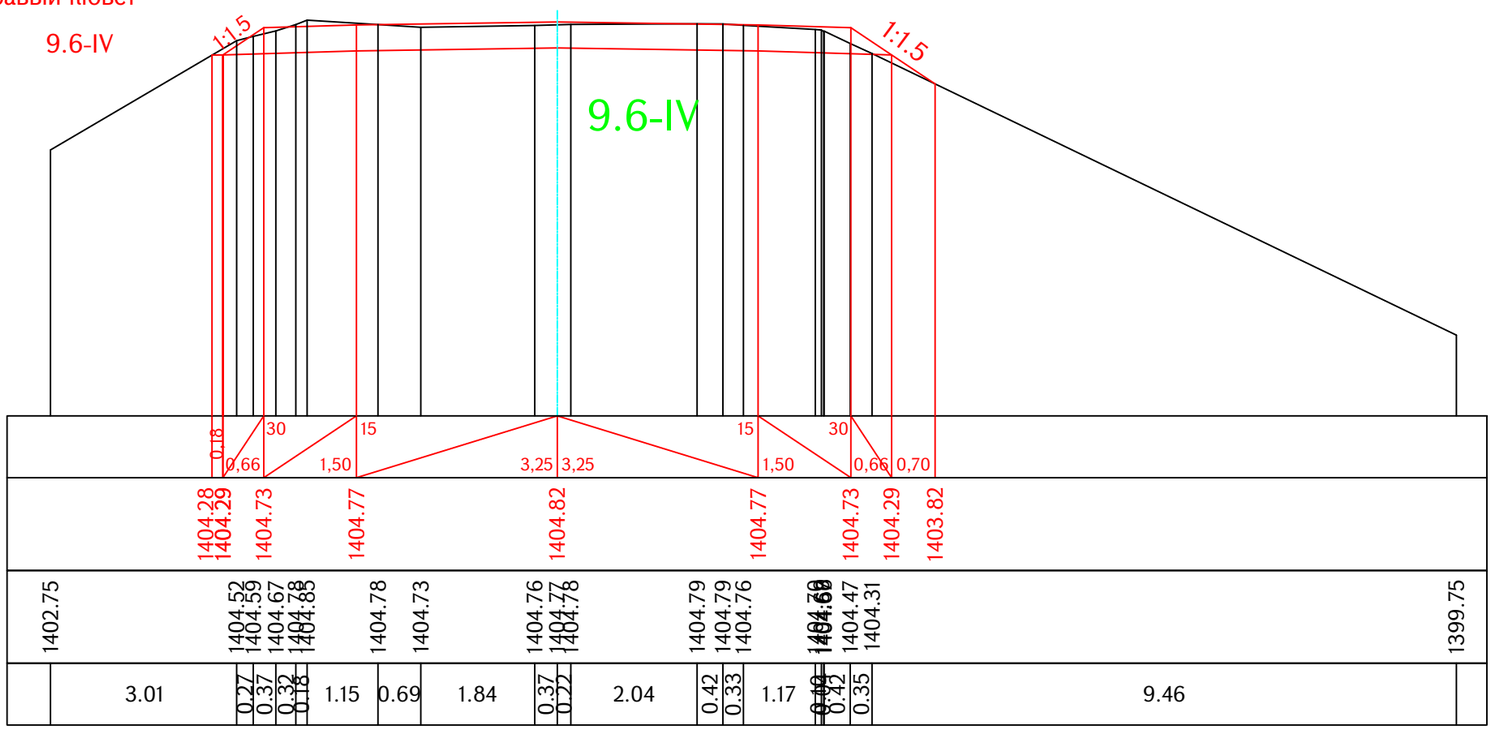

Կմ / Км 1+341.34

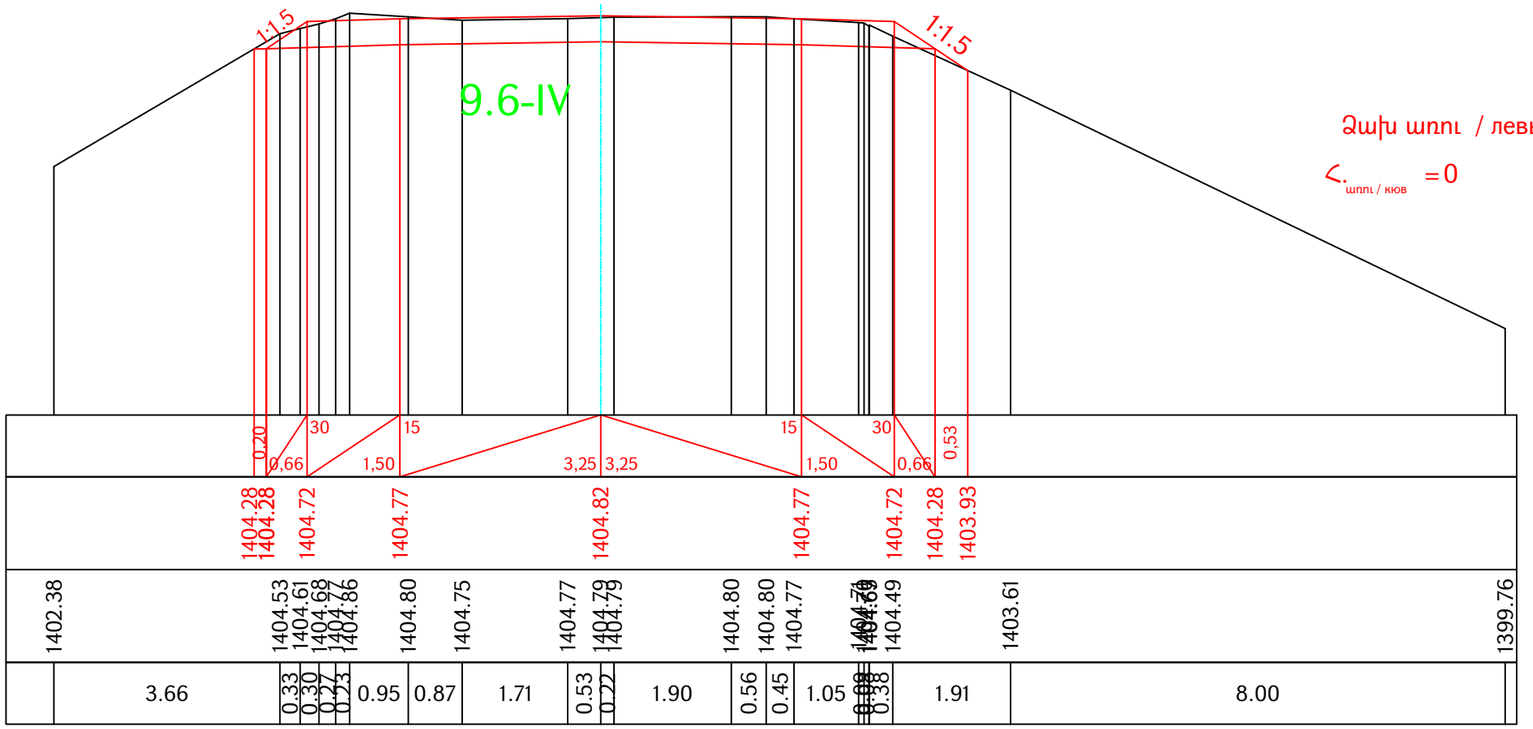

Ձախ առու / левый кювет

$h_{\text{առու / кюв}}$ = 0 9.6-IV

Հանույթ / выемка

h.- 4.09 9.6-IV

Լիցք / насыпь 0.04

Աջ առու / правый кювет

$h_{\text{առու / кюв}}$ = 0 9.6-IV

Проект финансируется	Заказчик	Проектировщик	Նախագծի անվանումը / Название проекта	Գծագիր / Чертеж	Код документа													Գծագրի մասշտաբ Масштаб чертежа
			S-5-62,/Հ-34/ - Բովանդակային նշանակության ավտոճանապարհի կմ0+000-կմ2+000 հատվածի ասֆալտապատում M-5-62,/P-34/ - Бовадзор асфальтирование участка км0+000-км2+000 региональной автомобильной дороги	S-5-62, /Հ-34/ - Բովանդակային / M-5-62, /P-34/ - Бовадзор կմ / км 0+0000 – կմ / км 0+2000 Ճանապարհի նախագիծ / Проект дороги Գլխավոր ճանապարհ / Главная дорога Լայնական կտրվածքներ / Поперечные сечения էջ/стр 42 - 66	Փուլ / Фаза	Բաժին / Раздел	Նախագիծ / Проект	Կառուցվածք / Структуры	Տեսակ / Тип	Համար / Номер	Փոփոխություն / Пересмотр							A1-1:50 A3-1:100
					1	1	01ՊԴ	ԳԴ000	ՊՀ	0042	00							
					Կապի համար / Контактный номер	Գծագիր N / Номер документа						00	08.2025	Окончательная сдача	ԱՀ		ԱԱ	Վերանայում Пересмотр 00
					N ՀՀԼՄ-ԳՀԳՊ-25/25	1-01-01ՊԴ-ԳԴ000-ՊՀ-0042_00						Վերանայում Пересмотр	Ամսաթիվ Дата	Նկարագրություն Описание	Ում կողմից Подготовленный	Ստուգված է Проверено	Հաստատված է Одобренный	

Ձախ առու / левый кювет

$h_{\text{առու / кюв}}$ = 0 9.6-IV

Հանույթ / выемка

h.- 5.69 9.6-IV

Լիցք / насыпь 0.11

Աջ առու / правый кювет

$h_{\text{առու / кюв}}$ = 0 9.6-IV

ՀՄ / Км 1+350.60

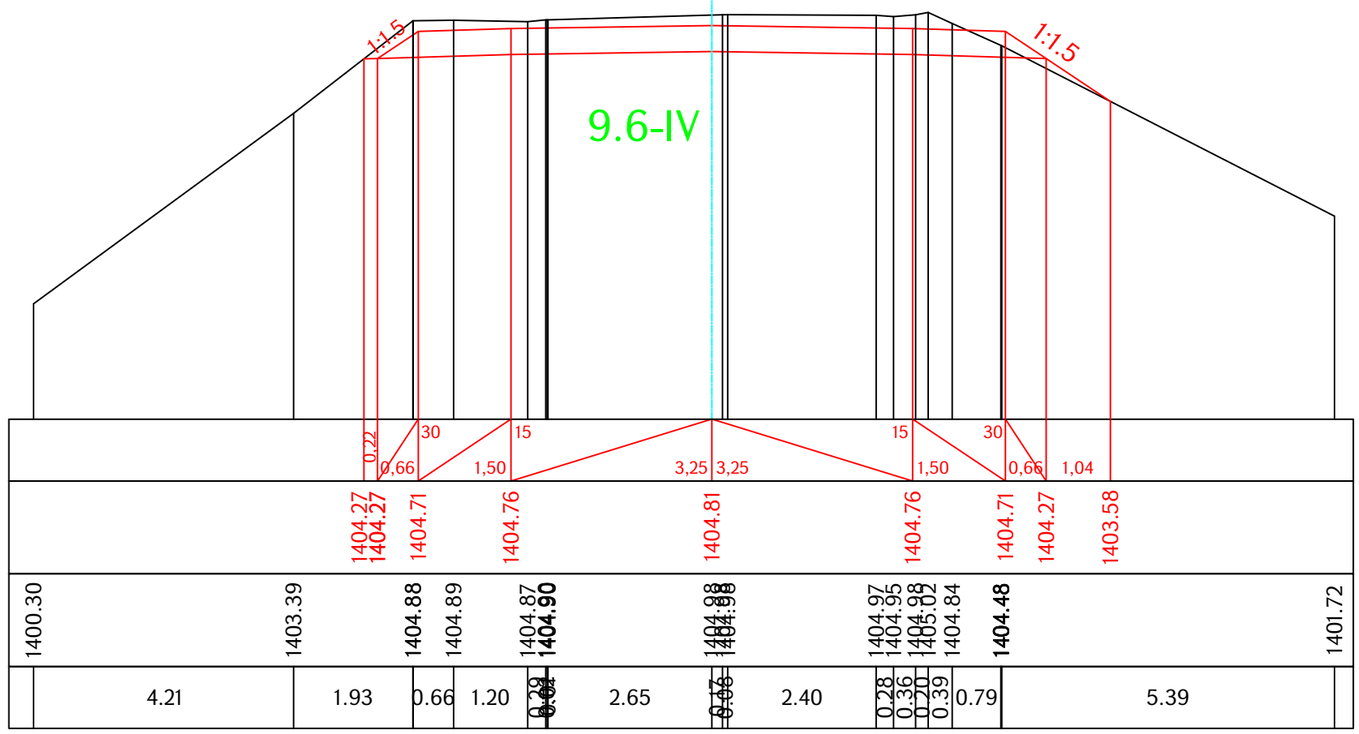

ՀՄ / Км 13+85.48

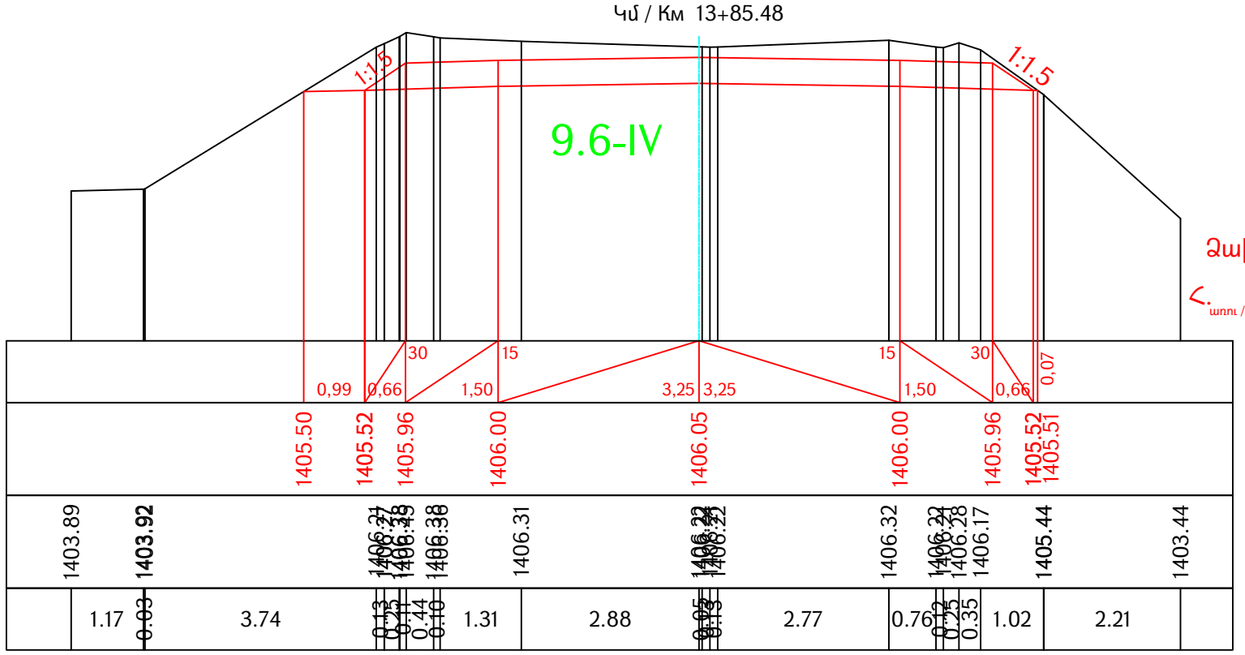

Ձախ առու / левый кювет

$h_{\text{առու / кюв}}$ = 0 9.6-IV

Հանույթ / выемка

h.- 7.49 9.6-IV

Լիցք / насыпь 0

Աջ առու / правый кювет

$h_{\text{առու / кюв}}$ = 0 9.6-IV

Проект финансируется	Заказчик	Проектировщик	Նախագծի անվանումը / Название проекта
			S-5-62,/Հ-34/ - Բոլանոր մարզային նշանակության ավտոճանապարհի կմ0+000-կմ2+000 հատվածի ասֆալտապատում M-5-62,/P-34/ - Бовадзор асфальтирование участка км0+000-км2+000 региональной автомобильной дороги

Գծագիր / Чертеж
S-5-62, /Հ-34/ - Բոլանոր / M-5-62, /P-34/ - Бовадзор կմ / км 0+0000 – կմ / км 0+2000
Ճանապարհի նախագիծ / Проект дороги
Գլխավոր ճանապարհ / Главная дорога
Լայնական կտրվածքներ / Поперечные сечения էջ/стр 43 - 66

Код документа														
Фаза	Раздел	Проект	Структуры	Тип	Номер	Пересмотр							Գծագրի մասշտաբ Масштаб чертежа	
1	1	01ПД	ГД000	ПС	0043	00							A1-1:50 A3-1:100	
Контактный номер	Գծագիր N / Номер документа						00	08.2025	Окончательная сдача	АН	АА		Վերանայում Пересмотр	
N ՀՀԼՄ-ԳՀՊՔՊ-25/25	1-01-01ПД-ГД000-ПС-0043_00						Վերանայում Пересмотр	Ամսաթիվ Дата	Նկարագրություն Описание	Ըմ կողմից Подготовленный	Ստուգված է Проверено	Հաստատված է Одобренный	00	

Ձախ առու / левый кювет

$h_{\text{առու / кюв}} = 0$ 9.6-IV

Հանույթ / выемка

h_{-} 7.35 9.6-IV

Աջ առու / правый кювет

$h_{\text{առու / кюв}} = 0$ 9.6-IV

Լիցք / насыпь 0.04

Կմ / Км 1+390.22

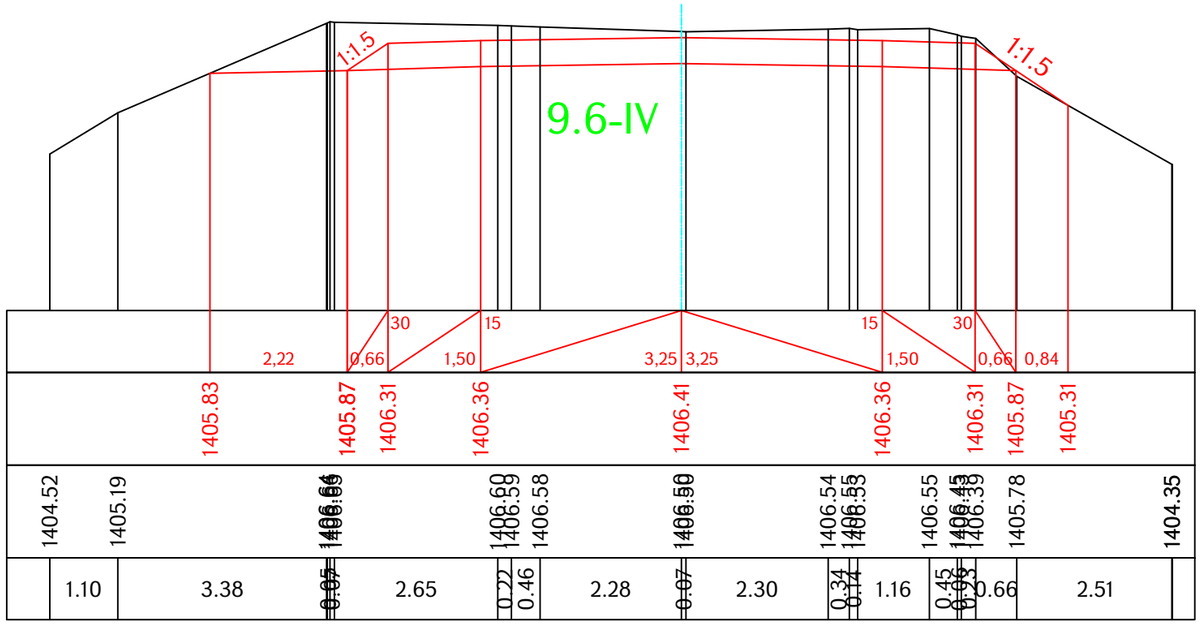

Ձախ առու / левый кювет

$h_{\text{առու / кюв}} = 0$ 9.6-IV

Հանույթ / выемка

h_{-} 7.09 9.6-IV

Աջ առու / правый кювет

$h_{\text{առու / кюв}} = 0$ 9.6-IV

Լիցք / насыпь 0

Կմ / Км 1+395.15

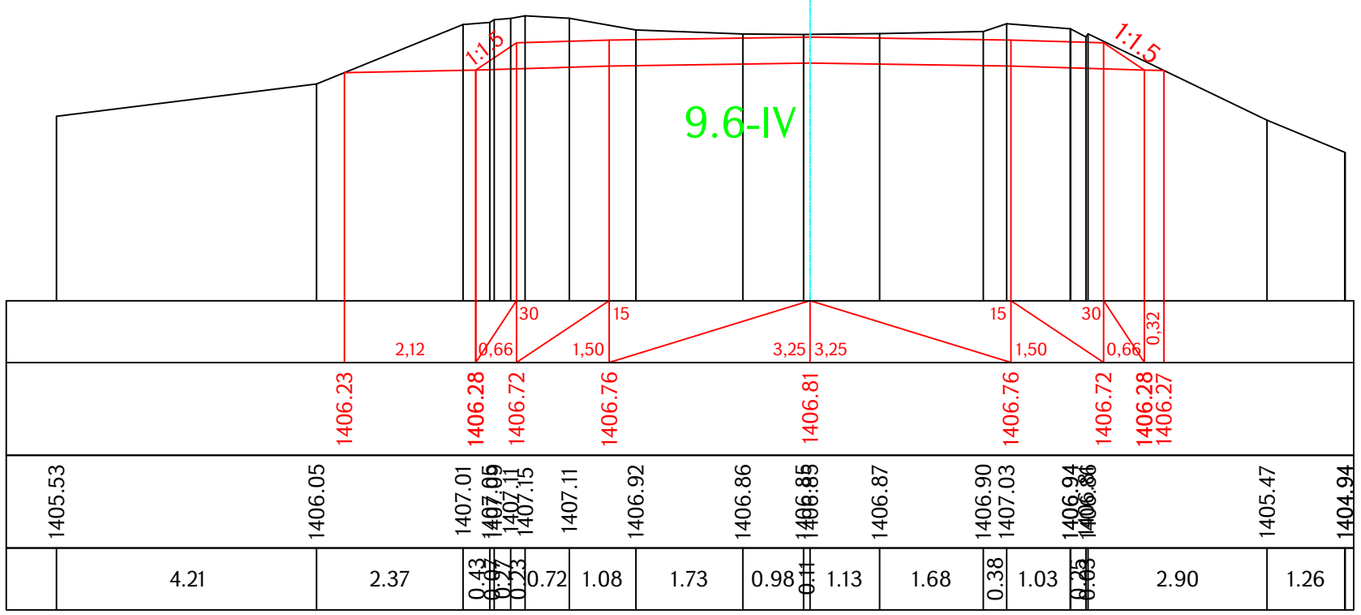

Проект финансируется	Заказчик	Проектировщик	Նախագծի անվանումը / Название проекта	Գծագիր / Чертеж	Код документа														Գծագրի մասշտաբ Масштаб чертежа
			S-5-62,/Հ-34/ - Բովածոր մարզային նշանակության ավտոճանապարհի կմ0+000-կմ2+000 հատվածի ասֆալտապատում M-5-62,/P-34/ - Бовадзор асфальтирование участка км0+000-км2+000 региональной автомобильной дороги	S-5-62, /Հ-34/ - Բովածոր / M-5-62, /P-34/ - Бовадзор կմ / км 0+0000 – կմ / км 0+2000 Ճանապարհի նախագիծ / Проект дороги Գլխավոր ճանապարհ / Главная дорога Լայնական կտրվածքներ / Поперечные сечения էջ/стр 44 - 66	Фаза 1	Раздел 1	Проект 01ПД	Структуры ГД000	Тип ПС	Номер 0044	Пересмотр 00							A1-1:50 A3-1:100
					Контактный номер N ՀՀԼՄ-ԳՀԳՊ-25/25				Գծագիր N / Номер документа 1-01-01ПД-ГД000-ПС-0044_00			00 Վերստուգում Пересмотр	08.2025 Ամսաթիվ Дата	Окончательная сдача Նկարագրություն Описание	ԱՀ Ում կողմից Подготовленный	ԱԱ Ստուգված է Проверено	Հաստատված է Одобренный	Վերստուգում Пересмотр 00

Ձախ առու / левый кювет

Հ.$_{\text{առու / кюв}}$ = 0 9.6-IV

Հանույթ / выемка

Հ.- 7.03 9.6-IV

Լիցք / насыпь 0

Աջ առու / правый кювет

Հ.$_{\text{առու / кюв}}$ = 0 9.6-IV

Կմ / Км 1+395.48

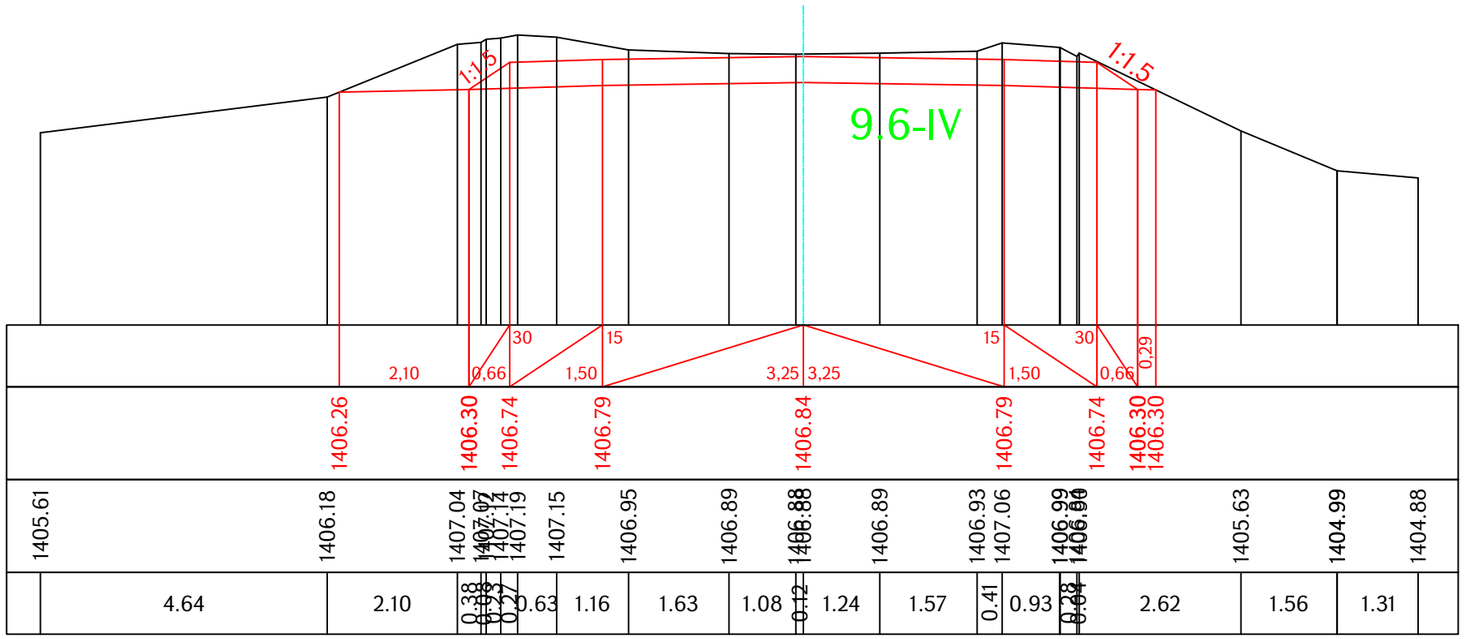

Ձախ առու / левый кювет

Հ.$_{\text{առու / кюв}}$ = 0.56 9.6-IV

Հանույթ / выемка

Հ.- 5.17 9.6-IV

Լիցք / насыпь 0

Աջ առու / правый кювет

Հ.$_{\text{առու / кюв}}$ = 0 9.6-IV

Կմ / Км 1+400

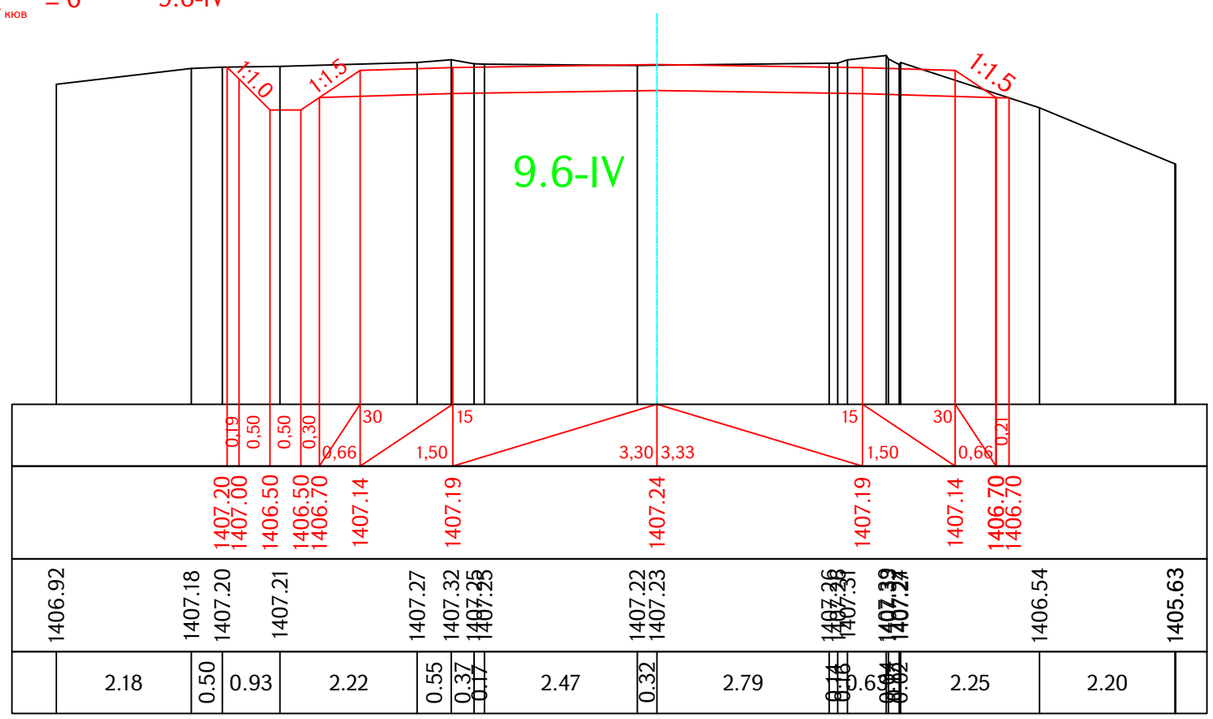

Проект финансируется	Заказчик	Проектировщик	Նախագծի անվանումը / Название проекта
			S-5-62,/Հ-34/ - Բուլանոր մարզային նշանակության ավտոճանապարհի կմ0+000-կմ2+000 հատվածի ասֆալտապատում M-5-62,/Р-34/ - Бовадзор асфальтирование участка км0+000-км2+000 региональной автомобильной дороги

Գծագիր / Чертеж

S-5-62, /Հ-34/ - Բուլանոր / M-5-62, /Р-34/ - Бовадзор կմ / км 0+0000 – կմ / км 0+2000

Ճանապարհի նախագիծ / Проект дороги

Գլխավոր ճանապարհ / Главная дорога

Լայնական կտրվածքներ / Поперечные сечения էջ/стр 45 - 66

Код документа														
Фаза	Раздел	Проект	Структуры	Тип	Номер	Пересмотр								Գծագրի մասշտաբ Масштаб чертежа
1	1	01ՊԴ	ԳԴ000	ՊՀ	0045	00								A1-1:50 A3-1:100
Контактный номер	Գծագիր N / Номер документа						00	08.2025	Окончательная сдача	ԱՀ	ԱԱ			Վերանայում Пересмотр
N ՀՀԼՄ-ԳՀԳՊ-25/25	1-01-01ՊԴ-ԳԴ000-ՊՀ-0045_00						Վերանայում Пересмотр	Ամսաթիվ Дата	Նկարագրություն Описание	Ում կողմից Подготовленный	Ստուգված է Проверено	Հաստատված է Одобренный		00

Ձախ եզր / левый кювет

Հ.$_{\text{եզր / кюв}}$ = 0.54 9.6-IV

Հանույթ / выемка

Հ.- 2.80 9.6-IV

Աջ եզր / правый кювет

Հ.$_{\text{եզր / кюв}}$ = 0 9.6-IV

Լիցք / насыпь 0

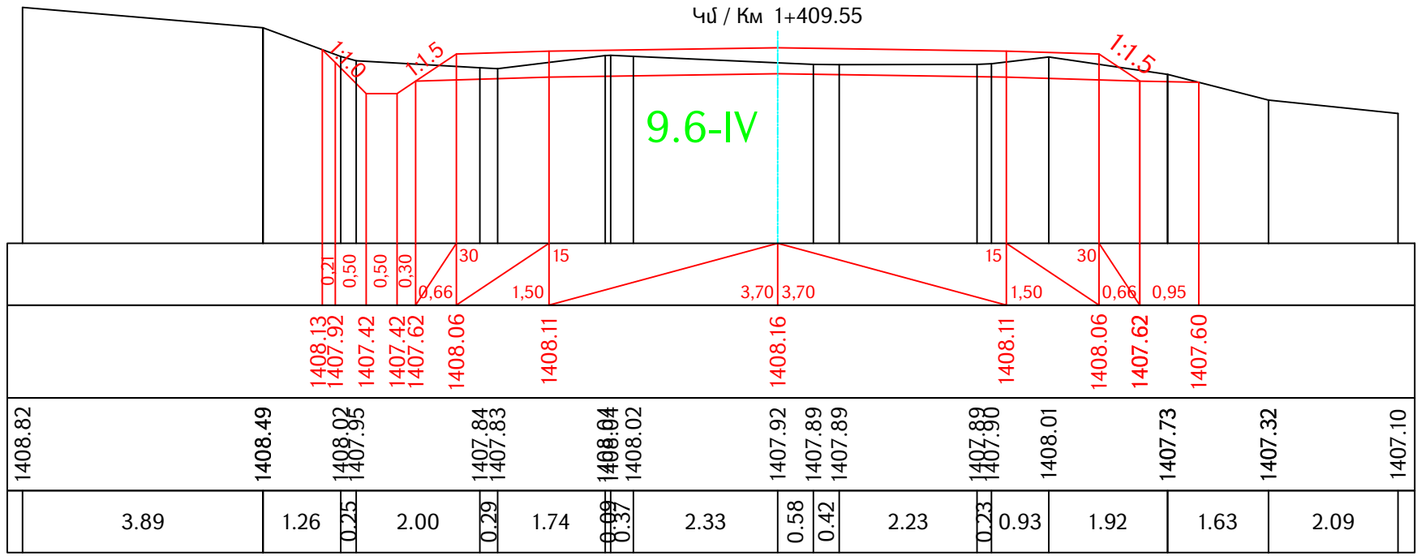

Ձախ եզր / левый кювет

Հ.$_{\text{եզր / кюв}}$ = 0.55 9.6-IV

Հանույթ / выемка

Հ.- 2.73 9.6-IV

Աջ եզր / правый кювет

Հ.$_{\text{եզր / кюв}}$ = 0 9.6-IV

Լիցք / насыпь 0

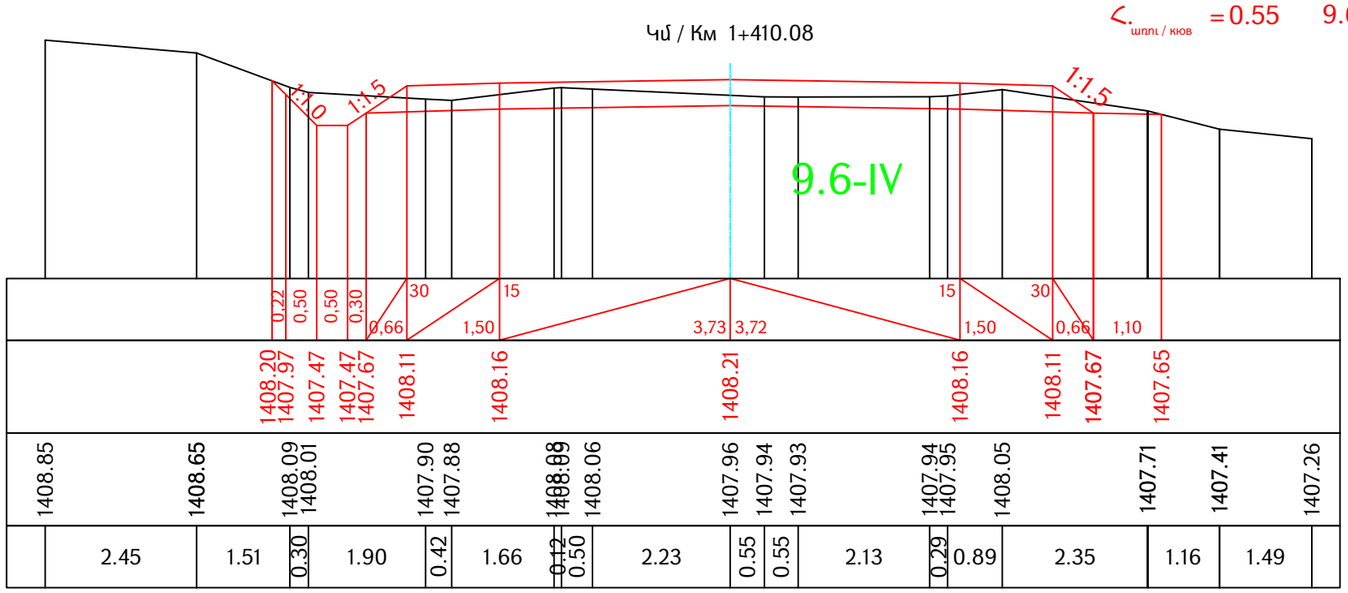

Проект финансируется	Заказчик	Проектировщик	Նախագծի անվանումը / Название проекта	Գծագիր / Чертеж	Կոդ փաստաթղթի / Код документа														Գծագրի մասշտաբ / Масштаб чертежа
			S-5-62,/Հ-34/ - Բովանդակ մարզային նշանակության ավտոճանապարհի կմ0+000-կմ2+000 հատվածի ասֆալտապատում M-5-62,/P-34/ - Бовадзор асфальтирование участка км0+000-км2+000 региональной автомобильной дороги	S-5-62, /Հ-34/ - Բովանդակ / M-5-62, /P-34/ - Бовадзор կմ / км 0+0000 – կմ / км 0+2000 Ճանապարհի նախագիծ / Проект дороги Գլխավոր ճանապարհ / Главная дорога Լայնական կտրվածքներ / Поперечные сечения էջ/стр 46 - 66	Փուլ / Фаза	Բաժին / Раздел	Նախագիծ / Проект	Կառուցվածք / Структуры	Տեսակ / Тип	Համար / Номер	Փոփոխություն / Пересмотр							A1-1:50 A3-1:100
					1	1	01ՊԴ	ԳԴ000	ՊՀ	0046	00								
					Կապի համար / Контактный номер	Գծագիր N / Номер документа						00	08.2025	Окончательная сдача	ԱՀ	ԱԱ			Վերանայում / Пересмотр
					N ՀՀԱՎ-ԳՀԳՊ-25/25	1-01-01ՊԴ-ԳԴ000-ՊՀ-0046_00						Վերանայում / Пересмотр	Ամսաթիվ / Дата	Նկարագրություն / Описание	Մշակեց / Подготовленный	Ստուգեց / Проверено	Հաստատեց / Одобренный		00

Ձախ առու / левый кювет

$<._{\text{առու / кюв}}$ = 0.55 9.6-IV

Հանույթ / выемка

<.- 2.67 9.6-IV

Աջ առու / правый кювет

$<._{\text{առու / кюв}}$ = 0 9.6-IV

Լիցք / насыпь 0

Կմ / Км 1+410.48

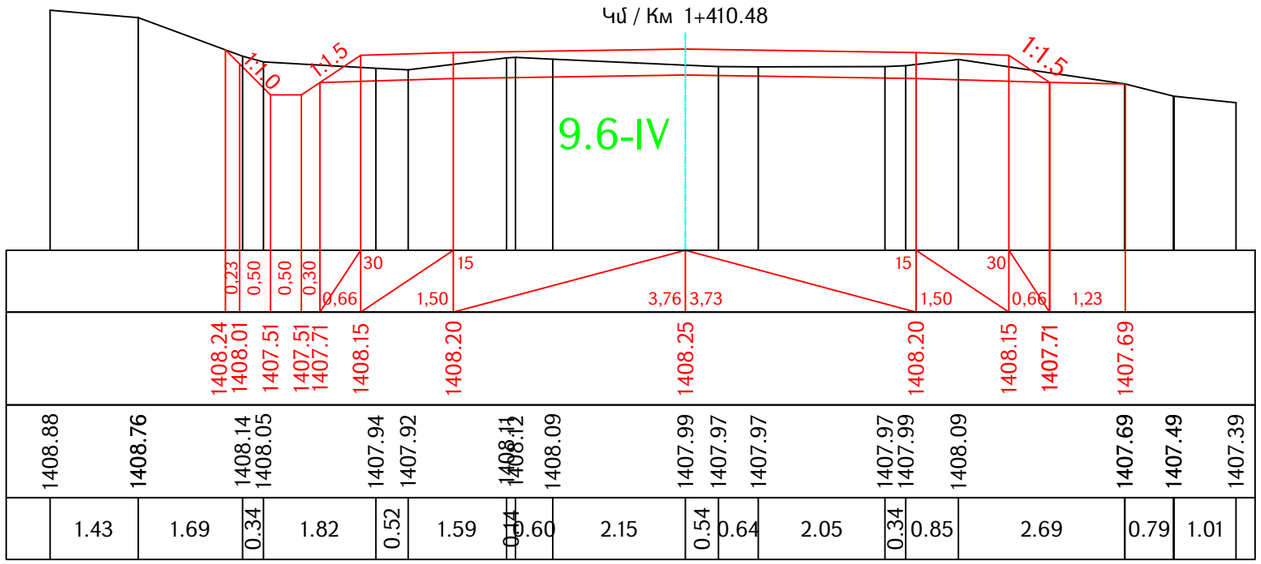

Կմ / Км 1+420

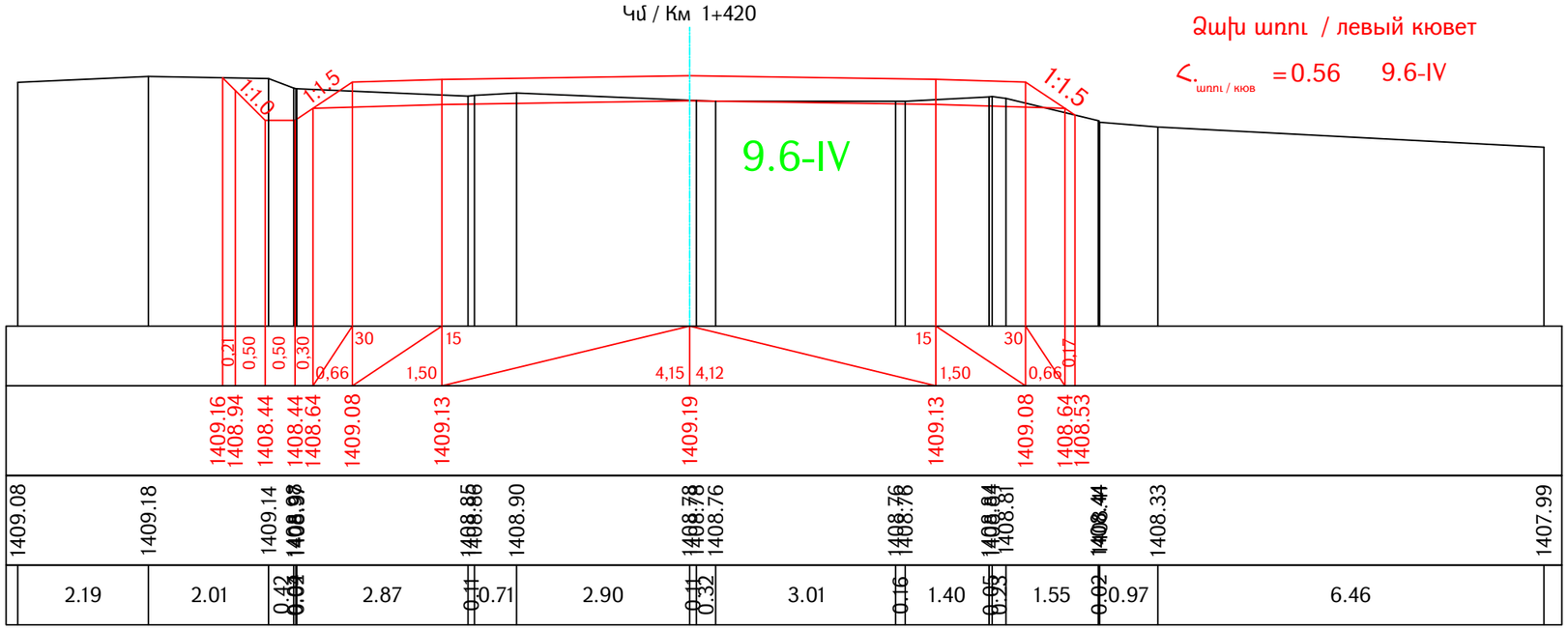

Ձախ առու / левый кювет

$<._{\text{առու / кюв}}$ = 0.56 9.6-IV

Հանույթ / выемка

<.- 1.39 9.6-IV

Աջ առու / правый кювет

$<._{\text{առու / кюв}}$ = 0 9.6-IV

Լիցք / насыпь 0.02

Проект финансируется	Заказчик	Проектировщик	Նախագծի անվանումը / Название проекта	Գծագիր / Чертеж	Код документа												Գծագրի մասշտաբ Масштаб чертежа
			S-5-62,/Հ-34/ - Բովանդակության նշանակության ավտոճանապարհի կմ0+000-կմ2+000 հատվածի ասֆալտապատում M-5-62,/P-34/ - Бовадзор асфальтирование участка км0+000-км2+000 региональной автомобильной дороги	S-5-62, /Հ-34/ - Բովանդոր / M-5-62, /P-34/ - Бовадзор կմ / км 0+0000 – կմ / км 0+2000 Ճանապարհի նախագիծ / Проект дороги Գլխավոր ճանապարհ / Главная дорога Լայնական կտրվածքներ / Поперечные сечения էջ/стр 47 - 66	Փուլ / Фаза	Բաժին / Раздел	Նախագիծ / Проект	Կառուցվածք / Структуры	Տեսակ / Тип	Համար / Номер	Փոփոխություն / Пересмотр							A1-1:50 A3-1:100
					1	1	01ՊԴ	ԳԴ000	ՊՀ	0047	00						
					Կապի համար / Контактный номер	Գծագիր N / Номер документа						00	08.2025	Եզրափակիչ զեկուցում / Окончательная сдача	ԱՀ	ԱԱ	Վերանայում / Пересмотр 00
					N Հ-ՀԼՍ-Գ-ՇԲԳՊ-25/25	1-01-01ՊԴ-ԳԴ000-ՊՀ-0047_00						Վերանայում Пересмотр	Ամսաթիվ Дата	Նկարագրություն Описание	Մշակեց Подготовленный	Ստուգեց Проверено	Հաստատված Одобренный

Ձախ ասող / левый кювет

$h_{\text{ասող / кюв}}$ = 0.56 9.6-IV

Հանույթ / выемка

h.- 1.25 9.6-IV

Աջ ասող / правый кювет

$h_{\text{ասող / кюв}}$ = 0 9.6-IV

Լիցք / насыпь 0.05

Կմ / Км 1+421.96

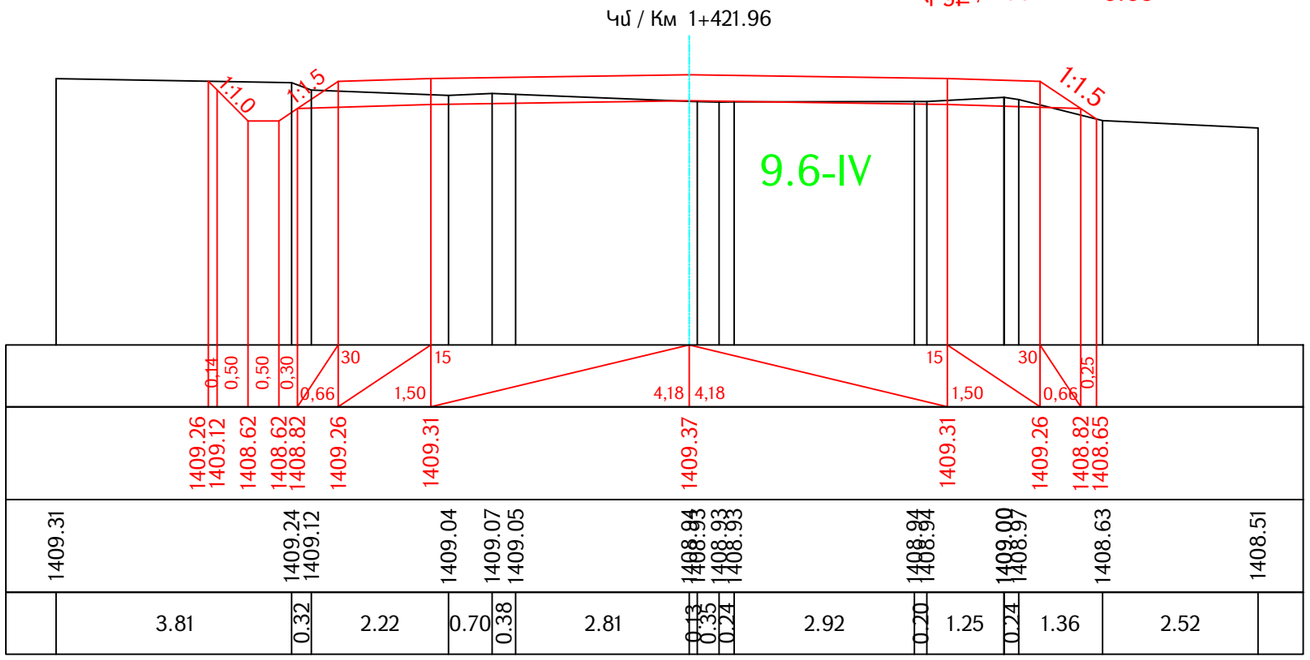

Ձախ ասող / левый кювет

$h_{\text{ասող / кюв}}$ = 0.56 9.6-IV

Հանույթ / выемка

h.- 1.22 9.6-IV

Աջ ասող / правый кювет

$h_{\text{ասող / кюв}}$ = 0 9.6-IV

Լիցք / насыпь 0.03

Կմ / Км 1+424.55

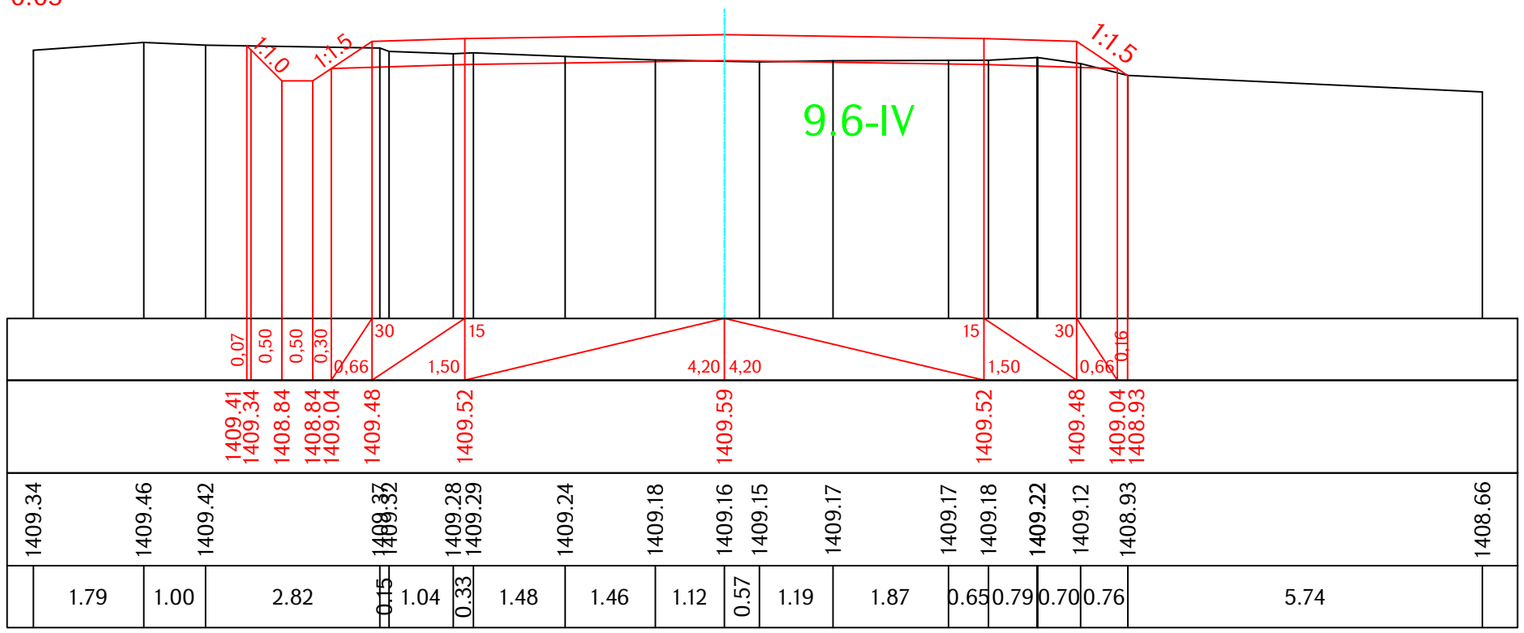

Проект финансируется	Заказчик	Проектировщик	Նախագծի անվանումը / Название проекта
			S-5-62,/Հ-34/ - Բուլաձոր մարզային նշանակության ավտոճանապարհի կմ0+000-կմ2+000 հատվածի ասֆալտապատում M-5-62,/P-34/ - Бовадзор асфальтирование участка км0+000-км2+000 региональной автомобильной дороги

Գծագիր / Чертеж

S-5-62, /Հ-34/ - Բուլաձոր / M-5-62, /P-34/ - Бовадзор կմ / км 0+0000 – կմ / км 0+2000

Ճանապարհի նախագիծ / Проект дороги

Գլխավոր ճանապարհ / Главная дорога

Լայնական կտրվածքներ / Поперечные сечения էջ/стр 48 - 66

Код документа														Գծագրի մասշտաբ Масштаб чертежа
Фаза	Раздел	Проект	Структуры	Тип	Номер	Пересмотр								A1-1:50 A3-1:100
1	1	01ПД	ГД000	ПС	0048	00								
Контактный номер	Գծագիր N / Номер документа						00	08.2025	Окончательная сдача	АН	АА		Վերստուգում Пересмотр
N.C.LU.-9.CD2P.-25/25	1-01-01ПД-ГД000-ПС-0048_00						Վերստուգում Пересмотр	Ամսաթիվ Дата	Նկարագրություն Описание	Ում կողմից Подготовленный	Ստուգված է Проверено	Հաստատված է Одобренный	00

Ձախ առու / левый кювет

$<._{\text{առու / кюв}}$ = 0.56 9.6-IV

Հանույթ / выемка

<.- 3.78 9.6-IV

Լիցք / насыпь 0

Աջ առու / правый кювет

$<._{\text{առու / кюв}}$ = 0.56 9.6-IV

Կմ / Км 1+433.85

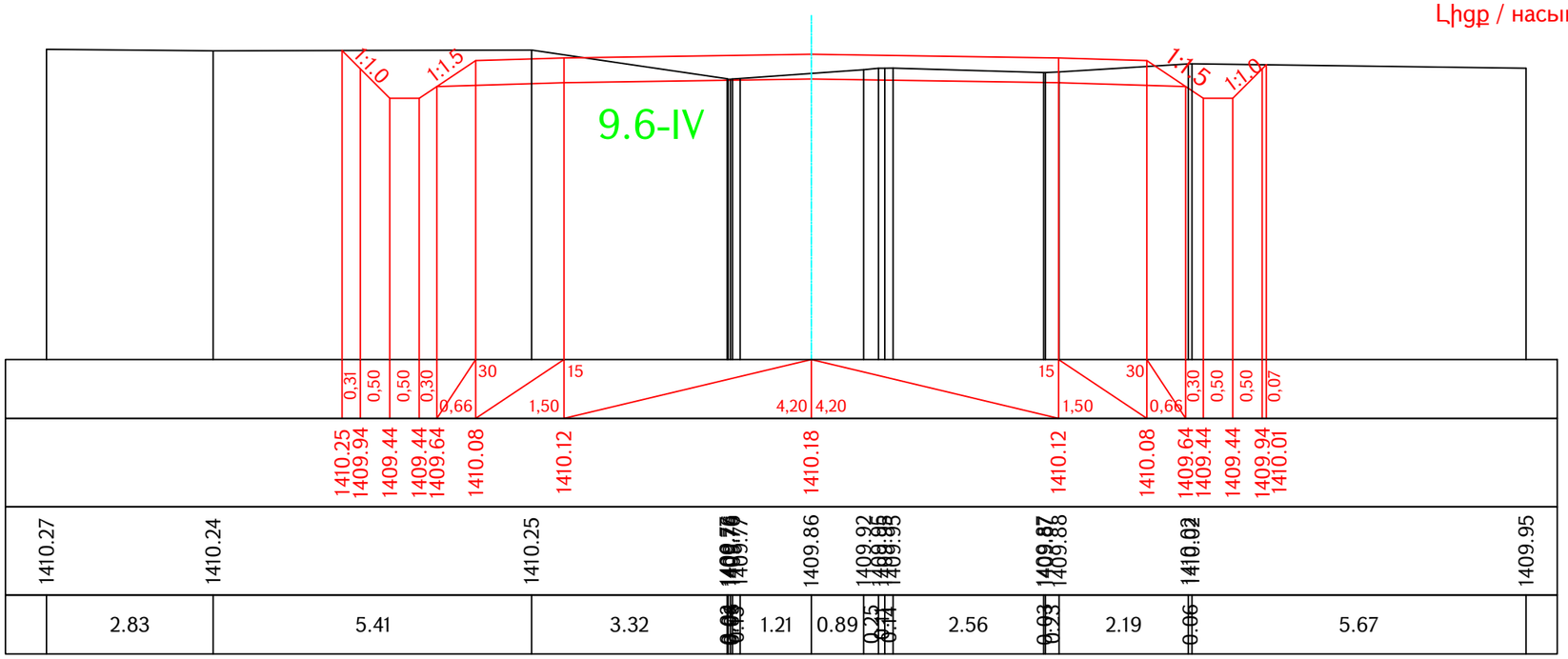

Ձախ առու / левый кювет

$<._{\text{առու / кюв}}$ = 0.56 9.6-IV

Հանույթ / выемка

<.- 3.52 9.6-IV

Լիցք / насыпь 0

Աջ առու / правый кювет

$<._{\text{առու / кюв}}$ = 0.56 9.6-IV

Կմ / Км 1+434.55

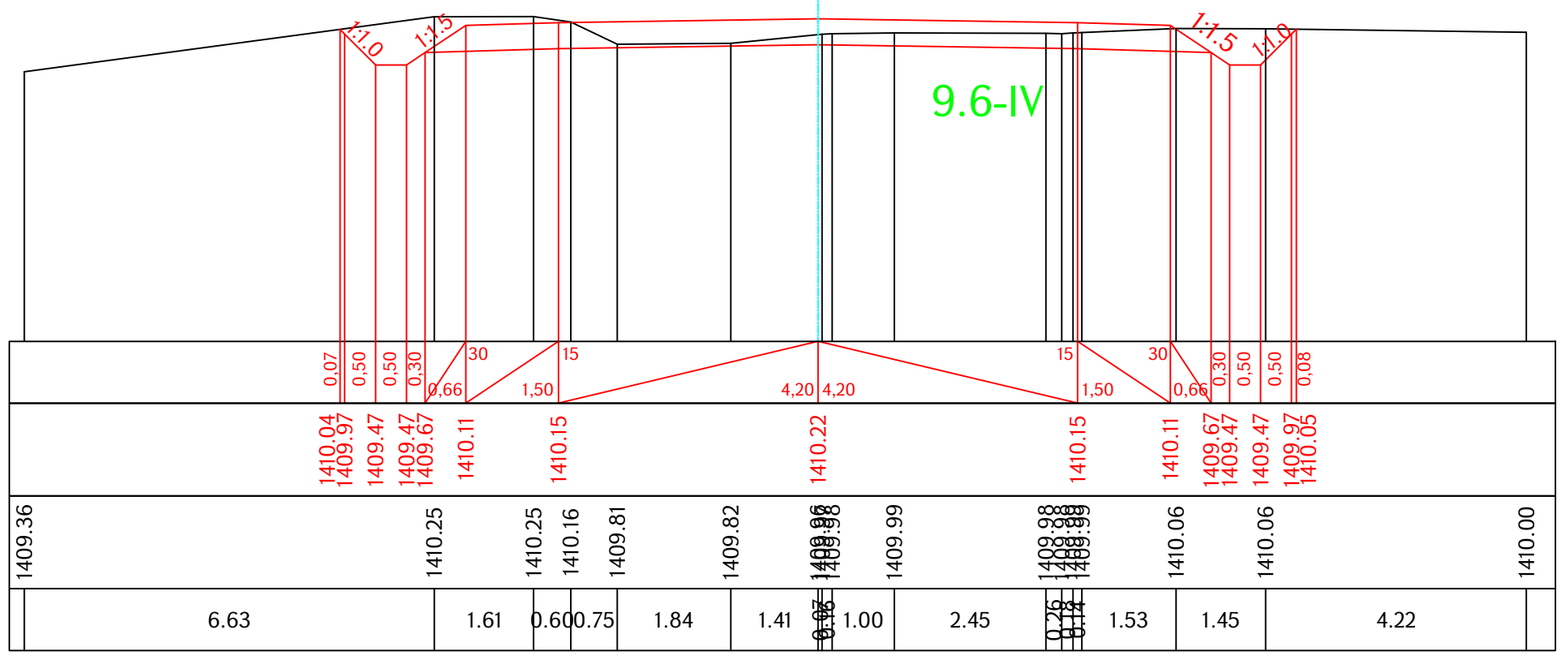

Проект финансируется	Заказчик	Проектировщик	Նախագծի անվանումը / Название проекта
			S-5-62,/Հ-34/ - Բոլաձոր մարզային նշանակության ավտոճանապարհի կմ0+000-կմ2+000 հատվածի ասֆալտապատում М-5-62,/Р-34/ - Бовадзор асфальтирование участка км0+000-км2+000 региональной автомобильной дороги

Գծագիր / Чертеж

S-5-62, /Հ-34/ - Բոլաձոր / М-5-62, /Р-34/ - Бовадзор կմ / км 0+0000 – կմ / км 0+2000

Ճանապարհի նախագիծ / Проект дороги

Գլխավոր ճանապարհ / Главная дорога

Լայնական կտրվածքներ / Поперечные сечения էջ/стр 49 - 66

Код документа														Գծագրի մասշտաբ Масштаб чертежа
Фаза	Раздел	Проект	Структуры	Тип	Номер	Пересмотр								A1-1:50 A3-1:100
1	1	01ПД	ГД000	ПС	0049	00								
Контактный номер	Գծագիր N / Номер документа						00	08.2025	Окончательная сдача	АН	АА			Վերատրուգում Пересмотр
N ՀՀԼՄ-ԳՀՊՎ-25/25	1-01-01ПД-ГД000-ПС-0049_00						Վերատրուգում Пересмотр	Ամսաթիվ Дата	Նկարագրություն Описание	Ում կողմից Подготовленный	Ստուգված է Проверено	Հաստատված է Одобренный		00

Ձախ առու / левый кювет

$h_{\text{առու / кюв}}$ = 0.56 9.6-IV

Հանույթ / выемка

h.- 2.80 9.6-IV

Աջ առու / правый кювет

$h_{\text{առու / кюв}}$ = 0 9.6-IV

Լիցք / насыпь 0.62

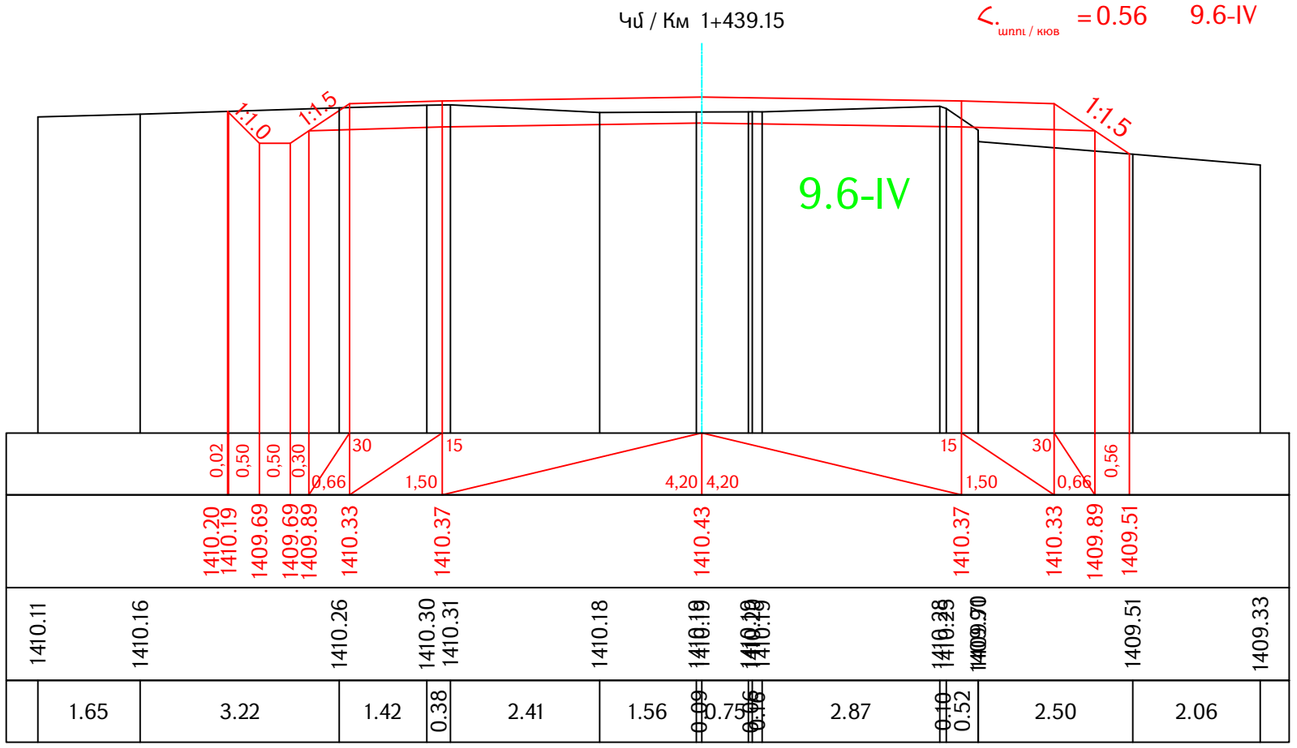

Ձախ առու / левый кювет

$h_{\text{առու / кюв}}$ = 0.55 9.6-IV

Հանույթ / выемка

h.- 2.84 9.6-IV

Լիցք / насыпь 0

Աջ առու / правый кювет

$h_{\text{առու / кюв}}$ = 0.28 9.6-IV

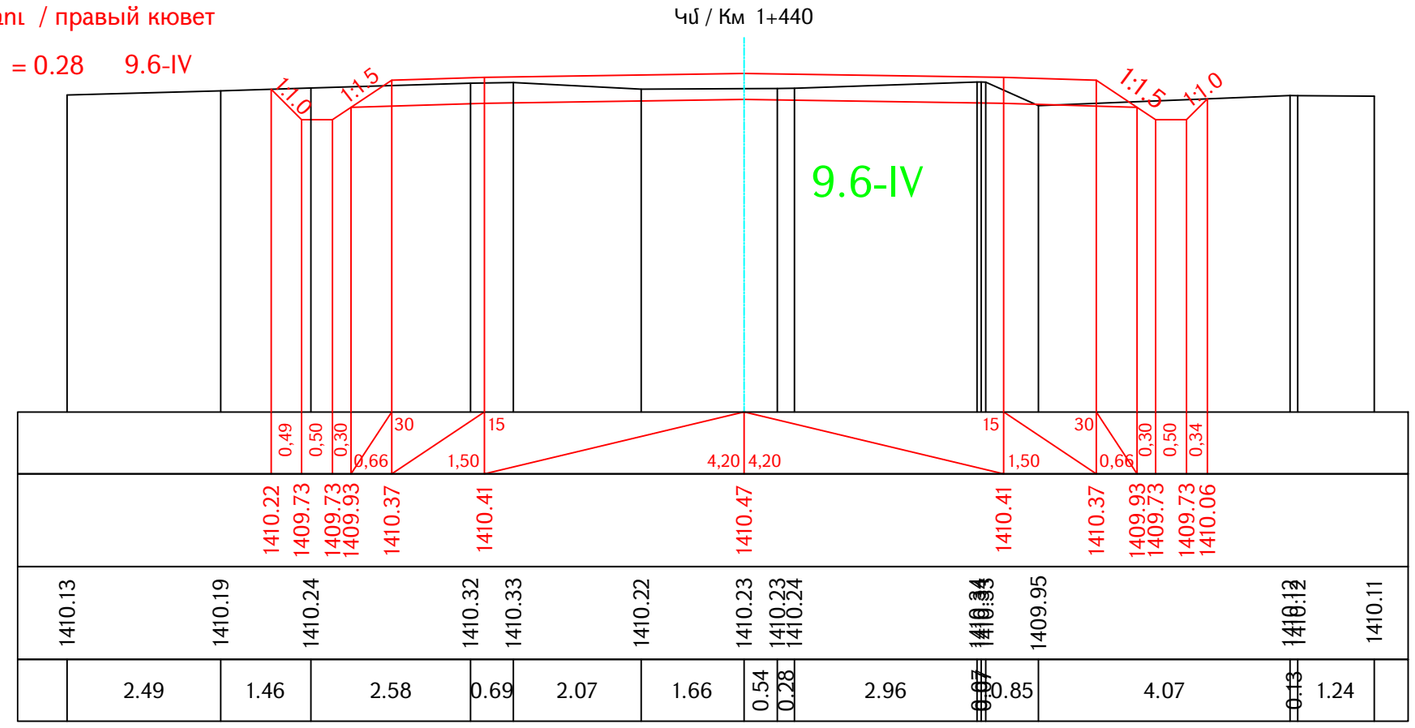

Проект финансируется	Заказчик	Проектировщик	Նախագծի անվանումը / Название проекта	Գծագիր / Чертеж	Код документа													Գծագրի մասշտաբ Масштаб чертежа
			S-5-62,/Հ-34/ - Բուլաձոր մարզային նշանակության ավտոճանապարհի կմ0+000-կմ2+000 հատվածի ասֆալտապատում M-5-62,/P-34/ - Бовадзор асфальтирование участка км0+000-км2+000 региональной автомобильной дороги	S-5-62, /Հ-34/ - Բուլաձոր / M-5-62, /P-34/ - Бовадзор կմ / км 0+0000 – կմ / км 0+2000 Ճանապարհի նախագիծ / Проект дороги Գլխավոր ճանապարհ / Главная дорога Լայնական կտրվածքներ / Поперечные сечения էջ/стр 50 - 66	Փուլ / Фаза	Բաժին / Раздел	Նախագիծ / Проект	Կառուցվածք / Структуры	Տեսակ / Тип	Համար / Номер	Փոփոխություն / Пересмотр							A1-1:50 A3-1:100
					1	1	01ПД	ГД000	ПС	0050	00							
					Կապալային համար / Контактный номер		Գծագիր N / Номер документа					00	08.2025	Վերջնական հանձնում / Окончательная сдача	ԱՀ	ԱԱ		Վերանայում / Пересмотр 00
					N ՀՀԼՄ-ԳՀՇՁՊ-25/25		1-01-01ПД-ГД000-ПС-0050_00					Վերանայում Пересмотр	Ամսաթիվ Дата	Նկարագրություն Описание	Ում կողմից Подготовленный	Ստուգված է Проверено	Հաստատված է Одобренный	

Ձախ առու / левый кювет

Հանույթ / выемка

Աջ առու / правый кювет

$<._{\text{առու / кюв}}$ = 0.10 9.6-IV

<.- 2.32 9.6-IV

$<._{\text{առու / кюв}}$ = 0.49 9.6-IV

Լիցք / насыпь 0.03

Կմ / Км 1+449.15

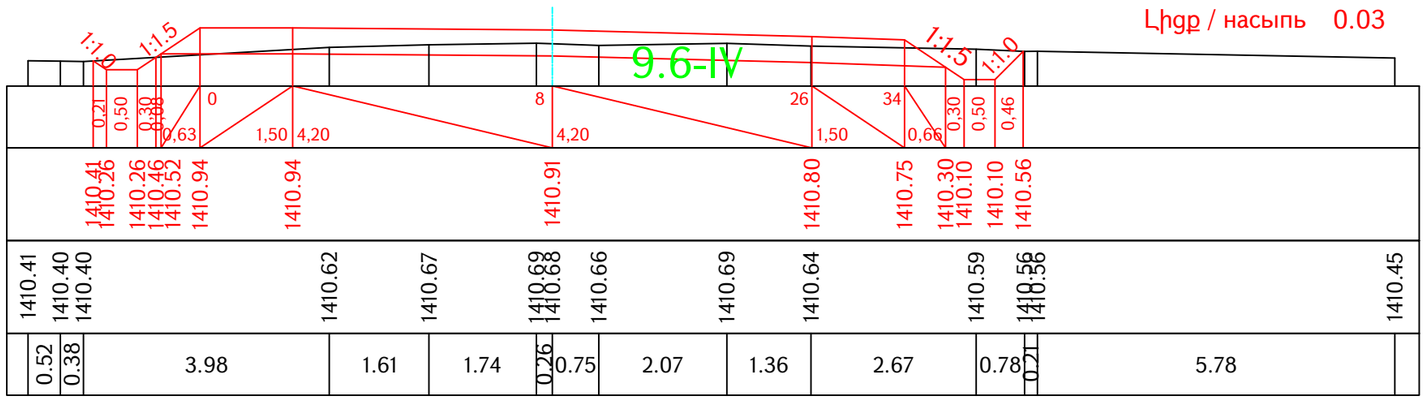

Ձախ առու / левый кювет

Հանույթ / выемка

Աջ առու / правый кювет

$<._{\text{առու / кюв}}$ = 0.23 9.6-IV

<.- 2.04 9.6-IV

$<._{\text{առու / кюв}}$ = 0.38 9.6-IV

Լիցք / насыпь 0

Կմ / Км 1+460

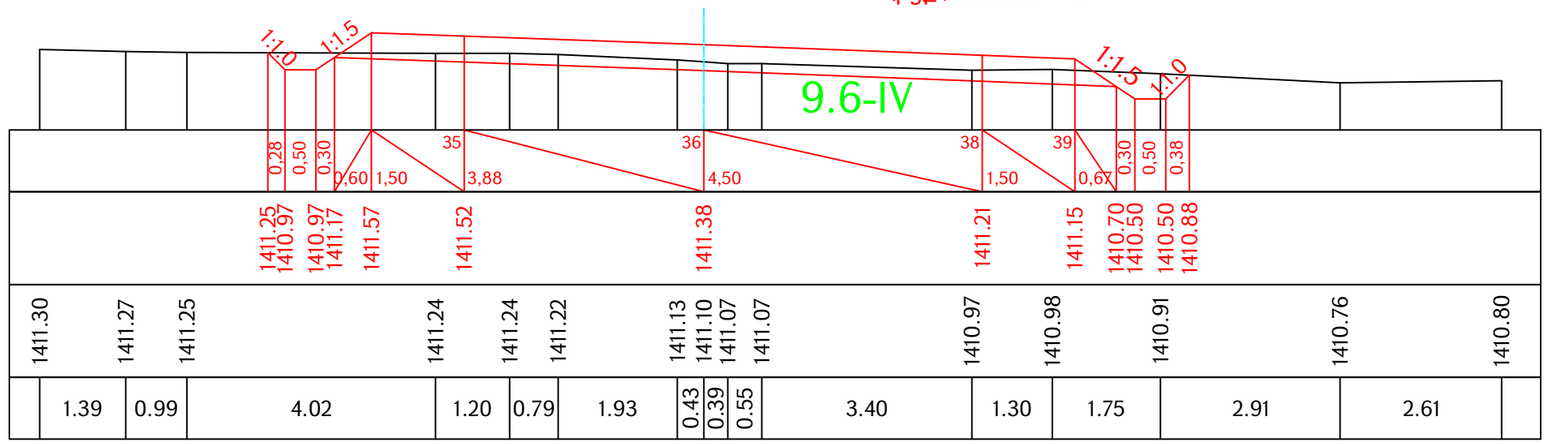

Ձախ առու / левый кювет

Հանույթ / выемка

Աջ առու / правый кювет

$<._{\text{առու / кюв}}$ = 0.22 9.6-IV

<.- 2.11 9.6-IV

$<._{\text{առու / кюв}}$ = 0.43 9.6-IV

Լիցք / насыпь 0

Կմ / Км 1+461.54

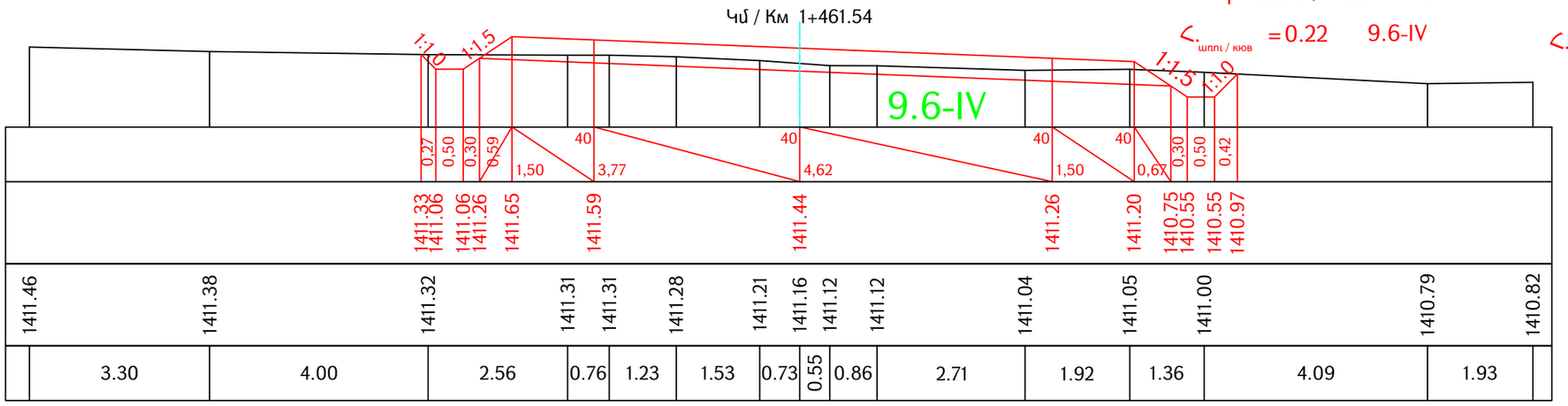

Проект финансируется	Заказчик	Проектировщик	Նախագծի անվանումը / Название проекта
			S-5-62,/Հ-34/ - Բոլաձոր մարզային նշանակության ավտոճանապարհի կմ0+000-կմ2+000 հատվածի ասֆալտապատում M-5-62,/P-34/ - Бовадзор асфальтирование участка км0+000-км2+000 региональной автомобильной дороги

Գծագիր / Чертеж

S-5-62, /Հ-34/ - Բոլաձոր / M-5-62, /P-34/ - Бовадзор կմ / км 0+0000 – կմ / км 0+2000

Ճանապարհի նախագիծ / Проект дороги

Գլխավոր ճանապարհ / Главная дорога

Լայնական կտրվածքներ / Поперечные сечения էջ/стр 51 - 66

Код документа															Գծագրի մասշտաբ Масштаб чертежа
Фаза	Раздел	Проект	Структуры	Тип	Номер	Пересмотр									A1-1:50 A3-1:100
1	1	01ПД	ГД000	ПС	0051	00									
Контактный номер	Գծագիր N / Номер документа						00	08.2025	Окончательная сдача	АН	АА				Վերանայում Пересмотр
N ՀՀԼՄ-ՊՀԸՊՊ-25/25	1-01-01ПД-ГД000-ПС-0051_00						Վերանայում Пересмотр	Ամսաթիվ Дата	Նկարագրություն Описание	Ում կողմից Подготовленный	Ստուգված է Проверено	Հաստատված է Одобренный			00

Ձախ առու / левый кювет

Հ.$_{\text{առու / кюв}}$ = 0.31 9.6-IV

Հանույթ / выемка

Հ.- 2.24 9.6-IV

Աջ առու / правый кювет

Հ.$_{\text{առու / кюв}}$ = 0.47 9.6-IV

Լիցք / насыпь 0

Կմ / Км 1+464.15

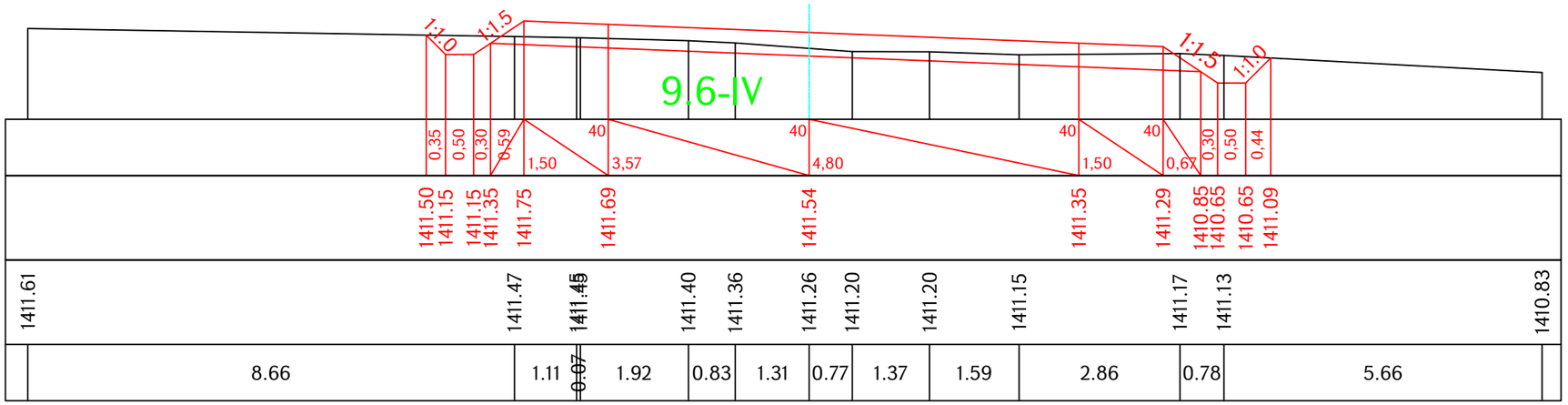

Ձախ առու / левый кювет

Հ.$_{\text{առու / кюв}}$ = 0.50 9.6-IV

Հանույթ / выемка

Հ.- 3.25 9.6-IV

Աջ առու / правый кювет

Հ.$_{\text{առու / кюв}}$ = 0.55 9.6-IV

Լիցք / насыпь 0

Կմ / Км 1+480

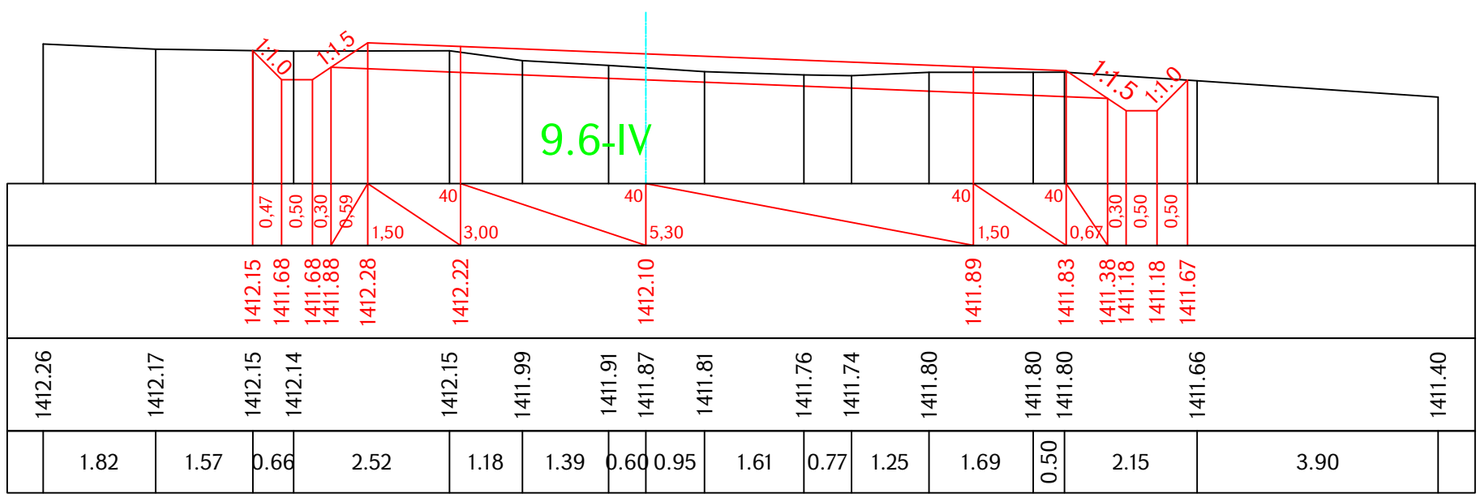

Проект финансируется	Заказчик	Проектировщик	Նախագծի անվանումը / Название проекта
			S-5-62,/Հ-34/ - Բուլանոր մարզային նշանակության ավտոճանապարհի կմ0+000-կմ2+000 հատվածի ասֆալտապատում M-5-62,/Р-34/ - Бовадзор асфальтирование участка км0+000-км2+000 региональной автомобильной дороги

Գծագիր / Чертеж

S-5-62, /Հ-34/ - Բուլանոր / M-5-62, /Р-34/ - Бовадзор կմ / км 0+0000 – կմ / км 0+2000

Ճանապարհի նախագիծ / Проект дороги

Գլխավոր ճանապարհ / Главная дорога

Լայնական կտրվածքներ / Поперечные сечения էջ/стр 52 - 66

Код документа														Գծագրի մասշտաբ Масштаб чертежа
Фаза	Раздел	Проект	Структуры	Тип	Номер	Пересмотр								A1-1:50 A3-1:100
1	1	01ПД	ГД000	ПС	0052	00								
Контактный номер	Գծագիր N / Номер документа						00	08.2025	Окончательная сдача	АН	АА			Վերատրոգում Пересмотр
N ՀՀԼՄ-ԳՀՇՊ-25/25	1-01-01ПД-ГД000-ПС-0052_00						Վերատրոգում Пересмотр	Ամսաթիվ Дата	Նկարագրություն Описание	Ում կողմից Подготовленный	Ստուգված է Проверено	Հաստատված է Одобренный		00

Ձախ առու / левый кювет

Հ.$_{\text{առու / кюв}}$ =0.51 9.6-IV

Հանույթ / выемка

Հ.- 3.58 9.6-IV

Լիցք / насыпь 0

Աջ առու / правый кювет

Հ.$_{\text{առու / кюв}}$ = 0.55 9.6-IV

Կմ / Км 1+483.54

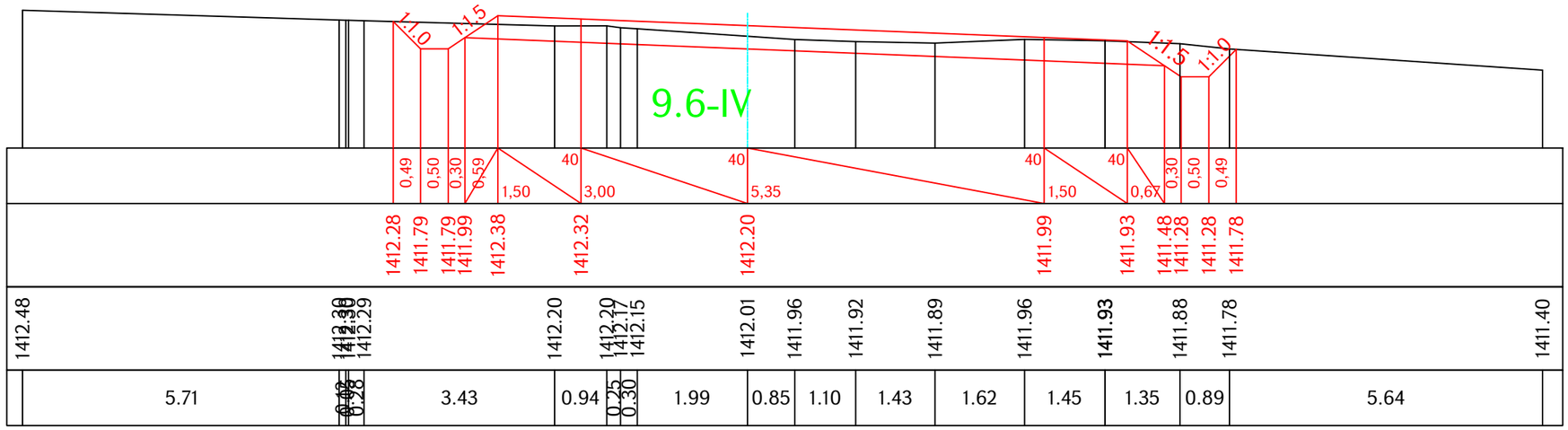

Ձախ առու / левый кювет

Հ.$_{\text{առու / кюв}}$ =0.56 9.6-IV

Հանույթ / выемка

Հ.- 4.69 9.6-IV

Լիցք / насыпь 0

Աջ առու / правый кювет

Հ.$_{\text{առու / кюв}}$ = 0.56 9.6-IV

Կմ / Км 1+500

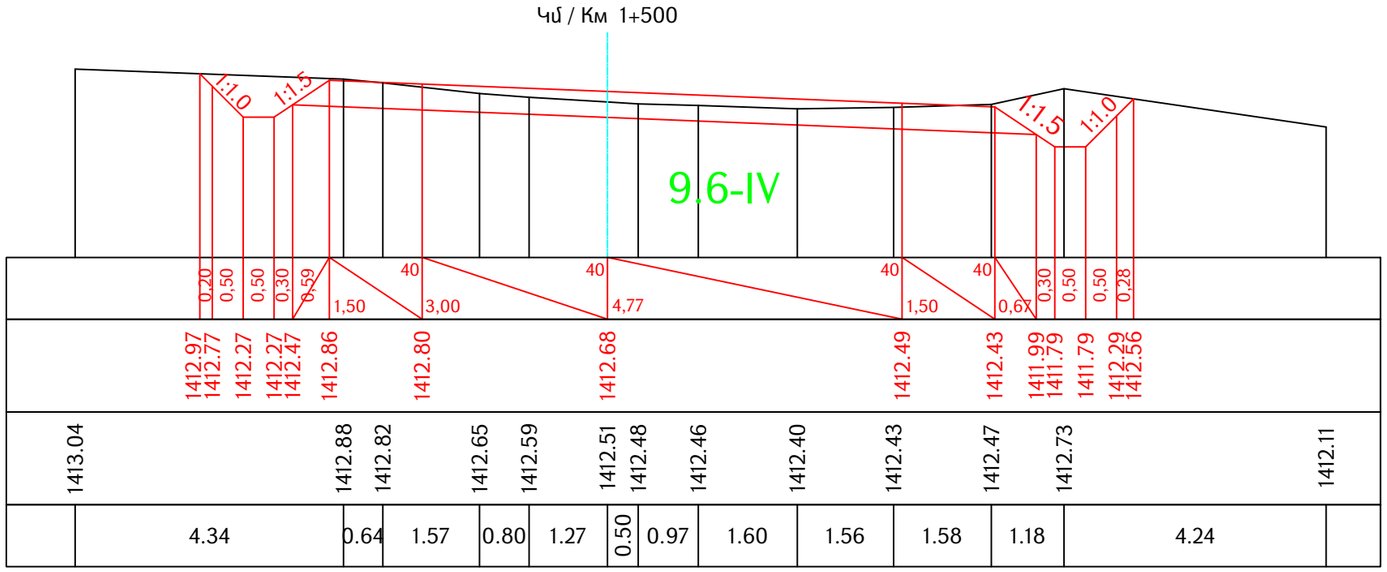

Проект финансируется	Заказчик	Проектировщик	Նախագծի անվանումը / Название проекта	Գծագիր / Чертеж	Կոդ փաստաթղթի / Код документа														Գծագրի մասշտաբ / Масштаб чертежа
			S-5-62,/Հ-34/ - Բուլանոր մարզային նշանակության ավտոճանապարհի կմ0+000-կմ2+000 հատվածի ասֆալտապատում M-5-62,/Р-34/ - Бовадзор асфальтирование участка км0+000-км2+000 региональной автомобильной дороги	S-5-62, /Հ-34/ - Բուլանոր / M-5-62, /Р-34/ - Бовадзор կմ / км 0+0000 – կմ / км 0+2000 Ճանապարհի նախագիծ / Проект дороги Գլխավոր ճանապարհ / Главная дорога Լայնական կտրվածքներ / Поперечные сечения էջ/стр 53 - 66	Փուլ / Фаза: 1	Գլուխ / Раздел: 1	Նախագիծ / Проект: 01ПД	Կառուցվածք / Структуры: ГД000	Տեսակ / Тип: ПС	Համար / Номер: 0053	Փոփոխություն / Пересмотр: 00							A1-1:50 A3-1:100
					Կապի համար / Контактный номер: N СС,ԼՀ-ՊՀՇԳՓ-25/25	Գծագրի N / Номер документа: 1-01-01ПД-ГД000-ПС-0053_00				00	08.2025	Окончательная сдача	АН	АА		Վերանայում / Пересмотр: 00
										Վերանայում Пересмотр	Ամսաթիվ Дата	Նկարագրություն Описание	Ում կողմից Подготовленный	Ստուգված է Проверено	Հաստատված է Одобренный	

Ձախ առու / левый кювет

Հ.$_{\text{առու / кюв}}$ = 0.56 9.6-IV

Հանույթ / выемка

Հ.- 4.54 9.6-IV

Աջ առու / правый кювет

Հ.$_{\text{առու / кюв}}$ = 0.56 9.6-IV

Լիցք / насыпь 0

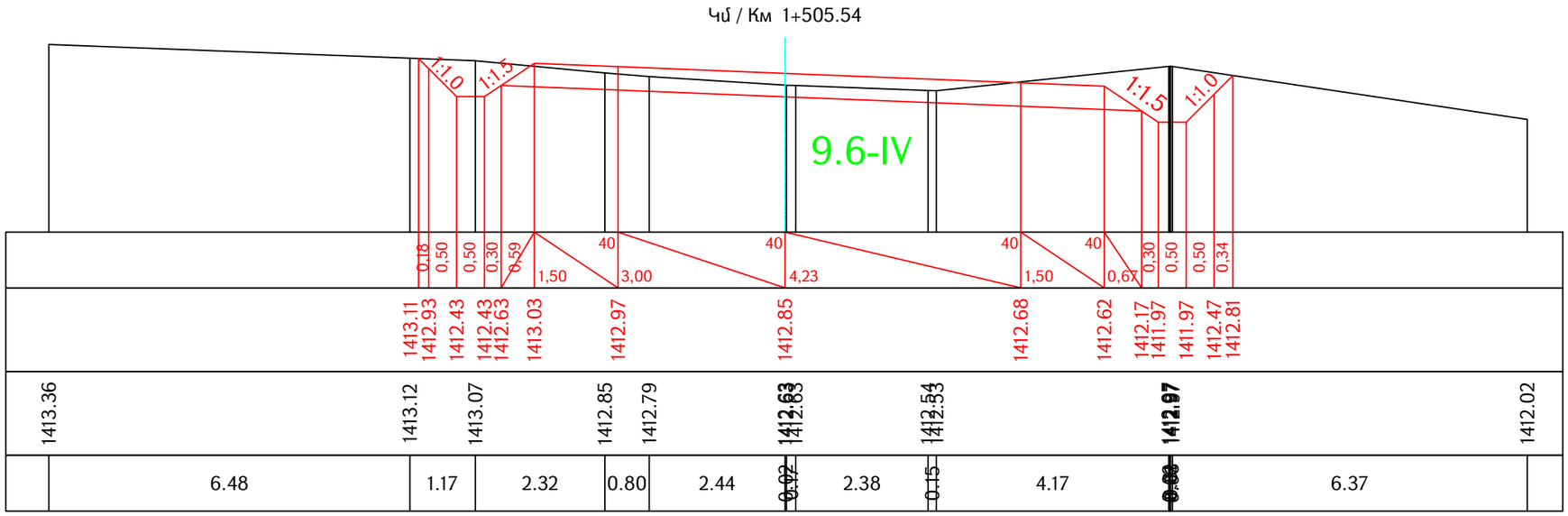

Ձախ առու / левый кювет

Հ.$_{\text{առու / кюв}}$ = 0.56 9.6-IV

Հանույթ / выемка

Հ.- 3.65 9.6-IV

Աջ առու / правый кювет

Հ.$_{\text{առու / кюв}}$ = 0.56 9.6-IV

Լիցք / насыпь 0

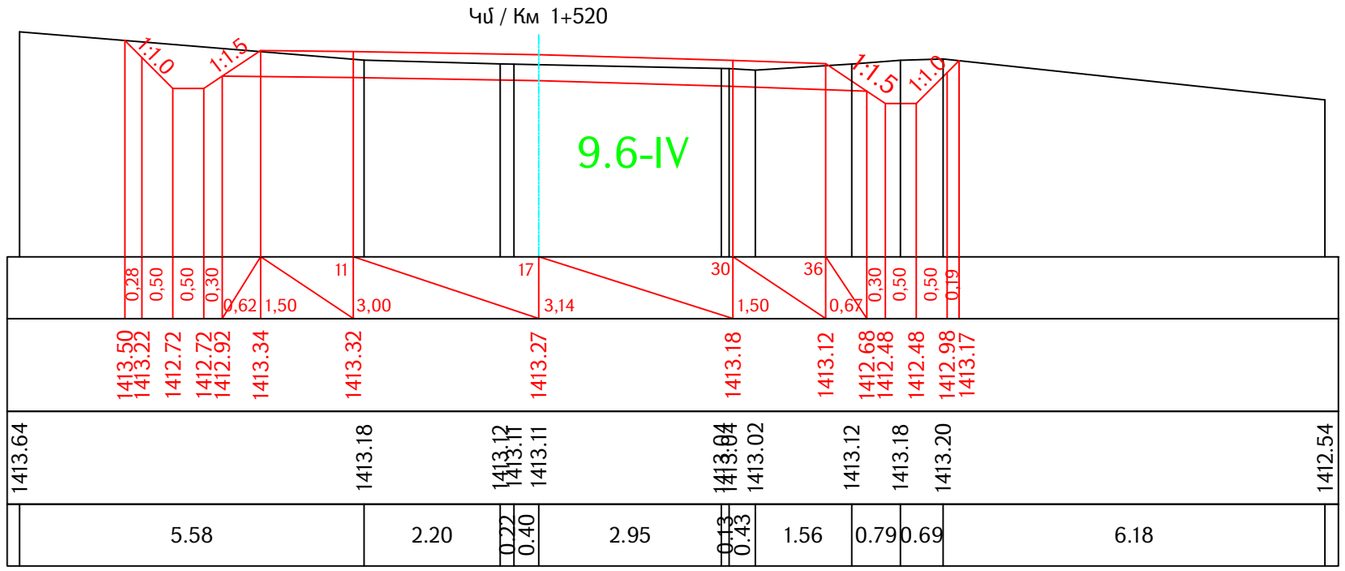

Проект финансируется	Заказчик	Проектировщик	Նախագծի անվանումը / Название проекта	Գծագիր / Чертеж	Կոդ փաստաթղթի / Код документа														Գծագրի մասշտաբ / Масштаб чертежа
			S-5-62,/Հ-34/ - Բուլվար մարզային նշանակության ավտոճանապարհի կմ0+000-կմ2+000 հատվածի ասֆալտապատում M-5-62,/P-34/ - Бовадзор асфальтирование участка км0+000-км2+000 региональной автомобильной дороги	S-5-62, /Հ-34/ - Բուլվար / M-5-62, /P-34/ - Бовадзор կմ / км 0+0000 – կմ / км 0+2000 Ճանապարհի նախագիծ / Проект дороги Գլխավոր ճանապարհ / Главная дорога Լայնական կտրվածքներ / Поперечные сечения էջ/стр 54 - 66	Փուլ / Фаза 1	Բաժին / Раздел 1	Նախագիծ / Проект 01ՊԴ	Կառուցվածք / Структуры ԳԴ000	Տեսակ / Тип ՊՀ	Համար / Номер 0054	Փոփոխություն / Пересмотр 00							A1-1:50 A3-1:100
					Կոնտակտային համար / Контактный номер N ՀՀԱՎ-ԳՀԳՊ-25/25	Գծագրի N / Номер документа 1-01-01ՊԴ-ԳԴ000-ՊՀ-0054_00					00 Վերանայում / Пересмотр	08.2025 Ամսաթիվ / Дата	Окончательная сдача Նկարագրություն / Описание	АН Ում կողմից / Подготовленный	АА Ստորագրված է / Проверено	Հաստատված է / Одобренный	Վերանայում / Пересмотр 00

Ձախ առու / левый кювет

$Հ._{առու / кюв}$ = 0.56 9.6-IV

Հանույթ / выемка

Հ.- 3.99 9.6-IV

Լիցք / насыпь 0

Աջ առու / правый кювет

$Հ._{առու / кюв}$ = 0.56 9.6-IV

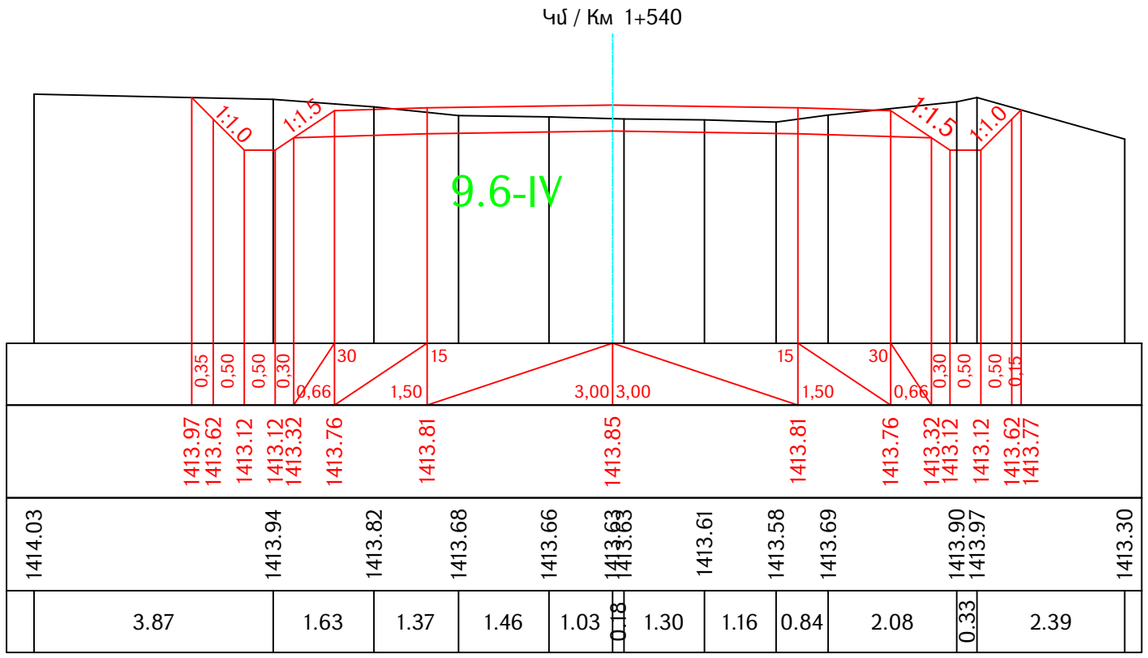

Ձախ առու / левый кювет

$Հ._{առու / кюв}$ = 0.56 9.6-IV

Հանույթ / выемка

Հ.- 4.37 9.6-IV

Լիցք / насыпь 0

Աջ առու / правый кювет

$Հ._{առու / кюв}$ = 0.56 9.6-IV

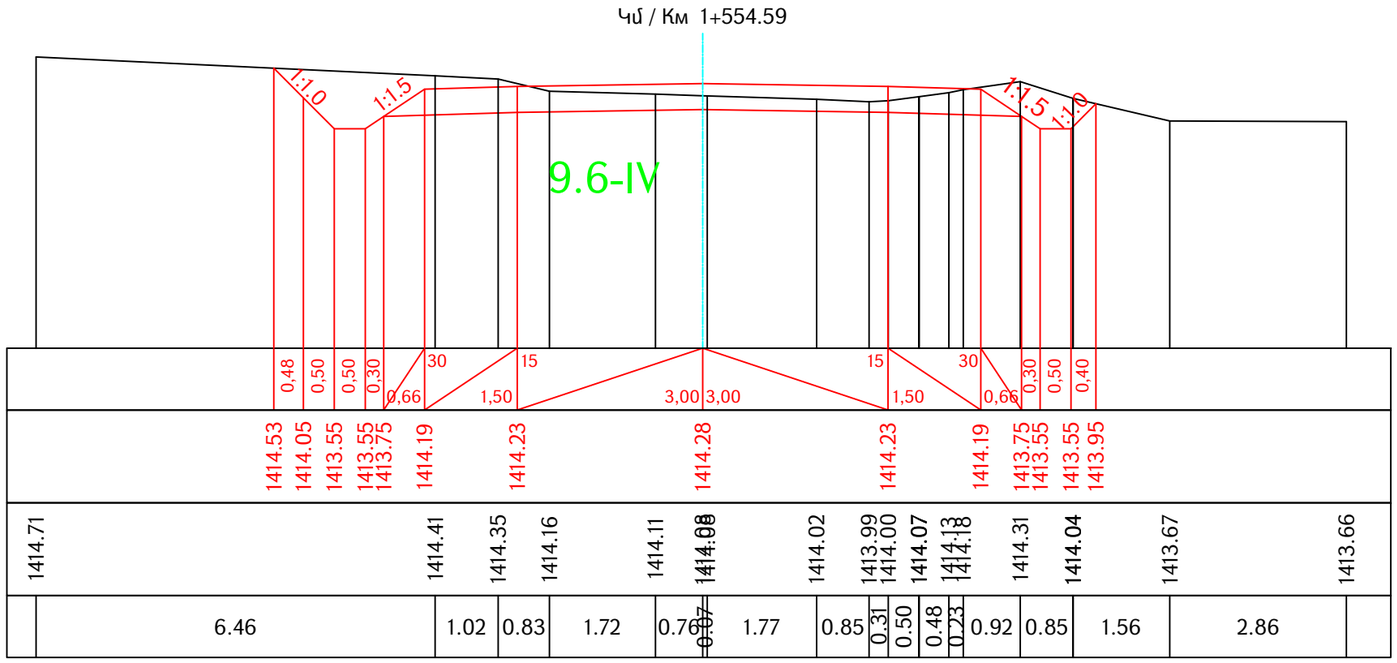

Проект финансируется	Заказчик	Проектировщик	Նախագծի անվանումը / Название проекта
			S-5-62,/Հ-34/ - Բովանդակության նշանակության ավտոճանապարհի կմ0+000-կմ2+000 հատվածի ասֆալտապատում M-5-62,/P-34/ - Бовадзор асфальтирование участка км0+000-км2+000 региональной автомобильной дороги

Գծագիր / Чертеж

S-5-62, /Հ-34/ - Բովանդակության / M-5-62, /P-34/ - Бовадзор կմ / км 0+0000 – կմ / км 0+2000

Ճանապարհի նախագիծ / Проект дороги

Գլխավոր ճանապարհ / Главная дорога

Լայնական կտրվածքներ / Поперечные сечения էջ/стр 55 - 66

Код документа														Գծագրի մասշտաբ Масштаб чертежа
Փուլ Фаза	Բաժին Раздел	Նախագիծ Проект	Կառուցվածք Структуры	Տեսակ Тип	Համար Номер	Վերանայում Пересмотр								A1-1:50 A3-1:100
1	1	01ՊԴ	ԳԴ000	ՊՀ	0055	00								
Կոնտակտային համար Контактный номер	Գծագրի N / Номер документа						00	08.2025	Վերջնական հանձնում Окончательная сдача	ԱՀ	ԱԱ		Վերանայում Пересмотр
N ՀՀԼՄ-ԳՀԶՊ-25/25	1-01-01ՊԴ-ԳԴ000-ՊՀ-0055_00						Վերանայում Пересмотр	Ամսաթիվ Дата	Նկարագրություն Описание	Ում կողմից Подготовленный	Ստուգված է Проверено	Հաստատված է Одобренный	00

Ձախ առու / левый кювет

Հ.$_{\text{առու / кюв}}$ = 0.56 9.6-IV

Հանույթ / выемка

Հ.- 4.53 9.6-IV

Աջ առու / правый кювет

Հ.$_{\text{առու / кюв}}$ = 0.36 9.6-IV

Լիցք / насыпь 0

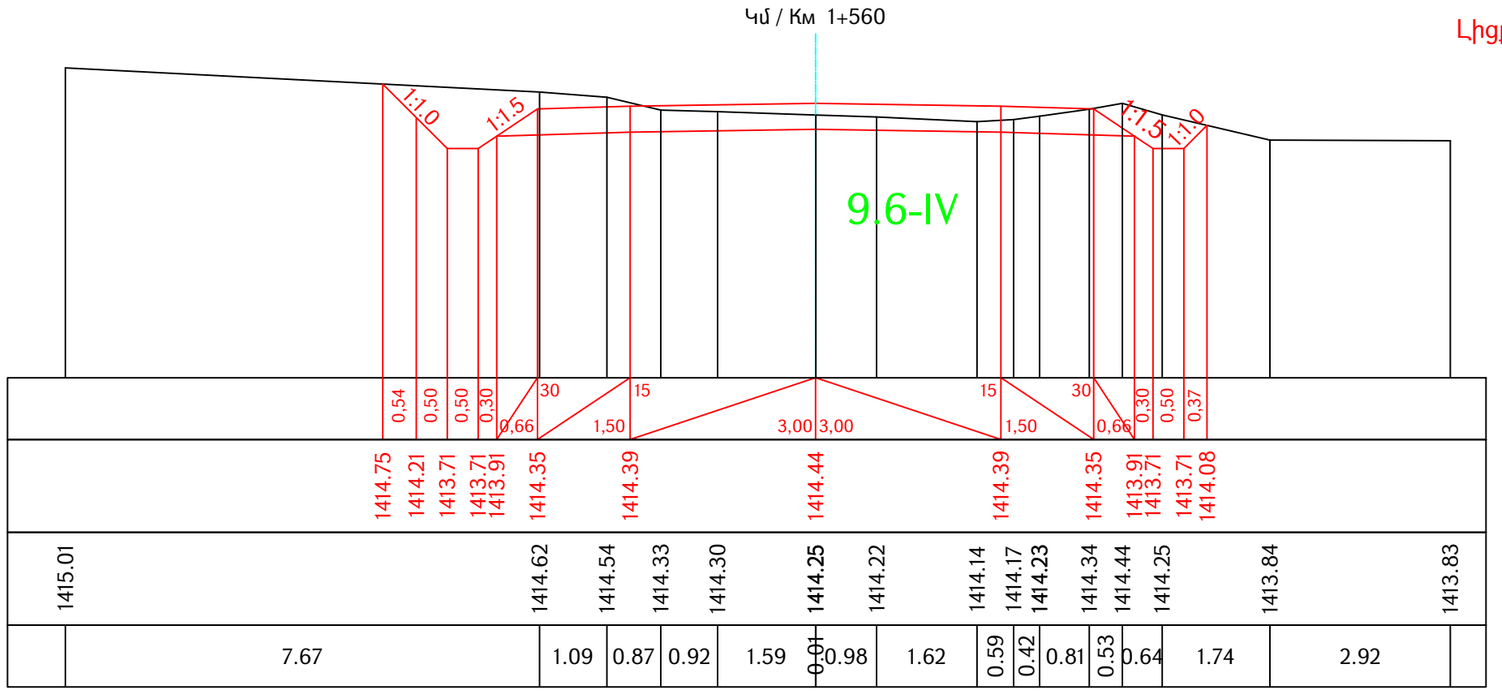

Ձախ առու / левый кювет

Հ.$_{\text{առու / кюв}}$ = 0.56 9.6-IV

Հանույթ / выемка

Հ.- 4.31 9.6-IV

Աջ առու / правый кювет

Հ.$_{\text{առու / кюв}}$ = 0.34 9.6-IV

Լիցք / насыпь 0

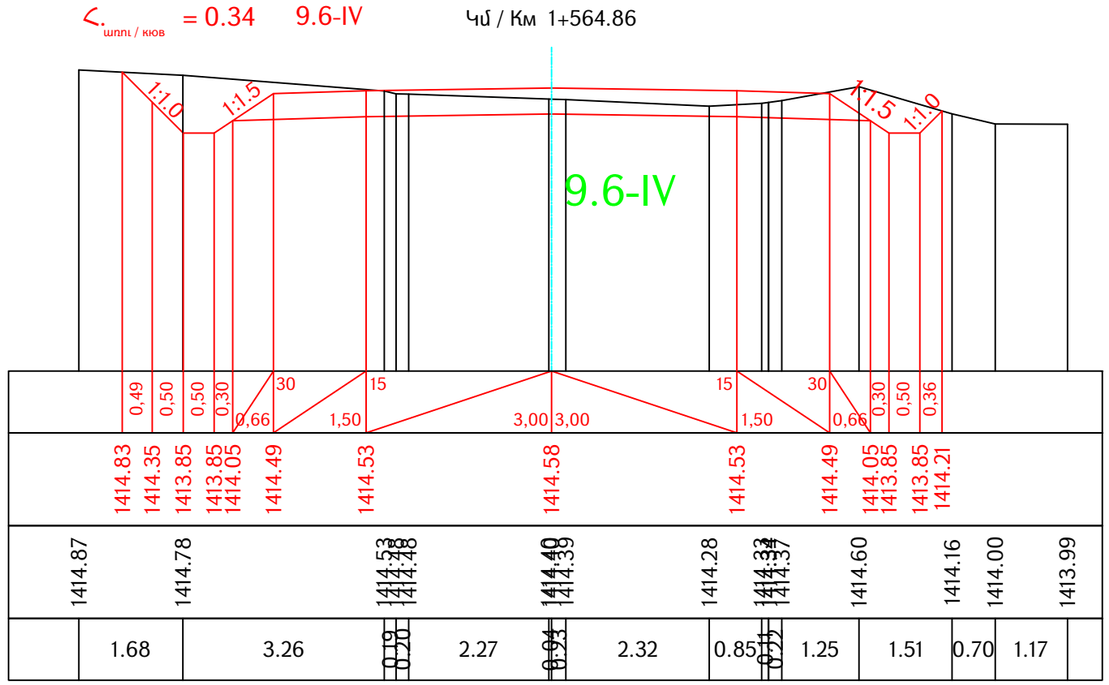

Проект финансируется	Заказчик	Проектировщик	Նախագծի անվանումը / Название проекта	Գծագիր / Чертеж	Կոդ փաստաթղթի / Код документа															Գծագրի մասշտաբ / Масштаб чертежа
			S-5-62,/Հ-34/ - Բուլանոր մարզային նշանակության ավտոճանապարհի կմ0+000-կմ2+000 հատվածի ասֆալտապատում M-5-62,/Р-34/ - Бовадзор асфальтирование участка км0+000-км2+000 региональной автомобильной дороги	S-5-62, /Հ-34/ - Բուլանոր / M-5-62, /Р-34/ - Бовадзор կմ / км 0+0000 – կմ / км 0+2000 Ճանապարհի նախագիծ / Проект дороги Գլխավոր ճանապարհ / Главная дорога Լայնական կտրվածքներ / Поперечные сечения էջ/стр 56 - 66	Փուլ / Фаза	Բաժին / Раздел	Նախագիծ / Проект	Կառուցվածք / Структуры	Տեսակ / Тип	Համար / Номер	Փոփոխություն / Пересмотр							A1-1:50 A3-1:100
					1	1	01ՊԴ	ԳԴ000	ՊՀ	0056	00									
					Կապի համար / Контактный номер	Գծագիր N / Номер документа					00	08.2025	Окончательная сдача	ԱՀ	ԱԱ				Վերանայում / Пересмотр
					N ՀՀԼՄ-ԳՀԳՊ-25/25	1-01-01ՊԴ-ԳԴ000-ՊՀ-0056_00					Վերանայում / Пересмотр	Ամսաթիվ / Дата	Նկարագրություն / Описание	Ում կողմից / Подготовленный	Ստուգված է / Проверено	Հաստատված է / Одобренный			00

Ձախ առու / левый кювет

$h_{\text{առու / кюв}}$ = 0.56 9.6-IV

Հանույթ / выемка

h.- 5.07 9.6-IV

Աջ առու / правый кювет

$h_{\text{առու / кюв}}$ = 0.39 9.6-IV

Լիցք / насыпь 0

Կմ / Км 1+575.13

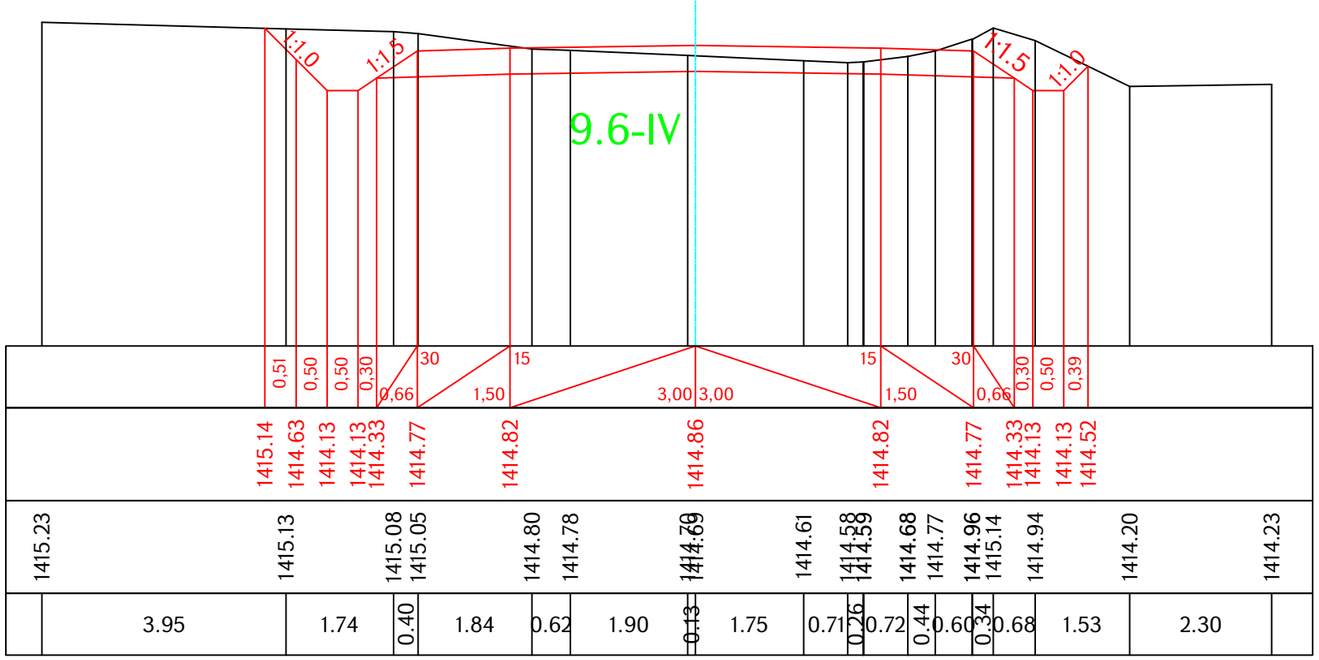

Ձախ առու / левый кювет

$h_{\text{առու / кюв}}$ = 0.56 9.6-IV

Հանույթ / выемка

h.- 4.84 9.6-IV

Լիցք / насыпь 0

Աջ առու / правый кювет

$h_{\text{առու / кюв}}$ = 0.32 9.6-IV

Կմ / Км 1+580

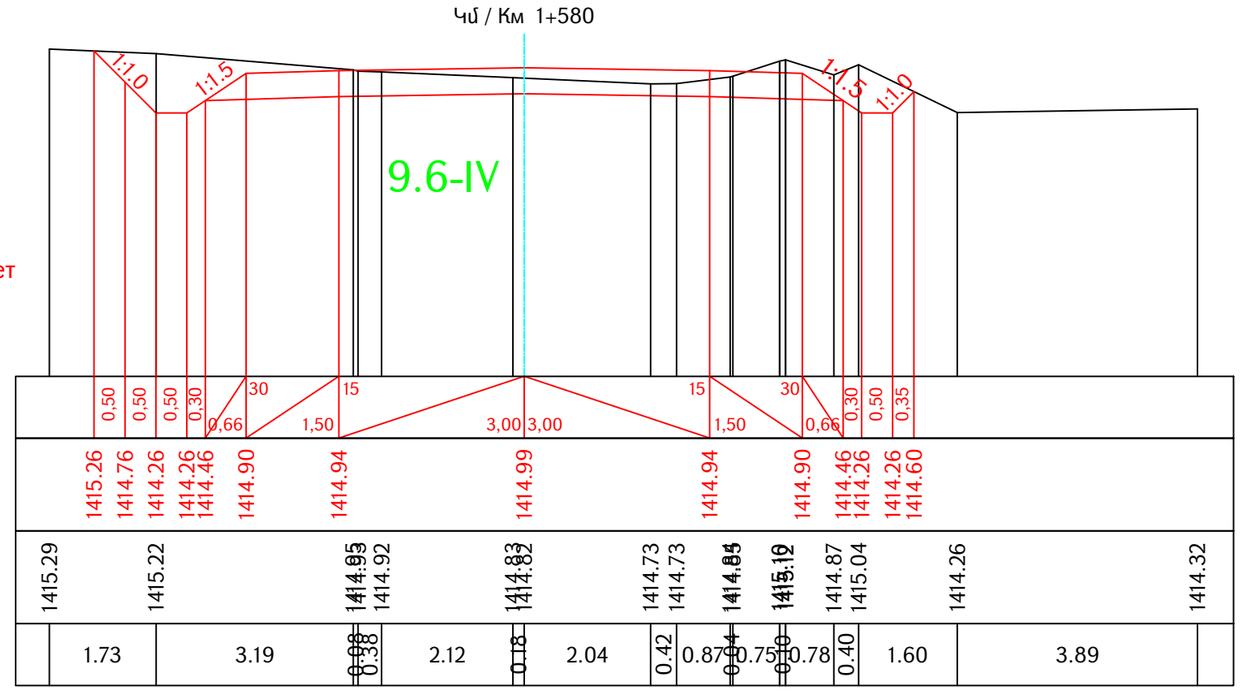

Проект финансируется	Заказчик	Проектировщик	Նախագծի անվանումը / Название проекта	Գծագիր / Чертеж	Կոդ փաստաթղթի / Код документа	Գծագրի մասշտաբ / Масштаб чертежа
			S-5-62,/Հ-34/ - Բովանդակության նշանակության ավտոճանապարհի կմ0+000-կմ2+000 հատվածի ասֆալտապատում M-5-62,/Р-34/ - Бовадзор асфальтирование участка км0+000-км2+000 региональной автомобильной дороги	S-5-62, /Հ-34/ - Բովանդակություն / M-5-62, /Р-34/ - Бовадзор կմ / км 0+0000 – կմ / км 0+2000 Ճանապարհի նախագիծ / Проект дороги Գլխավոր ճանապարհ / Главная дорога Լայնական կտրվածքներ / Поперечные сечения էջ/стр 57 - 66	Փաստաթղթի համար / Номер документа: 1-01-01ՊԴ-ԳԴ000-ՊՀ-0057_00	A1-1:50 A3-1:100

Фаза	Раздел	Проект	Структуры	Тип	Номер	Пересмотр							
1	1	01ՊԴ	ԳԴ000	ՊՀ	0057	00							
Контактный номер	Գծագիր N / Номер документа						00	08.2025	Окончательная сдача	АН	АА		Վերանայում / Пересмотр
N ՀՀԼՄ-ԳՀՊԳՊ-25/25	1-01-01ՊԴ-ԳԴ000-ՊՀ-0057_00						Վերանայում / Пересмотр	Ամսաթիվ / Дата	Նկարագրություն / Описание	Ում կողմից / Подготовленный	Ստուգված է / Проверено	Հաստատված է / Одобренный	00

Ձախ առու / левый кювет

$h_{\text{առու / кюв}}$ = 0.56 9.6-IV

Հանույթ / выемка

h.- 4.01 9.6-IV

Աջ առու / правый кювет

$h_{\text{առու / кюв}}$ = 0 9.6-IV

Լիցք / насыпь 0

Կմ / Км 1+600

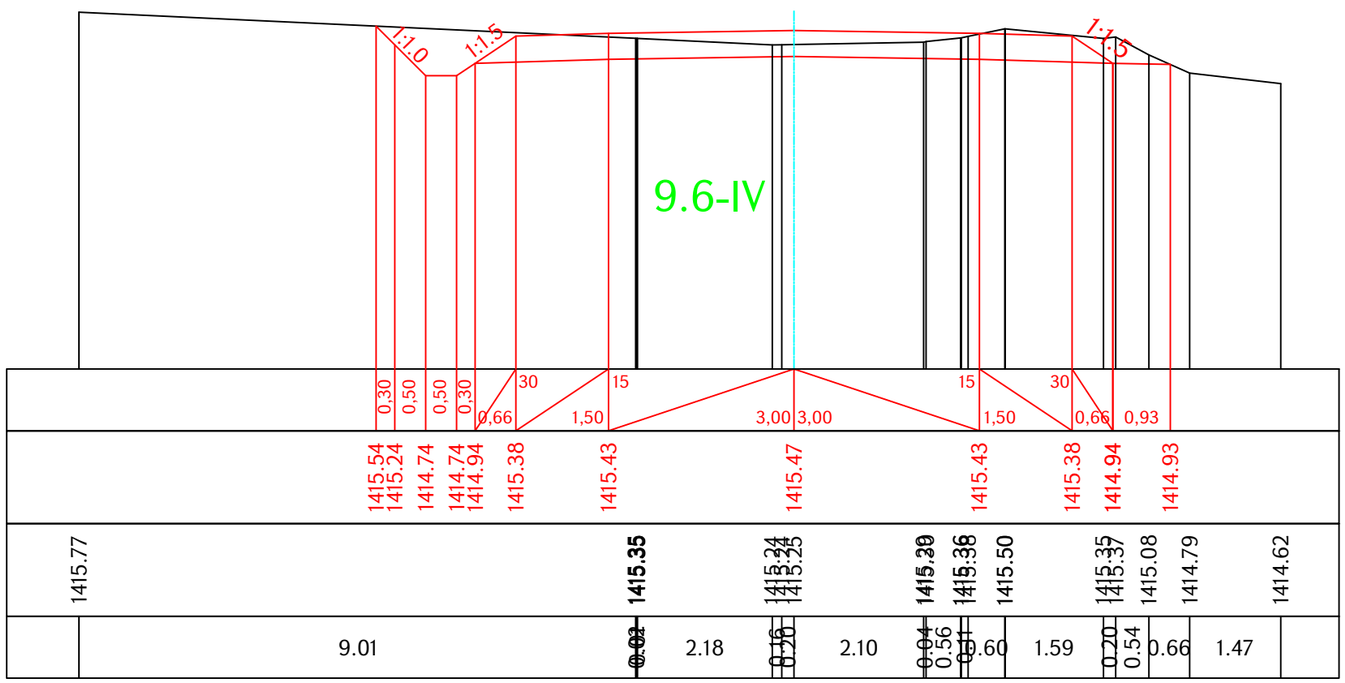

Ձախ առու / левый кювет

$h_{\text{առու / кюв}}$ = 0.56 9.6-IV

Հանույթ / выемка

h.- 4.34 9.6-IV

Աջ առու / правый кювет

$h_{\text{առու / кюв}}$ = 0 9.6-IV

Լիցք / насыпь 0

Կմ / Км 1+607.50

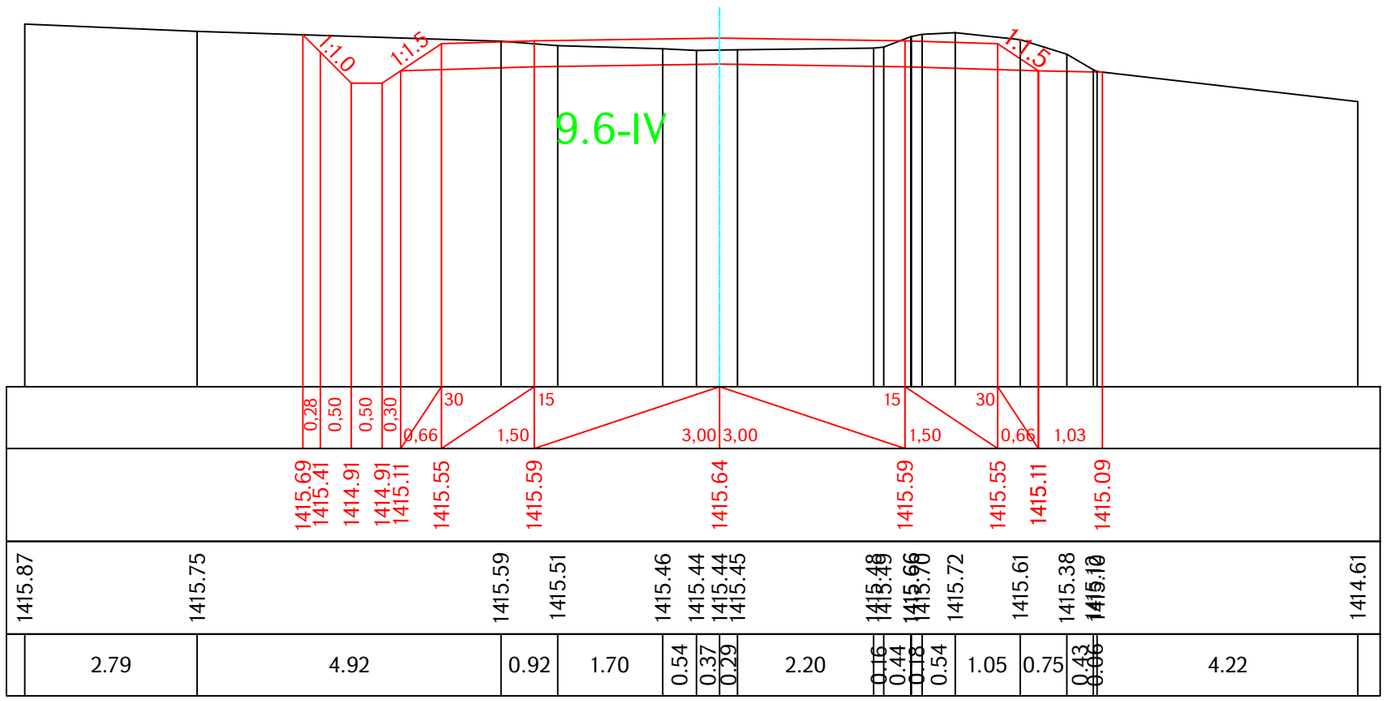

Проект финансируется	Заказчик	Проектировщик	Նախագծի անվանումը / Название проекта
			S-5-62,/Հ-34/ - Բուլանոր մարզային նշանակության ավտոճանապարհի կմ0+000-կմ2+000 հատվածի ասֆալտապատում M-5-62,/Р-34/ - Бовадзор асфальтирование участка км0+000-км2+000 региональной автомобильной дороги

Գծագիր / Чертеж

S-5-62, /Հ-34/ - Բուլանոր / M-5-62, /Р-34/ - Бовадзор կմ / км 0+0000 – կմ / км 0+2000

Ճանապարհի նախագիծ / Проект дороги

Գլխավոր ճանապարհ / Главная дорога

Լայնական կտրվածքներ / Поперечные сечения էջ/стр 58 - 66

Код документа														
Фаза	Раздел	Проект	Структуры	Тип	Номер	Пересмотр								Գծագրի մասշտաբ Масштаб чертежа
1	1	01ՊԴ	ԳԴ000	ՊՀ	0058	00								A1-1:50 A3-1:100
Контактный номер	Գծագիր N / Номер документа						00	08.2025	Окончательная сдача	АН	АА			Վերանայում Пересмотр
N ՀՀԼՄ-ԳՀՇՊ-25/25	1-01-01ՊԴ-ԳԴ000-ՊՀ-0058_00						Վերանայում Пересмотр	Ամսաթիվ Дата	Նկարագրություն Описание	Ում կողմից Подготовленный	Ստուգված է Проверено	Հաստատված է Одобренный		00

Ձախ առու / левый кювет

$<_{\text{առու / кюв}}$ =0.56 9.6-IV

Հանույթ / выемка

<.- 4.91 9.6-IV

Աջ առու / правый кювет

$<_{\text{առու / кюв}}$ = 0 9.6-IV

Լիցք / насыпь 0

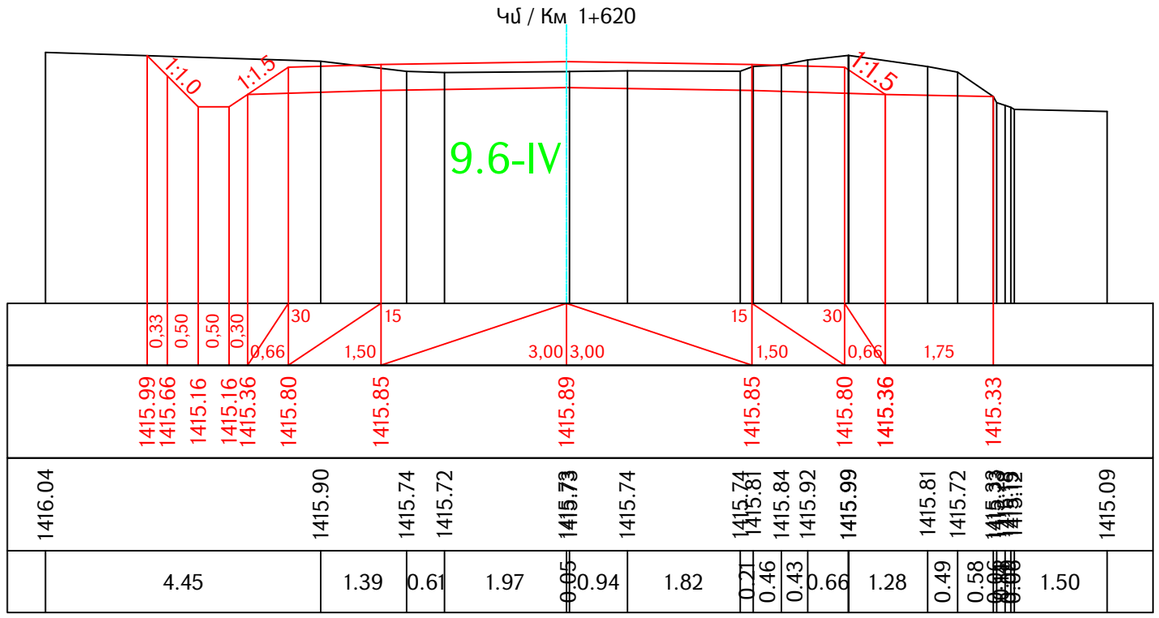

Ձախ առու / левый кювет

$<_{\text{առու / кюв}}$ =0.56 9.6-IV

Հանույթ / выемка

<.- 4.55 9.6-IV

Աջ առու / правый кювет

$<_{\text{առու / кюв}}$ = 0 9.6-IV

Լիցք / насыпь 0

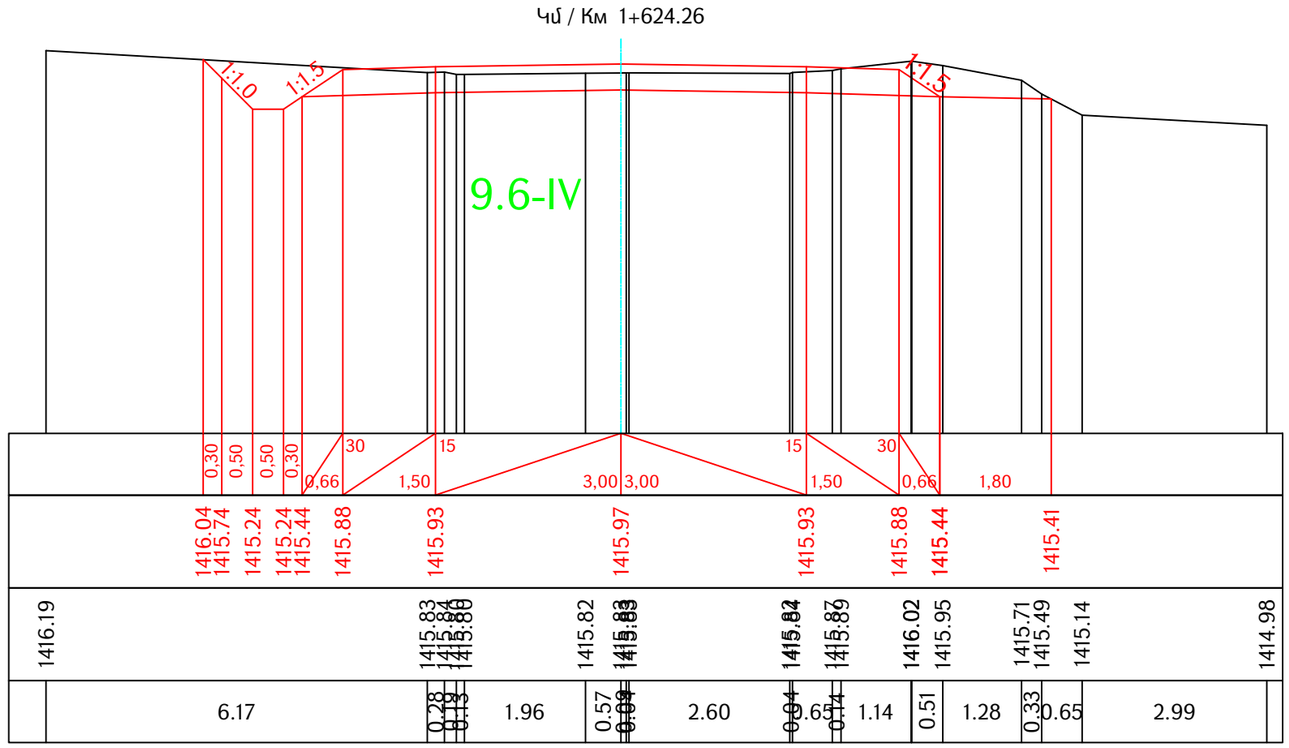

Проект финансируется	Заказчик	Проектировщик	Նախագծի անվանումը / Название проекта	Գծագիր / Чертеж	Код документа													Գծագրի մասշտաբ Масштаб чертежа
			S-5-62,/<-34/ - Բուլանոր մարզային նշանակության ավտոճանապարհի կմ0+000-կմ2+000 հատվածի ասֆալտապատում M-5-62,/P-34/ - Бовадзор асфальтирование участка км0+000-км2+000 региональной автомобильной дороги	S-5-62, /<-34/ - Բուլանոր / M-5-62, /P-34/ - Бовадзор կմ / км 0+0000 – կմ / км 0+2000 Ճանապարհի նախագիծ / Проект дороги Գլխավոր ճանապարհ / Главная дорога Լայնական կտրվածքներ / Поперечные сечения էջ/стр 59 - 66	Фаза 1	Раздел 1	Проект 01ПД	Структуры ГД000	Тип ПС	Номер 0059	Пересмотр 00							A1-1:50 A3-1:100
					Контактный номер N <C,LU/-Գ<ԵԳՔ-25/25		Գծագիր N / Номер документа 1-01-01ПД-ГД000-ПС-0059_00				00	08.2025	Окончательная сдача	АН	АА			Վերատուգում Пересмотр 00
											Վերատուգում Пересмотр	Ամսաթիվ Дата	Նկարագրություն Описание	Ում կողմից Подготовленный	Ստուգված է Проверено	Հաստատված է Одобренный		

Ձախ եզր / левый кювет

$h_{եզր / кюв}$ = 0.56 9.6-IV

Հանույթ / выемка

h.- 3.72 9.6-IV

Աջ եզր / правый кювет

$h_{եզր / кюв}$ = 0 9.6-IV

Լիցք / насыпь 0

ԿՄ / Км 1+640

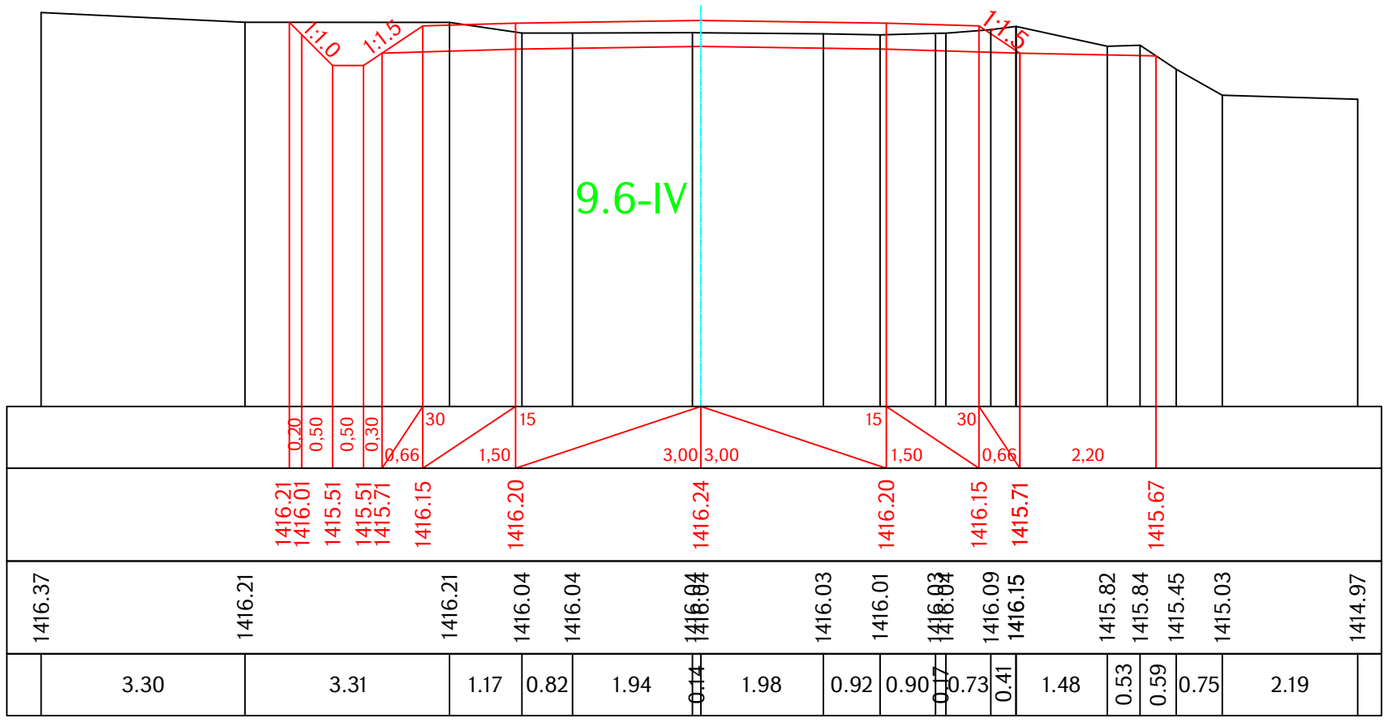

Ձախ եզր / левый кювет

$h_{եզր / кюв}$ = 0.56 9.6-IV

Հանույթ / выемка

h.- 3.85 9.6-IV

Աջ եզր / правый кювет

$h_{եզր / кюв}$ = 0 9.6-IV

Լիցք / насыпь 0

ԿՄ / Км 1+641.01

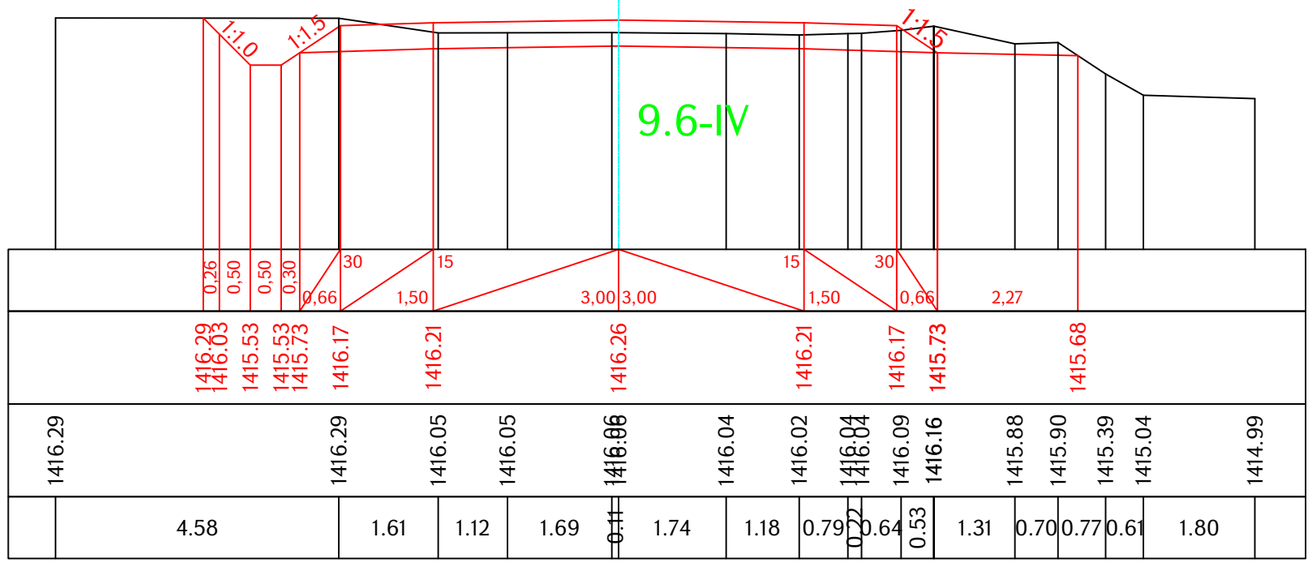

Проект финансируется	Заказчик	Проектировщик	Նախագծի անվանումը / Название проекта	Գծագիր / Чертеж	Կոդ փաստաթղթի / Код документа																			Գծագրի մասշտաբ / Масштаб чертежа
			S-5-62,/Հ-34/ - Բոլաձոր մարզային նշանակության ավտոճանապարհի կմ0+000-կմ2+000 հատվածի ասֆալտապատում M-5-62,/P-34/ - Бовадзор асфальтирование участка км0+000-км2+000 региональной автомобильной дороги	S-5-62, /Հ-34/ - Բոլաձոր / M-5-62, /P-34/ - Бовадзор կմ / км 0+0000 – կմ / км 0+2000 Ճանապարհի նախագիծ / Проект дороги Գլխավոր ճանապարհ / Главная дорога Լայնական կտրվածքներ / Поперечные сечения էջ/стр 60 - 66	Փաստաթղթի համար / Номер документа																	A1-1:50 A3-1:100
					Փուլ / Фаза	Բաժին / Раздел	Նախագիծ / Проект	Կառուցվածք / Структуры	Տեսակ / Тип	Համար / Номер	Վերանայում / Пересмотр												
					1	1	01ПД	ГД000	ПС	0060	00												
					Կապի համար / Контактный номер	Գծագիր N / Номер документа						00	08.2025	Окончательная сдача	АН	АА		Վերանայում / Пересмотр					
					N ՀՀԼՀ-Գ-ՇՇՔՊ-25/25	1-01-01ПД-ГД000-ПС-0060_00						Վերանայում Пересмотр	Ամսաթիվ Дата	Նկարագրություն Описание	Մշակեց Подготовленный	Ստուգված է Проверено	Հաստատված է Одобренный						00

Ձախ առու / левый кювет

$H_{\text{առու / кюв}}$ = 0.56 9.6-IV

Հանույթ / выемка

H.- 3.31 9.6-IV

Լիցք / насыпь 0

Աջ առու / правый кювет

$H_{\text{առու / кюв}}$ = 0 9.6-IV

Կմ / Км 1+660

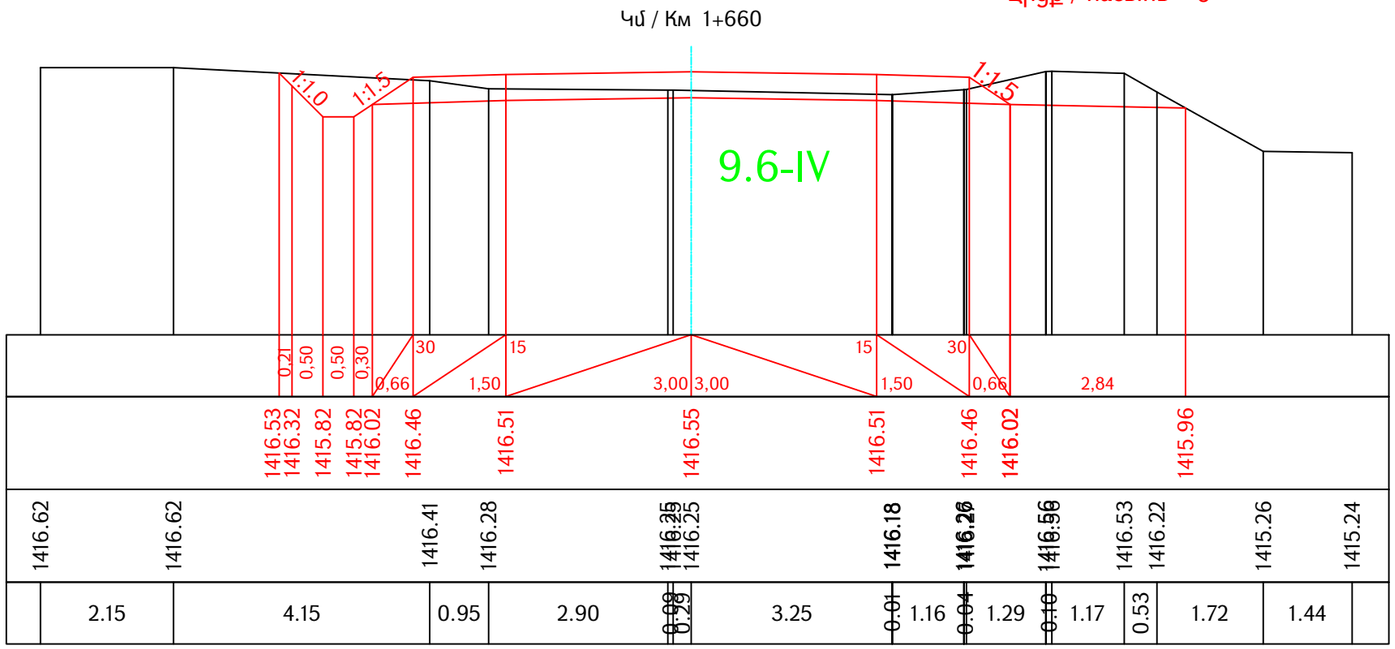

Ձախ առու / левый кювет

$H_{\text{առու / кюв}}$ = 0.56 9.6-IV

Հանույթ / выемка

H.- 2.91 9.6-IV

Լիցք / насыпь 0

Աջ առու / правый кювет

$H_{\text{առու / кюв}}$ = 0 9.6-IV

Կմ / Км 1+663.38

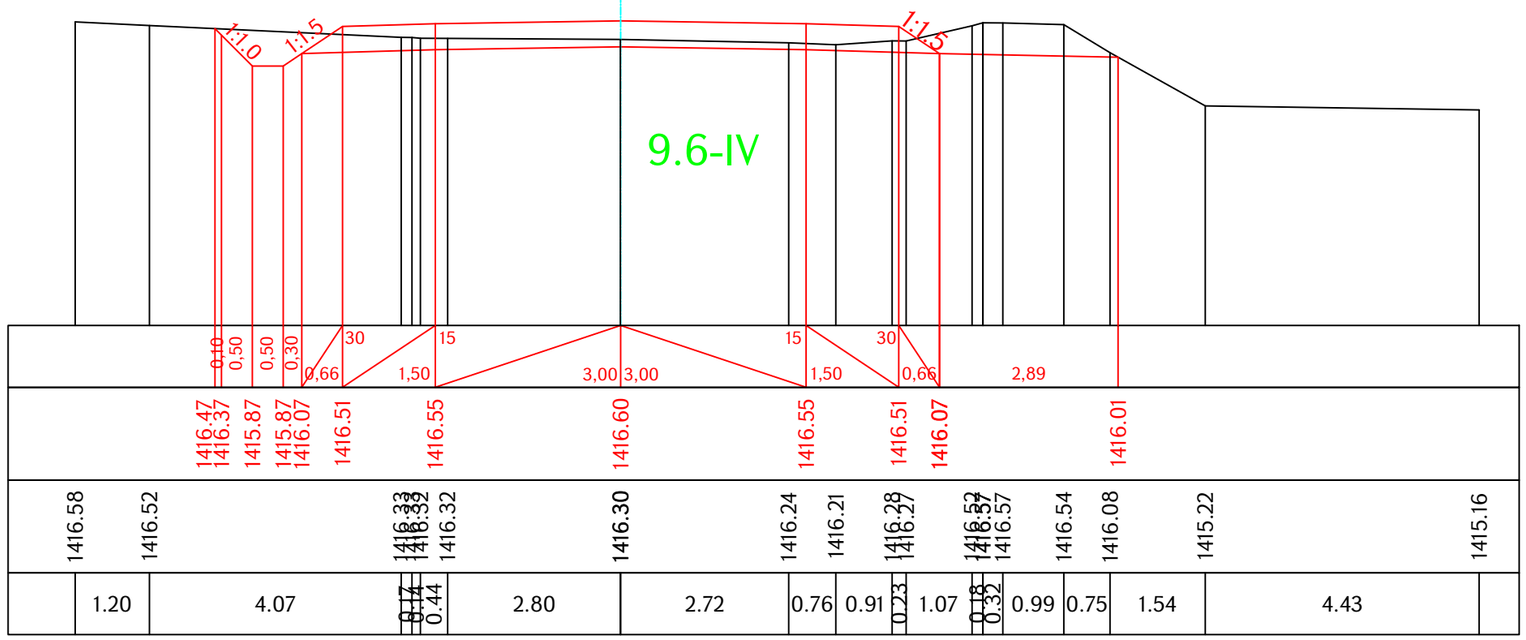

Проект финансируется	Заказчик	Проектировщик	Նախագծի անվանումը / Название проекта	Գծագիր / Чертеж	Կոդ փաստաթղթի / Код документа															Գծագրի մասշտաբ / Масштаб чертежа
			S-5-62,/Հ-34/ - Բոլաձոր մարզային նշանակության ավտոճանապարհի կմ0+000-կմ2+000 հատվածի ասֆալտապատում M-5-62,/Բ-34/ - Бовадзор асфальтирование участка км0+000-км2+000 региональной автомобильной дороги	S-5-62, /Հ-34/ - Բոլաձոր / M-5-62, /Բ-34/ - Бовадзор կմ / км 0+0000 – կմ / км 0+2000 Ճանապարհի նախագիծ / Проект дороги Գլխավոր ճանապարհ / Главная дорога Լայնական կտրվածքներ / Поперечные сечения էջ/стр 61 - 66	Փաստաթղթի կոդավորում / Код документа: Փուլ / Фаза: 1; Բաժին / Раздел: 1; Նախագիծ / Проект: 01ПД; Կառուցվածք / Структуры: ГД000; Տիպ / Тип: ПС; Համար / Номер: 0061; Վերանայում / Пересмотр: 00								A1-1:50 A3-1:100
					Կոնտակտային համար / Контактный номер: N ՀՀԿԱՀ-ԳՀՇՁՊ-25/25	Գծագիր N / Номер документа: 1-01-01ПД-ГД000-ПС-0061_00	Վերանայում / Пересмотр: 00	Ամսաթիվ / Дата: 08.2025	Նկարագրություն / Описание: Окончательная сдача	Ում կողմից պատրաստված է / Подготовленный: АН	Ստուգված է / Проверено: АА	Հաստատված է / Одобренный	Վերանայում / Пересмотр: 00		

Ձախ առու / левый кювет

$h_{\text{առու / кюв}}$ = 0.56 9.6-IV

Հանույթ / выемка

h.- 2.76 9.6-IV

Աջ առու / правый кювет

$h_{\text{առու / кюв}}$ = 0 9.6-IV

Լիցք / насыпь 0

Կմ / Км 1+675.31

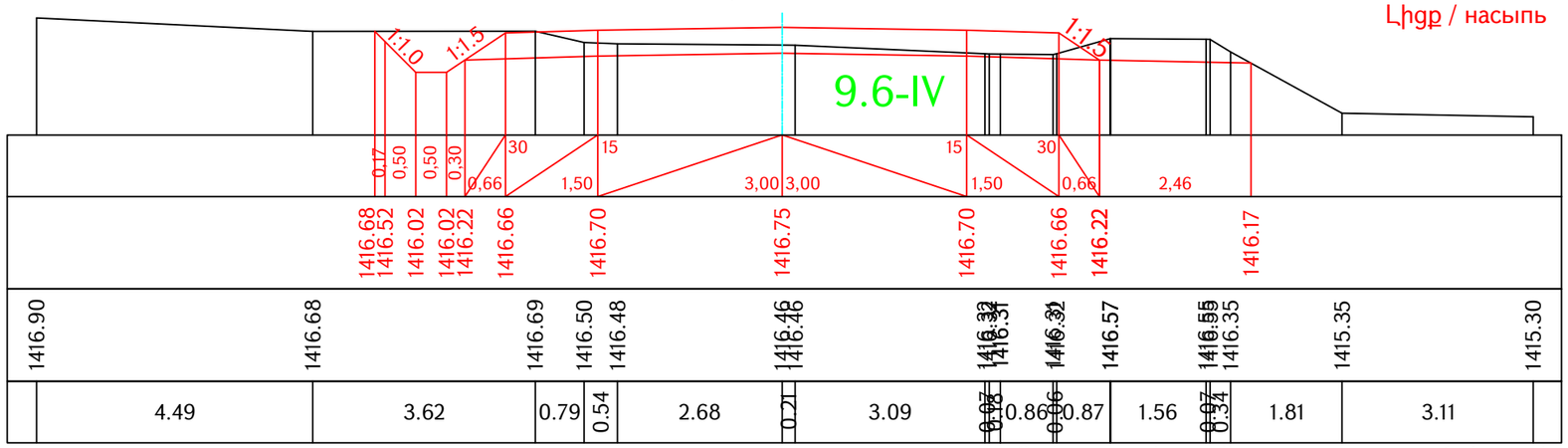

Ձախ առու / левый кювет

$h_{\text{առու / кюв}}$ = 0.56 9.6-IV

Հանույթ / выемка

h.- 3.54 9.6-IV

Աջ առու / правый кювет

$h_{\text{առու / кюв}}$ = 0 9.6-IV

Լիցք / насыпь 0

Կմ / Км 1+680

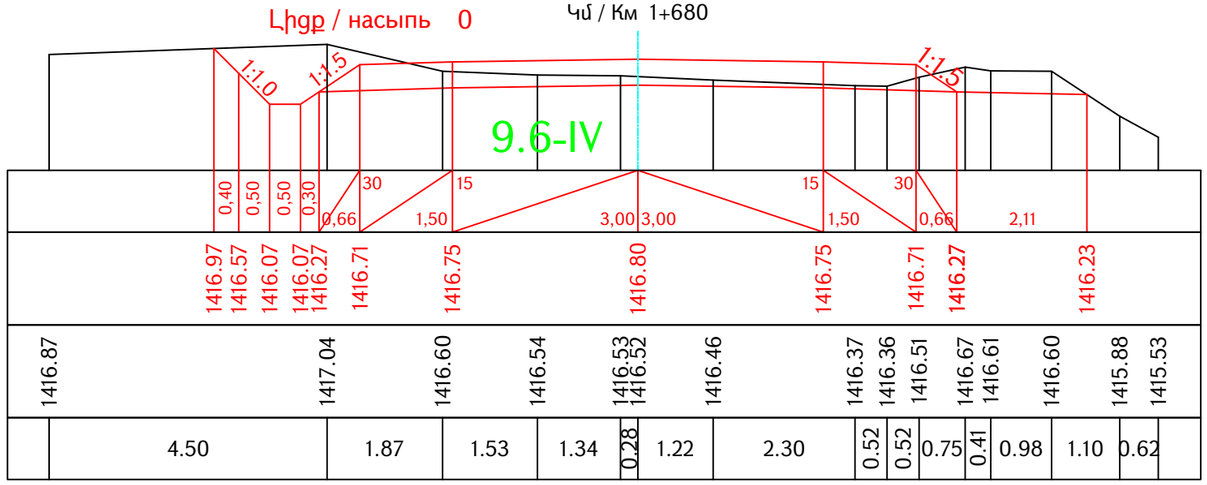

Ձախ առու / левый кювет

$h_{\text{առու / кюв}}$ = 0.56 9.6-IV

Հանույթ / выемка

h.- 3.21 9.6-IV

Աջ առու / правый кювет

$h_{\text{առու / кюв}}$ = 0 9.6-IV

Լիցք / насыпь 0

Կմ / Км 1+687.24

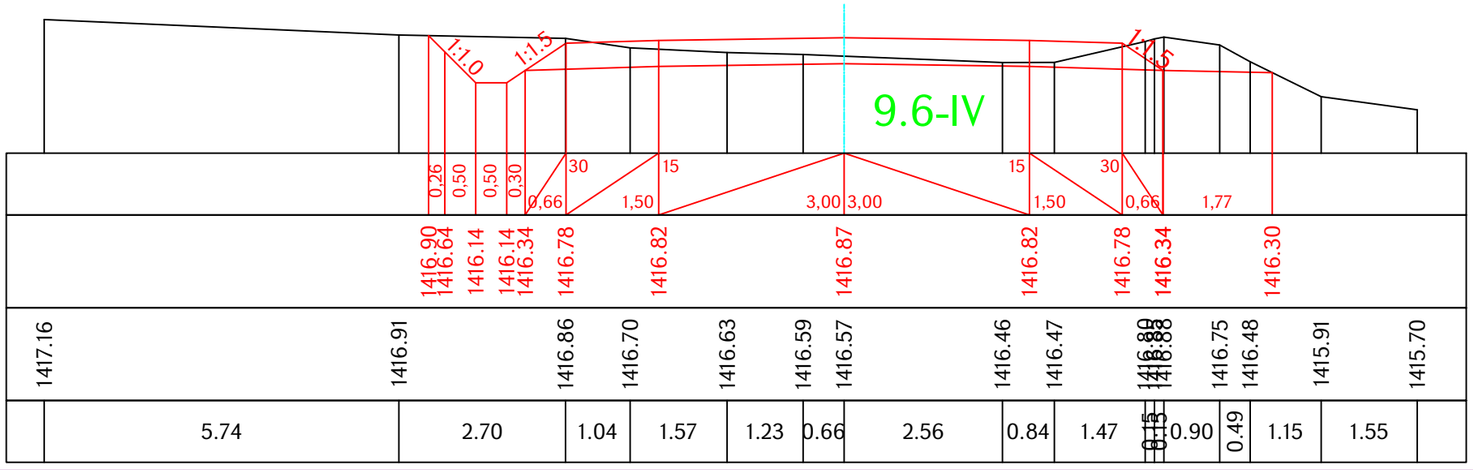

Проект финансируется	Заказчик	Проектировщик	Նախագծի անվանումը / Название проекта
			S-5-62,/Հ-34/ - Բոլաձոր մարզային նշանակության ավտոճանապարհի կմ0+000-կմ2+000 հատվածի ասֆալտապատում М-5-62,/Р-34/ - Бовадзор асфальтирование участка км0+000-км2+000 региональной автомобильной дороги

Գծագիր / Чертеж

S-5-62, /Հ-34/ - Բոլաձոր / М-5-62, /Р-34/ - Бовадзор կմ / км 0+0000 – կմ / км 0+2000

Ճանապարհի նախագիծ / Проект дороги

Գլխավոր ճանապարհ / Главная дорога

Լայնական կտրվածքներ / Поперечные сечения էջ/стр 62 - 66

Код документа															
Фаза	Раздел	Проект	Структуры	Тип	Номер	Пересмотр									Գծագրի մասշտաբ Масштаб чертежа
1	1	01ПД	ГД000	ПС	0062	00									A1-1:50 A3-1:100
Контактный номер	Գծագիր N / Номер документа						00	08.2025	Окончательная сдача	АН	АА		Վերստուգում Пересмотр
N ՀՀԼՀ-ԳՇԳՊ-25/25	1-01-01ПД-ГД000-ПС-0062_00						Վերստուգում Пересмотр	Ամսաթիվ Дата	Նկարագրություն Описание	Ում կողմից Под/готовленный	Ստուգված է Проверено	Հաստատված է Одобренный	00

Ձախ առու / левый кювет

$<_{\text{առու / кюв}}$ = 0.56 9.6-IV

Հանույթ / выемка

<.- 3.95 9.6-IV

Աջ առու / правый кювет

$<_{\text{առու / кюв}}$ = 0 9.6-IV

Լիցք / насыпь 0

Կմ / Км 1+700

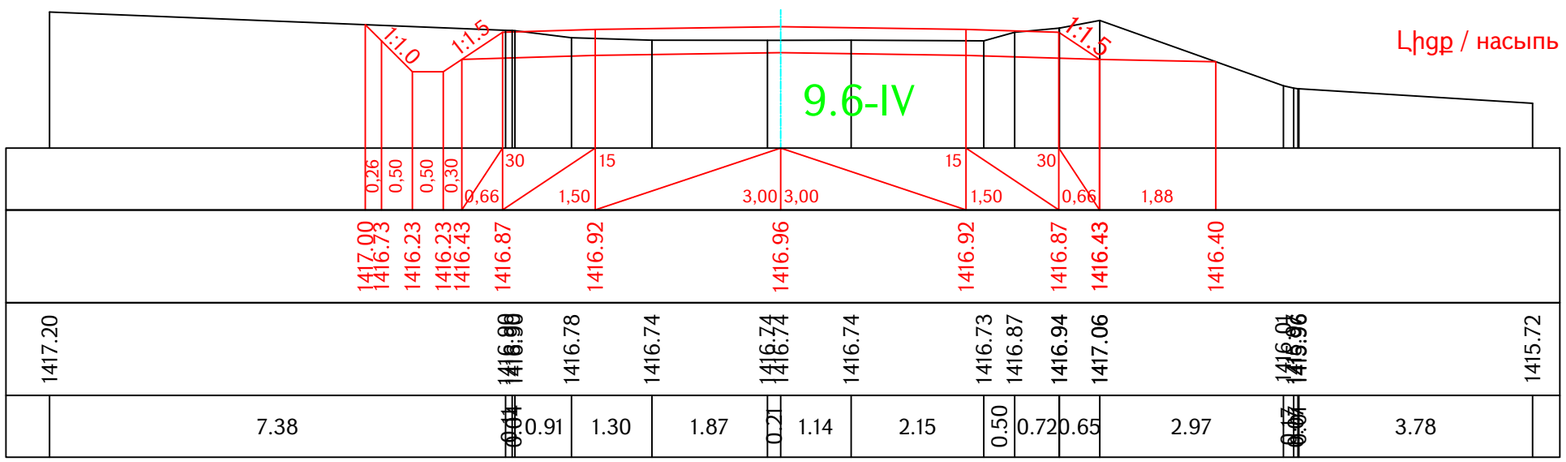

Ձախ առու / левый кювет

$<_{\text{առու / кюв}}$ = 0.56 9.6-IV

Հանույթ / выемка

<.- 4.39 9.6-IV

Աջ առու / правый кювет

$<_{\text{առու / кюв}}$ = 0 9.6-IV

Լիցք / насыпь 0

Կմ / Км 1+707.24

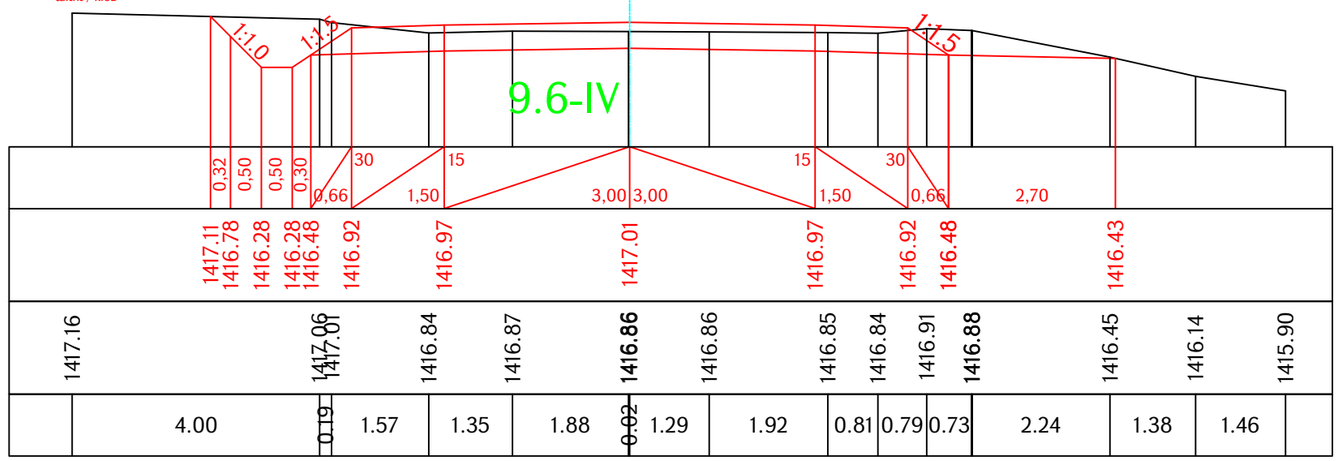

Ձախ առու / левый кювет

$<_{\text{առու / кюв}}$ = 0.56 9.6-IV

Հանույթ / выемка

<.- 5.20 9.6-IV

Աջ առու / правый кювет

$<_{\text{առու / кюв}}$ = 0 9.6-IV

Լիցք / насыпь 0

Կմ / Км 1+712.86

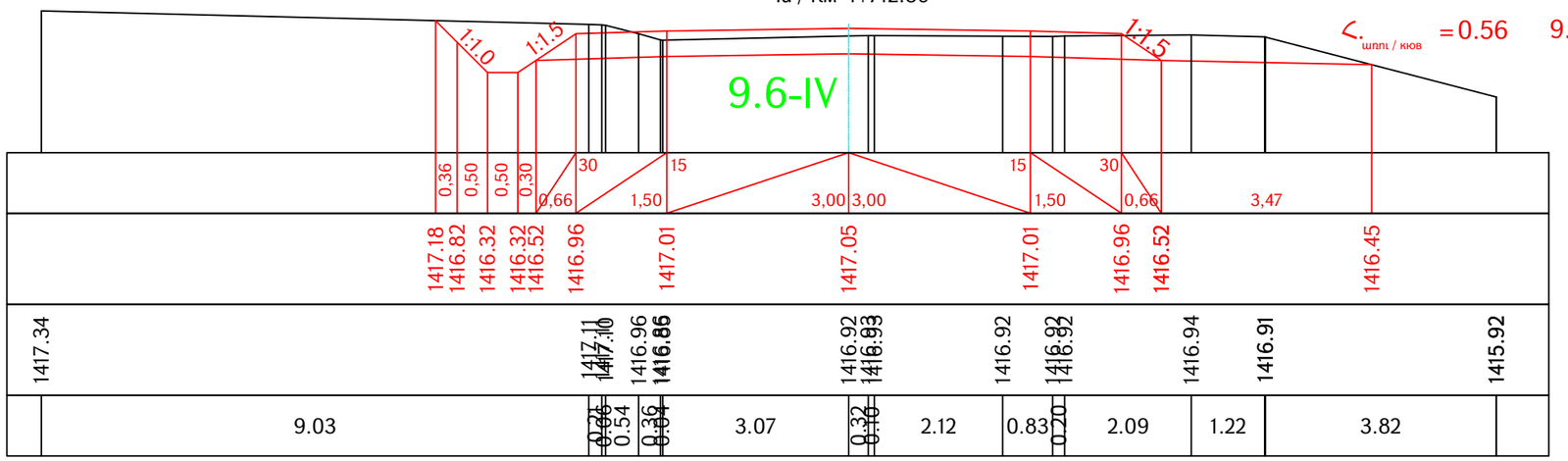

Проект финансируется	Заказчик	Проектировщик	Նախագծի անվանումը / Название проекта
			S-5-62,/Հ-34/ - Բոլաձոր մարզային նշանակության ավտոճանապարհի կմ0+000-կմ2+000 հատվածի ասֆալտապատում M-5-62,/P-34/ - Бовадзор асфальтирование участка км0+000-км2+000 региональной автомобильной дороги

Գծագիր / Чертеж

S-5-62, /Հ-34/ - Բոլաձոր / M-5-62, /P-34/ - Бовадзор կմ / км 0+0000 – կմ / км 0+2000

Ճանապարհի նախագիծ / Проект дороги

Գլխավոր ճանապարհ / Главная дорога

Լայնական կտրվածքներ / Поперечные сечения էջ/стр 63 - 66

Код документа																
Фаза	Раздел	Проект	Структуры	Тип	Номер	Пересмотр										Գծագրի մասշտաբ Масштаб чертежа
1	1	01ՊԴ	ԳԴ000	ՊՀ	0063	00										A1-1:50 A3-1:100
Контактный номер	Գծագիր N / Номер документа						00	08.2025	Окончательная сдача		АН	АА				Վերստուգում Пересмотр
N ՀՀԼԼՀ-ԳՀՊՊ-25/25	1-01-01ՊԴ-ԳԴ000-ՊՀ-0063_00						Վերստուգում Пересмотр	Ամսաթիվ Дата	Նկարագրություն Описание		Ում կողմից Подготовленный	Ստուգված է Проверено	Հաստատված է Одобренный			00

Ձախ առու / левый кювет

Հ.$_{\text{առու / кюв}}$ =0.56 9.6-IV

Հանույթ / выемка

Հ.- 6.03 9.6-IV

Աջ առու / правый кювет

Հ.$_{\text{առու / кюв}}$ = 0 9.6-IV

Լիցք / насыпь 0

Կմ / Км 1+718.48

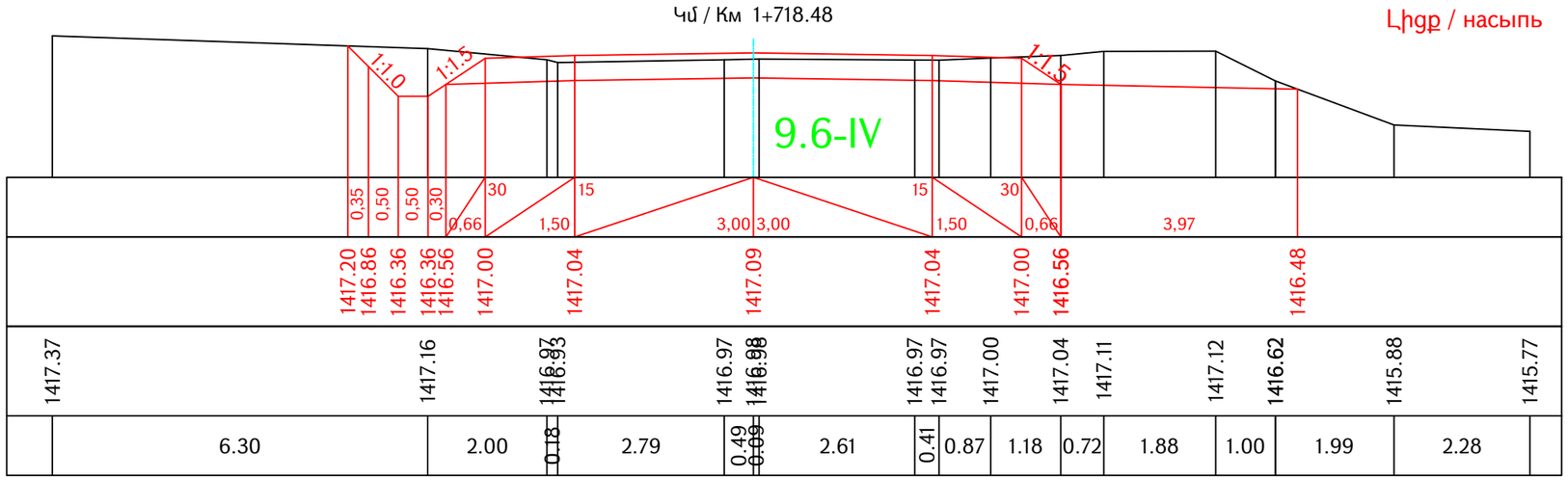

Ձախ առու / левый кювет

Հ.$_{\text{առու / кюв}}$ =0.56 9.6-IV

Հանույթ / выемка

Հ.- 6.06 9.6-IV

Աջ առու / правый кювет

Հ.$_{\text{առու / кюв}}$ = 0 9.6-IV

Լիցք / насыпь 0

Կմ / Км 1+720

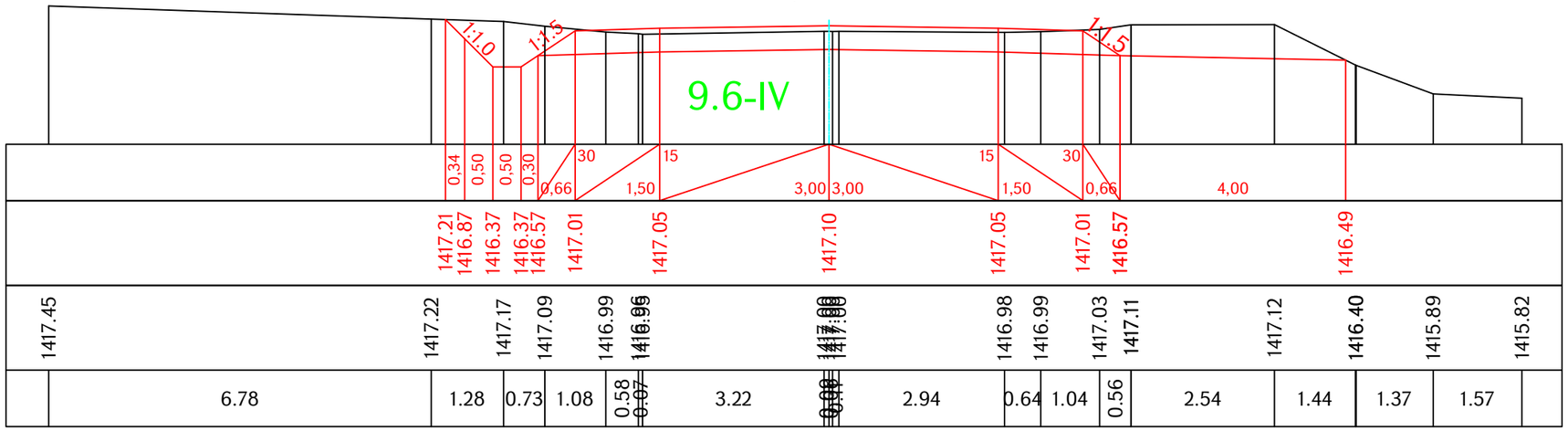

Проект финансируется	Заказчик	Проектировщик	Նախագծի անվանումը / Название проекта	Գծագիր / Чертеж	Код документа													Գծագրի մասշտաբ Масштаб чертежа
			S-5-62,/Հ-34/ - Բովանդակության նշանակության ավտոճանապարհի կմ0+000-կմ2+000 հատվածի ասֆալտապատում M-5-62,/P-34/ - Бовадзор асфальтирование участка км0+000-км2+000 региональной автомобильной дороги	S-5-62, /Հ-34/ - Բովանդակություն / M-5-62, /P-34/ - Бовадзор կմ / км 0+0000 – կմ / км 0+2000 Ճանապարհի նախագիծ / Проект дороги Գլխավոր ճանապարհ / Главная дорога Լայնական կտրվածքներ / Поперечные сечения էջ/стр 64 - 66	Фаза 1	Раздел 1	Проект 01ПД	Структуры ГД000	Тип ПС	Номер 0064	Пересмотр 00							A1-1:50 A3-1:100
					Контактный номер N Հ-ՀԼՍ-Գ-ՇԲՁՊ-25/25		1-01-01ПД-ГД000-ПС-0064_00				00	08.2025	Окончательная сдача	ԱՀ	ԱԱ			Վերանայում Пересмотр 00
											Վերանայում Пересмотр	Ամսաթիվ Дата	Նկարագրություն Описание	Ում կողմից Подготовленный	Ստուգված է Проверено	Հաստատված է Одобренный		

Ձախ առու / левый кювет

$<._{\text{առու / кюв}}$ = 0.56 9.6-IV

Հանույթ / выемка

<.- 6.80 9.6-IV

Աջ առու / правый кювет

$<._{\text{առու / кюв}}$ = 0 9.6-IV

Լիցք / насыпь 0

Կմ / Км 1+728.36

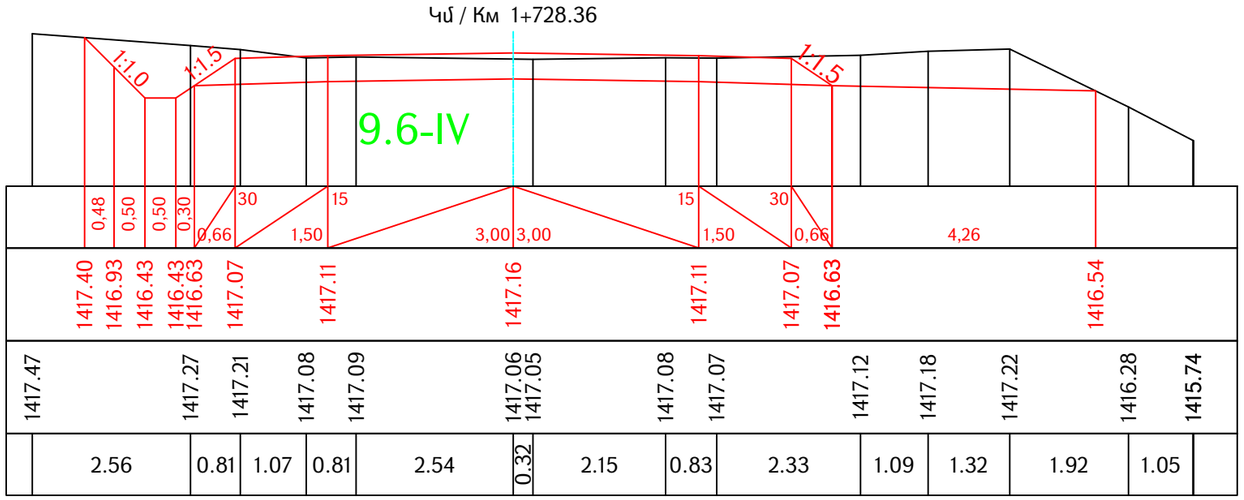

Ձախ առու / левый кювет

$<._{\text{առու / кюв}}$ = 0.56 9.6-IV

Հանույթ / выемка

<.- 6.14 9.6-IV

Աջ առու / правый кювет

$<._{\text{առու / кюв}}$ = 0 9.6-IV

Լիցք / насыпь 0

Կմ / Км 1+736.96

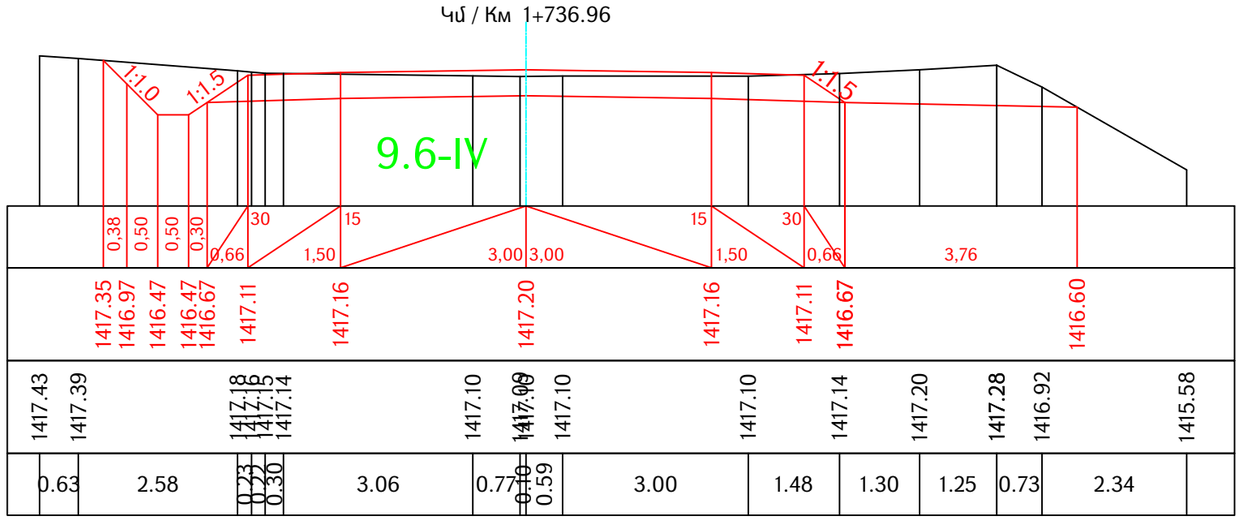

Ձախ առու / левый кювет

$<._{\text{առու / кюв}}$ = 0.56 9.6-IV

Հանույթ / выемка

<.- 5.61 9.6-IV

Աջ առու / правый кювет

$<._{\text{առու / кюв}}$ = 0 9.6-IV

Լիցք / насыпь 0

Կմ / Км 1+740

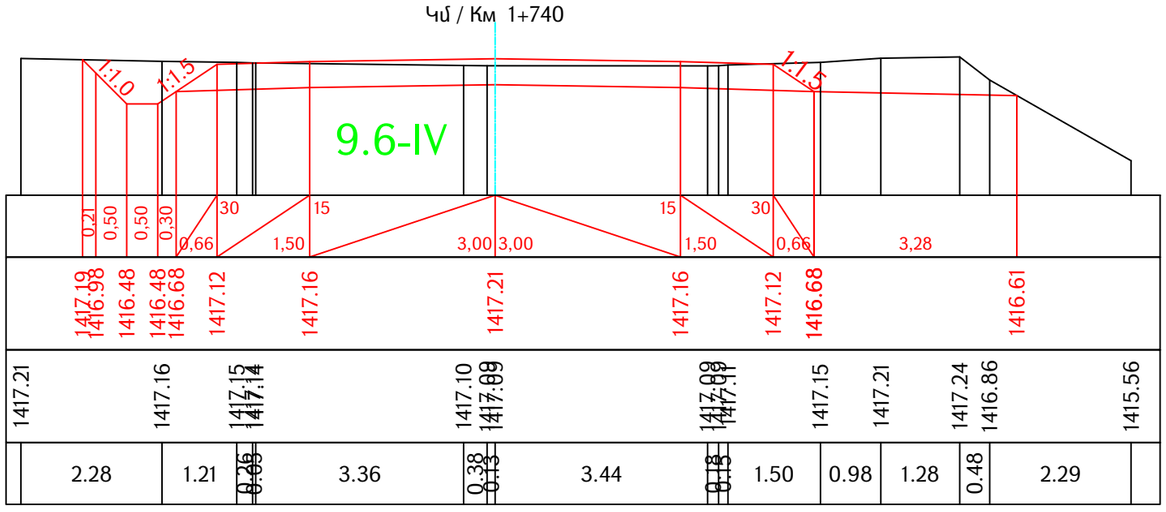

Проект финансируется	Заказчик	Проектировщик	Նախագծի անվանումը / Название проекта	Գծագիր / Чертеж	Код документа													Գծագրի մասշտաբ Масштаб чертежа
			S-5-62,/Հ-34/ - Բուլաձոր մարզային նշանակության ավտոճանապարհի կմ0+000-կմ2+000 հատվածի ասֆալտապատում M-5-62,/Р-34/ - Бовадзор асфальтирование участка км0+000-км2+000 региональной автомобильной дороги	S-5-62, /Հ-34/ - Բուլաձոր / M-5-62, /Р-34/ - Бовадзор կմ / км 0+0000 – կմ / км 0+2000 Ճանապարհի նախագիծ / Проект дороги Գլխավոր ճանապարհ / Главная дорога Լայնական կտրվածքներ / Поперечные сечения էջ/стр 65 - 66	Փուլ / Фаза: 1	Բաժին / Раздел: 1	Նախագիծ / Проект: 01ПД	Կառուցվածք / Структуры: ГД000	Տիպ / Тип: ПС	Համար / Номер: 0065	Վերանայում / Пересмотр: 00							A1-1:50 A3-1:100
					Կոնտակտային համար / Контактный номер: N ՀՀԱՎ-ԳՀՇՊ-25/25	Գծագիր N / Номер документа: 1-01-01ПД-ГД000-ПС-0065_00					00	08.2025	Վերջնական հանձնում Окончательная сдача	ԱՀ	ԱԱ		Վերանայում Пересмотр 00
											Վերանայում Пересмотр	Ամսաթիվ Дата	Նկարագրություն Описание	Ում կողմից Подготовленный	Ստուգված է Проверено	Հաստատված է Одобренный	

Ձախ առու / левый кювет

Հ.$_{\text{առու / кюв}}$ =0.56 9.6-IV

Հանույթ / выемка

Հ.- 5.06 9.6-IV

Աջ առու / правый кювет

Հ.$_{\text{առու / кюв}}$ = 0 9.6-IV

Լիցք / насыпь 0

Կմ / Км 1+745.56

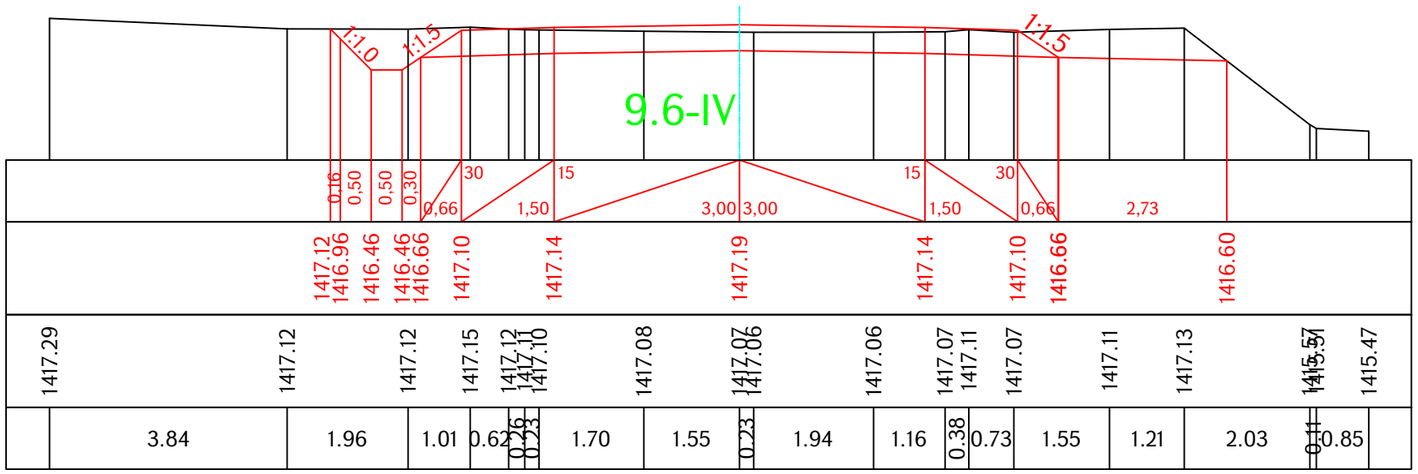

Կմ / Км 1+756.50

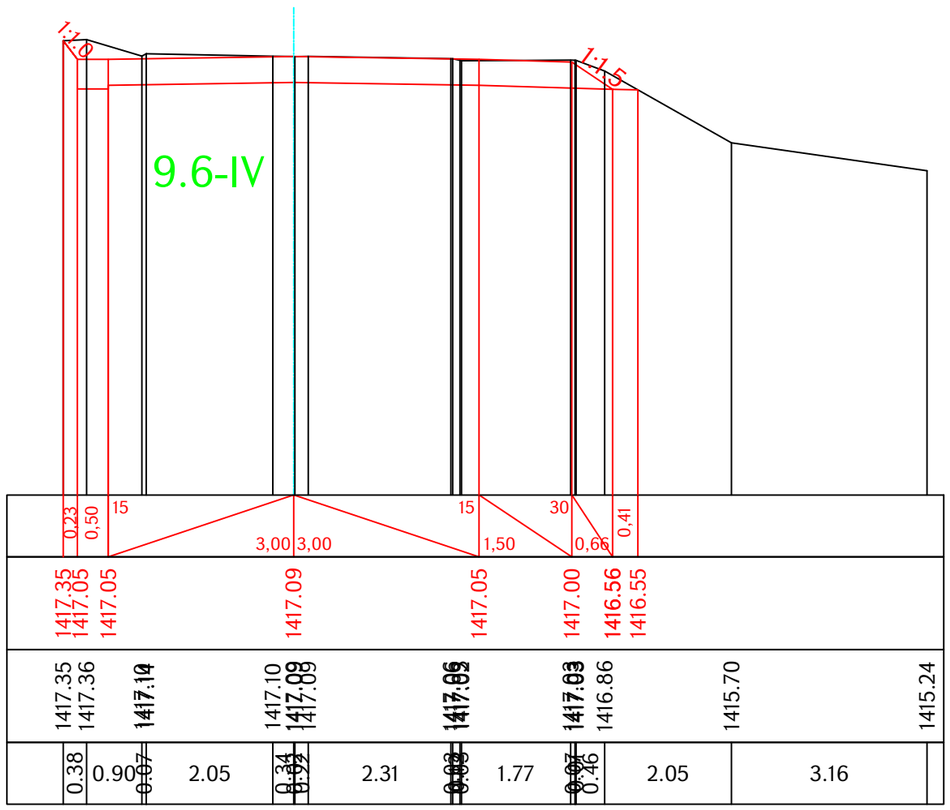

Ձախ առու / левый кювет

Հ.$_{\text{առու / кюв}}$ =0 9.6-IV

Հանույթ / выемка

Հ.- 4.03 9.6-IV

Աջ առու / правый кювет

Հ.$_{\text{առու / кюв}}$ = 0 9.6-IV

Լիցք / насыпь 0

Проект финансируется	Заказчик	Проектировщик	Նախագծի անվանումը / Название проекта	Գծագիր / Чертеж	Код документа												Գծագրի մասշտաբ Масштаб чертежа
			S-5-62,/Հ-34/ - Բոլոր մարզային նշանակության ավտոճանապարհի կմ0+000-կմ2+000 հատվածի ասֆալտապատում M-5-62,/P-34/ - Бовадзор асфальтирование участка км0+000-км2+000 региональной автомобильной дороги	S-5-62, /Հ-34/ - Բոլոր / M-5-62, /P-34/ - Бовадзор կմ / км 0+0000 – կմ / км 0+2000 Ճանապարհի նախագիծ / Проект дороги Գլխավոր ճանապարհ / Главная дорога Լայնական կտրվածքներ / Поперечные сечения էջ/стр 66 - 66	Фаза 1	Раздел 1	Проект 01ПД	Структуры ГД000	Тип ПС	Номер 0066	Пересмотр 00							A1-1:50 A3-1:100
					Контактный номер N ՀՀԼՀ-ԳՀՇՁՊ-25/25		Գծագիր N / Номер документа 1-01-01ПД-ГД000-ПС-0066_00					00 Վերստուգում Пересмотр	08.2025 Անվաթիվ Дата	Окончательная сдача Նկարագրություն Описание	АН Ում կողմից Подготовленный	АА Ստուգված է Проверено	Հաստատված է Одобренный	Վերստուգում Пересмотр 00

ՊԱՅՄԱՆԱԿԱՆ ՆՇԱՆՆԵՐ
УСЛОВНЫЕ ОБОЗНАЧЕНИЯ

Երկաթգիծ
Железнодорожная линия

Կողային առու
Кювет

Կամուրջ
Мост

Եզրաքար
Бордюр

Շեպ
Откос

Վաք
Лоток

Հենապատ
Подпорная стена

Ջրթող խողովակ
Водопропускная труба

Ցանց
Сетка

Մայթ
Тротуар

Հենապատ քարե շարվածքով
Подпорная стена с каменной кладкой

КНЖ ՔՈԲ
Քարի ոչ բնակելի
Каменное нежилое

КЖ ՔԲ
Քարի բնակելի
Каменное жилое

Ժայռ
Скала

Ե/բ - երկաթբետոն
Ж/б - железобетон

ա/բ - ասֆալտբետոն
А/б - асфальтобетон

ՇԿՍ - շրջանային կորի սկիզբ
НКК - начало круговой кривой

ՇԿՎ - շրջանային կորի վերջ
ККК - конец круговой кривой

ԱԿՍ - անցումային կորի սկիզբ
НПК - начало переходной кривой

ԱԿՎ - անցումային կորի վերջ
КПК - конец переходной кривой

Проект финансируется	Заказчик	Проектировщик	Նախագծի անվանումը / Название проекта	Գծագիր / Чертеж
			S-5-62,/Հ-34/ - Բովանդակ մարզային նշանակության ավտոճանապարհի կմ0+000-կմ2+000 հատվածի ասֆալտապատում М-5-62,/Р-34/ - Бовадзор асфальтирование участка км0+000-км2+000 региональной автомобильной дороги	S-5-62,/Հ-34/ - Բովանդակ / М-5-62,/Р-34/ - Бовадзор կմ/км 0+000-կմ/км 2+000 Ճանապարհի նախագիծ / Проект дороги Տիպային գծագրեր / Типовые чертежи Պայմանական նշաններ / Условные обозначения 1 - 4

Код документа													Գծագրի մասշտաբ Масштаб чертежа
Փուլ Фаза	Բաժին Раздел	Նախագիծ Проект	Կառուցվածք Структуры	Տեսակ Тип	Համար Номер	Վերանայում Пересмотр							
1	01	01ՊԴ	ԳԴ000	ՏՉ	0001	00							
Կոնտակտային համար Контактный номер		Գծագրի N / Номер документа					00	09.2025	Վերջնական նախագիծ Окончательный проект	ԼԿ	ԱԱ		Վերանայում Пересмотр
N ՀՀԼՄ-Գ-Հ-Ռ-Ռ-25/25		1-01-01ՊԴ-ԳԴ000-ՏՉ-0001_00					Վերանայում Пересмотр	Ամսաթիվ Дата	Նկարագրություն Описание	Ում կողմից Подготовленный	Ստուգված է Проверено	Հաստատված է Одобренный	00

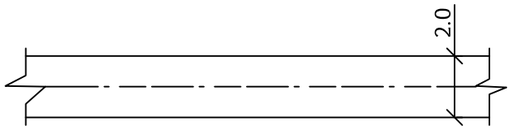

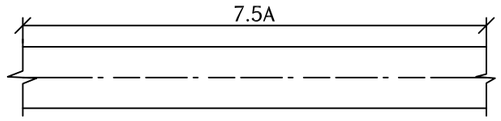

Ավտոմոբիլային ճանապարհ:
ա) ճանապարհի կամ երթուղու նշանակմամբ՝ ըստ ավտոճանապարհների ցանկի.

բ) ճանապարհային ծածկույթով

Ծանոթություն- թվերով նշվում է ճանապարհի լայնությունը, տառերով-ծածկույթի նյութը:

Автомобильная дорога:
а) с обозначением дороги или маршрута по перечню автомобилных дорог.

б) с обозначением дорожного покрытия

Примечание- Цифрами указывают ширину дороги, буквами-материал покрытия.

1.Ավտոճանապարհների հատում
1.Пересечение автомобильных дорог

2. Իջատեղ կամ հարակցում ավտոճանապարհի հետ
2. Съезд или примыкание к автомобильной дороге

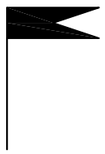

ինժեներա-երկրաբանական հանույթ
инженерно-геологической съеДПи

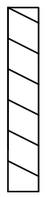

Կավահող, կավ (հոսող պլաստիկ)
Суглинок, глина (текучепластичная)

Կավահող, ավազոտ կավահող, կավ (պինդ)
Супесь, суглинок, глина (твердая)

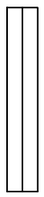

Կավահող, կավ (դժվարապլաստիկ)
Суглинок, глина (тугопластичная)

Փորձնական ցցահարի խփման կետը
Точка забивки опытной сваи

Ավազոտ կավահող, կավահող, կավ (հոսող)
Супесь, суглинок, глина (текучая)

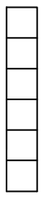

Կավահող, կավ (կիսապինդ)
Суглинок, глина (полутвердая)

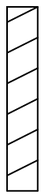

Ավազոտ կավահող (պլաստիկ)
Супесь (пластичная)

Проект финансируется	Заказчик	Проектировщик	Նախագծի անվանումը / Название проекта	Գծագիր / Чертеж
			S-5-62,/<-34/ - Բովանդակ մարզային նշանակության ավտոճանապարհի կմ0+000-կմ2+000 հատվածի ասֆալտապատում M-5-62,/P-34/ - Бовадзор асфальтирование участка км0+000-км2+000 региональной автомобильной дороги	S-5-62,/<-34/ - Բովանդակ / M-5-62,/P-34/ - Бовадзор կմ/км 0+000-կմ/км 2+000 Ճանապարհի նախագիծ / Проект дороги Տիպային գծագրեր / Типовые чертежи Պայմանական նշաններ / Условные обозначения 2 - 4

Код документа													Գծագրի մասշտաբ Масштаб чертежа
Фаза	Раздел	Проект	Структуры	Тип	Номер	Пересмотр							
1	01	01ПД	ГД000	ТЧ	0002	00							
Контактный номер	Գծագիր N / Номер документа						00	09.2025	Окончательный проект	ЛК	АА		Վերանայում Пересмотр
N <<LLF-Կ<ՇՅՔ-25/25	1-01-01ПД-ГД000-ТЧ-0002_00						Վերանայում Пересмотр	Ամսաթիվ Дата	Նկարագրություն Описание	Ում կողմից Подготовленный	Ստուգված է Проверено	Հաստատված է Одобренный	00

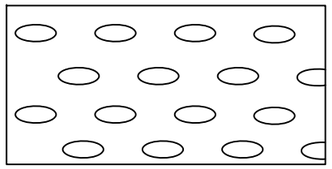

Խճաքար
Галька

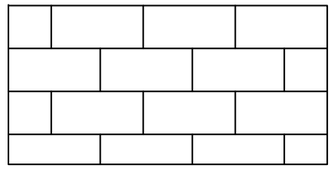

Կրաքար
Известняк

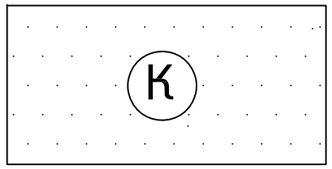

խոշորահատիկ ավազ
Песок крупный

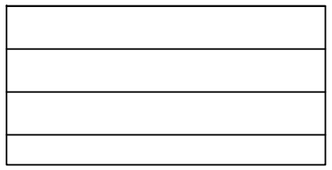

Կավ
Глина

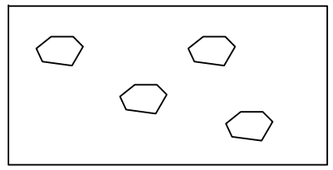

Քարեր, բեկորներ
Камни, глыбы

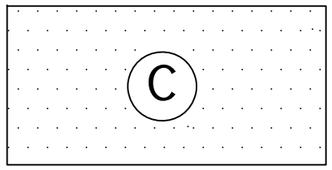

միջին խոշորության ավազ
Песок средней крупности

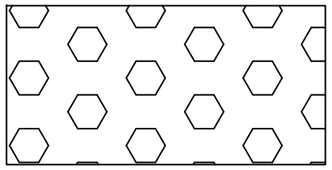

Մանրախիճ
Гравий

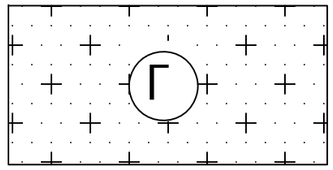

մանրահատիկ ավազ
Песок гравелистый

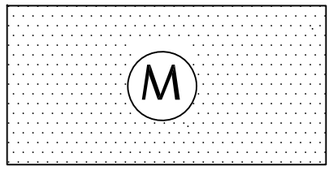

մանրահատիկ ավազ
Песок мелкий

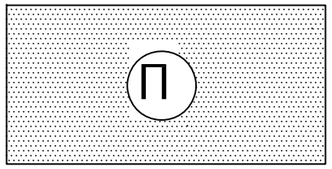

Փոշոտ ավազ
Песок пылеватый

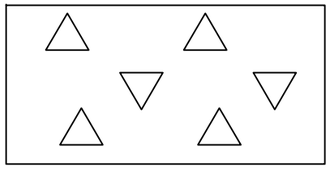

Խիճ (խճային բնահող)
Щебень (щебенистый грунт)

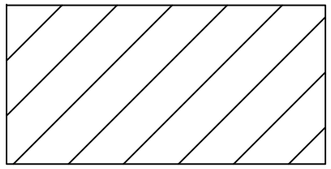

Կավահող
Суглинок

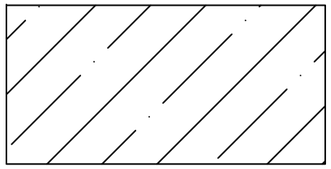

Ավազոտ կավահող
Супесь

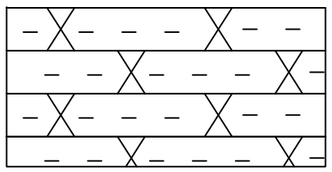

Ավազաքար
Песчанник

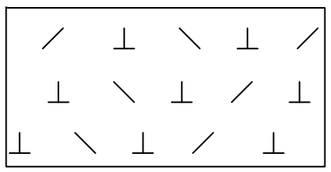

Բազալտ
Базальт

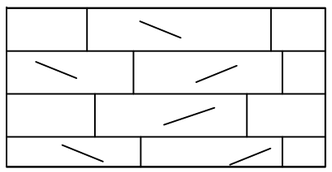

Կրային տուֆ
Туффит известк

Проект финансируется	Заказчик	Проектировщик	Նախագծի անվանումը / Название проекта	Գծագիր / Чертеж
			S-5-62,/<-34/ - Բովածոր մարգային նշանակության ավտոճանապարհի կմ0+000-կմ2+000 հատվածի ասֆալտապատում M-5-62,/P-34/ - Бовадзор асфальтирование участка км0+000-км2+000 региональной автомобильной дороги	S-5-62,/<-34/ - Բովածոր / M-5-62,/P-34/ - Бовадзор կմ/км 0+000-կմ/км 2+000 Ճանապարհի նախագիծ / Проект дороги Տիպային գծագրեր / Типовые чертежи Պայմանական նշաններ / Условные обозначения 3 - 4

Код документа													Գծագրի մասշտաբ Масштаб чертежа
Փուլ Фаза	Բաժին Раздел	Նախագիծ Проект	Կառուցվածք Структуры	Տեսակ Тип	Համար Номер	Վերանայում Пересмотр							
1	01	01ՊԴ	ԳԴ000	ՏՉ	0003	00							
Կոնտրակտային համար Контактный номер			Գծագրի N / Номер документа				00	09.2025	Վերջնական նախագիծ Окончательный проект	ԼԿ	ԱԱ		Վերանայում Пересмотр
N <<ԼԼԿ-Գ-Հ-25/25			1-01-01ՊԴ-ԳԴ000-ՏՉ-0003_00				Վերանայում Пересмотр	Ամսաթիվ Дата	Նկարագրություն Описание	Ում կողմից Подготовленный	Ստուգված է Проверено	Հաստատված է Одобренный	00

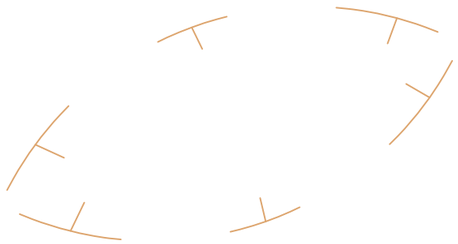

Հարթավայր (հուն) թաղված, ողողված
Долина (русло) погребенная, затопленная

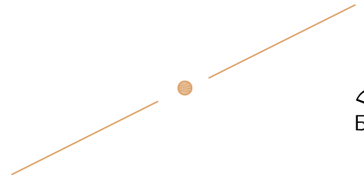

Հիմնական լանջի եզրը
Бровка коренного склона

Քայքայվող եզր
Уступ эрозионный

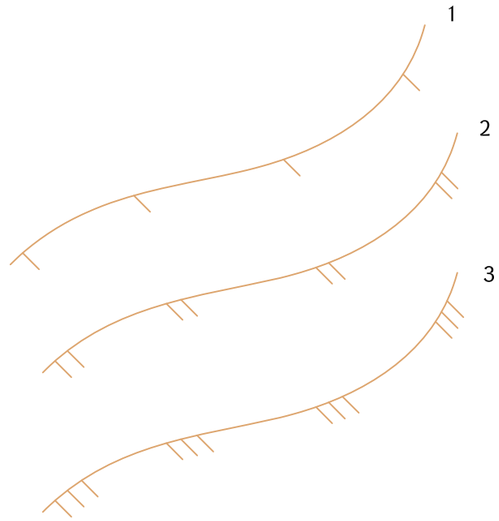

Դարավանդների սահմանը կամ եզրը
Граница (или бровка) террасы

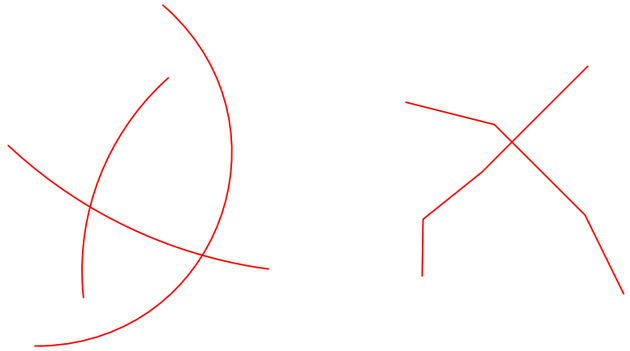

Ճաքավորում
Трещиноватость

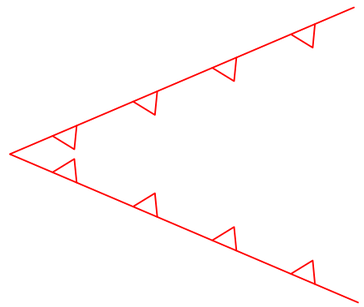

5
6

Ձորակ
Овраг

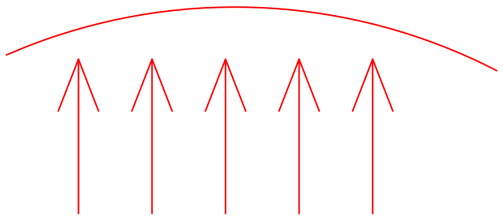

Գետային քայքայում
Речная эрозия

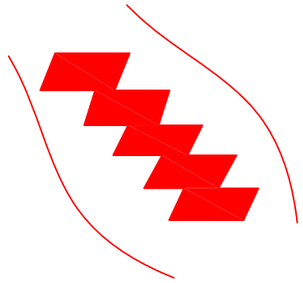

Ձորի հատակի էրոզիա
Размыв дна оврага

Проект финансируется	Заказчик	Проектировщик	Նախագծի անվանումը / Название проекта	Գծագիր / Чертеж
			S-5-62,/Հ-34/ - Բովածոր մարզային նշանակության ավտոճանապարհի կմ0+000-կմ2+000 հատվածի ասֆալտապատում M-5-62,/P-34/ - Бовадзор асфальтирование участка км0+000-км2+000 региональной автомобильной дороги	S-5-62,/Հ-34/ - Բովածոր / M-5-62,/P-34/ - Бовадзор կմ/км 0+000-կմ/км 2+000 Ճանապարհի նախագիծ / Проект дороги Տիպային գծագրեր / Типовые чертежи Պայմանական նշաններ / Условные обозначения 4 - 4

Код документа													Գծագրի մասշտաբ Масштаб чертежа
Փուլ Фаза	Բաժին Раздел	Նախագիծ Проект	Կառուցվածք Структура	Տեսակ Тип	Համար Номер	Վերանայում Пересмотр							
1	01	01ՊԴ	ԳԴ000	ԹՀ	0004	00							
Կոնտակտային համար Контактный номер		Գծագրի N / Номер документа					00	09.2025	Վերջնական նախագիծ Окончательный проект	ԼԿ	ԱԱ		Վերանայում Пересмотр 00
N ՀՀԼԻՀԿՇՁՊ-25/25		1-01-01ՊԴ-ԳԴ000-ԹՀ-0004_00					Վերանայում Пересмотр	Ամսաթիվ Дата	Նկարագրություն Описание	Ում կողմից Подготовленный	Ստուգված է Проверено	Հաստատված է Одобренный	

Տիպ / Тип I
կմ/км 0+000 - կմ/км 1+340
կմ/км 1+400 - կմ/км 1+756,5

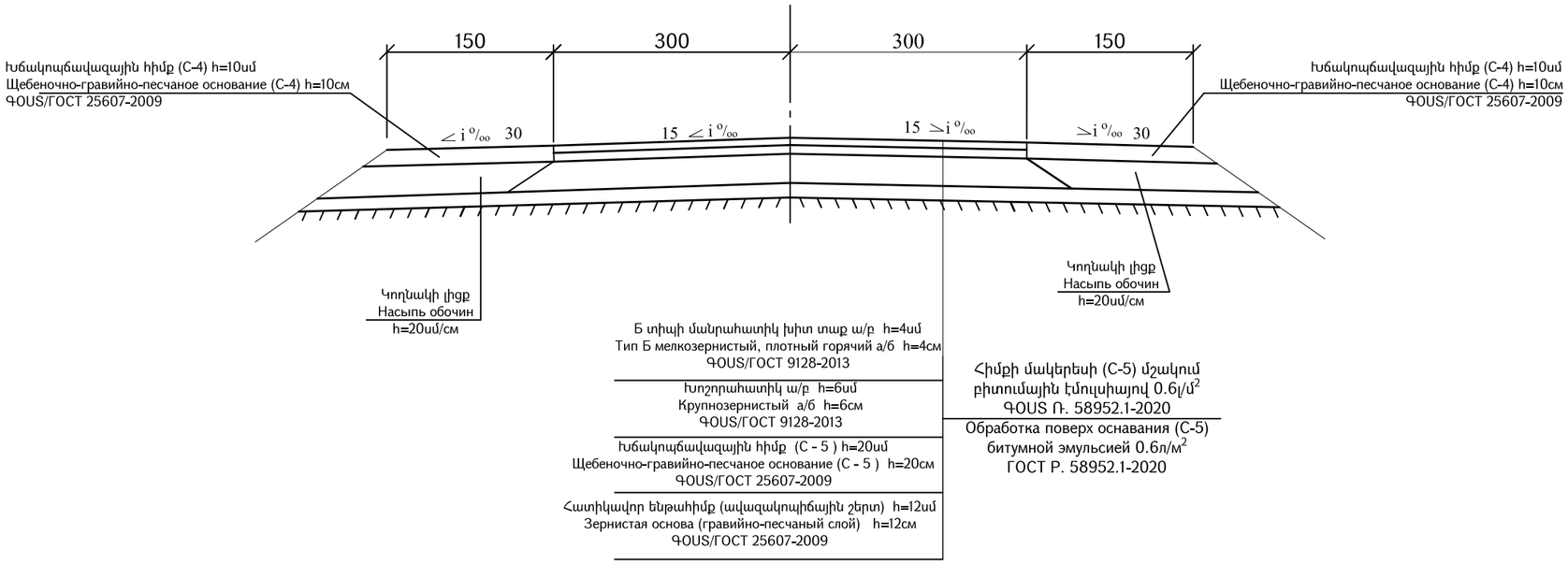

Տիպ / Тип II
կմ/км 1+340 - կմ/км 1+400

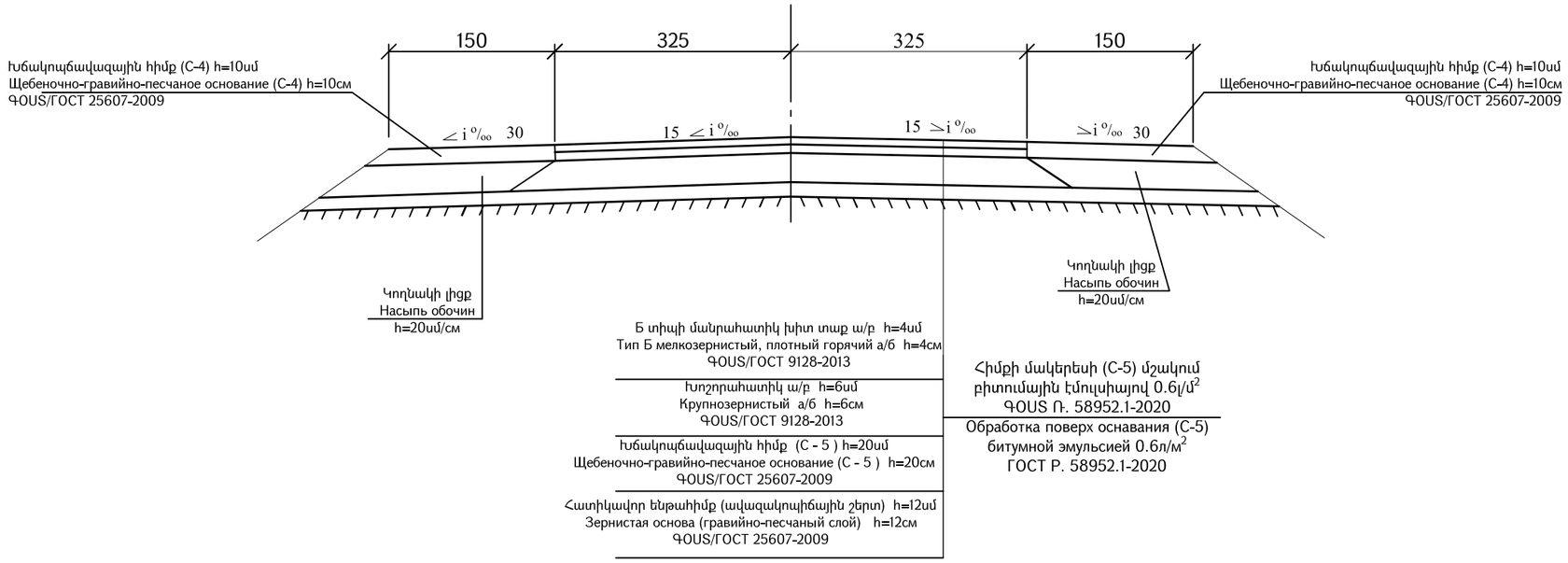

Ծանոթություն / Примечание:

1. A երթևեկելի մաս / Проезжая часть
2. B обочина / Կողնակ
3. Բոլոր չափերը և ծավալները տրված են համապատասխան ամփոփագրերում:
   Все размеры и объемы приведены в соответствующих ведомостях.

Проект финансируется	Заказчик	Проектировщик	Նախագծի անվանումը / Название проекта
			S-5-62,/Հ-34/ - Բովանդակության ավտոճանապարհի կմ0+000-կմ2+000 հատվածի ասֆալտապատում M-5-62,/P-34/ - Бовадзор асфальтирование участка км0+000-км2+000 региональной автомобильной дороги

Գծագիր / Чертеж
S-5-62,/Հ-34/ - Բովանդ / M-5-62,/P-34/ - Бовадзор կմ/км 0+000-կմ/км 2+000
Ճանապարհի նախագիծ / Проект дороги
Տիպային գծագրեր / Типовые чертежи
Ճանապարհային հագուստի կոնստրուկցիա / Конструкция дорожной одежды

Код документа														Գծագրի մասշտաբ Масштаб чертежа
Фаза	Раздел	Проект	Структуры	Тип	Номер	Пересмотр								
1	01	01ПД	ГД000	ТЧ	0005	00								
Контактный номер	Գծագիր N / Номер документа						00	09.2025	Окончательный проект	ЛК	АА			Վերատրամադրում Пересмотр
N ՀՀԱԿԱ-ԳՀԶՊՖ-25/25	1-01-01ПД-ГД000-ТЧ-0005_00						Վերատրամադրում Пересмотр	Ամսաթիվ Дата	Նկարագրություն Описание	Ում կողմից Подготовленный	Ստուգված է Проверено	Հաստատված է Одобренный		00

Հավասարազոր ճանապարհների տիպային փոխհատումներ և հարակցումներ
Типовые пересечения и примыкания равных дорог

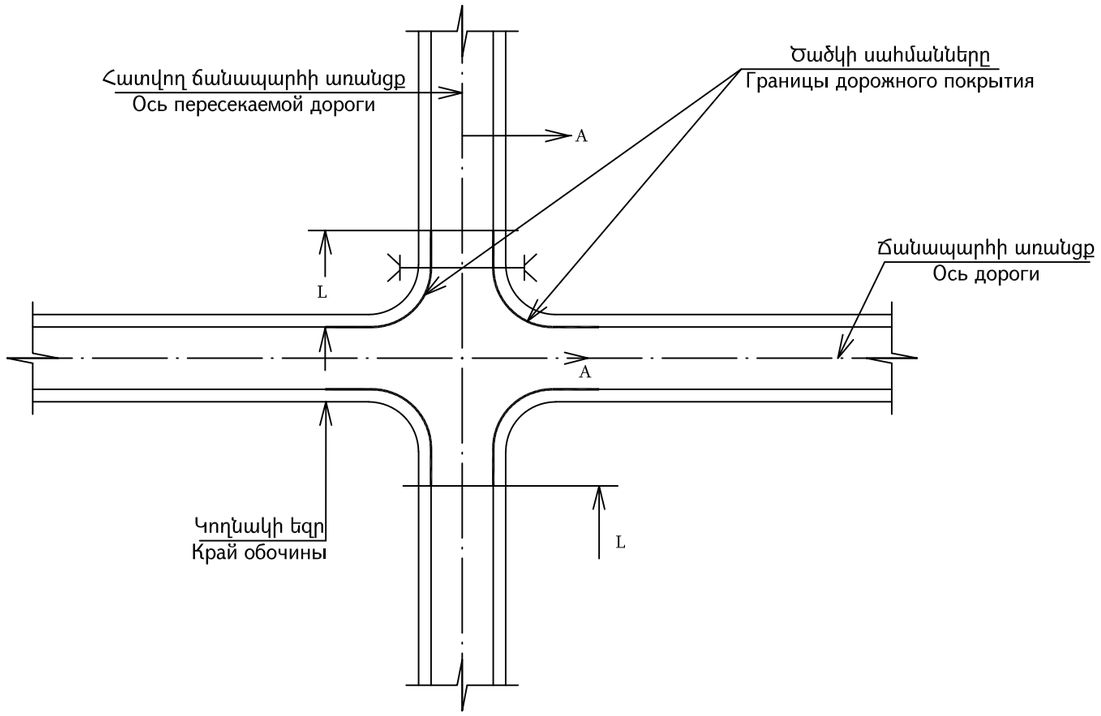

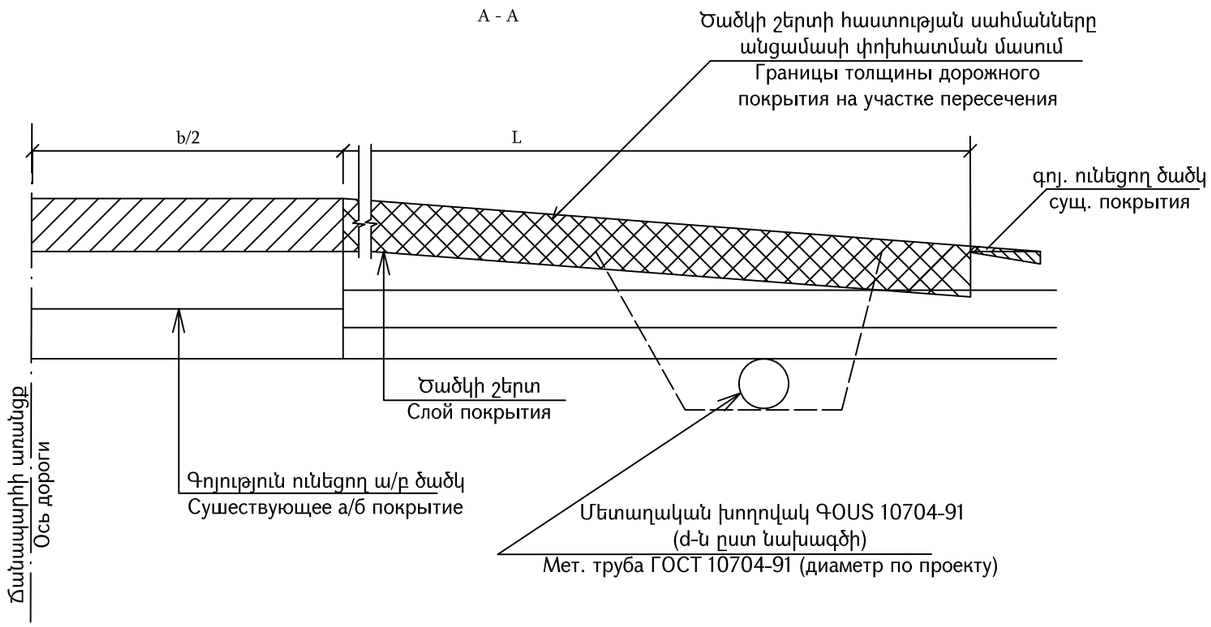

Երկրորդական ճանապարհի տիպային փոխհատում և հարակցում
Типовые пересечения и примыкания вторичной дороги

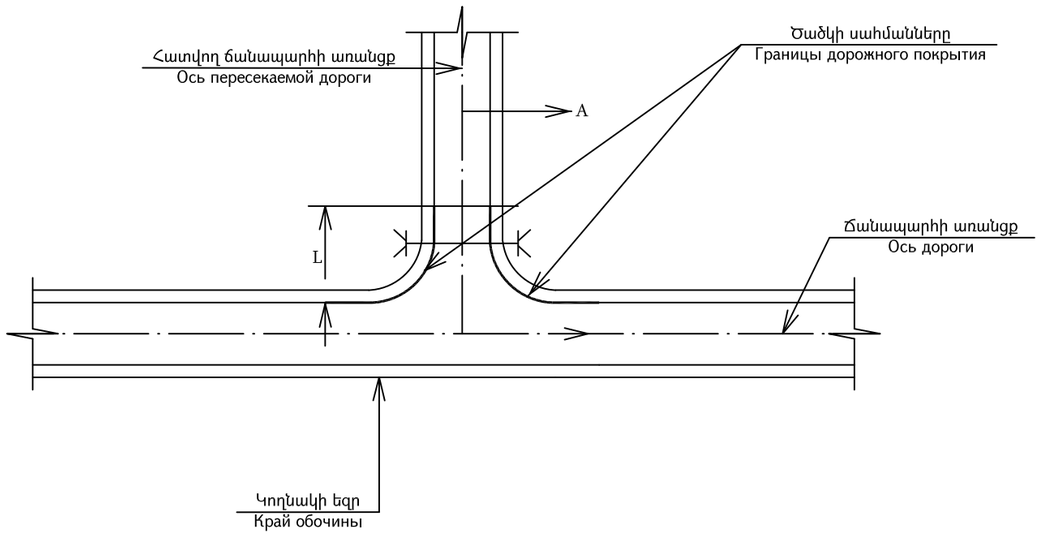

Ծածկի կառուցումը փոխհատման և հարակցման մասերում
Устройство дорожного покрытие на пересечениях и примыканиях дорог

Проект финансируется	Заказчик	Проектировщик	Նախագծի անվանումը / Название проекта
			S-5-62,/Հ-34/ - Բովանդակ մարգային նշանակության ավտոճանապարհի կմ0+000-կմ2+000 հատվածի ասֆալտապատում M-5-62,/P-34/ - Бовадзор асфальтирование участка км0+000-км2+000 региональной автомобильной дороги

Գծագիր / Чертеж
S-5-62,/Հ-34/ - Բովանդակ / M-5-62,/P-34/ - Бовадзор կմ/км 0+000-կմ/км 2+000
Ճանապարհի նախագիծ / Проект дороги
Տիպային գծագրեր / Типовые чертежи
Ծածկի կառուցումը փոխհատման և հարակցման մասերում / Устройство дорожного покрытия на пересеченях и примыканиях

Код документа													Գծագրի մասշտաբ Масштаб чертежа
Фаза	Раздел	Проект	Структуры	Тип	Номер	Пересмотр							
1	01	01ПД	ГД000	ТЧ	0006	00							
Контактный номер	Գծագիր N / Номер документа						00	09.2025	Окончательный проект	ЛК	АА		Վերատրոգում Пересмотр
N-ՀՀԼՄ-Գ-Հ3Գ2Ի-25/25	1-01-01ПД-ГД000-ТЧ-0006_00						Վերատրոգում Пересмотр	Ամսաթիվ Дата	Նկարագրություն Описание	Ում կողմից Подготовленный	Ստուգված է Проверено	Հաստատված է Одобренный	00

Ե/բ հավաքովի վաք 30x34 սմ
Ж/б сборные лоток 30 x 34 см
ԳՕՍ/ГОСТ 32955-2014

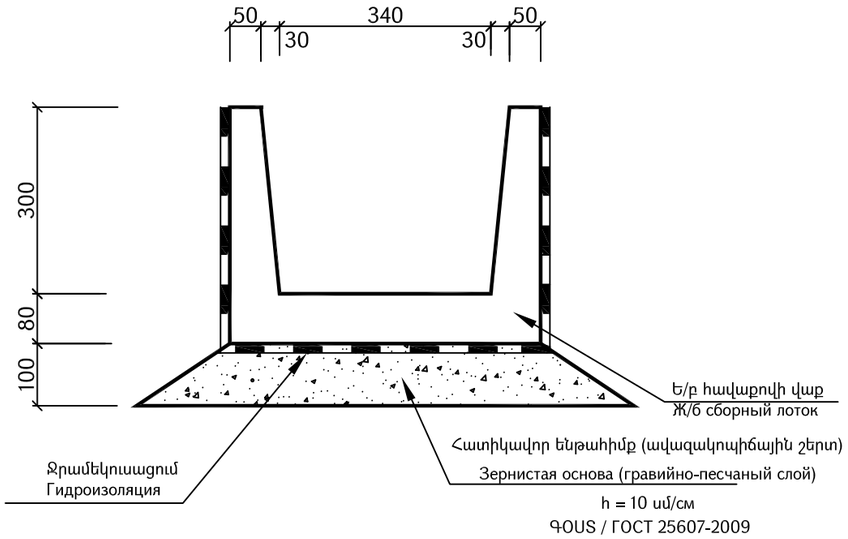

Ե/բ հավաքովի վաք 30x34 սմ, երկարությունը 2-3 մ
Ж/б сборные лоток 30x34 см, длина 2-3м
ԳՕՍ/ГОСТ 32955-2014

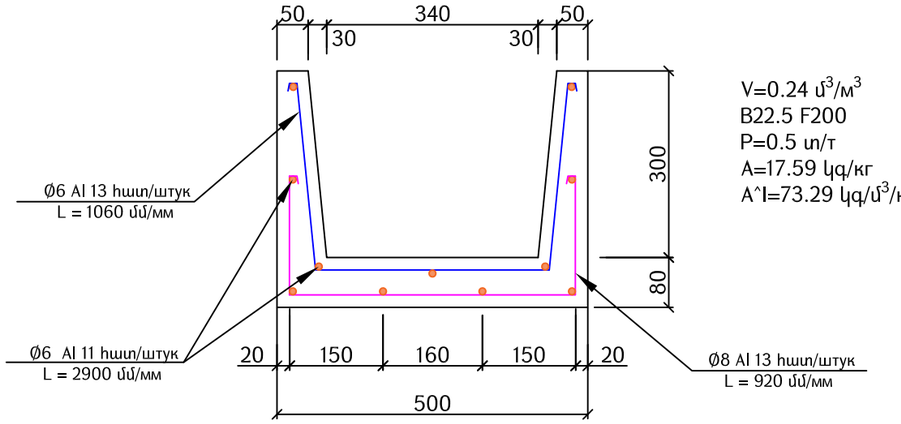

V=0.24 մ^3/м^3
B22.5 F200
P=0.5 տ/т
A=17.59 կգ/кг
A^I=73.29 կգ/մ^3/кг/м^3

Բլոկ/Блок Б-2-20
ՏՆ/ТП 503-0-11

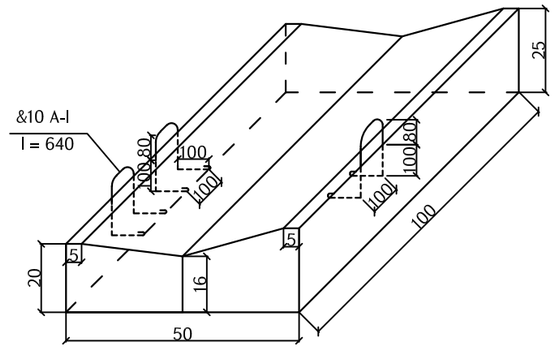

30x34 սմ վաքի ամրանավորում, երկարությունը 3 մ
1. Ամրան &6 AI 1 գծմ 0.222 կգ ընդհանուրը 11x2.9x0.222=7.0 կգ
2. Ամրան &6 AI 1 գծմ 0.222 կգ ընդհանուրը 13x1.06x0.222=3.06 կգ
3. Ամրան &8 AI 1 գծմ 0.395 կգ ընդհանուրը 13x0.92x0.395=4.72 կգ

Армирование лотка 30 x 34 см, длина 3м
1. Арматура &6 AI 1 п.м. 0.222 кг, всего 11 x 2.90 x 0.222 = 7.0 кг.
2. Арматура &6 AI 1 п.м. 0.222 кг, всего 13 x 1.06 x 0.222 = 3.06 кг.
3. Арматура &8 AI 1 п.м. 0.395 кг, всего 13 x 0.92 x 0.395 = 4.72 кг.

Ե/բ հավաքովի վաք 30x34 սմ, երկարությունը 1 մ
Ж/б сборные лоток 30x34 см, длина 1м
ԳՕՍ/ГОСТ 32955-2014

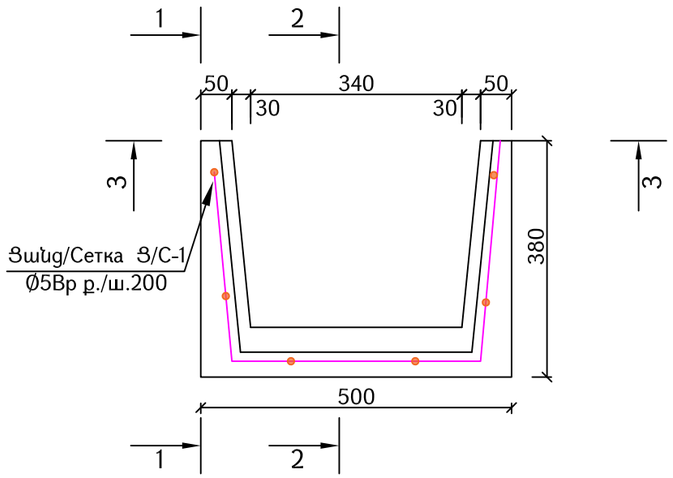

30x34 սմ վաքի ամրանավորում, երկարությունը 1մ
Ցանց С/Ց-1 Ø5Вр ք.200 1x0.9x1.54=1.39 կգ

Армирование лотка 30 x 34 см, длина 1м
Сетка С/Ց-1 Ø5Вр ш.200 1x0.9x1.54=1.39 кг

Կտրվածք / Разрез 3-3

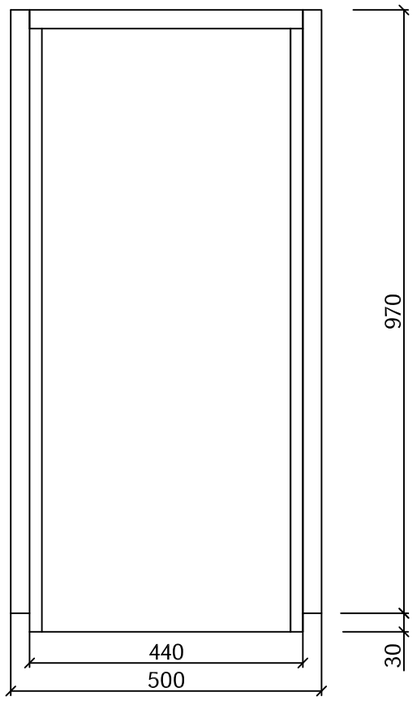

Ծանոթություն / Примечание
Չափերը տրված են "մմ"-ով
Размеры указаны в «мм»

Б-2-20 բլոկի նյութերի ծախսը (1 բլոկի)
Расход материалов на блок Б-2-20 (для1 блока)

Բլոկի անվանումը	Բետոնի ծավալը մ^3	Բլոկի քաշը տ	Ամրանի պարունակ. կգ
Наименование блока	Обьем бетона м^3	Вес блока т	Арматура кг
Б-2-20	0.10	0.239	1.19

Կտրվածք / Разрез 1-1

Կտրվածք / Разрез 2-2

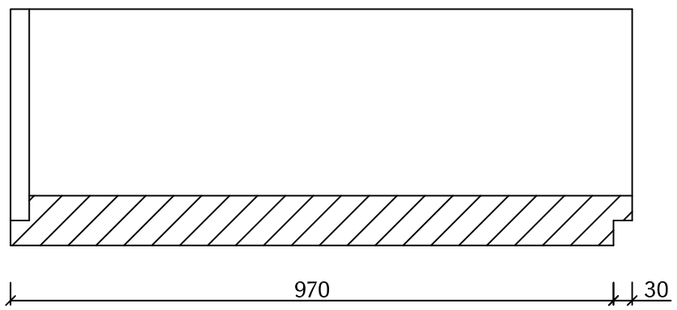

Проект финансируется	Заказчик	Проектировщик	Նախագծի անվանումը / Название проекта
			S-5-62,/Հ-34/ - Բովանդակ մարգային նշանակության ավտոճանապարհի կմ0+000-կմ2+000 հատվածի ասֆալտապատում M-5-62,/P-34/ - Бовадзор асфальтирование участка км0+000-км2+000 региональной автомобильной дороги

Գծագիր / Чертеж
S-5-62,/Հ-34/ - Բովանդակ / M-5-62,/P-34/ - Бовадзор կմ/км 0+000-կմ/км 2+000
Ճանապարհի նախագիծ / Проект дороги
Տիպային գծագրեր / Типовые чертежи
Ե/բ վաքերի կոնստրուկցիա / Конструкция ж/б лотков Б-2-20, 30x34 սմ/см, Б-2-20սմ/см

Код документа														
Փուլ Фаза	Բաժին Раздел	Նախագիծ Проект	Կառուցվածք Структура	Տեսակ Тип	Համար Номер	Փոփոխություն Пересмотр								Գծագրի մասշտաբ Масштаб чертежа
1	01	01ПД	ГД000	ТЧ	0007	00								
Контактный номер	Գծագիր N / Номер документа						00	09.2025	Окончательный проект	ЛК	АА			Վերստուգում Пересмотр
N ՀՀԼՄ-ԳԴՀՆ-25/25	1-01-01ПД-ГД000-ТЧ-0007_00						Վերստուգում Пересмотр	Ամսաթիվ Дата	Նկարագրություն Описание	Ում կողմից Подготовленный	Ստուգված է Проверено	Հաստատված է Одобренный		00

Ներածություն

Տ-5-62,/Հ-34/ - Բովածոր մարզային նշանակության ավտոճանապարհի

կմ0+000-կմ2+000 հատվածի ասֆալտապատում

1. Ա/ճ-ի հետազոտում կմ2+000մ և լայնությամբ՝ 50մ:
2. Հորատանցքեր 7 հատ:
3. Նմուշների փորձարկում 3 հատ:
4. Ընդլայնական կտրվածքների կառուցում երկրաբանական բնութագրերով:
5. Ինժեներա – երկրաբանական ստրատիգրաֆիական և լիթոլոգիական երկայնական կտրվածքների կառուցում:
6. Ինժեներա–երկրաբանական հանույթ հորատանցքերի և մերկացումների տեղադրմամբ:
7. Լաբորատոր փորձարկումների արդյունքներ:
8. Հորատանցքերի արդյունքների ամփոփումը աղյուսակների տեսքով:
9. Ա/ճ-ի բնահողերի նկարագրությունը պիկետներով:
10. Ճանապարհաշինարարական նյութերի հետազոտում և պիտանելիության որոշում դաշտային և լաբորատոր պայմաններում:

1. Ֆիզիկա-աշխարհագրական պայմանները

Տեղամասը վարչականորեն գտնվում է Լոռու մարզի Ստեփանավանի տարածաշրջանում:

Տեղամասի ռելիեֆը հարթավայրային է, բացարձակ բարձրությունների նիշերը տատանվում են 1400-1450 մ սահմաններում:

Ռելիեֆի ծագումնային տիպը կուտակումային է, ներկայացված վերին նեոգեն ստորին-չորրորդական (N_2^3-Q_1)հասակի լճա-ալյուվիալ նստվածքներով:

Ռելիեֆի ձևերից տարածված են վատահողերը (բեդլենդներ) և արտաբերման կոները:

Տեղամասի բուսականությունը անապատային և կիսաանապատային է, ներկայացված օշինդրային կիսաանապատով և օշանային անապատով, ինչպես նաև կուլտուրականացված բուսականությամբ և թփուտներով:

Հողերը տափաստանային են, ներկայացված չոր տափաստանների գիպսակալված և աղակալված հողերով:

Կլիման (համաձայն ՀՀՇՆ 22-01-2024)

Անվանումը	Տվյալներ	Ծանոթ.
Կլիմայական շրջան	II – 1397մ	Ստեփանավան
Բարձրության նիշեր	1400-1450 մ	
Եղանակը ամռանը	չափավոր տաք	
Եղանակը ձմռանը	չափավոր ցուրտ	
Օդի միջին տարեկան ջերմաստիճանը	6.9°C	
Ամենացուրտ ամսվա միջին ջերմաստիճանը	-3.6°C	
Ամենատաք ամսվա միջին ջերմաստիճանը	17,1°C	
Ջերմաստիճանի անցումը 0°-ով	մարտ, նոյեմբեր	
Բացարձակ առավելագույն ջերմաստիճանն ամռանը	35°C	
Նվազագույն ջերմաստիճանը ձմռանը	-31°C	
Քամու տարեկան գերակշռող ուղղությունները ամռանը	արլ.	
Քամու տարեկան գերակշռող ուղղությունները ձմռանը	արլ. և հ/արլ	
Քամու տարեկան միջին արագությունը	1.9մ/վրկ	
Տարվա ընթացքում թափվող տեղումներ	687 մմ	
Ջրի առավելագույն քանակը ձյան մեջ	147 մմ	
Ձյան ծածկույթը ձևավորվում է	Նոյեմբեր	
Ձյան ծածկույթը հալվում է	մարտ	
Ձյան ծածկույթով օրերի թիվը	72	
Ձյան ծածկույթի հաշվարկային բարձրությունը 5% ապահովվածությամբ	45 սմ	
Ձնաբքոտ օրերի քանակը	5-10	
Մերկասառույց	0.5-5.0օր	
Բնահողերի առավելագույն սառեցման խորությունը	58 սմ	

2. Երկրաբանական կառուցվածքը

Տեղամասում տարածված են նստվածքային կոմպլեքսի ավազա-կավային ապարներ՝ ներկայացված գլաքարերով, ավազակավերով կավավազներով, կավերով:

Ակնադիտական, բնական մերկացումների և հորատանցքերի օգնությամբ տեղամասում հայտնաբերվել են բնահողերի հետևյալ տարատեսակները:

Շերտ1: 9.6-IV - Բեկորա-խճային բնահող ավազակավի լրացումով մինչև 35-40% ըստ ծավալի:

Խտություն (γ) – 1,95տ/մ^3

Հաշվարկային դիմադրություն (R) – 5.0կգ/սմ^2

Շեպի թեքությունը - 1:1-1:1.5

Խտացման գործակիցը (K) – 0.95

Կապակցվածությունը/շաղկապումը [C] – 0.22կգ-ու/սմ^2

Ներքին շփման անկյունը(φ) - 350

Դեֆորմացիայի մոդուլը (E) – 430 կգս/սմ^2

Ներծծման գործակիցը (Kծծ/գ) – 0.01-0.05մ/օր

3. Սեյսմո-տեկտոնիկան (համաձայն ՀՀՇՆ 20.04.2020)

Ըստ Հայաստանի Հանրապետության տարածքի հավանական սեյսմիկ վտանգի գոտիավորման քարտեզի ՀՀՇՆ 20.04.2020 տեղամասը հեռու է ուժեղ երկրաշարժային օջախից և մտնում է 2 սեյսմիկ գոտու մեջ :

A_{max}=0.4g :

9.6-IV - Բեկորա-խճային բնահող ավազակավի լրացումով մինչև 35-40% ըստ ծավալի:

4. Հիդրոերկրաբանական պայմանները

Տեղամասում տարածված են Չորրորդական լճա-գետային նստվածքների չստորաբաժանված կոմպլեքսի ջրեր՝ ճնշումային ջրաբեր հորիզոններով: Ըստ գրականության տվյալների գրունտային ջրերը գտնվում են 2.0մ և ավելի խորությունների վրա, և չունեն ագրեսիվություն բետոնի նկատմամբ:

5. Ինժեներա-երկրաբանական պրոցեսներ և անհատական նախագծման տեղամասեր

Ըստ ակնադիտակա, բնական մերկացումների, հորատանցքների տեղամասում ժամանակակից ֆիզիկո-երկրաբանական պրոցեսները, որոնք կարող են վնասակար ազդեցություն ունենալ բակային տարածքի վերանորոգման և շահագործման համար, այն է՝

սողանքներ, փլվածքներ, քարացրոններ, ձորակառաջացման պրոցեսներ կամ բացակայում են, կամ շատ թույլ են արտահայտված:

6.Ճանապարաշինարարական նյութեր

Տեղամասը հարուստ է ճանապարհաշինարարական նյութերով:

Լցակույտի տեղը՝ 1 կմ միջին հեռավորության վրա (համաձայն համայնքի ղեկավարի հետ կնքված տեղեկանքի):

Ծանոթություն

Լցակույտերի տեղամասերի օգտագործման համար կապալառուն նախքան շինարարության սկիզբը պետք է ստանա իրավունք տեղական իշխանությունների և բնապահպանության նախարարության համապատասխան բաժիններից:

Приложение А
(обязательное)

Категории сложности инженерно-геологических условий

Таблица А.1 — Категории сложности инженерно-геологических условий

Фактор	Категория сложности		
	I (простая)	II (средней сложности)	III (сложная)
Геоморфологические условия	Один геоморфологический элемент. Поверхность ровная, пологая, пологоволнистая, нерасчлененная		
Геологическое строение и свойства грунтов в сфере взаимодействия зданий и сооружений с геологической средой	Один генетический тип отложений, не более двух слоев грунтов разных типов, видов и разновидностей или двух ИГЭ, границы слоев ИГЭ горизонтальны или слабо наклонны (уклон не более 0,1). Мощность практически выдержана. Незакономерная и незначительная изменчивость показателей свойств грунтов в плане и по глубине. Скальные грунты залегают с поверхности или перекрыты маломощным слоем нескальных		
Гидрогеологические условия в сфере взаимодействия зданий и сооружений с геологической средой	Подземные воды отсутствуют, или имеется один выдержанный водоносный горизонт с водами однородного химического состава		
Опасные геологические процессы, отрицательно влияющие на условия строительства и эксплуатации зданий и сооружений	Отсутствуют		
Специфические грунты в сфере взаимодействия зданий и сооружений с геологической средой	Отсутствуют		
Техногенные воздействия и изменения освоенных территорий	Незначительные и могщ не учитываться при инженерно-геологических изысканиях и проектирование		
Природно-технические условия производства работ	Хорошие условия для проходимости техники, развитая инфраструпура, наличие стационарных построек для базирования		

Կազմեց Ռ. Հարությունյան

Приложение Г
(обязательное)

Цели и методы полевых исследований свойств грунтов при инженерно-геологических изысканиях

Т а б л и ц а Г 1 — Цели и методы полевых исследований свойств грунтов при инженерно-геологических изысканиях

Методы полевых исследо ваний свойств грунтов	Цели полевых исследований свойств грунтов							Изучаемые грунты		
	Расчленение геологического разрезаи	Определение показателей				Оц рнка ространственной изменчивости	Оценка возможности погружения свайв грунтыи несущей	крупнообломочные	песчаные	глинистые
		физическ их	деформацио нных свойств	Прочностных свойств грунтов	я грунтов снования					
Статическое зондирование										
Динамическое зондирование										
Испытание штампом	-	-	+	-	-	-	-	+	+	+
Испытание прессиометром										
Испытание на срез целиков грунта										
Вращательный срез	+	-	-	+	-	+	-	-	-	+
Поступательный срез	+	-	-	+	-	+	-	-	+	+
Испытание эталонной сваей	-	-	-	-	+	-				
Испытание натурных свай					“					

Примечания

1 Применение полевых методов для исследования скальных грунтов следует устанавливать в программе изысканий в зависимости от их состава, состояния на основании технического задания заказчика.

2 Обозначения: «+» — исследования выполняются; нет

«—» — исследования не выполняются.

3 Дополнительно допускаются другие методы исследований при условии приведения методики выполне ния работ.

Կազմեց Ռ. Հարությունյան

Приложение Д

(обязательное)

Виды лабораторных определений физико-механических свойств грунтов при инженерно-геологических изысканиях

Таблица Д.1 — Виды лабораторных определений физико-механических свойств грунтов при инженерно-геологических изысканиях

Лабораторное определение	Грунты			
	скальные	крупнообломочные	песчаные	глинистые
Гранулометрический состав	-	+	+	С
Петрографический состав	С	С		
Минеральный состав		С	С	С
Валовой химический состав	С		С	С
Природная влажность		+	+	+
Плотность		+	+	+
Максимальная плотность (стандартное уплотнение)		С	С	С
Плотность в предельно плотном и рыхлом состояние		С	С	
Угол естественного откоса			С	
Коэффициент фильтрации			С	С
Сопротивление одноосному сжатию	-			

Примечания

1 Обозначения: «+» — определения выполняются;
«—» — определения не выполняются;
«С» — определения выполняются по дополнительному заданию.

2 Дополнительно допускаются другие лабораторные определения при условии приведения методики выполнения работ.

Կազմեց Ռ. Հարությունյան

Եզրակացություն

1. Նախագծվող բակային տարածքի ռելիեֆը հարթավայրային է:
2. Շրջանի կլիման ամռանը շոգ և չոր է, ձմռանը՝ ցուրտ անհողմային:
3. Շրջանում գերակշռում են արլ, հս/արլ և այլ քամիները:
4. Բնահողերի սառեցման խորությունը 70 սմ է:
5. Տեղամասը մտնում է I սեյսմիկ գոտու մեջ A=0.3g:
6. Բնահողերն ըստ սեյսմիկ հատկությունների պատկանում են III կարգին:
7. Երկրաբանական տեսակետից շրջանը բարենպաստ է շինարարության համար:
8. Բնահողերը հանդիսանում են հուսալի հիմք վերանորոգվող բակային տարածքի հաար:

Կազմեց Ռ. Հարությունյան

Գրականության ցանկ

1. Հայաստանի ազգային ատլաս հատոր ա Երևան – 2007
2. Հայկական ՍՍՌ ԱՏԼԱՍ, Երևան-Մոսկվա, 1961թ.
3. Ա.Տ.Ասլանյան “ Հայաստանի ռեգիոնալ երկրաբանություն ”, Երևան 1958թ.
4. Յ.Էդելշտեյն “ Գեոմորֆոլոգիայի հիմունքները ” ԵրՊՀ Երևան 1958թ.
5. С.П.Балян.. “ Структурная геоморфология Армянского нагорья и окаймляющих областей”, Ереван 1969г.
6. Справочник по Инженерной геологии. Под общей редакцией М.В.Чуринова 1974г.
7. В.Ф.Бабков, В.М.Безрук “ Основы грунтоведения и механики грунтов ”, Москва 1976г.
8. ГОСТ 5180-2015 грунты. Методи лабораторного определения физических характеристик грунтов, Москва 1958г.
9. СНиП 2.02.01-83*. Основания зданий и сооружений, Москва 1958г.
10. Հ.Հ.Շ.Ն 1-2.01-99 ինժեներական հետազննությունների շինարարության համար Երևան 2000թ.

Կազմեց Ռ. Հարությունյան

Введение

М-5-62,/Р-34/ - Бовадзор асфальтирование участка км0+000-км2+000 региональной автомобильной дороги

1. Исследование дороги км2+000м ширина - 50 м.
2. Бурение скважин – 7шт.
3. Тестирование образцов - 3 штук.
4. Построение поперечных профилей с геологическими характеристиками.
5. Построение продольных инженерно-геологических стратиграфических и литологических профилей.
6. Инженерно-геологическая съемка с нанесением буровых скважин и обнажений.
7. Результаты лабораторных испытаний.
8. Резюмирование результатов буровых скважин в виде таблиц.
9. По пикетное описание грунтов по трассе.
10. Исследование дорожно-строительных материалов и определение их годности в полевых и лабораторных условиях.

1. Физико-географические условия

Участок проектируемой а/д –и административно расположен в районе Степанаван Лорийской области.

Рельеф участка – равнинный. Отметки абсолютных высот колеблятся в пределах 1400-1450 м.

Генетический тип рельефа акумулятивный, представленный озерно-аллювиальными отложениями верхне-неогенового-нижнечетвертичного возраста (N_2^3-Q_1).

Из форм рельефа распространены бетленды и конусы выноса .

Растительность участка – пустынная и полупустынная, представленная ошиндровым пустынем и полупустинем, а также окультуренными растительностями и кустарниками.

Земли почвы-степные, представленные гипсово-засоленными почвами.

Климат (согласно СНиП 22-01-2024)

Название	Данные	Примечание
Климатическая зона	II - 1397	Степанаван
Высотные отметки	1400-1450 м	
Погода летом	Умеренно-теплое лето	
Погода зимой	Умеренно-холодная	
Среднегодовая температура воздуха	6.9 °C	
Средняя температура самого холодного месяца	-3,6 °C	
Средняя температура самого теплого месяца	17.1 °C	
Переход температуры через 0°	март ноябрь	
Абсолютно-максимальная температура летом	35 °C	
Минимальная температура зимой	-31 °C	
Преобладающие направления ветра летом	В	
Преобладающие направления ветра зимой	В. и ЮВ.	
Среднегодовая скорость ветра	1.9 м/сек.	
Осадки в течение года	687 мм	
Максимальное содержание воды в снеге	147 мм	
Формирование снежного покрова	Ноябрь	
Таяние снежного покрова	Март	
Число дней со снежным покровом	72	
Расчетная высота снежного покрова с обеспеченностью 5%	45 см	
Число дней с метелью	5-10	
Гололед	0.5-5,0	
Максимальная глубина промерзания грунтов	58 см	

2. Геологическое строение

На территории распространены песчано-глинистые породы осадочного комплекса, представленные галькой, песчано-глинистыми глинами, глинами.

С помощью очевидцев, естественных обнажений были обнаружены следующие типы почв.

Слой N1 9.6-IV

Обломочно-щебенистый грунт с суглинистым заполнителем до 35-40% по объёму.

Плотность (γ) – 1.95 т/м3

Расчетное сопротивление (R) – 5.0 кг/см2

Уклон откоса 1:1.0-1:1.5

Коэффициент уплотнения (K) – 0.95

Связность/сцепление [C] – 0.22 кг-с/см2

Угол внутреннего трения (φ) - 35°

Модуль деформации (E) – 430 кг/см2

Кводопрониц – 0.01-0.05 м/сутки

3.Сейсмотектоника (согласно СНиП 20.04.2020)

Согласно карты территориального зонирования вероятной сейсмической опасности СНРА 20.04.2020 участок находится вдали от очагов землетрясения и входит во 2-ю сейсмическую зону.

Amax=0.4g.

По своим сейсмическим свойствам, грунты принадлежат:

9.6-IV

Обломочно-щебенистый грунт с суглинистым заполнителем до 35-40% по объёму.

4.Гидрогеологические условия

На территории распространены нерасчленённые воды озерно-речных отложений четвертичного периода с напорными водоносными горизонтами. По литературным данным, грунтовые воды находятся на глубине больше 2,0 м, не имеют агресивность по отношению к бетону.

5.Инженерно-геологические процессы и участки индивидуального проектирования

По визуальным данным, естественных обнажений и скважинам современные физико-геологические процессы на участке, которые могут вредно действовать для реконструкций, оползни, осыпы, камнепады, либо отсутствуют, либо очень слабо выражены.

6.Дорожно-строительные материалы

Участок богат дорожно-строительными материалами.

Место отвала - на расстоянии 1 км (по справкам, подписанным с главой общини).

Примечание.

Перед началом строительства подрядчик по использованию полигонов должен получить на это право от соответствующих департаментов местного самоуправления и министерства охраны природы.

Приложение А

(обязательное)

Категории сложности инженерно-геологических условий

Таблица А.1 — Категории сложности инженерно-геологических условий

Фактор	Категория сложности		
	I (простая)	II (средней сложности)	III (сложная)
Геоморфологические условия	Один геоморфологический элемент. Поверхность ровная, пологая, пологоволнистая, нерасчлененная		
Геологическое строение и свойства грунтов в сфере взаимодействия зданий и сооружений с геологической средой	Один генетический тип отложений, не более двух слоев грунтов разных типов, видов и разновидностей или двух ИГЭ, границы слоев ИГЭ горизонтальны или слабо наклонны (уклон не более 0,1). Мощность практически выдержана. Незакономерная и незначительная изменчивость показателей свойств грунтов в плане и по глубине. Скальные грунты залегают с поверхности или перекрыты маломощным слоем нескальных		
Гидрогеологические условия в сфере взаимодействия зданий и сооружений с геологической средой	Подземные воды отсутствуют, или имеется один выдержанный водоносный горизонт с водами однородного химического состава		
Опасные геологические процессы, отрицательно влияющие на условия строительства и эксплуатации зданий и сооружений	Отсутствуют		
Специфические грунты в сфере взаимодействия зданий и сооружений с геологической средой	Отсутствуют		
Техногенные воздействия и изменения освоенных территорий	Незначительные и могщ не учитываться при инженерно-геологических изысканиях и проектирование		
Природно-технические условия производства работ	Хорошие условия для проходимости техники, развитая инфраструпура, наличие стационарных построек для базирования		

Составил ` Р. Арутюнян

Приложение Г
(обязательное)

Цели и методы полевых исследований свойств грунтов при инженерно-геологических изысканиях

Т а б л и ц а Г1 — Цели и методы полевых исследований свойств грунтов при инженерно-геологических

Методы полевых исследо ваний свойств грунтов	Цели полевых исследований свойств грунтов							Изучаемые грунты		
	Расчленение геологического разрезаи выделение	Определение показателей				Оц рнка ространственной изменчивости свойств	Оценка возможности погружения свайв грунтыи несущей	крупнообломочные	песчаные	глинистые
		физических свойств	деформацион ных	Прочностных свойств грунтов	грунтов снования					
Статическое зондирование										
Динамическое зондирование										
Испытание штампом	-	-	+	-	-	-	-	+	+	+
Испытание прессиометром										
Испытание на срез целиков грунта										
Вращательный срез	+	-	-	+	-	+	-	-	-	+
Поступательный срез	+	-	-	+	-	+	-	-	+	+
Испытание эталонной сваеи	-	-	-	-	+	-				
Испытание натурных свай					“					

Примечания

1 Применение полевых методов для исследования скальных грунтов следует устанавливать в программе изысканий в зависимости от их состава, состояния на основании технического задания заказчика.

2 Обозначения: «+» — исследования выполняются; нет

«—» — исследования не выполняются.

3 Дополнительно допускаются другие методы исследований при условии приведения методики выполне ния работ.

Составил ` Р. Арутюнян

Приложение Д
(обязательное)

Виды лабораторных определений физико-механических свойств грунтов при инженерно-геологических изысканиях

Таблица Д.1 — Виды лабораторных определений физико-механических свойств грунтов при инженерно-геологических изысканиях

Лабораторное определение	Грунты			
	скальные	крупнообломочные	песчаные	глинистые
Гранулометрический состав	-	+	+	С
Петрографический состав	С	С		
Минеральный состав		С	С	С
Валовой химический состав	С		С	С
Природная влажность		+	+	+
Плотность		+	+	+
Максимальная плотность (стандартное уплотнение)		С	С	С
Плотность в предельно плотном и рыхлом состояние		С	С	
Угол естественного откоса			С	
Коэффициент фильтрации			С	С
Сопротивление одноосному сжатию	-			

Примечания

1 Обозначения: «+» — определения выполняются;
«—» — определения не выполняются;
«С» — определения выполняются по дополнительному заданию.

2 Дополнительно допускаются другие лабораторные определения при условии приведения методики выполнения работ.

Составил ` Р. Арутюнян

Заключение

1. Рельеф проектируемой дороги равнинный.
2. Климат района – умеренно-холодный зимою, и теплый - летом.
3. В районе преобладают летом: северные , зимою: южные ветры.
4. Глубина промерзания грунтов -70 см.
5. Участок входит во I-ю сейсмическую зону A=0.3g.
6. По своим сейсмическим свойствам, грунты принадлежит III категорию.
7. Искусственные сооружения на трассе находятся в неблагополучном состоянии и подлежат ремонту.
8. С геологической точки зрения, район благоприятен для строительства.
9. Грунты являются надежным основанием для стабильности земляного полотна восстанавливаемой автодороги.

Составил ` Р. Арутюнян

Список литературы

1. Հայաստանի ազգային ատլաս հատոր Ա Երևան – 2007
2. Հայկական ՍՍՌ ԱՏԼԱՍ, Երևան-Մոսկվա, 1961թ.
3. Ա. Տ. Ասլանյան. “ Հայաստանի ռեգիոնալ երկրաբանություն ”, Երևան 1958թ.
4. Յ. Էդելշտեյն “ Գեոմորֆոլոգիայի հիմունքները ” ԵրՊՀ. Երևան 1958թ.
5. С. П. Балян. “Структурная геоморфология Армянского нагорья и окаймляющих областей”, Ереван 1969г.
6. Справочник по Инженерной геологии. Под общей редакцией М. В. Чуринова 1974г.
7. В. Ф. Бабков, В. МБезрук “Основы грунтоведения и механики грунтов”, Москва 1976г.
8. ГОСТ 5180-2015 Грунты. Методы лабораторного определения физических характеристик грунтов, Москва 1985г.
9. СНиП 2.02.01-83*. Основния зданий и сооружений, Москва 1985г.
10. Հ. Հ. Շ.Ն 1-2.01-99 Ինժեներական հետազննությունների շինարարության համար Երևան 2000թ.:

Составил ՝ Р. Арутюнян

Գրունտների նկարագրությունը
Описание грунтов

S-5-62,/Հ-34/ - Բովածոր մարզային նշանակության ավտոճանապարհի
կմ0+000-կմ2+000 հատվածի ասֆալտապատում
М-5-62,/Р-34/ - Бовадзор асфальтирование участка км0+000-км2+000
региональной автомобильной дороги

NN	Սկիզբ/Начало Կմ/Км +	Վերջ/Конец Կմ/Км +	Գրունտների նկարագրությունը/ Описание грунтов	Մշակման խումբը ՀՀՇՆ 32-01.2022 Աղ. 101/ Группа разработки по СНИП 32-01-2022 тб. 101	Ծանոթություն/ Примечание
1	2	3	4	5	6
1	*0+000*	*2+000*	*Բեկորա-խճային բնահող ավազակավի լրացումով մինչև 35-40% ըստ ծավալի:* *Обломочно-щебенистый грунт с суглинистым заполнителем до 35-40% по объёму*	*9.6-IV*	

Կազմեց/Составил՝ *Ռ. Հարությունյան/ Р. Арутюнян*

Հորատանցքերի նկարագրությունը
Описание скважин

Տ-5-62,/Հ-34/ - Բովանդ մարզային նշանակության ավտոճանապարհի
կմ0+000-կմ2+000 հատվածի ասֆալտապատում
М-5-62,/Р-34/ - Бовадзор асфальтирование участка км0+000-км2+000
региональной автомобильной дороги

Հրաշտ. N Скважин N	Կմ / Км +	Ասֆալտ/բետոն սմ Асфальт/бетон см	Խիճ սմ Щебень см	սառ վերամշակում холодная переработка	Ավազակոպճ սմ песок с галькой см	Ասֆալտ/բետոն սառը սմ Асфальт/бетон холодный см	Ավազակոպճ սմ песок с галькой см	Հատքավազ սմ Гравийно песчаный материал см	Ավազավալ թույլ սմ Супесок слабый см	Խարտյաշ սմ Шлак см	Բնահող սմ Грунт см	Ապար սմ Порода (скала)см	Հոր-ի խորությունը սմ Глубина скважины см	Գրունտի անվանումը Наименование грунта	Մշակման խումբը ՀՀՇՆ 32-01.2022 Կդ, 101 Группа разработки по СНИП 32-01-2022 тб. 101	Նմ-ի համարը և խոր. սմ Номер образца и глубина см	Ծանոթություն Примечания
1	2	3	4	5	6	7	8	9	10	11	12	13	14	15	16	17	18
1	0+010	9	3								40		52	Բեկորա-խճային բնահող ավազակավի լցոնումով մինչև 35-40% ըստ ծավալի: Обломочно-щебенистый грунт с суглинистым заполнителем до 35-40% по объёму	9.6-IV		
2	0+300	6		3				40			12		61	Բեկորա-խճային բնահող ավազակավի լցոնումով մինչև 35-40% ըստ ծավալի: Обломочно-щебенистый грунт с суглинистым заполнителем до 35-40% по объёму	9.6-IV		
3	0+600	6		4				40			15		65	Բեկորա-խճային բնահող ավազակավի լցոնումով մինչև 35-40% ըստ ծավալի: Обломочно-щебенистый грунт с суглинистым заполнителем до 35-40% по объёму	9.6-IV		
4	0+900	6		8				26			22		62	Բեկորա-խճային բնահող ավազակավի լցոնումով մինչև 35-40% ըստ ծավալի: Обломочно-щебенистый грунт с суглинистым заполнителем до 35-40% по объёму	9.6-IV		
5	1+200	5		10				30			15		60	Բեկորա-խճային բնահող ավազակավի լցոնումով մինչև 35-40% ըստ ծավալի: Обломочно-щебенистый грунт с суглинистым заполнителем до 35-40% по объёму	9.6-IV		
6	1+500							40			20		60	Բեկորա-խճային բնահող ավազակավի լցոնումով մինչև 35-40% ըստ ծավալի: Обломочно-щебенистый грунт с суглинистым заполнителем до 35-40% по объёму	9.6-IV		
7	1+800							42			20		62	Բեկորա-խճային բնահող ավազակավի լցոնումով մինչև 35-40% ըստ ծավալի: Обломочно-щебенистый грунт с суглинистым заполнителем до 35-40% по объёму	9.6-IV		

Կազմեց/Составил՝ *Ռ. Հարությունյան/ Р. Арутюнян*

Հորատանցքերի նկարագրություն
Описание скважин

Կմ/Км 0+010

Հ/Ск -1

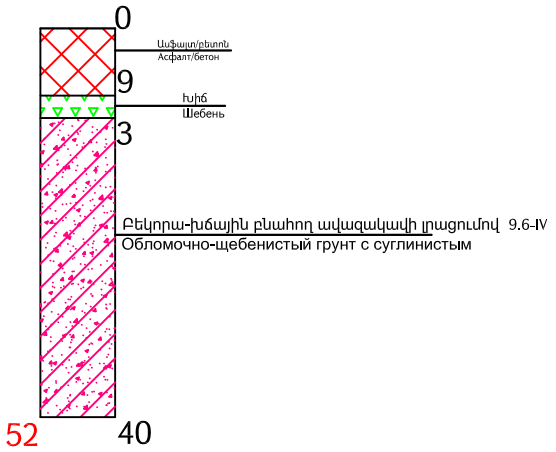

Կմ/Км 0+600

Հ/Ск -3

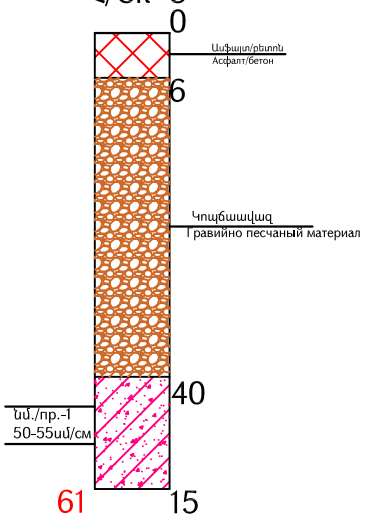

Կմ/Км 0+300

Հ/Ск -2

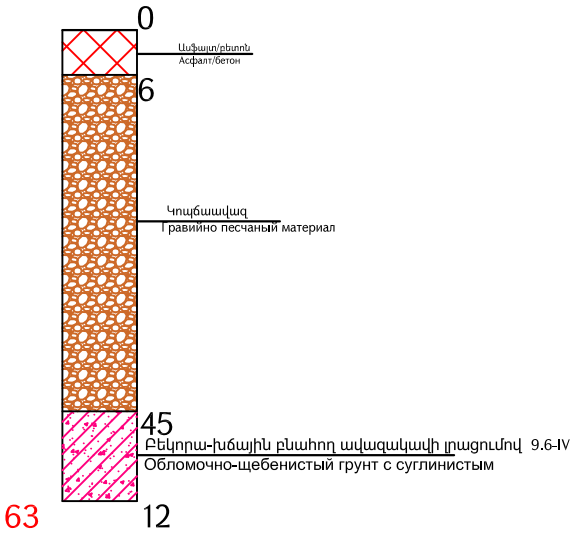

Կմ/Км 0+900

Հ/Ск -4

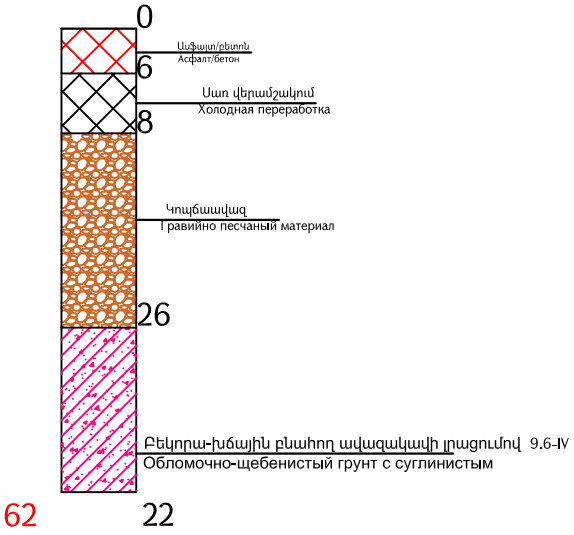

Կազմեց/Составил՝ Ռ. Հարությունյան / Р.Арутюнян

Հորատանցքերի նկարագրություն
Описание скважин

Կմ/Км 1+200

Հ/Ск -5

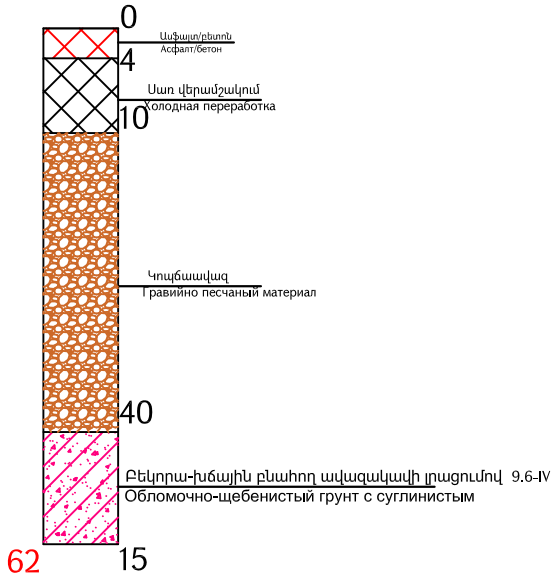

Կմ/Км1+500

Հ/Ск -6

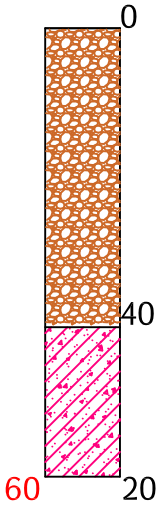

Կմ/Км1+500

Հ/Ск -6

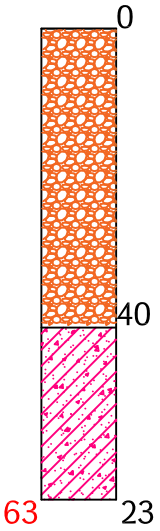

Կազմեց/Составил՝ Ռ. Հարությունյան / Р.Арутюнян

Հորատանցքերի կոորդինատները և նիշերը
Каталог координат и высот инженерно-геологических скважин

S-5-62,/Հ-34/ - Բովածոր մարզային նշանակության ավտոճանապարհի կմ0+000-կմ2+000 հատվածի ասֆալտապատում

М-5-62,/Р-34/ - Бовадзор асфальтирование участка км0+000-км2+000 региональной автомобильной дороги

Հ/Հ №/№	Հորատանցքի համարը Номер скважины	Հորատանցքերի կոորդինատները Координаты устья скважин		Մակերեսի բացարձակ նիշը, մ Абсолютная отметка устья, м	Խորությունը, մ Глубина, м
		X	Y		
1	Հ/ա N 1 Скв. № 1	8447929.7093	4545515.8700	1429.55	52
2	Հ/ա N 2 Скв. № 2	8448203.7911	4545426.4804	1420.22	63
3	Հ/ա N 3 Скв. № 3	8448486.4213	4545329.4725	1413.22	61
4	Հ/ա N 4 Скв. № 4	8448770.9771	4545233.1784	1410.01	62
5	Հ/ա N 5 Скв. № 5	8449057.7390	4545141.0701	1406.12	62
6	Հ/ա N 6 Скв. № 6	8449351.0038	4545178.4614	1412.54	63
7	Հ/ա N 7 Скв. № 7	8449551.4918	4545034.8111	1417.03	60

Կազմեց / Составил ՝ Ռ. Հարությունյան / Р. Арутюнян

Հորատանցքերի տեղադիրքի սխեմա
Схема расположения скважин

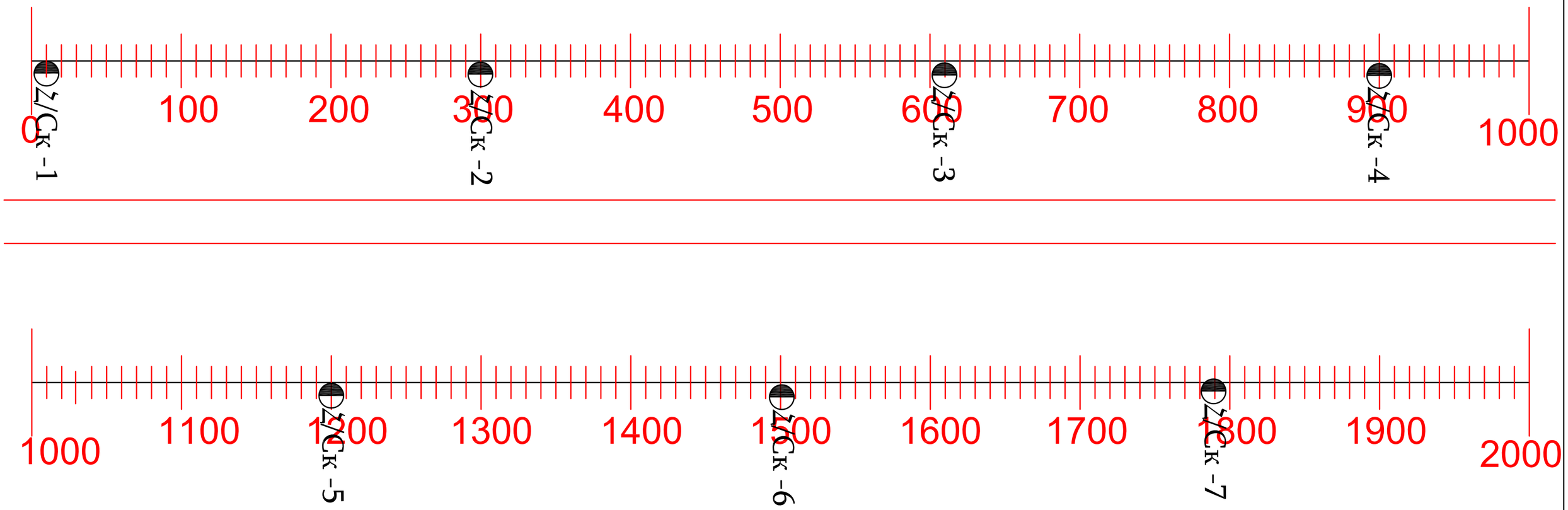

Ապարների և բնահողերի ֆիզիկա-մեխանիկական հատկությունների ըստ լաբորատոր և գրականության տվյալների

Физико-механические свойства горных пород и грунтов на основе леттературных и лабораторных данных

S-5-62,/Հ-34/ - Ռոկածոր մայրուղու հատվածի մոտակայքի հողանյութերի ուսումնասիրության լաբորատորիայի

կմ0+000-կմ2+000 հատվածի մոտակայքի

М-5-62,/Р-34/ - Бовадзор асфальтирование участка км0+000-км2+000

региональной автомобильной дороги

1	Նմուշի համարը Номера образцов	1	1	2	Հորատանցքերի համարը Номера обнажений	3	3	3	Տեղադրման վայրը (կմ), խորությունը (սմ) ԳՕՍՏ 12071-2014 Место отбора образцов (км), глубина (см) ГОСТ 12071-2014	4	0+600 50-55սմ/см	4	Միջին ծավալային կշիռը, խտությունը ρ - տ/մ3, գ/սմ3 ԳՕՍՏ 5180-2015 Плотность грунта (объемный вес) Р - г/см^3, т/м^3 ГОСТ 5180-2015	4	1.95	5	Տեսակարար կշիռը Ps ԳՕՍՏ 5180-2015 Плотность частиц грунта (уд. вес) Ps ГОСТ 5180-2015	5	2.74	6	Ջրահագեցման գործակիցը Коффициент водонасыщения (степень влажности) Sr=W*Ps/e*Pw	6	0.45	7	Գրունտի խտությունը չոր վիճակում ԳՕՍՏ 5180-2015 Плотность сухого грунта Pd ГОСТ 5180-2015	7	1.6
8	Ամրության սահմանը (միառանցքանի սեղմում) Rc - Մпа ԳՈՍՏ 21153.2.84 ԳՕՍՏ 12248-2010 Предел прочности на одноосное сжатие Rc - Мпа ГОСТ 21153.2.84 ГОСТ 12248-2010	8	-	9	Բնական խոնավություն W ԳՕՍՏ 5180-2015 Влажная природная W ГОСТ 5180-2015	9	13.5	10	Սեղման դիմադրություն կգ/սմ2 Rc ԳՕՍՏ 12248-2010 Сопротивление на сжатие кг/см^2 Rc ГОСТ 12248-2010	10	5	11	Ներքին շփման անկյուն φ° ԳՕՍՏ 12248-2010 Уголь внутренного трения φ° ГОСТ 12248-2010	11	34	12	Կապակցվածությունը C կգ/սմ2 ԳՕՍՏ 12248-2010 Удельное сцепление С кг/см^2 ГОСТ 12248-2010	12	0.21	13	Դեֆորմացիայի մոդուլը E կգ/ուժ,/սմ2 ԳՕՍՏ 12248-2010 Модуль деформации Е, кг/си./см^2 ГОСТ 12248-2010	13	415	14	Ծակոտկենության գործակից ԳՕՍՏ25100-2011 Коэф. пористости е ГОСТ 25100-2011	14	0.71
15	Ծակոտկենությունը Пористость Ps-Pd / Ps*100%	15	0.60	16	Ֆիլտրացիայի գործակից ԳՕՍՏ25584-2016 Коэф. Фильтрации Кф ГОСТ 25584-2016	16	0.01-0.05	17	Խոնավությունը հոսունության սահմանին ԳՕՍՏ 5180-201 Влажность на границе текучести WL ГОСТ 5180-2015	17	42	18	Խոնավությունը գալարվելիության սահմանին ԳՕՍՏ 5180-2015 Влажность на границе раскатывания Wp ГОСТ 5180-2015	18	25	19	Պլաստիկության թիվը ԳՕՍՏ25100-2011 Число пластисности Ip ГОСТ 25100-2011	19	17	20	Հոսունության ցուցանիշը ԳՕՍՏ 5180-2015 Показатель текучести (консистенция) IL ГОСТ 5180-2015	20	51	21	Ուռչման դեֆորմացիա ԳՕՍՏ 25100-2011 Относительная деформация набухания esw ГОСТ 25100-2011	21	-
22	Հողմնահարման գործակից ԳՕՍՏ 25100-2020 Коэффициент выветролости ГОСТ 25100-2020	22	-	23	Բնահողի անվանումը ԳՕՍՏ 25100-2020, ՀՀՇՆ 32-01-2022 Наименование грунта ГОСТ 25100-2020	23	Բեկորտ-հեծային բնահող տիղմային լցանյութով մինչև 35-40% ընդ ծավալի:Обломочно-щебенистый грунт с суглинистым заполнителем до 35-40% по объёму.	24	Խտացման գործակիցը ԳՕՍՏ 5180-2015 Коэфициент уплотнения ГОСТ 5180-2015	24	1.0	25	Շեպերի թեքությունը Крутизна откосов	25	1:1.0-1:1.5	26	Մշակման խումբը ՀՀՇՆ 32-01.2022 Աղ. 101 Группа разработки по СНИП 32-01-2022 тб. 101	26	9.6-IV	27	Ծանոթություն Примечания	27	

Կազմեց / Составил՝ Ռ. Հարությունյան / Р. Арутюнян

Լաբորատորիայի ինժեներ՝/Инженер-лаб Վ. Մանուկյան/В. Манукян

Աղյուսակ 1
Таблица 1

Խոշոր բեկորային բնահողերի հատիկաչափական կազմի աղյուսակ
Таблица гранулометрического состава для крупнообломочных грунтов

S-5-62,/Հ-34/ - Բովածոր մարզային նշանակության ավտոճանապարհի
կմ0+000-կմ2+000 հատվածի ասֆալտապատում
М-5-62,/Р-34/ - Бовадзор асфальтирование участка км0+000-км2+000
региональной автомобильной дороги

Նմուշի համարը Номера образцов	Հորատանցքերի համարը Номера обнажений	Նմուշների վերցման վայրը(կմ, խորությունը (սմ) ԳՕՍՏ 12071-2014 Место отбора образцов (км), глубина (см) ГОСТ 12071-2014	Հատիկաչափական կազմը, %, ֆրակցիաները մմ-ով Граннулометрический состав, %, фракции в мм ГОСТ 25100-2020										
			>200	200-100	100-60	60-10	10-5	5-2	2-1	1-0.5	0.5-0.25	0.25-0.1	<0.1
1	2	0+600 50-55 սմ/см	15	14	11	12	10	8	7	8	6	5	4

Կազմեց / Составил՝ Ռ. Հարությունյան / Р. Арутюнян

Լաբորատորիայի ինժեներ/Инженер-лаб.՝ Վ. Մանուկյան / В. Манукян

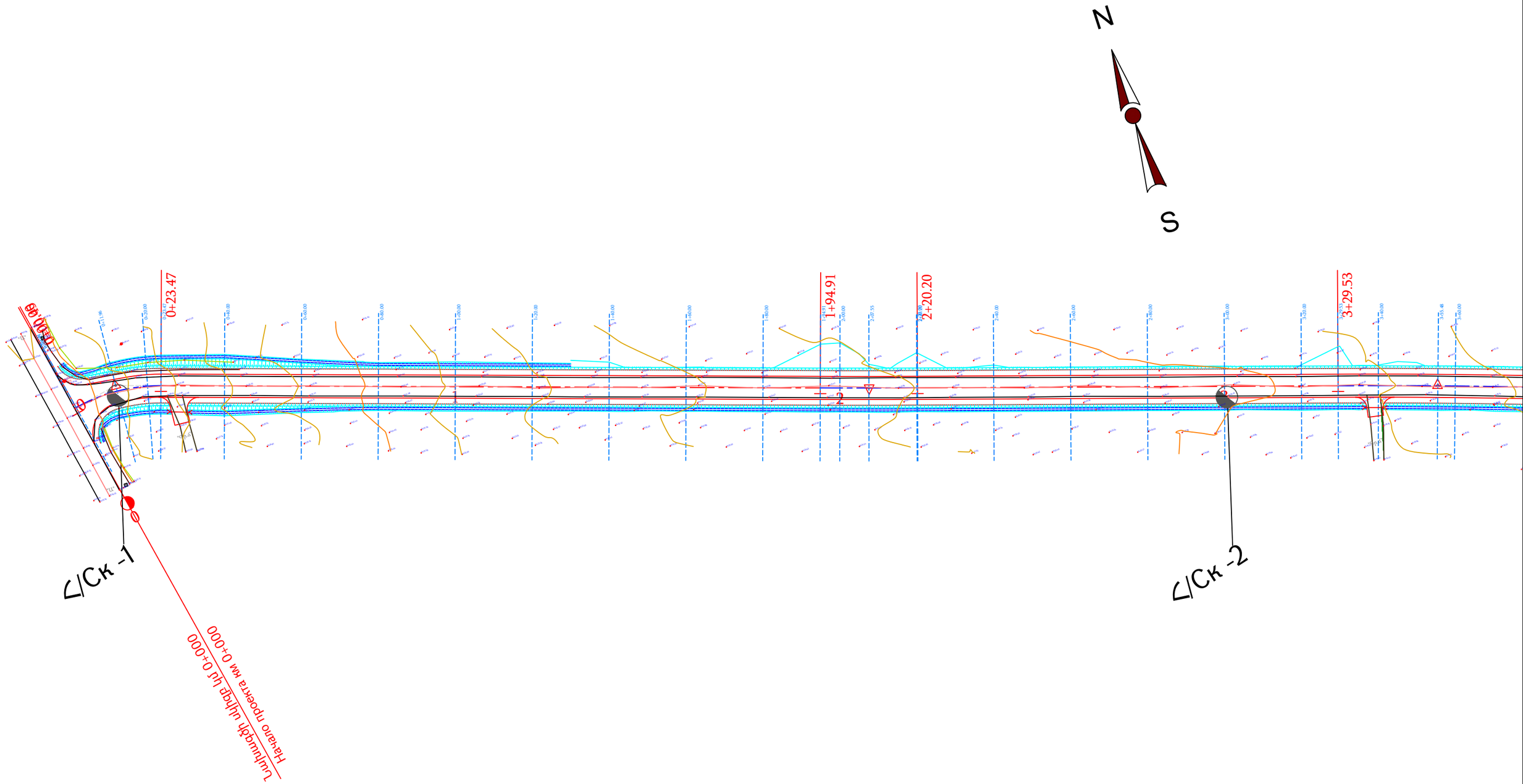

Проект финансируется	Заказчик	Проектировщик	Նախագծի անվանումը / Название проекта	Գծագիր / Чертеж
			S-5-62,/ک-34/ - Բուլանոր մարզային նշանակության ավտոճանապարհի կմ0+000-կմ2+000 հատվածի ասֆալտապատում M-5-62,/P-34/ - Бовадзор асфальтирование участка км0+000-км2+000 региональной автомобильной дороги	S-5-62,/ک-34/ - Բուլանոր մարզային նշանակության ա/ճ-ի ասֆալտապատում M-5-62,/P-34/ - Бовадзор асфальтирование региональной а/д-и Ինժեներական երկրաբանություն / Инженерная геология Ինժեներաերկրաբանական հատակագիծ / Инженерно-геологический план Հատակագիծ / План 01 - 05

Код документа														Գծագրի մասշտաբ Масштаб чертежа
Фаза	Раздел	Проект	Структуры	Тип	Номер	Пересмотр								A1-1:500 A3-1:1000
1	01	01ПД	ИГ000	ИГП	0001	00								
Контактный номер		Գծագիր N / Номер документа					00	09.2025	Окончательная сдача	РА	АА			Վերանայում Пересмотр
N ՀՀԼՄ-Գ-ՀՇԳՊ-25/25		1-01-01ПД-ИГ000-ИГП-0001_00					Վերանայում Пересмотр	Ամսաթիվ Дата	Նկարագրություն Описание	Ում կողմից Подготовленный	Ստուգված է Проверено	Հաստատված է Одобренный		00

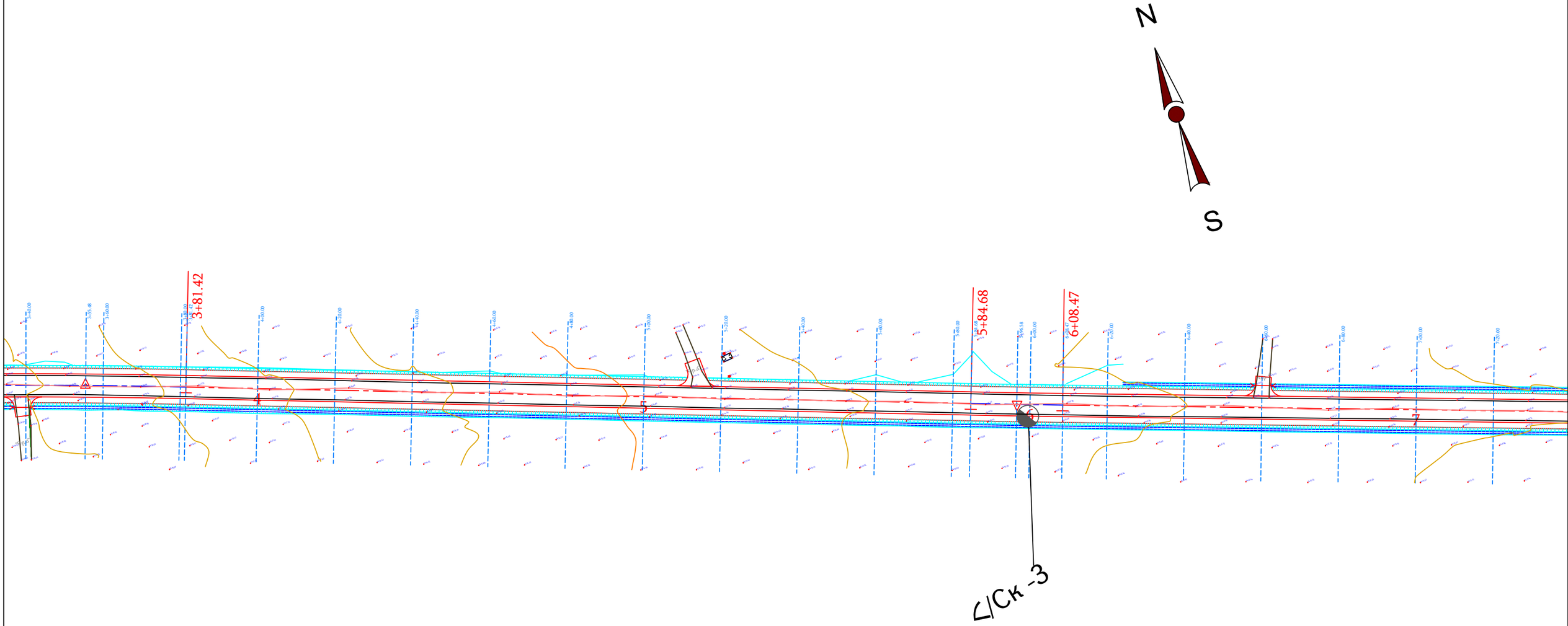

Проект финансируется	Заказчик	Проектировщик	Նախագծի անվանումը / Название проекта	Գծագիր / Чертеж
			S-5-62,/Հ-34/ - Բոլաձոր մարզային նշանակության ավտոճանապարհի կմ0+000-կմ2+000 հատվածի ասֆալտապատում М-5-62,/Р-34/ - Бовадзор асфальтирование участка км0+000-км2+000 региональной автомобильной дороги	S-5-62,/Հ-34/ - Բոլաձոր մարզային նշանակության ա/ճ-ի ասֆալտապատում М-5-62,/Р-34/ - Бовадзор асфальтирование региональной а/д-и Ինժեներական երկրաբանություն / Инженерная геология Ինժեներաերկրաբանական հատակագիծ / Инженерно-геологический план Հատակագիծ / План 02 - 05

Код документа													Գծագրի մասշտաբ Масштаб чертежа
Фаза	Раздел	Проект	Структуры	Тип	Номер	Пересмотр							A1-1:500 A3-1:1000
1	01	01ПД	ИГ000	ИГП	0002	00							
Контактный номер	Գծագիր N / Номер документа						00	09.2025	Окончательная сдача	РА	АА		Վերստուգում Пересмотр
N ՀՀԼՄ-Ռ-ՀԵԳՊ-25/25	1-01-01ПД-ИГ000-ИГП-0002_00						Վերստուգում Пересмотр	Ամսաթիվ Дата	Նկարագրություն Описание	Ում կողմից Подготовленный	Ստուգված է Проверено	Հաստատված է Одобренный	00

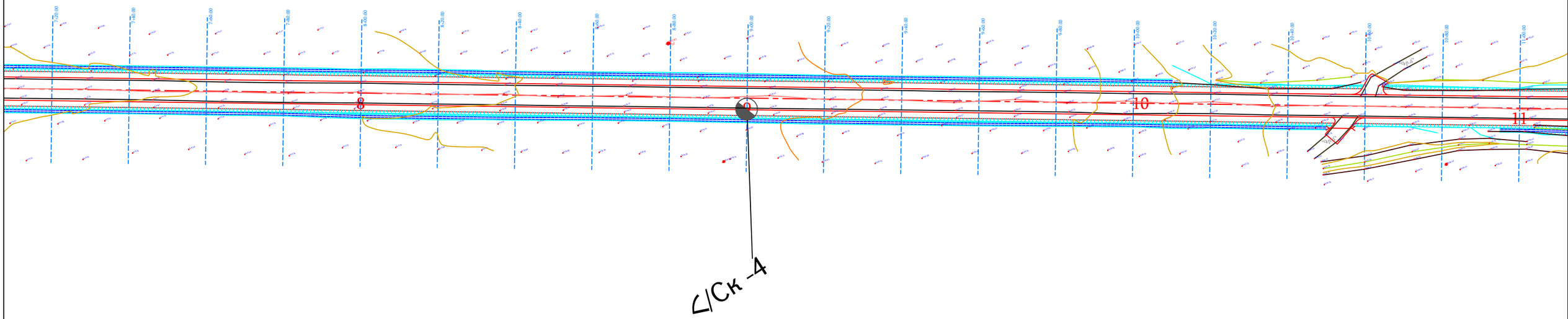

Проект финансируется	Заказчик	Проектировщик	Նախագծի անվանումը / Название проекта	Գծագիր / Чертеж
			S-5-62,/Հ-34/ - Բուլանոր մարզային նշանակության ավտոճանապարհի կմ0+000-կմ2+000 հատվածի ասֆալտապատում M-5-62,/P-34/ - Бовадзор асфальтирование участка км0+000-км2+000 региональной автомобильной дороги	S-5-62,/Հ-34/ - Բուլանոր մարզային նշանակության ա/6-ի ասֆալտապատում M-5-62,/P-34/ - Бовадзор асфальтирование региональной а/д-и Ինժեներական երկրաբանություն / Инженерная геология Ինժեներաերկրաբանական հատակագիծ / Инженерно-геологический план Հատակագիծ / План 03 - 05

Код документа														Գծագրի մասշտաբ Масштаб чертежа
Фаза	Раздел	Проект	Структуры	Тип	Номер	Пересмотр								
1	01	01ПД	ИГ000	ИГП	0003	00								A1-1:500 A3-1:1000
Контактный номер		Գծագիր N / Номер документа					00	09.2025	Окончательная сдача	PA	AA			Վերտուղում Пересмотр
N հՀԼԱ-ԳՀԳՊ-25/25		1-01-01ПД-ИГ000-ИГП-0003_00					Վերտուղում Пересмотр	Ամսաթիվ Дата	Նկարագրություն Описание	Ում կողմից Подготовленный	Ստուգված է Проверено	Հաստատված է Одобренный		00

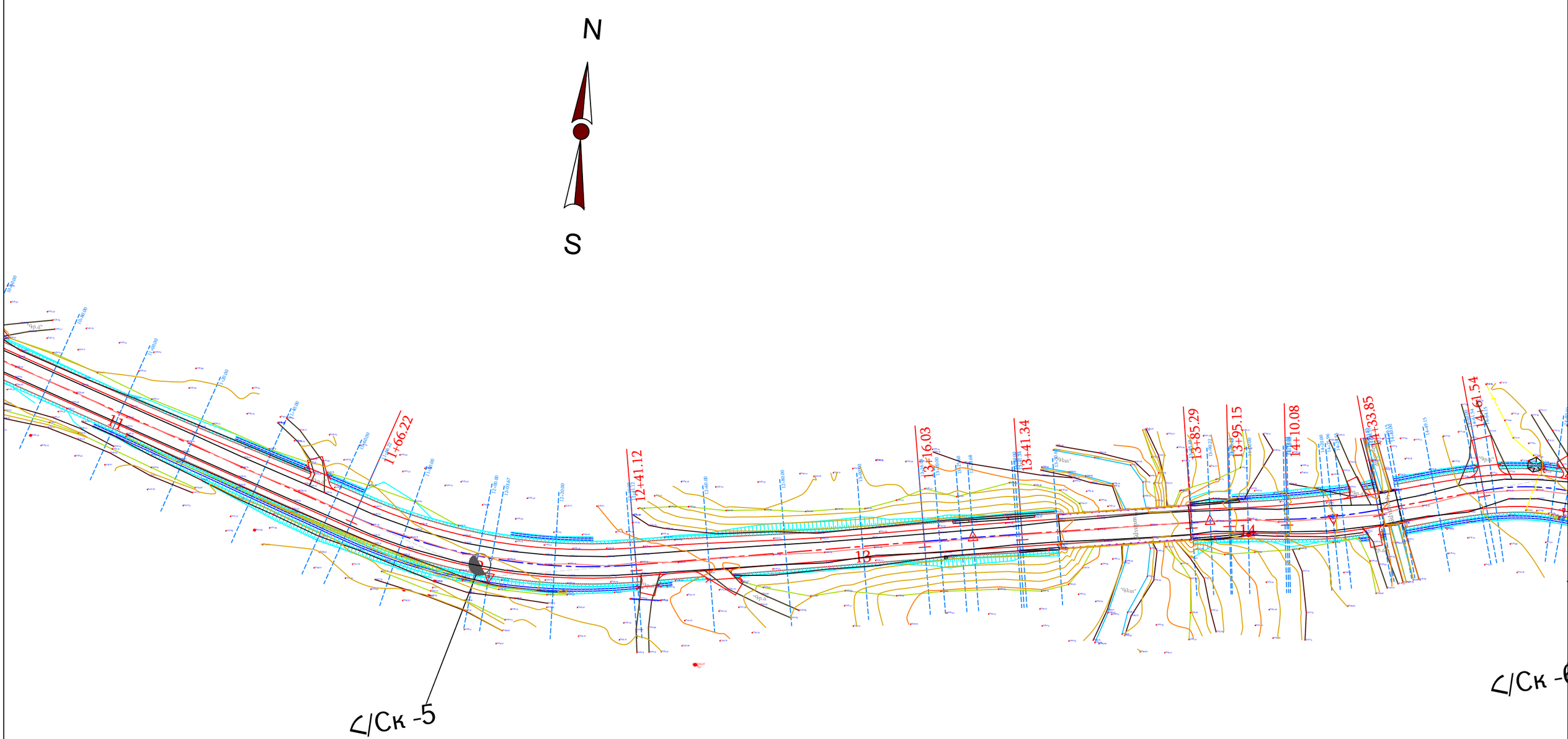

Проект финансируется	Заказчик	Проектировщик	Նախագծի անվանումը / Название проекта
			S-5-62,/C-34/ - Բոլոր մարզային նշանակության ավտոճանապարհի կմ0+000-կմ2+000 հատվածի ասֆալտապատում M-5-62,/P-34/ - Бовадзор асфальтирование участка км0+000-км2+000 региональной автомобильной дороги

Գծագիր / Чертеж

S-5-62,/C-34/ - Բոլոր մարզային նշանակության ա/ճ-ի ասֆալտապատում M-5-62,/P-34/ - Бовадзор асфальтирование региональной а/д-и

Ինժեներական երկրաբանություն / Инженерная геология

Ինժեներաերկրաբանական հատակագիծ / Инженерно-геологический план

Հատակագիծ / План 04 - 05

Код документа													Գծագրի մասշտաբ Масштаб чертежа
Փուլ Фаза	Բաժին Раздел	Նախագիծ Проект	Կառուցվածք Структуры	Տեսակ Тип	Համար Номер	Վերանայում Пересмотр							A1-1:500 A3-1:1000
1	01	01ՊԴ	ԻԳ000	ԻԳՊ	0004	00							
Կոնտակտային համար Контактный номер		Գծագրի N / Номер документа					00	09.2025	Վերջնական տարբերակ Окончательная сдача	ՊԱ	ԱԱ		Վերանայում Пересмотр 00
N ՀՀԼՄ-ԳՀՊՊ-25/25		1-01-01ՊԴ-ԻԳ000-ԻԳՊ-0004_00					Վերանայում Пересмотр	Ամսաթիվ Дата	Նկարագրություն Описание	Մշակող Подготовленный	Ստուգված է Проверено	Հաստատված է Одобренный	

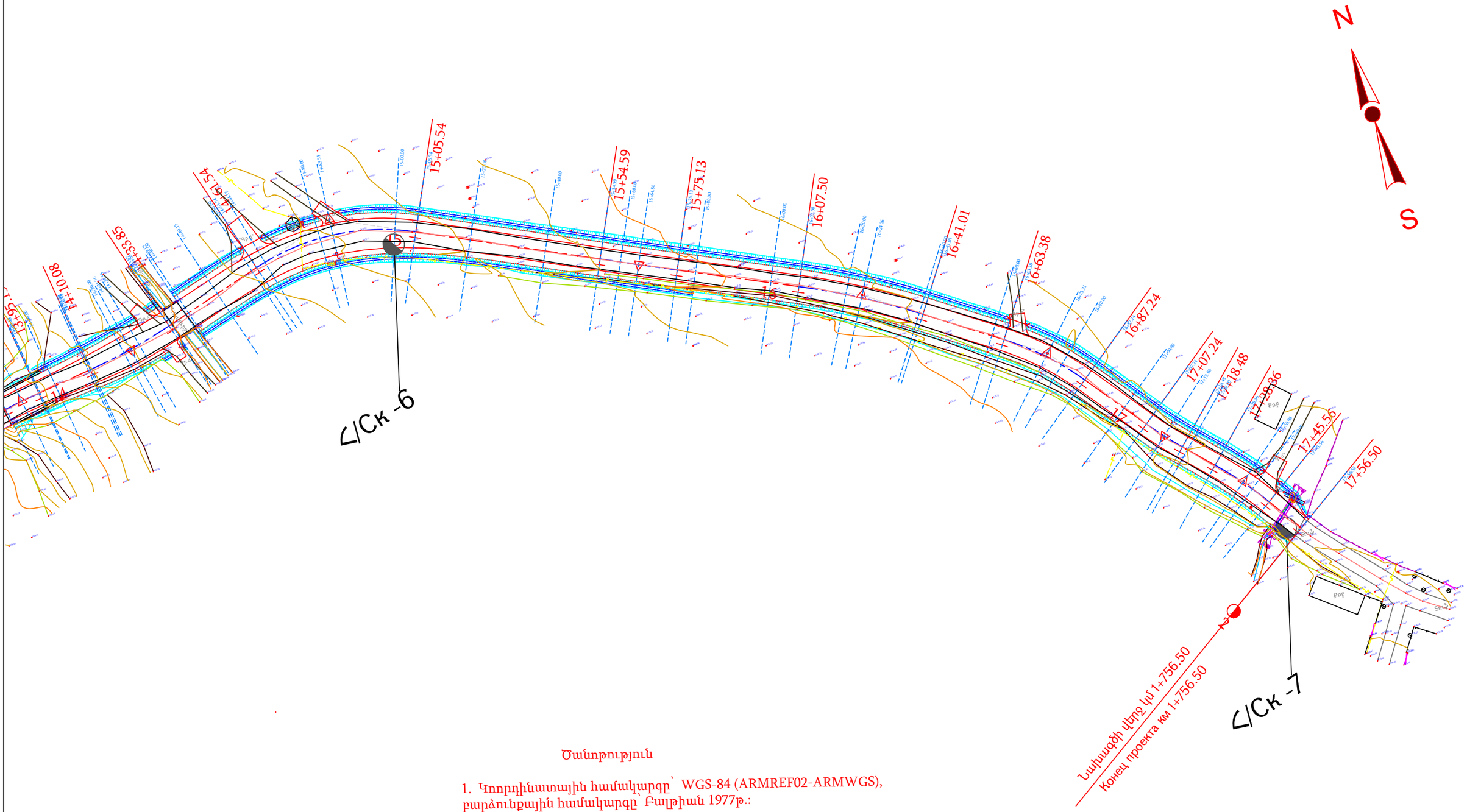

Ծանոթություն

1. Կոորդինատային համակարգը՝ WGS-84 (ARMREF02-ARMWGS), բարձունքային համակարգը՝ Բալթիան 1977թ.:

2. Հորիզոնականների անկումը՝ 1.0մ:

Проект финансируется	Заказчик	Проектировщик	Նախագծի անվանումը / Название проекта	Գծագիր / Чертеж	Код документа													Գծագրի մասշտաբ Масштаб чертежа
			S-5-62,/Հ-34/ - Բոլաձոր մարզային նշանակության ավտոճանապարհի կմ0+000-կմ2+000 հատվածի ասֆալտապատում M-5-62,/P-34/ - Бовадзор асфальтирование участка км0+000-км2+000 региональной автомобильной дороги	S-5-62,/Հ-34/ - Բոլաձոր մարզային նշանակության ա/ճ-ի ասֆալտապատում M-5-62,/P-34/ - Бовадзор асфальтирование региональной а/д-и Ինժեներական երկրաբանություն / Инженерная геология Ինժեներաերկրաբանական հատակագիծ / Инженерно-геологический план Հատակագիծ / План 05 - 05	Փուլ Фаза	Բաժին Раздел	Նախագիծ Проект	Կառուցվածք Структуры	Տեսակ Тип	Համար Номер	Փոփոխություն Пересмотр								A1-1:500 A3-1:1000
					1	01	01ПД	ИГ000	ИГП	0005	00							
					Կոնտակտային համար Контактный номер	Գծագրի N / Номер документа						00	09.2025	Окончательная сдача	PA	AA		Վերստուգում Пересмотр 00
					N ՀՀԼՄ-Գ-ՀԵԳԻ-25/25	1-01-01ПД-ИГ000-ИГП-0005_00						Վերստուգում Пересмотр	Ամսաթիվ Дата	Նկարագրություն Описание	Ում կողմից Подготовленный	Ստուգված է Проверено	Հաստատված է Одобренный	

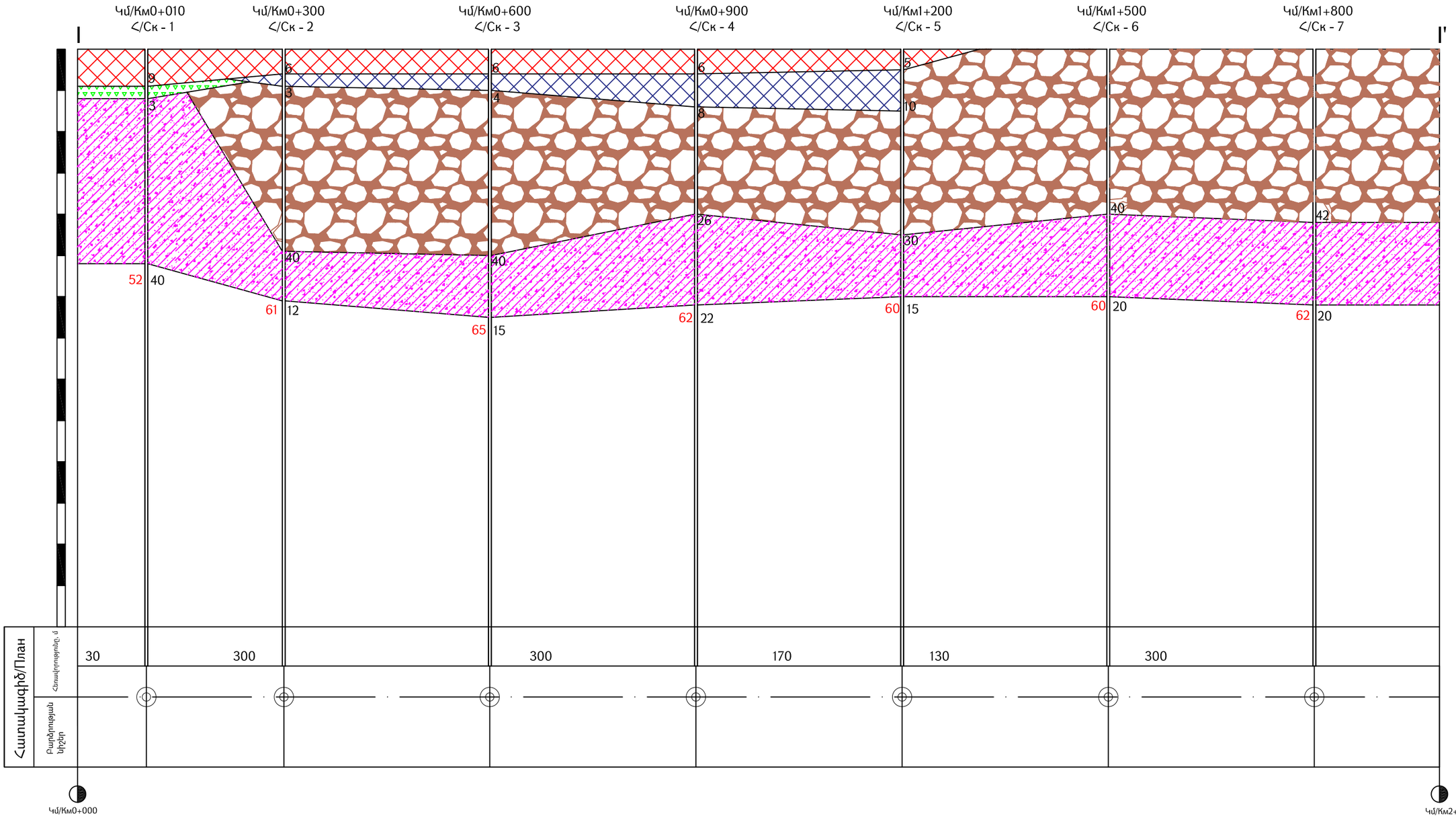

Մասշտաբ
հոր.-1:6000

Масштаб
гор.-1:6000

Ասֆալտ/բետոն
Асфалт/бетон

Խիճ
Щебень

Կոպճաավազ
Гравийно песчаный материал

Բեկորա-խճային ընահող 9.6-IV
Обломочно-щебенистый грунт

Սառ վերամշակում
Холодная переработка

Հորատանցք
Скважина

Հորատանցքի խորությունը սմ
Глубина скважины см

նմ/проба-1
35-40սմ/см

Նմուշի վերցման տեղը, համարը և խորությունը
Местовзятия пробы, номер и глубина

Հ/Ck-2

Հորատանցքը կտրվածքում և նրա համարը
Скважина в разрезе и номер

Проект финансируется	Заказчик	Проектировщик	Նախագծի անվանումը / Название проекта
			S-5-62,/Հ-34/ - Բոլորձոր մարզային նշանակության ավտոճանապարհի կմ0+000-կմ2+000 հատվածի ասֆալտապատում M-5-62,/Р-34/ - Бовадзор асфальтирование участка км0+000-км2+000 региональной автомобильной дороги

Գծագիր / Чертеж

S-5-62,/Հ-34/ - Բոլորձոր մարզային նշանակության ավտոճանապարհի կմ0+000-կմ2+000 հատվածի ասֆալտապատում/ M-5-62,/Р-34/ - Бовадзор асфальтирование участка км0+000-км2+000 региональной автомобильной дороги

Ինժեներական երկրաբանություն / Инженерная геология

Ինժեներաերկրաբանական հատակագիծ / Инженерно-геологический план

Ինժեներաերկրաբանական կտրվածք I - I՝ գծով / Инженерно-геологический разрез по линии I - I'

Код документа													Գծագրի մասշտաբ Масштаб чертежа
Փուլ Фаза	Բաժին Раздел	Նախագիծ Проект	Կառուցվածք Структуры	Տեսակ Тип	Համար Номер	Փոփոխություն Пересмотр							A3-1:6000
1	1	01ՊԴ	ИГ000	ИГПП	0001	00							
Կոնտակտային համար Контактный номер		Գծագիր N / Номер документа					00	09.2025	Վերջնական հանձնում / Окончательная сдача	PA	AA		Վերատուգում Пересмотр
N ՀՀԼԼԿ-գ-ՀՇՊԲ-25/25		1-1-01ПД-ИГ000-ИГПП-0001-00					Վերատուգում Пересмотр	Ամսաթիվ Дата	Նկարագրություն Описание	Ում կողմից Подготовленный	Ստուգված է Проверено	Հաստատված է Одобренный	00

Կամրջի սխեմատիկ հատակագիծ/Схематичный план моста

Մ/М 1:100

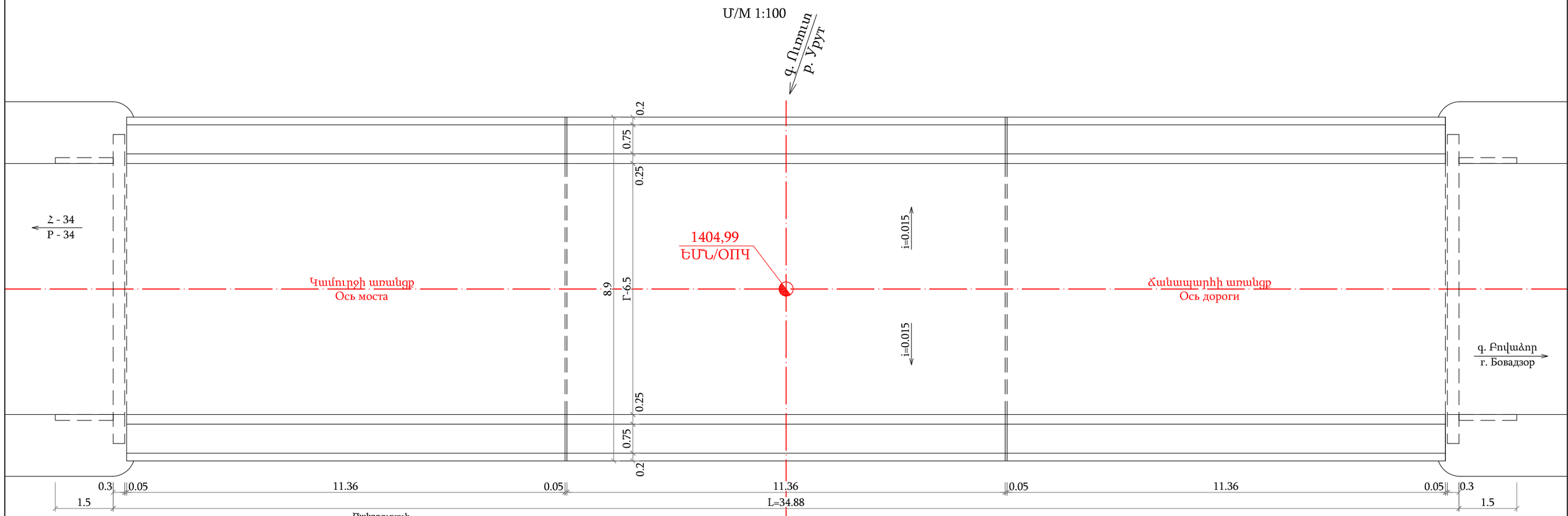

Ծանոթություն

1. Գոյություն ունեցող կամրջային անցումը Ուրուտ գետի վրայով շահագործվում է մոտ 50տարի: Ուսումնասիրության ժամանակ պարզվել է, որ կամուրջը անհրաժեշտ է վերանորոգել:
Կամուրջի սխեման - 3x11.36մ:
Կամուրջի երկարությունը - 34.88մ:
Կամուրջի լայնությունը - 9.0մ:
Կամուրջի գաբարիտը - 6.5մ:
Մայթերի լայնությունը 1.0մ:
Մայթերի անվտահրիչների բարձրությունը - 0.25մ:
Մայթերի բազրիվները պողպատե խողովակային:
Երթևեկային մասի ծածկը - գրունտ H=12սմ միաձույլ բետոնի հիմնատակի վրա փոփոխական հաստությամբ (երթևեկայի մասը գտնվում է գոգավոր ուղղահայաց կորի վրա):
Թռիչքային կառուցվածքը բաղկացած է հավաքովի ե/բ հեծանեներից (յուրաք. հետաս) Б-4 մակնիշի, նախատեսված տիպային նախագիծ Թողարկում 167, «Ե/բ թռիչքային կառուցվածքներ առանց դիափրագմաների, կարկասային ամրաններով 35 ГС մակնիշի պողպատից», հաշվարկված են եղել Н-30 և НК-80 ժամանակավոր ուղղահայաց նորմատիվ բեռների տակ:
Ընդ որում եզրային հեծանեների եզրերը (թռիչք 2-3 և 3-4) լայնացվել են միաձույլ ե/բ, ի տարբերություն աջափնյա թռիչքի (1-2):
Թռիչքային կառուցվածքների ե/բ հեծանեների վիճակը բավարար է:
Թռիչքային կառուցվածքների ե/բ հեծանեների միավորման հերթի մաքերևույթների վերանորոգումը նախատեսված է իրականացնել М200 մակնիշի ցեմ.-ավազային շաղախով (տորկրետավորմամբ):
Թռիչքային կառուցվածքի հեծանեների պաշտպանիչ բետոնի (մակերեսների) պաշտպանիչ բետոնի վնասված հատվածների վերանորոգումը նախատեսված է համաձայն:
Կամուրջի բազմականգնակակի հենարանները՝ հավաքովի միաձույլ, զանգվածային հիմքերով բնական հիմնատակի վրա:
Հենարանների վիճակը բավարար է: Ընդ որում N3 հենարանի բետոնե հիմնատակի վերին մակերևույթը նախատեսված է վերանորոգել միաձույլ բետոնով (դաս B20, F100) H=0.2մ, իսկ կողային մակերևույթները М200 մակնիշի ցեմ.-ավազային շաղախով (տորկրետավորում) $\delta_{սիզ.}$=5սմ ամրանային ցանցի տեղադրումով (50x50)մմ, Ø4մմ Вр-I:
Միջանկյալ հենարանների կանգնակների վնասված մակերևույթների վերանորոգումը (յուրաք. հետաս, կտր. 30x35սմ) և ֆերմատակերը նախատեսված է իրականացնել М200 մակնիշի ցեմ.-ավազային շաղախով (տորկրետավորում):
Հենարանների նոր միաձույլ ե/բ պահարանային պատերը (դաս B25, F200) նախատեսված են նախապես գոյություն ունեցողի կազմատումով (վիճակը ծայրահեղ անբավարար է):
Եզրային հենարանի կանգնակների արանքներ խոռոչները (յուրաք. հետաս, չափ. 40x60սմ) նախատեսված է լրացնել միաձույլ բետոնով (դաս B20, F100):
Եզրային հենարանների կանգնակների և ֆերմատի վնասված մակերևույթների վերանորոգումը նույնպես նախատեսված է իրականացնել М200 մակնիշի ցեմ.-ավազային շաղախով (տորկրետավորում):
Մոտեցումների կցորդման կոնստրուկցիաները - հավաքովի Л-1 մակնիշի ե/բ տապաստի բլոկները, իրենց միավորումը, ինչպես նաև П 1-4 մակնիշի անցումային սալերը նախատեսված են համապատասխան տիպային նախագիծ Սերիա 3.503-41, Թողարկում I и II:
Երթևեկային մասի կոնստրուկցիան նախատեսված է համաձայն տիպային նախագիծ Սերիա 3.503 - 12, Ինվ. № 384/42-երկշերտ մանրահատիկ խիտ "Б" տիպի ա/բետոն (ՀՀ =9սմ), ընդ որում պաշտպանիչ բետոնը (դաս. B30, F200, W6) ամրանավորվում է ցանցով՝ 100x100 մմ Ø4Вр-I ձողերից:
Ջրամեկուսացումը իրականացվում է ՎՄՆ 3281-ի համապատասխան (ТЕХНОЭЛАСТМОСТ Б) H=1.0սմ:
Հարթեցնող շերտը նախատեսված է միաձույլ մանրահատիկ բետոնից (դաս B25, F200, W6):
Ընդ որում նախատեսված է երթևեկային մասի գրունտի և բետոնե հիմնատակի ամրողջական կազմատում, ինչպես նաև հավաքովի ե/բ մայթերը և մայթերի տակի հեծանները (մուտքում) և մայթերի հեծանեների տակի միաձույլ բետոնը (եզրում):
Т-1-0.75 մակնիշի մայթերի բլոկները 0.75մ լայնությամբ նախատեսված են համաձայն տիպային նախագիծ Սերիա 3.503-12, Ինվ. N384/42, անվահրիչի բարձրության ավելացմամբ մինչև 0,75մ:
Բազրիվները նախատեսված են Ст.3 сп 5 մակնիշի պողպատից:
Դեֆորմացիոն կարերը նույնպես նախատեսված են տ իպային նախագիծ Սերիա Серия 3.503-12, Ինվ. N384/42:
Հավաքովի ե/բ կցորդման անվահրիչները նախատեսված են B25, F200 դասի բետոնից:
Անվտանգության գոտիներում նախատեսված են ջրահեռացման սարքավորումներ (4 կոմպլեկտ ամեն թռիչքում): Ջրահեռացման խողովակների ներքին դիամետրը Д=150: Խող. նյութը - PVC.
Ջրամեկուսացման եզրերը տեղադրվում են խողովակների և ձագարների միջև:
Հողային պաստառի լայնացված հատվածները նախատեսված են 10 մ երկարությամբ: Հողային պաստառի լայնացված հատվածների երկարությունը 15մ:
Հողային պաստառի լայնացված հատվածներում նախատեսված է պարապետների կազմատում հետագա պողպատե արգելափակոցների տեղադրումով, ինչպես նաև կցորդման անցումային հատվածները:
Նախատեսված են մայթերի անվահրիչների ուղղահայաց գծանշում:
2. Երթևեկային մասի կոնստրուկտիվ էլեմենտների տեղադրումը նախատեսված է փուլերով, համապատասխանաբար ապահովվում (կազմակերպվում) է տրանսպորտային միջոցների երթևեկությունը ընդամենը կառուցվածքի մի կեսով:
3. Կամուրջի վերանորոգումը նախատեսում է իրականացնել նշված կոնստրուկտիվ միջոցառումները՝ հաշվի առնելով նորմերը և անվտանգության կանոնները, ընդ որում երթևեկային մասի գաբարիտը նախատեսված է պահպանել Г-6,5մ, իսկ մայթերի լայնությունը 2x0.75մ:
4. Չափերը տրված են «մ»:

Примечание

1. Существующий мостовой переход через реку Урут эксплуатируется около 50лет. По результатам осмотра и обследования установлено, что мост нуждается в ремонте.
Схема моста - 3x11.36м.
Длина моста - 34.88м.
Ширина моста - 9.0м.
Габарит моста - 6.5м.
Тротуары шириной по 1.0м.
Высота барьерных ограждений тротуаров - 0.25м.
Перильные ограждения тротуаров стальные трубчатые.
Покрытие проезжей части - грунт H=12см на монолитном бетонном основании переменной толщины (проезжая часть расположена в пределах вогнутой вертикальной кривой).
Пролетные строения состоят из сборных ж/бетонных балок (по 5шт) марки Б-4, принятых в своё время по типовому проекту Выпуск 167, «Ж/бетонные сборные пролетные строения без диафрагм с каркасной арматурой из стали марки 35 ГС», рассчитанных на нормативные временные вертикальные нагрузки Н-30 и НК-80.
При этом кромки плит крайних балок (пролеты 2-3 и 3-4) удлинены монолитным ж/бетоном, в отличии от правобережного пролета (1-2).
Состояние ж/бетонных балок пролетных строений удовлетворительное.
Ремонт нижних поверхностей ж/бетона омоноличивания (объединения) балок пролетных строений предусмотрен цементо-песчанным раствором М200 (торкретирование).
Аналогично предусмотрен ремонт повреждённых участков (поверхностей) защитного бетона балок пролетных строений.
Многостоечные опоры моста сборно-монолитной конструкции с массивными фундаментами на естественном основании.
Состояние опор удовлетворительное. При этом предусмотрен ремонт верхней поврежденной поверхности бетонного основания опоры №3 монолитным бетоном (класс B20, F100) H=0.2м, а боковых поверхностей цементо-песчанным раствором М200 (торкретирование) δср.=5см с установкой арм. сеток (50x50)мм, Ø4мм Вр-I.
Ремонт поврежденных поверхностей стоек промежуточных опор (по 5шт, сеч. 30x35см) и подферменников предусмотрен цементо-песчаным раствором М200 (торкретирование).
Новые шкафные стенки подферменников крайних опор из монолитного ж/бетона (класс B25, F200) предусмотрены с предварительной разборкой существующих (состояние крайне неудовлетворительное).
Полости между ж/бетонными стойками крайних опор (по 5шт, сеч. 40x60см) предусмотрено заполнить монолитным бетоном (класс B20, F100).
Ремонт поврежденных поверхностей стоек и подферменников крайних опор также предусмотрен цементо-песчанным раствором М200 (торкретирование).
Конструкция сопряжений с подходами - сборные ж/бетонные блоки лежней марки Л-1, их объединение, а также переходные плиты марки П 1-4 предусмотрены в соответствии с типовым проектом Серия 3.503-41, Выпуски I и II.
Конструкция проезжей части предусмотрена в соответствии с типовым проектом Серия 3.503-12, Инв. N384/42 - двухслойный мелкозернистый плотный а/бетон типа Б (ХН=9см), при этом защитный бетон (класс B30, F200, W6) армируется сеткой 100x100мм, Ø4 Вр-I стержнями. Оклеечная изоляция H=1.0см выполняется в соответствии с ВСН 3281 (ТЕХНОЭЛАСТ МОСТ Б).
Выравнивающий слой предусмотрен из монолитного мелкозернистого бетона (класс B25, F200, W6).
При этом предусмотрена полная разборка грунта проезжей части с бетонным основанием, а также тротуаров с сборными ж/бетонными подтротуарными балками (на входе) и монолитного бетона подтротуарной балки (на выходе).
Тротуарные блоки марки Т-1-0.75 шириной 0.75м предусмотрены в соответствии с типовым проектом Серия 3.503-12, Инв. N384/42, с увеличением высоты колесоотбоя до 0.75м.
Перила предусмотрены из стали марки Ст.3 сп 5.
Деформационные швы также предусмотрены по типовому проекту Серия 3.503-12, Инв. N384/42.
Сборные ж/бетонные блоки барьерных ограждений сопряжений предусмотрены из бетона кл. B25, F200.
В пределах полос безопасности предусмотрены водоотводные устройства (по 4 комплекта в каждом пролете).
Внутренний диаметр водоотводных трубок Д=150мм.
Материал трубок - PVC.
Кромки гидроизоляции размещаются между трубками и воронками.
Уширенные участки земляного полотна предусмотрены длиной 10м. Длина переходных участков земляного полотна - 15м.
В пределах уширенных участков земляного полотна предусмотрена разборка парапетов с последующим устройством стальных барьерных ограждений, также в пределах переходных участков сопряжений.
Предусмотрена вертикальная разметка барьерных ограждений тротуаров.
2. Устройство (укладка) конструктивных элементов проезжей части предусмотрена поэтапно, соответственно обеспечивается (организуется) движение транспортных средств - по одной половине сооружения.
3. Ремонт моста предусматривает выполнение вышеуказанных конструктивных мероприятий с учетом соблюдения строительных технологических норм, а также требований техники безопасности, при этом габарит проезжей части сохранен - Г- 6.5м, а ширины тротуаров уменьшены - 2x0.75м (пешеходы отсутствуют).
4. Размеры даны в «м».

Проект финансируется	Заказчик	Проектировщик	Նախագծի անվանումը / Название проекта
			S-5-62./Հ-34/ - Բովաձոր մարզային նշանակության ավտոճանապարհի կմ0+000-կմ2+000 հատվածի ասֆալտապատում M-5-62./Р-34/ - Бовадзор асфальтирование участка км0+000-км2+000 региональной автомобильной дороги

Գծագիր / Чертеж
S-5-62./Հ-34/ - Բովաձոր մարզային նշանակության ա/ճ-ի ասֆալտապատում M-5-62./Р-34/ - Бовадзор асфальтирование региональной а/д-и

Կամուրջ/Мосты
Կամուրջ կմ 1+368 / Мост км 1+368
Կամրջի սխեմատիկ հատակագիծ / Схематичный план моста

Код документа														Գծագրի մասշտաբ Масштаб чертежа
Փուլ Фаза	Բաժին Раздел	Նախագիծ Проект	Կառուցվածք Структура	Տեսակ Тип	Համար Номер	Փոփոխություն Пересмотр								1:100
1	01	02MO	MO001	ՊՉ	0001	00								
Կոնտրակտային համար Контактный номер	Գծագրի N / Номер документа						00	09.2025	Եզրափակիչ Окончательная сдача	СВ	ВМ	АА	Վերանայում Пересмотр	00
N <<L\J.Ч<Ст0Ф-25/25	1-01-02MO-MO001-ПЧ-0001_00						Վերանայում Пересмотр	Ամսաթիվ Дата	Նկարագրություն Описание	Ում կողմից Подготовленный	Ստուգված է Проверено	Հաստատված է Одобренный		

Երթևեկային մասի կոնստրուկցիան / Конструкция проезжей части

Մ/M 1:50

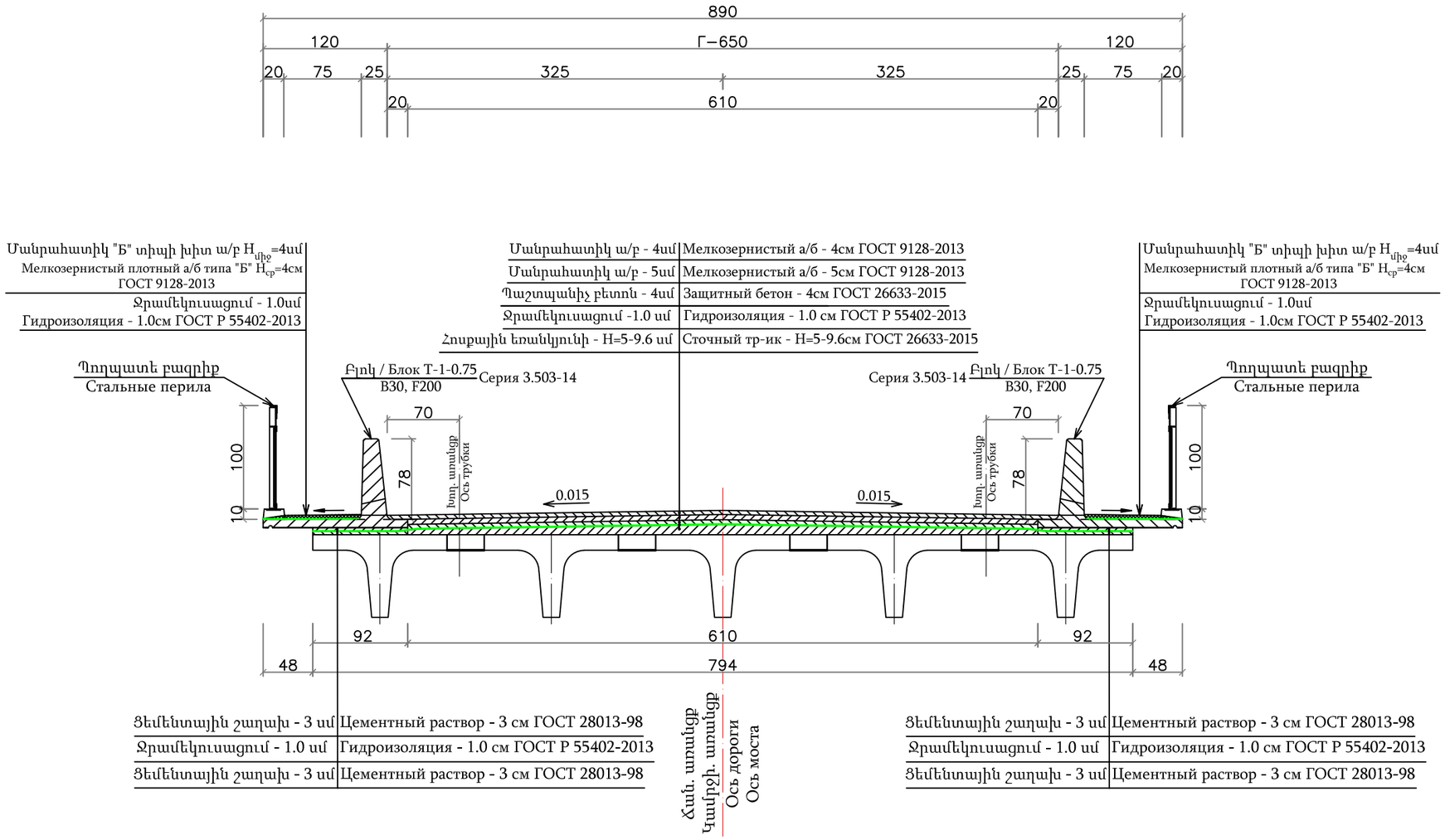

Ծանոթություն

1. Գծագրում տրված է երթևեկային մասի կոնստրուկցիան՝ տիպային նախագիծ Սերիա 3.503-12. Ինվ. N384/42, ինչպես նաև ՇՆ և Կ 2.05.03-84* - ի <<Կամուրջներ և խողովակներ>>պահանջների համապատասխան՝ երկշերտ մանրահատիկ ՀՍ=9սմ «Б» տեսակի խիտ ա/բետոն, ընդ որում պաշտպանիչ բետոնը (դաս. B30, F200, W6) ամրանավորվում է ցանցով՝ 100x100 մմ Ø4Bp-I ձողերից: Ջրամեկուսացումը իրականացվում է ՎՍՆ 3281-ի համապատասխան (ТЕХНОЭЛАСТМОСТ Б): Հոսքային եռանկյունին նախատեսված է միաձույլ մանրահատիկ բետոնից (դաս B25, F200, W6):

2. Ներկա նախագծով նախատեսված է հավաքովի ե/բ Т-1-0.75 մակնիշի մայթերի բլոկներ (դաս. B30, սառն. F200), ինչպես նաև պողպատե բազրիքները:

3. Ամեն թռիչքային կառուցվածքում նախատեսված է 4 կոմպլեկտ ջրահեռացման սարքավորումներ:

4. Նայել կամրջի հատակագծի հետ համատեղ:

5. Չափերը տրված են <<սմ>> -ով:

Примечание

1. На чертеже представлена конструкция проезжей части в соответствии с типовым проектом Серия 3.503-12, Инв. N384/42, а также СНиП 2.05.03-84* «Мосты и трубы» - двухслойный мелкозернистый плотный а/бетон ΣН=9см типа "Б", при этом защитный бетон (класс B30, F200, W6) армируется сеткой 100x100мм, Ø4Bp-I стержнями. Оклеечная изоляция выполняется в соответствии с ВСН 3281 (ТЕХНОЭЛАСТМОСТ Б). Сточный треугольник предусмотрен из монолитного мелкозернистого бетона (класс B25, F200, W6).

2. Проектом предусмотрены сборные ж/бетонные тротуарные блоки марки Т-1-0.75 (класс B30, F200), а также стальные перила.

3. В каждом пролетном строении предусмотрено по 4 комплекта водоотводных устройств.

4. Смотреть совместно с планом моста.

5. Размеры даны в «см».

Проект финансируется	Заказчик	Проектировщик	Նախագծի անվանումը / Название проекта	Գծագիր / Чертеж	Կամուրջ/Мосты Կամուրջ կմ 1+368 / Мост км 1+368 Երթևեկային մասի կոնստրուկցիան / Конструкция проезжей части
			S-5-62,/C-34/ - Բովանդակության նշանակության ավտոճանապարհի կմ0+000-կմ2+000 հատվածի ասֆալտապատում M-5-62,/P-34/ - Бовадзор асфальтирование участка км0+000-км2+000 региональной автомобильной дороги	S-5-62,/2-34/ - Բովանդակության նշանակության ա/ճ-ի ասֆալտապատում M-5-62,/P-34/ - Бовадзор асфальтирование региональной а/д-	

Կոդ / Код														
Փուլ / Фаза	Բաժին / Раздел	Նախագիծ / Проект	Կառուցվածք / Структуры	Տեսակ / Тип	Համար / Номер	Վերանայում / Пересмотр								Գծագրի մասշտաբ / Масштаб чертежа
1	01	02МО	МО001	ПЧ	0002	00								1:50
Կոնտրակտային համար / Контактный номер			Գծագրի N / Номер документа				00	09.2025	Ավարտական հանձնում / Окончательная сдача	СВ	ВМ	АА		Վերանայում / Пересмотр
N <<СЦ/Ц-Ч-СЦ2Ф-25/25			1-01-02МО-МО001-ПЧ-0002_00				Վերանայում / Пересмотр	Ամսաթիվ / Дата	Նկարագրություն / Описание	Մշակեց / Подготовленный	Ստուգեց / Проверено	Հաստատեց / Одобренный		00

Պահարանային պատի ամրանների մասնագիրը
Спецификация арматуры шкафной стенки

Անվանումը Наименование	Հ/Հ	Կտրվածքը Сечение մմ/мм	Երկարություն Длина սմ/см	Քանակը Кол-во հատ/шт	Ընդհանուր երկ. Общая длина մ/м	1 գծմ.-ի քաշը Вес 1 пог.м կգ/кг	Ընդհանուր քաշը Общий вес կգ/кг
Ամրան Арматура	1	Φ 12 A III	142	41	58.22	0.888	51.7
	2	Φ 12 A III	136	41	55.76	0.888	49.5
	3	Φ 10 A III	795	9	71.55	0.617	44.1
Խարսխաձող Анкера	4	Φ 16 A III	75	21	15.75	1.578	24.8
	5	Φ 16 A III	50	21	10.5	1.578	16.6
	6	Φ 22 A III	55	14	7.7	2.984	23.4
Ընդամենը/Итого՝ բետոն/бетон B - 25 V = 2.88 մ³/м³				Ամրան/Арматура		Φ 10 A III	44.1
						Φ 12 A III	101.2
				Խարսխաձող/Анкера		Φ 16 A III	41.4
						Φ 22 A III	23.4
Ընդամենը/Итого՝							210.1

Պահարանային պատի ամրանավորման
Конструкция армирования шкафной стенки

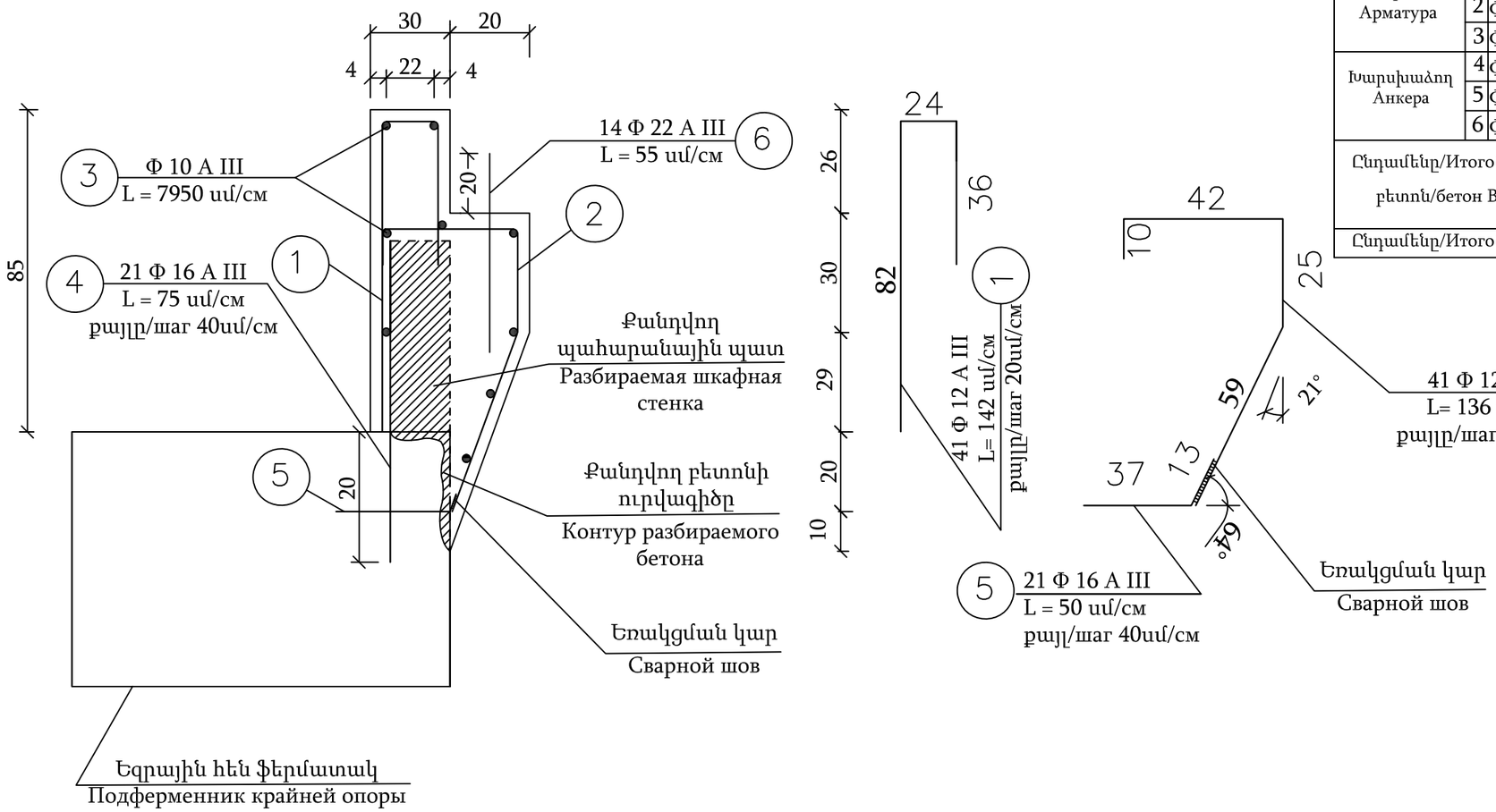

Ծանոթություն

1. Գծագրում տրված է պահարանային պատի ամրանավորման կոնստրուկցիան, որը իրականացվում է գոյություն ունեցողի կիսաքանդվածի փոխարեն:
2. Պահարանային պատը նախատեսված է միաձույլ ե/բետոնից B25 դասի, սառանակայունությունը F200:
3. Խարսխման համար օգտագործվում է պոլիմերացեմենտե շաղախ:
4. N1 մրաանները եռակցվում են N 4 խարսխաձողերին , իսկ N2 ամրանները՝ N5 խարսխաձողերին

Примечание

1. На чертеже дана конструкция армирования шкафных стенок подферменников крайних опор, взамен полуразрушенных существующих.
2. Шкафные стенки предусмотрены из монолитного ж/бетона класса B25, морозостойкость F200.
3. Для крепления анкеров используется полимерная мастика.
4. Стержни N1 привариваются к анкерам N4, стержни N2 привариваются к анкерам N5.

Проект финансируется	Заказчик	Проектировщик	Նախագծի անվանումը / Название проекта	Գծագիր / Чертеж	Код документа													Գծագրի մասշտաբ Масштаб чертежа
			S-5-62,/С-34/ - Բովանդակ մարգային նշանակության ավտոճանապարհի կմ0+000-կմ2+000 հատվածի ասֆալտապատում M-5-62,/P-34/ - Бовадзор асфальтирование участка км0+000-км2+000 региональной автомобильной дороги	S-5-62,/Հ-34/ - Բովանդակ մարգային նշանակության ա/ճ-ի ասֆալտապատում M-5-62,/P-34/ - Бовадзор асфальтирование региональной а/д-и	Փուլ Фаза	Բաժին Раздел	Նախագիծ Проект	Կառուցվածք Структуры	Տեսակ Тип	Համար Номер	Փոփոխություն Пересмотр							
				Կամուրջ/Мосты	1	01	02МО	МО001	ПЧ	0003	00							
				Կամուրջ կմ 1+368 / Мост км 1+368	Կոնտրակտային համար Контактный номер	Գծագիր N / Номер документа						00	09.2025	Վերջնական հանձնում Окончательная сдача	ՀՎ СВ	ՎՄ ВМ	ԱԱ АА	Վերանայում Пересмотр
				Պահարանային պատերի կոնստրուկցիան/Конструкция шкафных стен	N ՀՀ-Ռուս-Ռուս-25/25	1-01-02МО-МО001-ПЧ-0003_00						Վերանայում Пересмотр	Ամսաթիվ Дата	Նկարագրություն Описание	Ում կողմից Подготовленный	Ստուգված է Проверено	Հաստատված է Одобренный	00

ԴԵՖՈՐՄԱՑԻՈՆ ԿԱՐԵՐԻ ԿՈՆՍՏՐՈՒԿՑԻԱՆ
КОНСТРУКЦИЯ ДЕФОРМАЦИОННЫХ ШВОВ

I - I

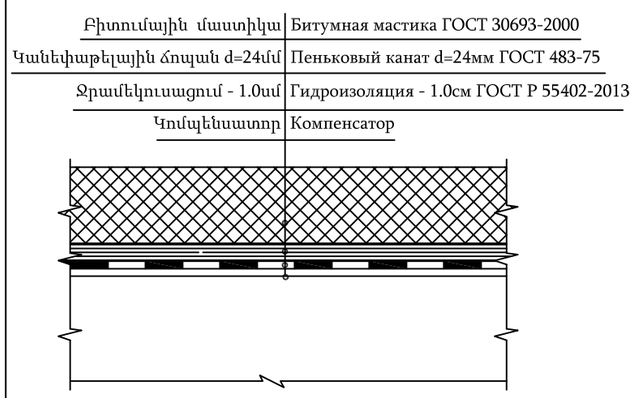

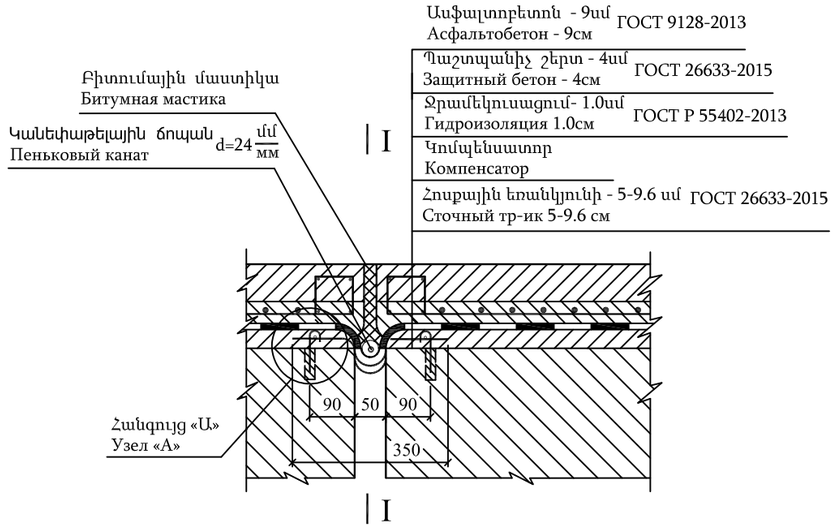

ՀԱՆԳՈՒՅՑ «Ա»
УЗЕЛ «А»

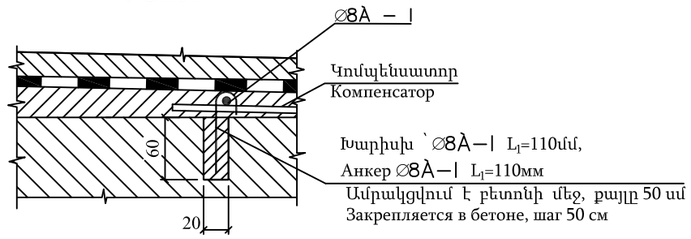

ԿՈՄՊԵՆՍԱՏՈՐՆԵՐԻ ՏԱՐԲԵՐԱԿՆԵՐ
ВАРИАНТЫ КОМПЕНСАТОРОВ

ՏԱՐԲԵՐԱԿ N1
ВАРИАНТ N1

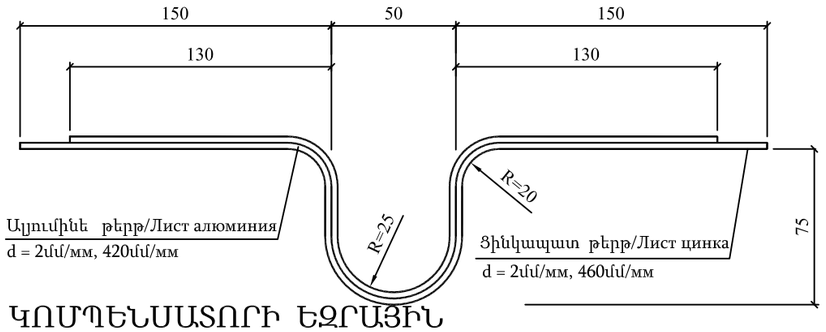

ՏԱՐԲԵՐԱԿ N2
ВАРИАНТ N2

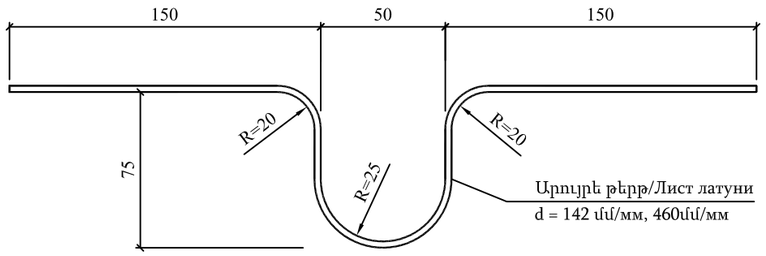

ԿՈՄՊԵՆՍԱՏՈՐԻ ՄԵՏԱՂԻ ԾԱԽՍԸ 1գմ ԴԵՖՈՐՄԱՑԻՈՆ ԿԱՐԻ ՀԱՄԱՐ
РАСХОД МЕТАЛЛА НА 1пог. м ДЕФОРМАЦИОННОГО ШВА

ՏԱՐԲԵՐԱԿ ВАРИАНТ	ԹԵՐԹ МАТЕРИАЛ	ՀԱՍՈՒՅԹԸ սմ СЕЧЕНИЕ см	ՄԵՏԱՂԻ ՏԵՍ. ԿՇՌՌ, տ/մ³ УД. ВЕС МЕТАЛЛА т/м³	ՔԱՇԸ 1 գ.մ. - ի, կգ ВЕС 1пог. м кг.	ГОСТ
N1	Ալյումինե Алюминий	0.2x42	2.7	2.3	21631-2019
	Ցինկապատ Цинк	0.2x46	7.85	7.2	14918-80
N2	Արույրե Латунь	0.2x46	8.7	8.0	2208-2007

ԿՈՄՊԵՆՍԱՏՈՐԻ ԵԶՐԱՅԻՆ ՏԵՂԱՄԱՍԻ ՓՌՎԱԾՔԸ
РАЗВЕРТКА КРАЙНЕГО УЧАСТКА КОМПЕНСАТОРА

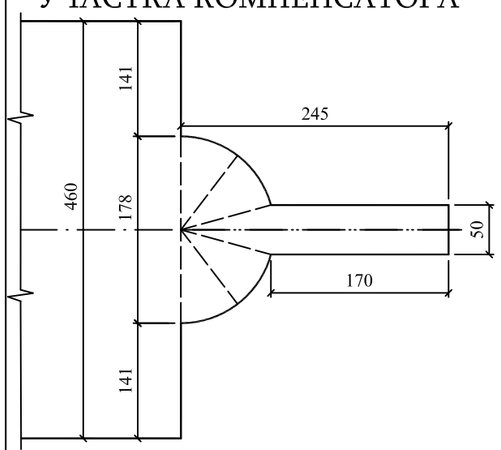

ՀԱՏԱԿԱԳԻԾ
ПЛАН

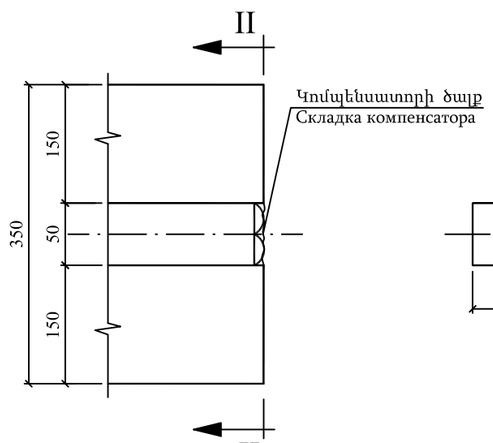

ԿՈՄՊԵՆՍԱՏՈՐԻ ԾԱԼՔԸ
СКЛАДКА КОМПЕНСАТОРА
II - II

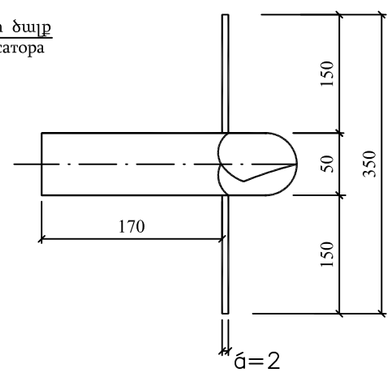

Ծանոթություն

1. Գծագրում տրված է դեֆորմացիոն կարերի կոնստրուկցիան, ընդունված Սերիա 3.503-12, ԻՆՎ. N 384/42 տիպային նախագծով, ՇՆ և Կ 2.05.03-84* «Կամուրջներ և խողովակներ» համապատասխան:
2. Չափերը տրված են «մմ»-ով:

ПРИМЕЧАНИЕ

1. На чертеже представлена конструкция деформационных швов, принятая по типовому проекту Серия 3.503-12, Инв. N 384/42, в соответствии с СНиП 2.05.03-84* «Мосты и трубы».
2. Размеры даны в «мм».

Проект финансируется	Заказчик	Проектировщик	Նախագծի անվանումը / Название проекта	Գծագիր / Чертеж
			S-5-62,/C-34/ - Բովանդակ մարզային նշանակության ավտոճանապարհի կմ0+000-կմ2+000 հատվածի ասֆալտապատում M-5-62,/P-34/ - Бовадзор асфальтирование участка км0+000-км2+000 региональной автомобильной дороги	S-5-62,/Z-34/ - Բովանդակ մարզային նշանակության ա/ճ-ի ասֆալտապատում M-5-62,/P-34/ - Бовадзор асфальтирование региональной а/д-и Կամուրջ/Мосты Կամուրջ կմ 1+368 / Мост км 1+368 Конструкция деформационных швов/Դեֆորմացիոն կարերի կոնստրուկցիան

Код документа														Գծագրի մասշտաբ Масштаб чертежа
Фаза	Раздел	Проект	Структуры	Тип	Номер	Пересмотр								
1	01	02МО	МО001	ПЧ	0004	00								
Контактный номер	Գծագիր N / Номер документа						00	09.2025	Окончательная сдача	СВ	ВМ	АА		Վերատուգում Пересмотр
N <<U_U-9-C0/2P-25/25	1-01-02МО-МО001-ПЧ-0004_00						Վերատուգում Пересмотр	Ամսաթիվ Дата	Նկարագրություն Описание	Ում կողմից Подготовленный	Ստուգված է Проверено	Հաստատված է Одобренный		00

Մայթերի բլոկների կաղապարային գծագիր/Опалубочный чертеж тротуарных блоков

Մ/М 1:25

Տեսքը երթևեկային մասի կողմից/Вид со стороны проезжей части

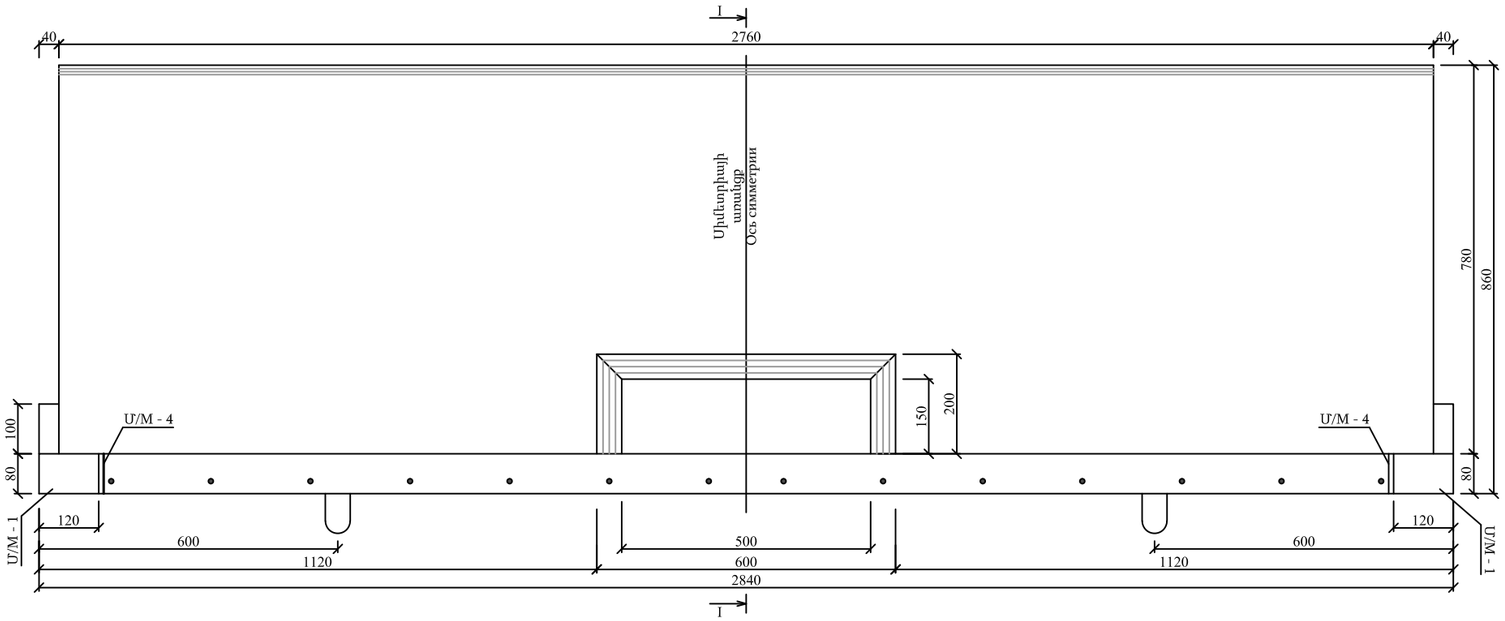

I - I

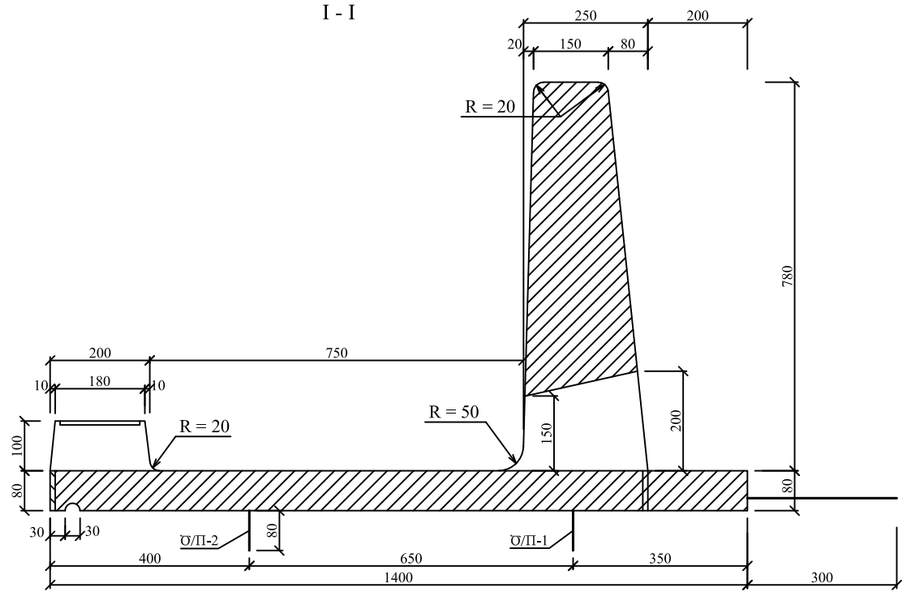

Ներդիր դետալներ/Закладные детали

(1 բլոկի համար/Для 1 блока)

Մակնիշը	1 դետալի քաշը կգ	Քանակը հատ	Ընդհանուր քաշը կգ	Պողպատի մակնիշը
Марки	Вес 1 детали кг	Кол-во шт	Общий вес кг	Марка стали
Մ/Մ - 1	1.0	3	3.0	Թերթավոր /Листовая- Ст3, Խարիսխները/Анкера - 25Г2С AIII 35ГС
Մ/Մ - 2	3.0	4	12.0	
Մ/Մ - 4	1.8	2	3.6	
Всего/Ընդամենը		9	18.6	

Բլոկի բնութագիրը/Характеристики блока

Բլոկի մակնիշը	Գաբարիտային չափերը սմ	Բլոկի ծավալը մ³	Բլոկի քաշը տ	Բետոնի դասը Սառնակայուն.
Марка блока	Габаритные размеры см	Объем бетона м³	Вес блока т	Класс бетона Морозостойкость.
Т-1-0.75	86 x 140 x 284	0.74	1.85	В30, F200

Ծանոթություն

1. Մայթերի բլոկների կոնստրուկցիան նախատեսված է Սերիա 3.503-12, Ինվ. N 384/42 տիպային նախագծով, անվահիրչի բարձրությանը ավելացումով մինչև 0.75 մ համաձայն ՇՆ և Կ 2.05.03-84* «Կամուրջներ և խողովակներ» :
2. Բլոկները բետոնացնել շրջած վիճակում: Վերաշրջումից հետո բլոկների ամբարձման համար նախատեսված Ծ-4 ամբարձիչ ծխնիները եռակցել Մ-1 և Մ-4 միջադիր դետալների հետ: Բլոկների մոնտաժումից հետո ծխնիները կտրել: Բլոկների ներքին մակերևույթի ամբարձիչ ծխնիները կտրել մոնտաժումից առաջ:
3. Չափերը տրված են «մմ» - ով:

Примечание

1. Конструкция тротуарных блоков предусмотрена в соответствии с типовым проектом Серия 3.503-12, Инв. N384/42, с увеличением высоты колесоотбоя до 0.75м по СН и П 2.05.03-84* «Мосты и трубы».
2. Блоки бетонировать в перевернутом положении. Для строповки блока после перекантовки приварить подъемные петли П-4 к закладным деталям М-1 и М-4. После установки блока в проектное положение петли срезать.
3. Размеры даны в «мм».

План/Հատակագիծ

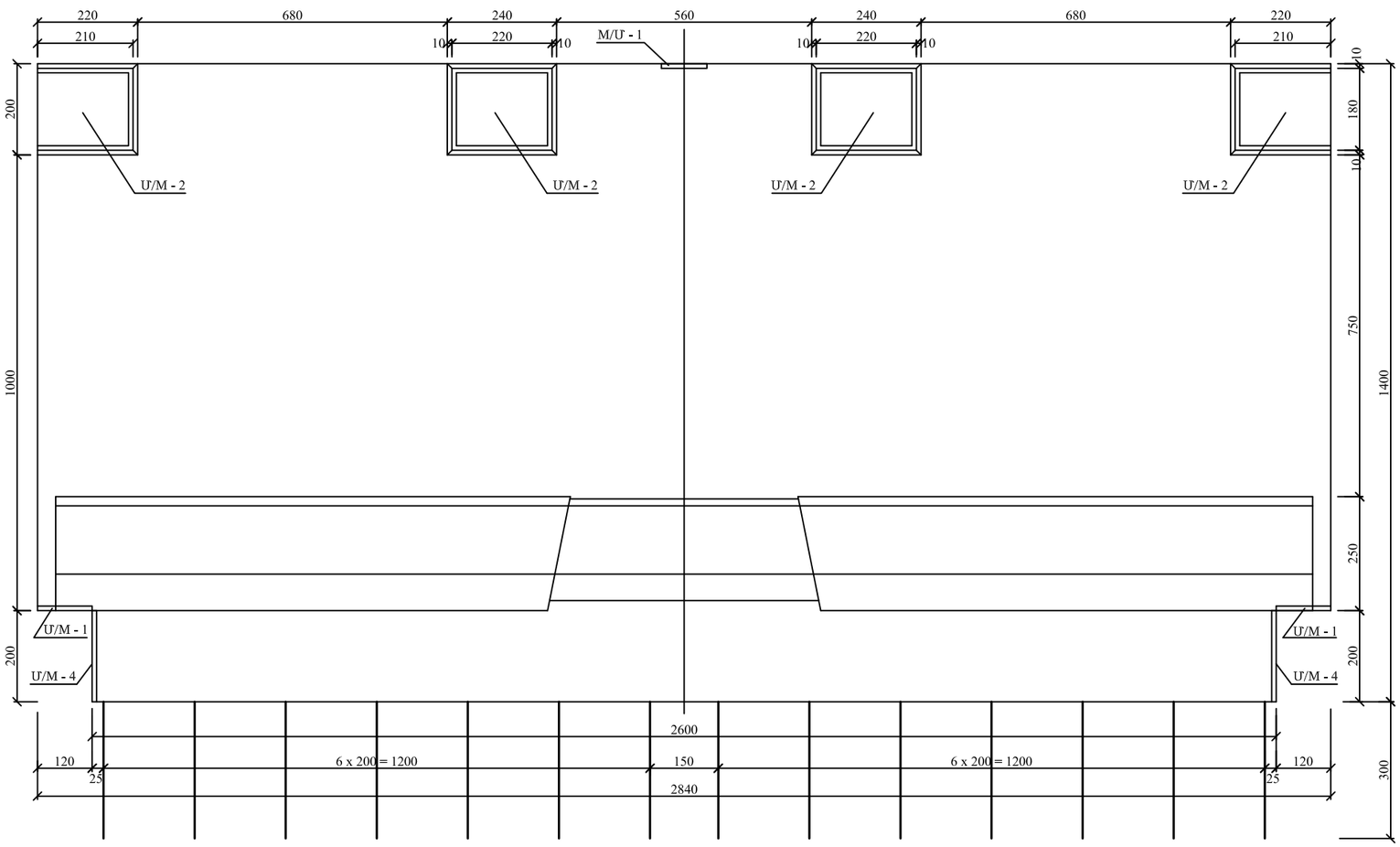

Проект финансируется	Заказчик	Проектировщик	Նախագծի անվանումը / Название проекта
			S-5-62,/Հ-34/ - Բովանդակ մարզային նշանակության ավտոճանապարհի կմ0+000-կմ2+000 հատվածի ասֆալտապատում М-5-62,/Р-34/ - Бовадзор асфальтирование участка км0+000-км2+000 региональной автомобильной дороги

Գծագիր / Чертеж

S-5-62,/Հ-34/ - Բովանդակ մարզային նշանակության ա/ճ-ի ասֆալտապատում М-5-62,/Р-34/ - Бовадзор асфальтирование региональной а/д-и

Կամուրջ/Мосты

Կամուրջ կմ 1+368 / Мост км 1+368

Т-1-0.75 մակնիշի մայթերի բլոկների կոնստրուկցիան/Опалубочный чертеж тротуарных блоков марки Т-1-0,75

Код документа														
Фаза	Раздел	Проект	Структуры	Тип	Номер	Пересмотр								Գծագրի մասշտաբ Масштаб чертежа
1	01	02МО	МО001	ПЧ	0005	00								1:25
Контактный номер		Գծագիր N / Номер документа					00	09.2025	Окончательная сдача	СВ	ВМ	АА		Վերստուգում Пересмотр
N <<СЦЦ-Գ-СՇՇՊ-25/25		1-01-02МО-МО001-ПЧ-0005_00					Վերստուգում Пересмотр	Ամսաթիվ Дата	Նկարագրություն Описание	Ում կողմից Подготовленный	Ստուգված է Проверено	Հաստատված է Одобренный		00

Ջրահեռացման սարքավորումների կոնստրուկցիա / Конструкция водоотводного устройства

Կտրվածք խողովակի առանցքով
Разрез по оси трубки

Մ/M 1:10

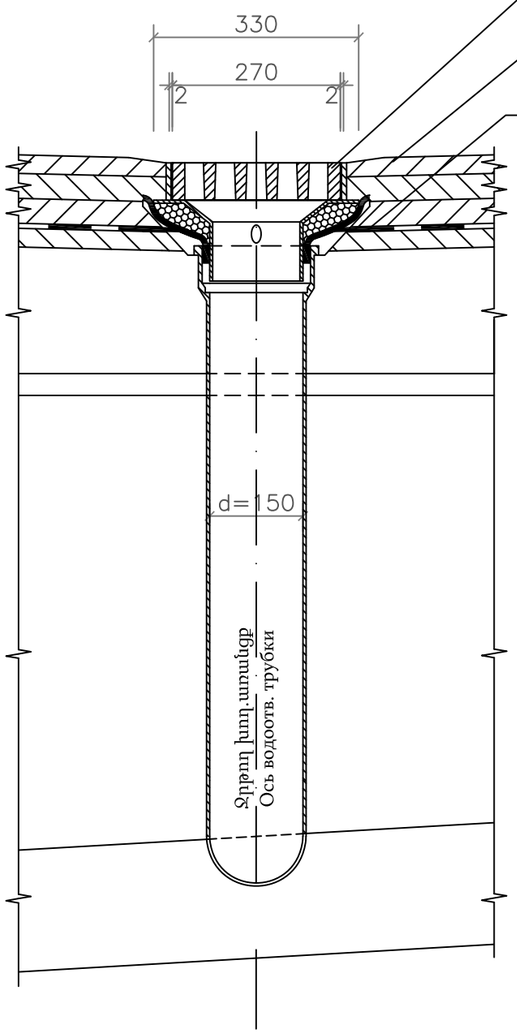

Ճաղավանդակ (թուջ)
Решетка (чугун)

Ասֆալտբետոն
Асфальтобетон

Ջրամեկուսացում
Гидроизоляция

1 - 1

Մ/M 1:5

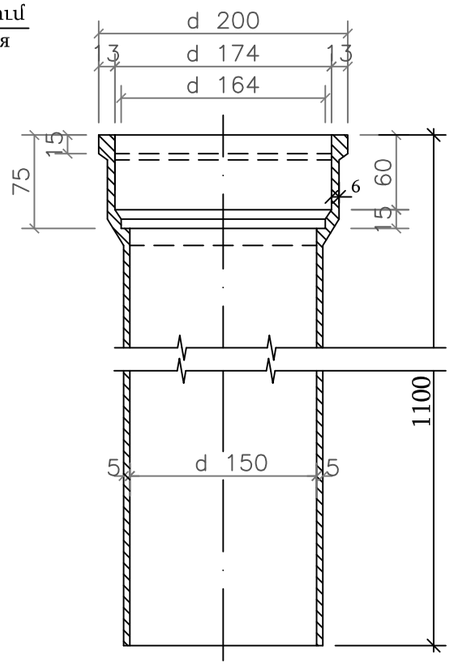

Հատակագիծ/План

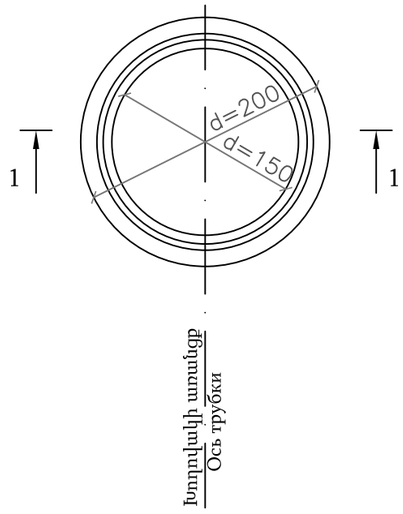

Ջրահեռացման սարքավորման հատակագիծ/План водоотводного устройства

(Երթևեկային մասը և մայթը ցույց տված չեն/Проезжая часть и тротуар не показаны)

Մ/M 1:5

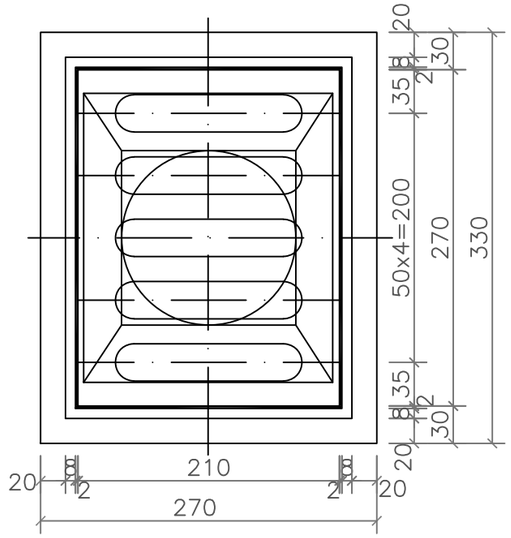

Ճաղավանդակի հատակագիծ/План решетки

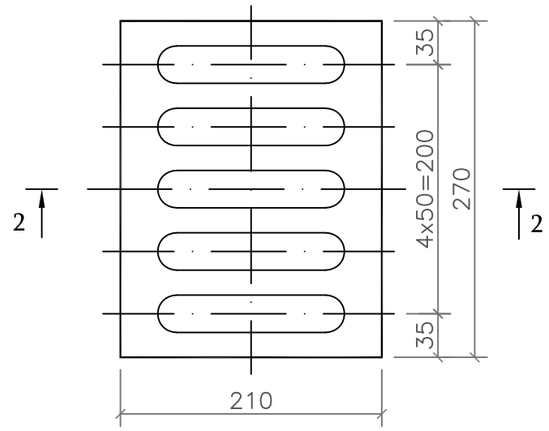

2 - 2

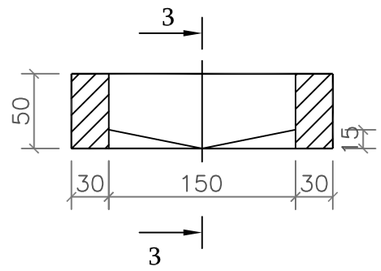

3 - 3

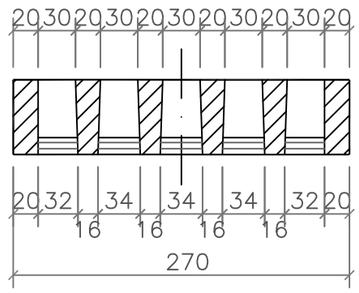

Ծանոթություն

1. Ջրահեռացման խողովակների ներքին տրամագիծը PVC,D = 150մմ:
2. Ջրամեկուսացումը մտցվում է ձագարի և խողովակի արանքը:
3. Թռիչքային կառուցվածքում նախատեսված է տեղադրել 4 կոմպլեկտ ջրահեռացման սարքավորումներ:
4. Չափերը տրված են «մմ»-ով:

Примечание

1. Водоотводные трубко предусмотрены - PVC, внутренним диаметром D = 150мм.
2. Кромки гидроизоляции размещаются между воронками и трубками.
3. В пределах пролетного строения предусмотрено установить 4 комплекта водоотводных устройств.
4. Размеры даны в «мм».

Проект финансируется	Заказчик	Проектировщик	Նախագծի անվանումը / Название проекта	Գծագիր / Чертеж	Код документа													Գծագրի մասշտաբ Масштаб чертежа
			S-5-62,/Հ-34/ - Բոլվանոր մարգային նշանակության ավտոճանապարհի կմ0+000-կմ2+000 հատվածի ասֆալտապատում M-5-62,/Р-34/ - Бовадзор асфальтирование участка км0+000-км2+000 региональной автомобильной дороги	S-5-62,/Հ-34/ - Բոլվանոր մարգային նշանակության ա/ճ-ի ասֆալտապատում M-5-62,/Р-34/ - Бовадзор асфальтирование региональной а/д-и Կամուրջ/Мосты Կամուրջ կմ 1+368 / Мост км 1+368 Ջրահեռացման սարքավորումների կոնստրուկցիա/Конструкция водоотводного устройства	Фаза	Раздел	Проект	Структуры	Тип	Номер	Пересмотр							1:5
					1	01	02МО	МО001	ПЧ	0006	00							
					Контактный номер N-ՀՀԼՍ-ԳԾՕՖ-25/25	Գծագիր N / Номер документа 1-01-02МО-МО001-ПЧ-0006_00					00	09,2025	Окончательная сдача	СВ	ВМ	АА		Վերանայում Пересмотр 00
											Վերանայում Пересмотр	Ամսաթիվ Дата	Նկարագրություն Описание	Ում կողմից Подготовленный	Ստուգված է Проверено	Հաստատված է Одобренный		

ԲԱԶՐԻՔԻ ՍԵԿՑԻԱ C - 1/СЕКЦИЯ ПЕРИЛ C - 1

ՃԱԿԱՏ/ФАСАД

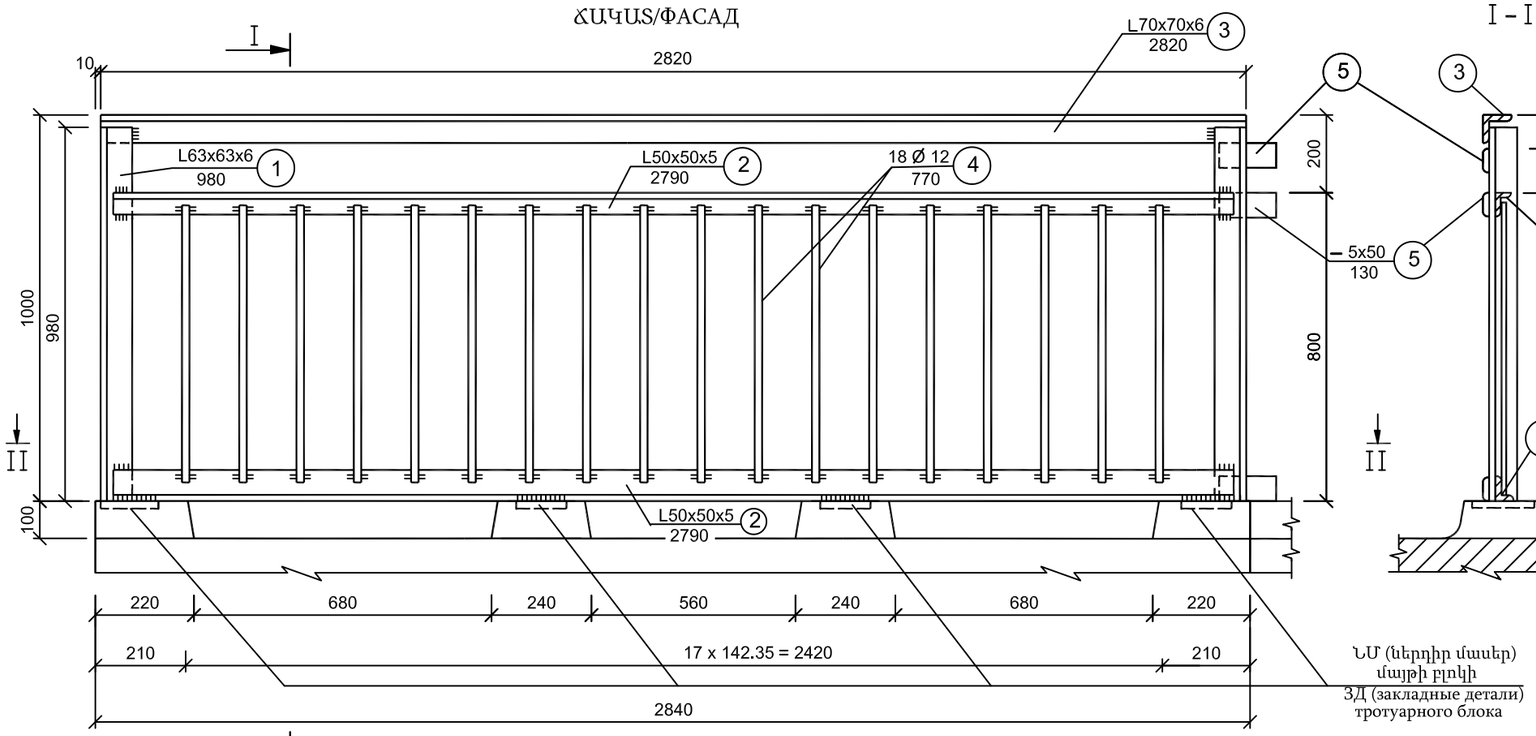

I - I

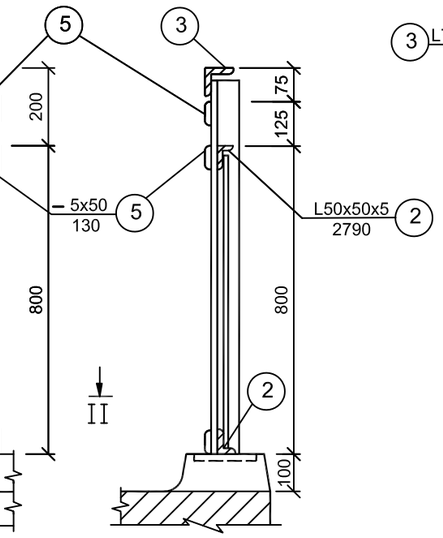

ՍԵԿՑԻԱՆԵՐԻ ՄԻԱՑՄԱՆ ԿՈՆՍՏՐՈՒԿՑԻԱՆ/КОНСТРУКЦИЯ ОБЬЕДИНЕНИЯ СЕКЦИЙ

(ՏԵՍՔԸ ՍԱՅԹԻ ԿՈՂՄԻՑ/ВИД СО СТОРОНЫ ТРОТУАРА)

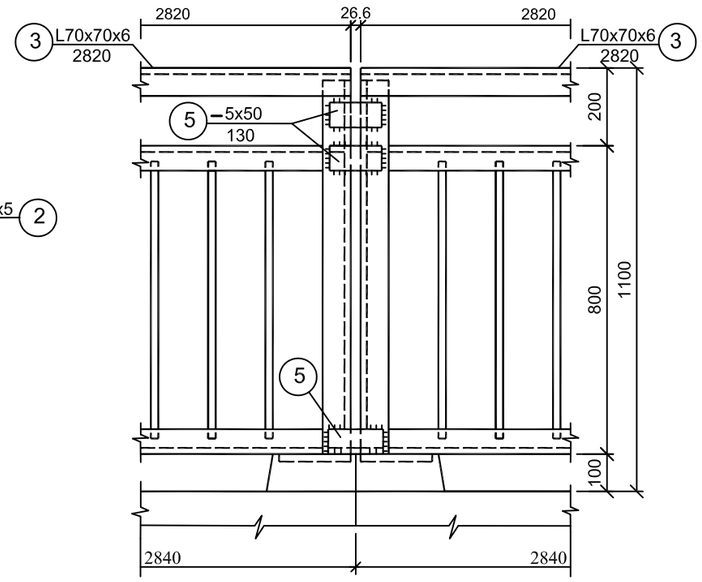

II-II

(ՆՄ և մայթը ցույց տրված չեն/ЗД и тротуар не показаны)

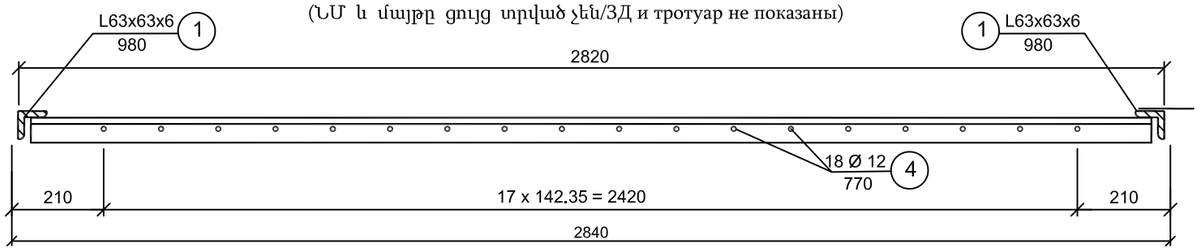

Բազրիքների ամրացման կոնստրուկցիա/Конструкция крепления перил

ՃԱԿԱՏ/ФАСАД

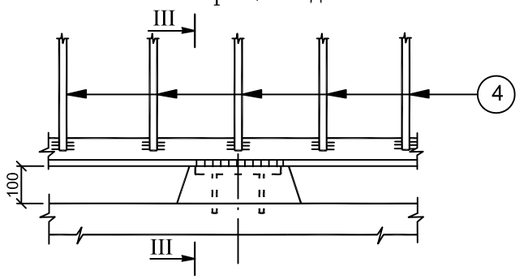

III - III

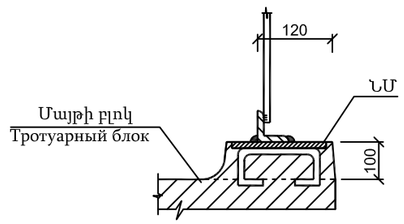

ՀԱՏԱԿԱԳԻԾ/ПЛАН

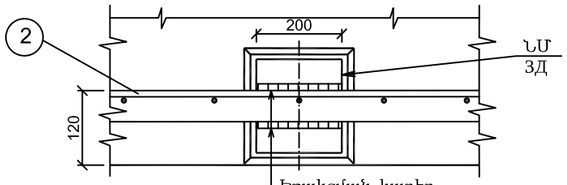

Եռակցման կարեր
Сварные швы
d=5մմ/мм L= 2x200մմ/мм

ԲԱԶՐԻՔՆԵՐԻ ՄԵՏԱՂԻ ԾԱԽՍԸ /РАСХОД МЕТАЛЛА ПЕРИЛ

Դիրք NN	ՏԱՐԵՐԻ ԱՆՎԱՆՈՒՄԸ	ՀԱՏՈՒՅԹԸ, մմ	ԵՐԿԱՐ. սմ	ՔԱՇԸ, 1գ.մ-ի կգ	1 ՍԵԿՑԻԱՅՈՒՄ			24 սեկցիաներ		
					ՔԱՆԱԿԸ հատ	ԸՆԴՀԱՆ. ԵՐԿԱՐ-Ը մ	ԸՆԴՀԱՆ. ՔԱՇԸ, կգ	ՔԱՆԱԿԸ հատ	ԸՆԴՀԱՆ. ԵՐԿԱՐ. մ	ԸՆԴՀԱՆ. ՔԱՇԸ, կգ
Поз. NN	Наименование деталей	Сечение, мм	Длина. см	Вес, 1пог. м кг	Для 1 секции			Для 24 секций		
					Кол.во шт	Общая длина м	Общий вес, кг	Кол.-во шт	Общая длина м	Общий вес, кг
1	Կանգնակների անկյունակներ Уголки стоек	∟ 63x63x6	98	5.72	2	1.96	11.21	48	47.04	269.04
2	Լրացման անկյունակներ Уголки заполнения	∟ 50x50x5	279	3.77	2	5.58	21.04	48	133.92	504.96
3	Բռնահեղի անկյունակ Уголки поручня	∟ 70x70x6	282	6.39	1	2.82	18.02	24	67.68	432.48
4	Լրացման կանգնակներ Стойки заполнения	Ø 12	77	0.888	18	13.86	12.30	432	332.64	295.2
5	Շերտաձողեր Листы	-5x50	13	1.98	3	0.39	0.80	54	7.02	14.4
	Ընդամենը/Всего				–	–	63.37	–	–	1516.08

Ծանոթություն

1.Բազրիքը պատրաստվում է Ст3сп5 մակնիշի պողպատից՝ ըստ ԳՈՍ 380 - 2005 - ի:
2.Բազրիքները երկկողմանի եռակցվում են մայթերի բլոկներում տեղադրված ներդիր մասերին:
Եռակցման կարերի բարձրությունը՝ d = 5մմ:
3.Բազրիքի ներկումը կատարվում է 2 շերտ յուղային ներկով՝ նախնական ներկաստառումով:
4.Չափերը տրված են «մմ» - ով:

Примечания

1. Перила изготавливаются из стали марки Ст3сп5 ГОСТ 380 - 2005.
2. Перила привариваются двухсторонними швами к закладным деталям тротуарных блоков.
Высота сварных швов d = 5мм.
3. Перила окрашиваются двухслойной масляной краской с предварительной грунтовкой.
4.Размеры даны в «мм».

Проект финансируется	Заказчик	Проектировщик	Նախագծի անվանումը / Название проекта	Գծագիր / Чертеж
			S-5-62,/C-34/ - Բովանդակ մարզային նշանակության ավտոճանապարհի կմ0+000-կմ2+000 հատվածի ասֆալտապատում M-5-62,/P-34/ - Бовадзор асфальтирование участка км0+000-км2+000 региональной автомобильной дороги	S-5-62,/L-34/ - Բովանդակ մարզային նշանակության ա/ճ-ի ասֆալտապատում M-5-62,/P-34/ - Бовадзор асфальтирование региональной а/д-и Կամուրջ/Мосты Կամուրջ կմ 1+368 / Мост км 1+368 Բազրիքների կոնստրուկցիան/Конструкция перил

Կոդ դոկումենտի / Код документа														Գծագրի մասշտաբ Масштаб чертежа
Փուլ Фаза	Բաժին Раздел	Նախագիծ Проект	Կառուցվածք Структуры	Տեսակ Тип	Համար Номер	Փոփոխություն Пересмотр								
1	01	02MO	MO001	ՊՀ	0007	00								
Կոնտակտային համար Контактный номер		Գծագրի N / Номер документа					00	09.2025	Օգտագործման համար Окончательная сдача		СВ	ВМ	АА	Վերանայում Пересмотр 00
N ՀՀԱԱՀ-Գ-Ամ-25/25		1-01-02MO-MO001-ՊՀ-0007_00					Վերանայում Пересмотр	Ամսաթիվ Дата	Նկարագրություն Описание		Ում կողմից Подготовленный	Ստուգված է Проверено	Հաստատված է Одобренный	

ԿՑՈՐԴՄԱՆ ԿՈՆՍՏՐՈՒԿՑԻԱՆ/КОНСТРУКЦИЯ СОПРЯЖЕНИЙ

(Դեֆորմացիոն կարը ցույց տված չէ/Деформационный шов не показан)

ԵՐԿԱՅՆԱԿԱՆ ԿՏՐՎԱԾՔ/ПРОДОЛЬНЫЙ РАЗРЕЗ

Մ/M 1 : 20

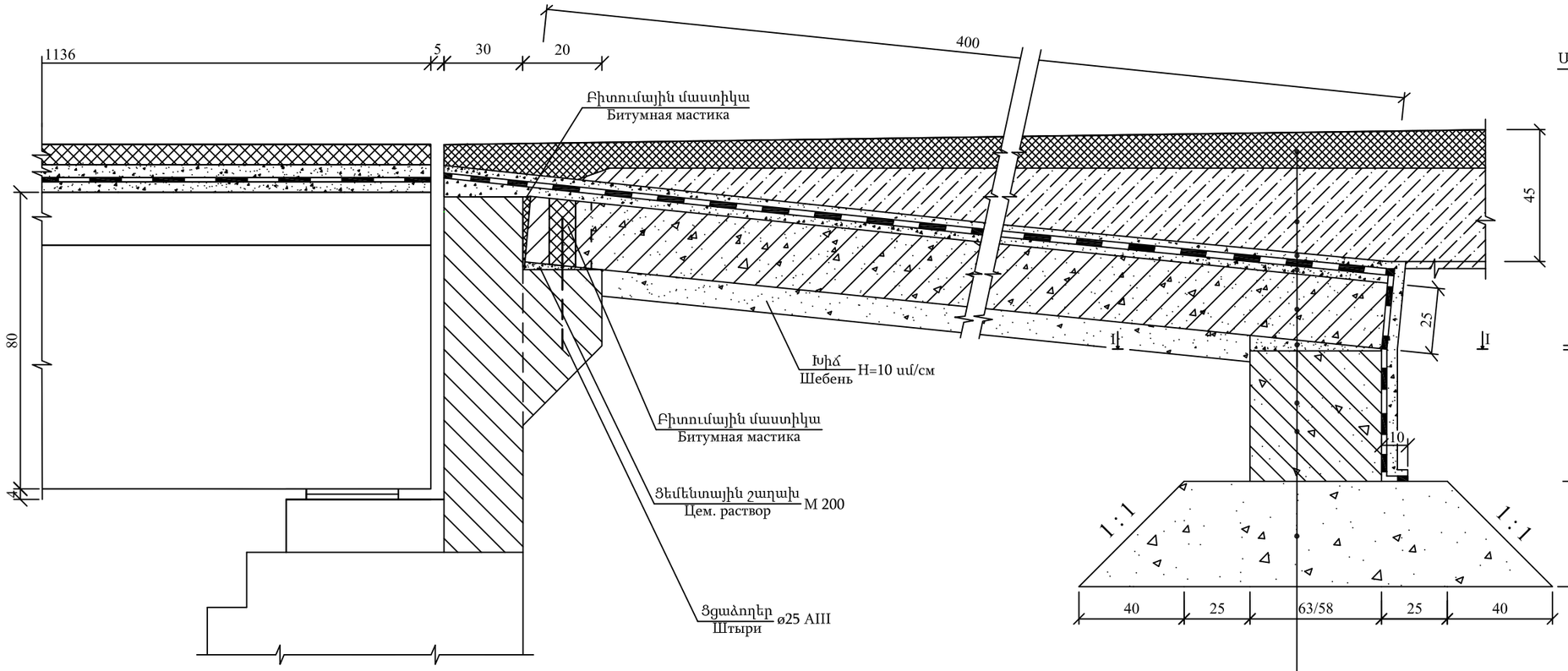

Տապաստի բլոկների միավորում
Объединение блоков лежней

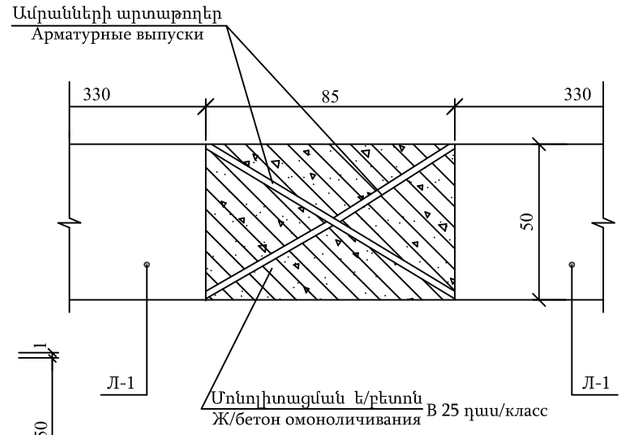

I - I

Մ/M 1:100

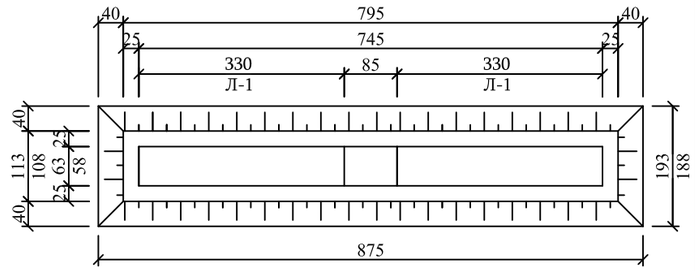

Ա/բ ծածկ	А/б покрытие
Ճանապարհային հիմնատակ	Дорожное основание
Պաշտպանիչ բետոն - 4սմ	Защитный бетона - 4см
Ջրամեկուսացում - 0.8սմ	Гидроизоляция - 0.8см
Հարթեցնող շերտ - 3սմ	Выравнив. слой - 3см
Անցումային սալ П1-4	Переходная плита
Ցեմենտային շաղախ -2սմ	Цем. раствор -2см
Տապաստի բլոկներ Л-1	Блоки лежня Л-1
Խճային բարձիկ	Щебеночная подушка

ԱՆՑՈՒՄԱՅԻՆ ՍԱԼԵՐԻ ՄԻԱՎՈՐՄԱՆ ԴԵՏԱԼԸ
ДЕТАЛЬ ОБЪЕДИНЕНИЯ ПЕРЕХОДНЫХ ПЛИТ

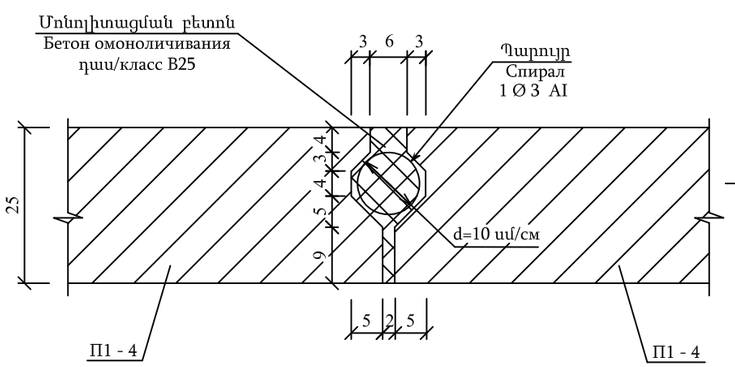

ՊԱՐՈՒՅՐԻ ՍԽԵՄԱՆ
Схема спирали

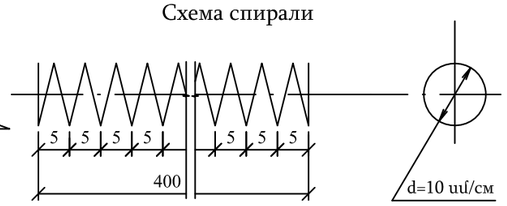

Ծանոթություն

1. Մոտեցումների հետ կցորդումների կոնստրուկցիան - հավաքովի ե/բետոնե տապաստի բլոկները և միավորման հանգույցը, ինչպես նաև անցումային սալերը ընդունված են Սերիա 3.503 - 41, Թողարկում I, II տիպային նախագծի համապատասխան:
2. Ե/բետոնե, հավաքովի տապաստի բլոկները Л-1 մակնիշի և անցումային սալերը նախատեսված են B25, F200 դասի:
3. Նայել հենարանների կոնստրուկցիաների հետ համատեղ:
4. Չափերը տրված են «սմ» - ով:

Примечание

1. Конструкция сопряжений с подходами - сборные ж/бетонные блоки лежней, их объединение, также переходные плиты предусмотрены в соответствии с типовым проектом Серия 3.503-41, Выпуски I и II.
2. Сборные ж/бетонные блоки лежней марки Л-1 и переходные плиты предусмотрены из бетона класс B25, морозостойкость F 200.
3. Смотреть совместно с конструкциями опор.
4. Размеры даны в «см».

Проект финансируется	Заказчик	Проектировщик	Նախագծի անվանումը / Название проекта	Գծագիր / Чертеж
			S-5-62,/Հ-34/ - Բովանդակ մարզային նշանակության ավտոճանապարհի կմ0+000-կմ2+000 հատվածի ասֆալտապատում M-5-62,/P-34/ - Бовадзор асфальтирование участка км0+000-км2+000 региональной автомобильной дороги	S-5-62,/Հ-34/ - Բովանդակ մարզային նշանակության ա/ճ-ի ասֆալտապատում M-5-62,/P-34/ - Бовадзор асфальтирование региональной а/д-и Կամուրջ/Мосты Կամուրջ կմ 1+368 / Мост км 1+368 Կցորդումների կոնստրուկցիան / Конструкция сопряжений

Կոդ / Код														
Փուլ / Фаза	Բաժին / Раздел	Նախագիծ / Проект	Կառուցվածք / Структуры	Տեսակ / Тип	Համար / Номер	Փոփոխություն / Пересмотр								Գծագրի մասշտաբ / Масштаб чертежа
1	01	02MO	MO001	ՊՉ / ПЧ	0008	00								1:20
Կոնտակտային համար / Контактный номер		Գծագրի N / Номер документа					00	09.2025	Վերջնական հանձնում / Окончательная сдача	ՀՄ / СВ	ՎՄ / ВМ	ԱԱ / АА	Վերանայում / Пересмотр	
N-ՀՀ,U,F-Պ-ՀԵՊՖ-25/25		1-01-02MO-MO001-ՊՉ-0008_00					Վերանայում / Пересмотр	Ամսաթիվ / Дата	Նկարագրություն / Описание	Մշակեց / Подготовленный	Ստուգեց / Проверено	Հաստատեց / Одобренный	00	

Կցորդման կոնստրուկցիայի հատակագիծ / План конструкции сопряжений

Մ/М 1:50

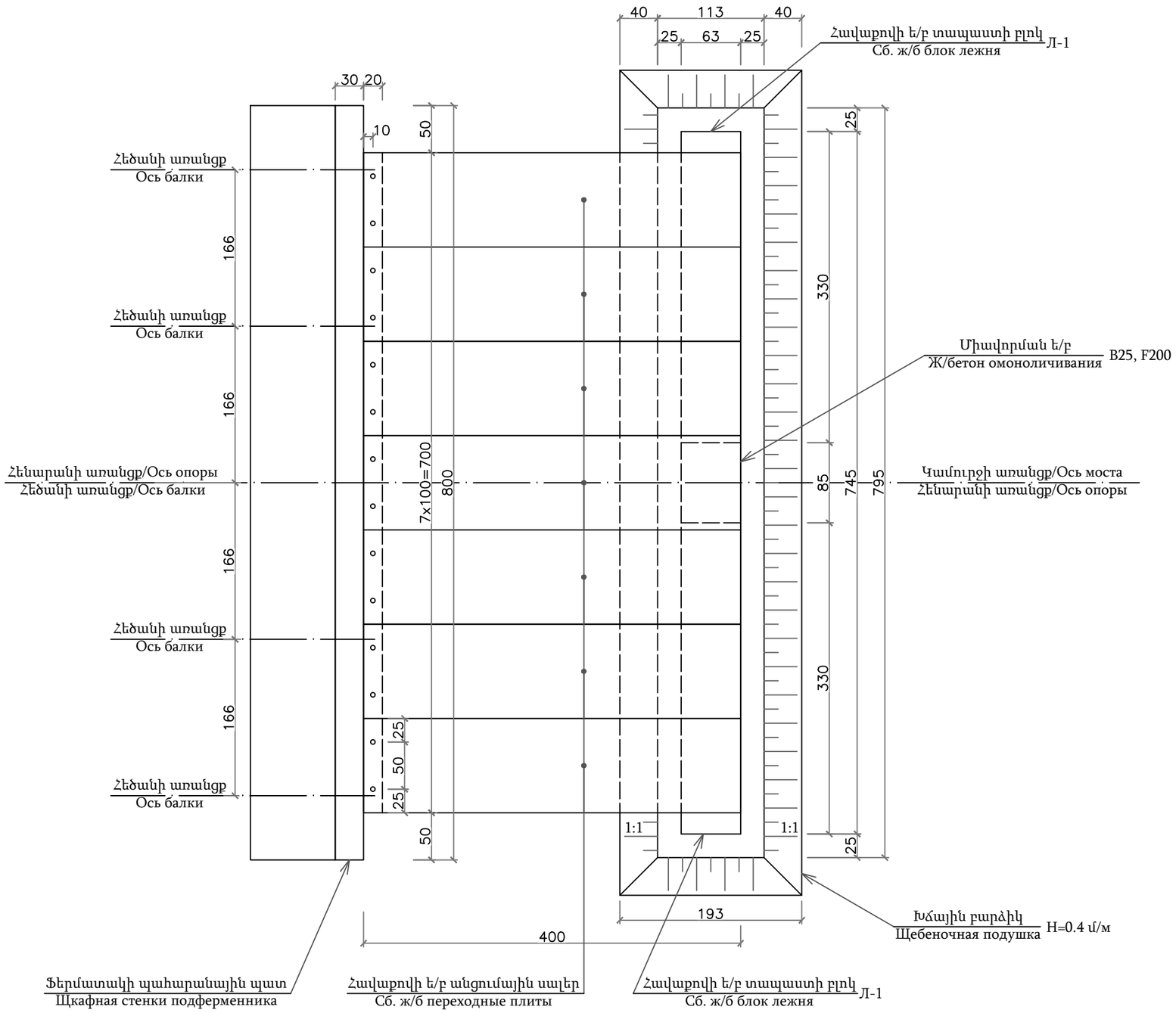

Ծանոթություն

1. Նայել կցորդման կոնստրուկցիայի հետ համատեղ:
2. Չափերը տրված են «սմ» -ով:

Примечание

1. Смотреть совместно с конструкцией сопряжений.
2. Размеры даны в «см».

Проект финансируется	Заказчик	Проектировщик	Նախագծի անվանումը / Название проекта
			S-5-62,/C-34/ - Բոլաձոր մարզային նշանակության ավտոճանապարհի կմ0+000-կմ2+000 հատվածի ասֆալտապատում M-5-62,/P-34/ - Бовадзор асфальтирование участка км0+000-км2+000 региональной автомобильной дороги

Գծագիր / Чертеж
S-5-62,/C-34/ - Բոլաձոր մարզային նշանակության ա/ճ-ի ասֆալտապատում M-5-62,/P-34/ - Бовадзор асфальтирование региональной а/д-и
Կամուրջ/Мосты
Կամուրջ կմ 1+368 / Мост км 1+368
Կցորդման կոնստրուկցիայի հատակագիծ / План конструкции сопряжений

Код документа														Գծագրի մասշտաբ Масштаб чертежа
Փուլ Фаза	Բաժին Раздел	Նախագիծ Проект	Կառուցվածք Структуры	Տեսակ Тип	Համար Номер	Փոփոխություն Пересмотр								1:50
1	01	02MO	MO001	ՊՀ ПЧ	0009	00								
Կոնտակտային համար Контактный номер	Գծագրի N / Номер документа						00	09.2025	Վերջնական տարբերակ Окончательная сдача	ՍՎ СВ	ԱՄ ВМ	ԱԱ АА		Վերանայում Пересмотр 00
N-ՀՀԼՄ-Գ-ՀԾՁՊ-25/25	1-01-02MO-MO001-ՊՀ-0009_00						Վերանայում Пересмотр	Ամսաթիվ Дата	Նկարագրություն Описание	Ում կողմից Подготовленный	Ստուգված է Проверено	Հաստատված է Одобренный		

Կցորդման անվահիրիչների կոնստրուկցիա
Конструкция барьерных ограждений сопряжений

Մ/M 1:20

1-1

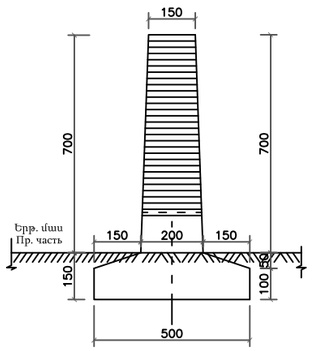

ՀԱԿԱՏ/ФАСАД

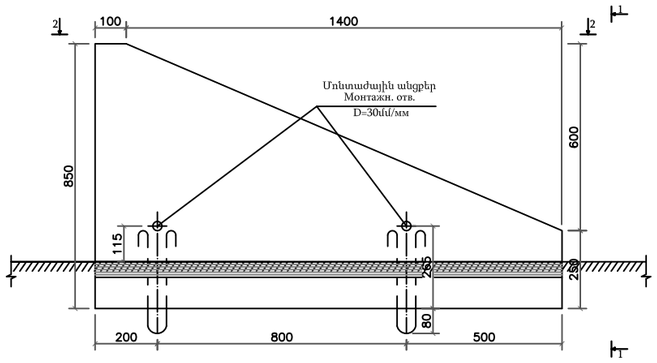

Ամրանների մասնագիր
Спецификация арматуры

Ցանցեր Сетки	2/2 N/N	Տրամագիծ մմ Диаметр мм	Քանակը հատ Количество шт	Երկարությունը 1 հատ մմ Длина 1 шт мм	Ընդհանուր մ Общая м
Ց - 1/C - 1 (1 հատ/шт)	1	Ø 8 AI	4	1460	5.84
	2	Ø 8 AI	14	460	6.44
Ց - 2/C - 2 (2 հատ/шт)	3	Ø 8 AI	2x1=2	1820	3.64
	4	Ø 8 AI	2x5=10	974	9.74
	5	Ø 8 AI	2x13=26	629	16.35
Ծխնի Петли	6	Ø 10 AI	2	900	1.8

Ամրանների քաղվածք
Выборка арматуры

Տրամագիծ մմ Диаметр мм	Ամրանի դասը Класс арматуры	ԳՈՍՏ ГОСТ	Ընդհանուր երկարությունը մ Общая длина м	1 գծ.մ քաշը կգ Вес 1 пог.м кг	Ընդհանուր քաշը կգ Общий вес кг
Ø 8 AI	ВСт3сп2	5784-82	42.01	0.395	16.60
Ø 10 AI			1.8	0.616	1.11
Ընդամենը Итого					17.71
Հյուսվածքային մետաղալար (0.5%) Вязальная проволка (0.5%)					0.09
Բետոն B25, F200, V=0.213մ³, P=0.53տ, ա.պ. AI=83.15 կգ/մ³ Бетон B25, F200, V=0.213м³, P=0.53т, с.а. AI=83.15 кг/м³					

Բլոկի տեղադրման դետալ
Деталь установки блока

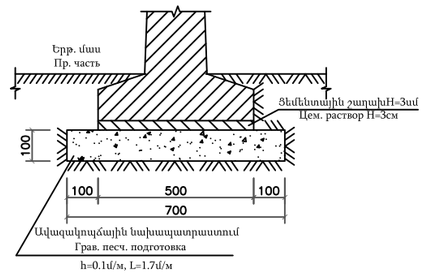

2 - 2

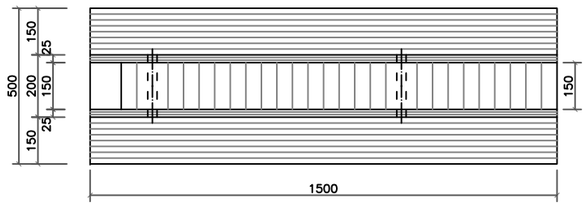

Ց - 1 / C -1

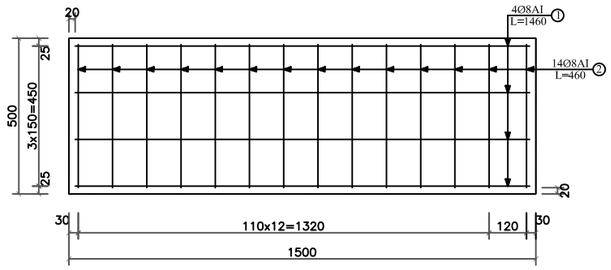

A - A

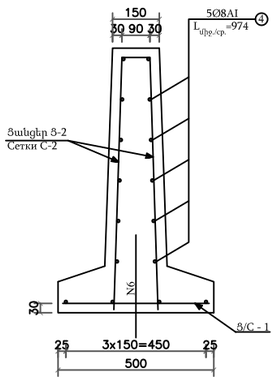

Ց - 2 / C - 2

(Ծխնիները ցույց տրված չեն / Петли не показаны)

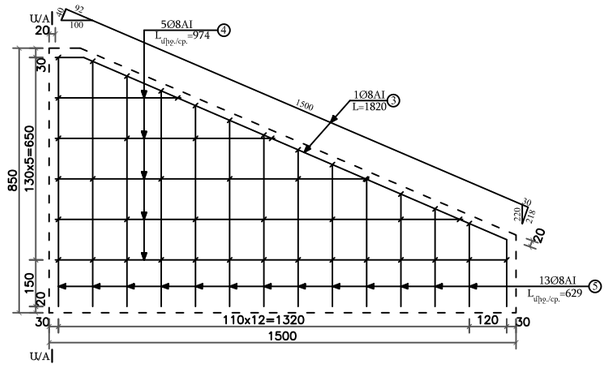

Ծխնի/Петли

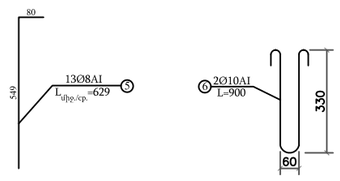

Ծանոթություն

1. Կցորդման հատվածների անվահիրիչների բլոկները նախատեսված են գործարանային արտադրության (բետոն դաս B25, սառն. F200):
2. Բլոկների մոնտաժումը կատարել ավազակոպճային շերտի վրա h=0.1մ ցեմ. շաղախով (M200) h=0.03մ.
3. Չափերը տրված են <<մմ>> -ով:

Примечание

1. Блоки барьерных ограждений сопряжений предусмотрены заводского изготовления (класс бетона B25, морозостойкость F200).
2. Блоки монтировать на слой гравийно-песчанной подготовки h=0.1м с цем. раствором (M200) h=0.03м.
3. Размеры даны в <<мм>>.

Проект финансируется	Заказчик	Проектировщик	Նախագծի անվանումը / Название проекта
			S-5-62,/-34/ - Բովանդակ մարզային նշանակության ավտոճանապարհի կմ0+000-կմ2+000 հատվածի ասֆալտապատում M-5-62,/P-34/ - Бовадзор асфальтирование участка км0+000-км2+000 региональной автомобильной дороги

Գծագիր / Чертеж
S-5-62,/2-34/ - Բովանդակ մարզային նշանակության ա/ճ-ի ասֆալտապատում M-5-62,/P-34/ - Бовадзор асфальтирование региональной а/д-и
Կամուրջ/Мосты
Կամուրջ կմ 1+368 / Мост км 1+368
Կցորդման անվահիրիչների կոնստրուկցիան/Конструкция барьерных ограждений сопряжений

Կոդ կոդ Код документа													
Փուլ Фаза	Բաժին Раздел	Նախագիծ Проект	Կառուցվածք Структуры	Տեսակ Тип	Համար Номер	Վերանայում Пересмотр							Գծագրի մասշտաբ Масштаб чертежа
1	01	02МО	МО001	ПЧ	0010	00							1:20
Կոնտակտային համար Контактный номер	Գծագրի N / Номер документа						00	09.2025	Վերջնական տարբերակ Окончательная сдача	СВ	ВМ	АА	Վերանայում Пересмотр
N <<Հ.Լ/Լ-Գ>>Ք-25/25	1-01-02МО-МО001-ПЧ-0010_00						Վերանայում Пересмотр	Ամսաթիվ Дата	Նկարագրություն Описание	Մշակեց Подготовленный	Ստուգեց Проверено	Հաստատեց Одобренный	00

Երթևեկության կազմակերպման սխեման / Схема организации движения

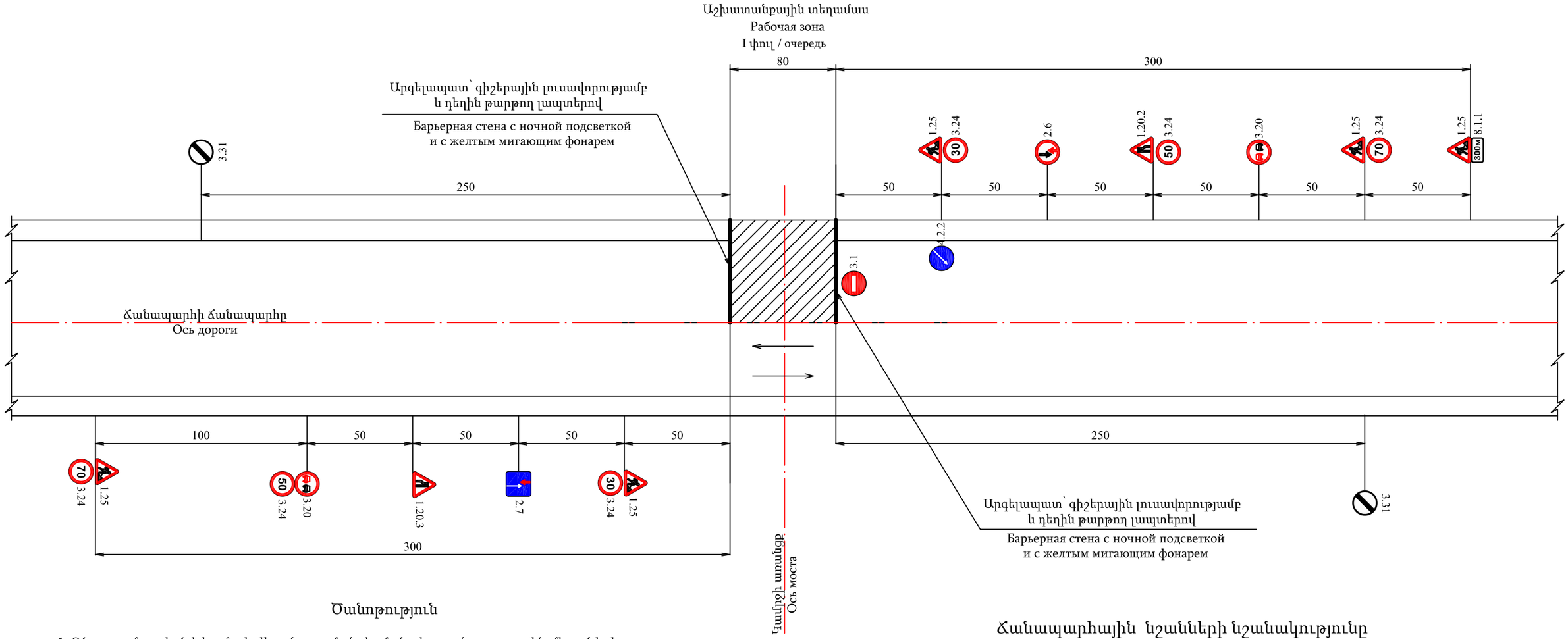

Ծանոթություն

1. Գծագրում տրված է կամրջի վերանորոգման ժամանակ տրանսպորտային միջոցների երթևեկության կազմակերպման սխեման:
2. Ճանապարհային նշանների տեղադրումով լուծվել է 3 հիմնական խնդիր.
   ա) նախազգուշացում վարորդներին վտանգի մասին;
   բ) շարժման թույլ տրված երթուղու նշանակում;
   գ) անվտանգ երթևեկության պայմանների ապահովում:
3. Կամրջի երկրորդ կեսի վերանորոգման ընթացքում երթևեկության կազմակերպումը նախատեսված է համանման:
4. Նայել կամրջի հատակագծի հետ համատեղ:
5. Չափերը տված են «մ»-ով:

Примечание

1. На чертеже представлена схема организации движения транспортных средств во время ремонта моста.
2. Установкой дорожных знаков решаются 3 основные задачи:
   а) предупреждают водителей об опасности;
   б) обозначение разрешенного маршрута движения;
   в) обеспечение безопасного движения.
3. При ремонте второй половины моста движение транспортных средств обеспечивается аналогично, зеркально.
4. Смотреть совместно с планом мостового перехода.
5. Размеры даны в «м».

Ճանապարհային նշանների նշանակությունը
Обозначения дорожных знаков

- 1.25 Ճանապարհային աշխատանքներ / Дорожные работы
- 1.20.2 Ճանապարհի նեղացում / Сужение дороги
- 1.20.3 Ճանապարհի նեղացում / Сужение дороги
- 2.6 Հանդիպակած շարժման առավելությունը / Преимущество встречного движения
- 2.7 Առավելություն հանդիպակած շարժման նկատմամբ / Преимущество перед встречным движением
- 3.1 Մուտքն արգելվում է / Въезд запрещен
- 3.20 Վազանցը արգելվում է / Обгон запрещен
- 3.24 Առավելագույն արագության սահմանափակում / Ограничение максимальной скорости (30)
- 3.24 Առավելագույն արագության սահմանափակում / Ограничение максимальной скорости (50)
- 3.24 Առավելագույն արագության սահմանափակում / Ограничение максимальной скорости (70)
- 3.31 Բոլոր սահմանափակումների վերջը / Конец зоны всех ограничений
- 4.2.2 Արգելքի շրջանցում ձախից / Объезд препятствия слева
- 300м 8.1.1 Մինչև օբեկտ հեռավորությունը / Расстояние до объекта

Проект финансируется	Заказчик	Проектировщик	Նախագծի անվանումը / Название проекта
			S-5-62,/C-34/ - Բովանդակ մարզային նշանակության ավտոճանապարհի կմ0+000-կմ2+000 հատվածի ասֆալտապատում M-5-62,/P-34/ - Бовадзор асфальтирование участка км0+000-км2+000 региональной автомобильной дороги

Գծագիր / Чертеж
S-5-62,/C-34/ - Բովանդակ մարզային նշանակության ա/ճ-ի ասֆալտապատում M-5-62,/P-34/ - Бовадзор асфальтирование региональной а/д-и
Կամուրջ/Мосты
Կամուրջ կմ 1+368 / Мост км 1+368
Երթևեկության կազմակերպման սխեմա /Схема организации движения

Код документа														Գծագրի մասշտաբ Масштаб чертежа
Փուլ Фаза	Բաժին Раздел	Նախագիծ Проект	Կառուցվածք Структуры	Տեսակ Тип	Համար Номер	Փոփոխություն Пересмотр								
1	01	02MO	MO001	ՊՉ	0011	00								
Կոնտակտային համար Контактный номер		Գծագրի N / Номер документа					00	09.2025	Վերջնական հանձնում Окончательная сдача	ՍԲ СВ	ԲՄ ВМ	ԱԱ АА		Վերանայում Пересмотр 00
N ՀՀԱՍ-ՊՀԳՊ-25/25		1-01-02MO-MO001-ՊՉ-0011_00					Վերանայում Пересмотр	Ամսաթիվ Дата	Նկարագրություն Описание	Մշակեց Подготовленный	Ստուգեց Проверено	Հաստատեց Одобренный		

Կամրջի սխեմատիկ հատակագիծ/Схематичный план моста

Մ/М 1:100

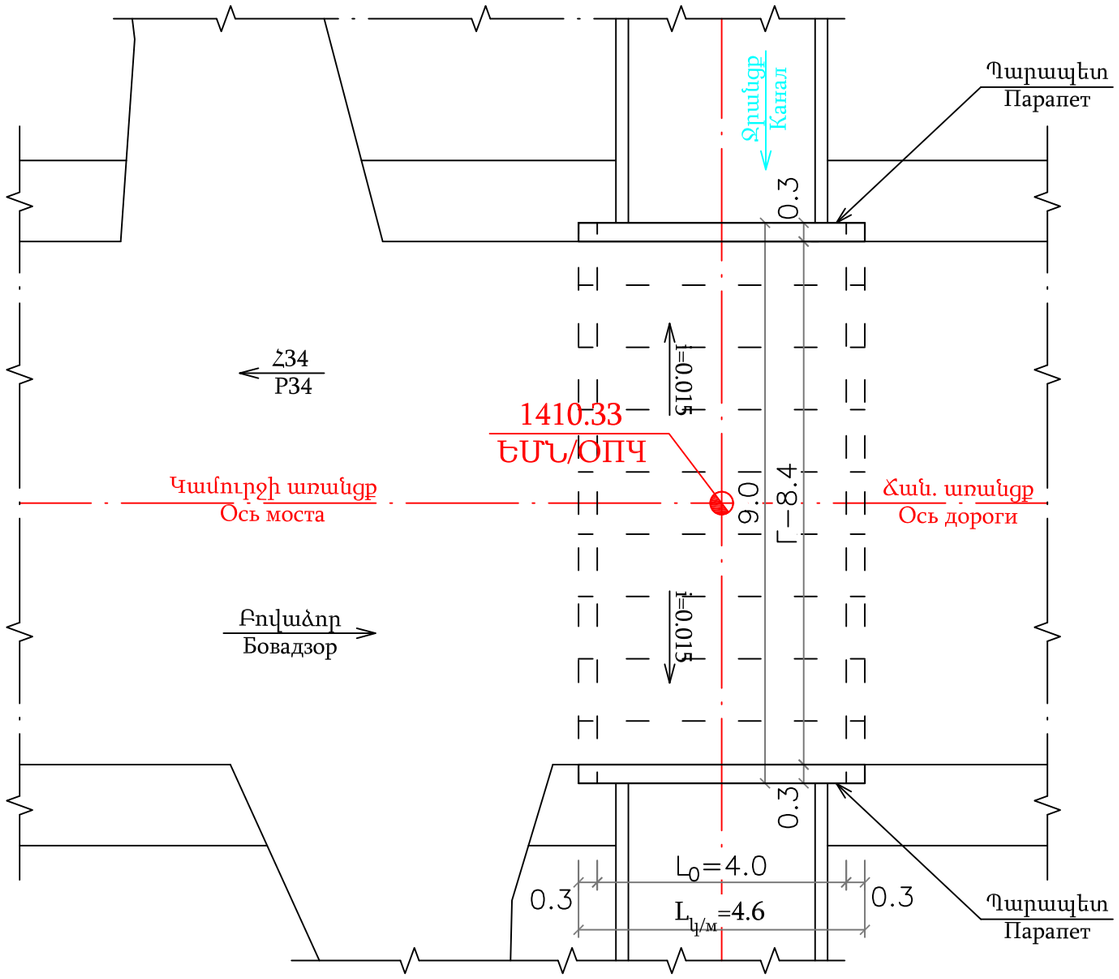

Ծանոթություն

1. Ոռոգման ջրանցքի վրա գոյություն ունեցող կամուրջը շահագործվում է մոտ 50 տարի:

   Ուսումնասիրության ժամանակ պարզվել է, որ կամուրջը անհրաժեշտ է նորոգել, հիմնականում երթևեկային մասը:

   Կամուրջի սխեման- 1x 4,6 մ:

   Կամուրջի երկարությունը - 4,6 մ:

   Կամուրջի լայնությունը - 9,0 մ:

   Կամուրջի գաբարիտի - 8,4 մ:

   Կամուրջի բացվածքը - L_0 = 4,0 մ:

   Երթևեկային մասի ծածկը (կամրջային ծածկը) և մայթերը բացակայում են:

   Թռիչքային կառուցվածքը բաղկացած է հավաքովի Π-4 մակնիշի ե/բ սալերից (9 հատ):

   Թռիչքային կառուցվածքի սալերը նախատեսված են ըստ տիպային նախագծի: Թողարկում 31 <<Փոքր կամուրջների ե/բ թռիչքային կառուցվածքներ>>, որոնք հաշվարկված են եղել Н-30 և НК-80 ժամանակավոր ուղղահայաց նորմատիվ բեռների տակ:

   Թռիչքային կառուցվածքի ե/բ սալերի վիճակը բավարար է, բացառությամբ վնասված վերևի մակերևույթները (բացակայում են կամուրջի ծածկի էլեմենտները): Կամուրջի ծածկի վերանորոգման ժամանակ կիրականացվեն սալերի վերևի մակերևույթների վերանորոգումը:

   Զանգվածային հիմքերով բնական հիմնատակի վրայի հենարանների վիծակը լավ է:

   Երթևեկային մասի կոնստրուկցիան (կամրջային ծածկը) նախատեսված է տիպային նախագիծ Սերիա 3.503 - 12, Ինվ. № 384/42-երկշերտ մանրահատիկ խիտ "Б" տիպի ա/բետոն (∑H =9սմ), ընդ որում պաշտպանիչ բետոնը (դաս. B30, F200, W6) ամրանավորվում է ցանցով՝ 100x100 մմ Ø4Bp-I ձողերից:

   Ջրամեկուսացումը իրականացվում է ՎՄՆ 3281-ի համապատասխան (ТЕХНОЭЛАСТМОСТ Б):

   Հարթեցնող շերտը (հոսքային եռանկյունին H=4÷10,3սմ) նախատեսված է միաձույլ մանրահատիկ բետոնից (դաս B25, F200, W6), ինչպես նաև ամրանավորվում է ցանցով՝100x100 մմ Ø4Bp-I ձողերից: :

   Թռիչքային կառուցվածքի եզրերում նախատեսված են անվահրիչներ-պարապետներ միաձույլ բետոից (դաս B20, F100), նախապես խարիսխների (երկշերտ) տեղադրումով:

   Պարապետների լայնական կտրվածքը 0,3x0.6մ:

   Խարիսխները տեղադրվում են թռ. կառուցվածքի եզրային սալերի անցքերի մեջ գայլիկոնման և էպօքսիդե-ցեմ. շաղախով լրացման միջոցով: Խարիսխները նախատեսված են AIII դասի ամրաններից (ГОУС 34028-2016, 380-2005):

   Նախատեսված՝ պարապետների ուղղահայաց գծանշում:

   Կամրջատակը անհրաժեստ է մաքրել գրունտից:

2. Երթևեկային մասի էլեմենտների տեղադրումը նախատեսված է իրականացնել փուլերով, համապատասխանաբար ապահովվում (կազմակերպվում) է տրանսպորտային միջոցների երթևեկությունը կառուցվածքի մի կեսով:
3. Կամուրջի վերանորոգումը նախատեսում է իրականացնել նշված կոնստրուկտիվ միջոցառումները՝ հաշվի առնելով նորմերը և անվտանգության կանոնները, ընդ որում երթևեկային մասի գաբարիտը նախատեսված է Г-8,4մ:
4. Չափերը տված են «մ»-ով:

ПРИМЕЧАНИЕ

1. Существующий малый мост через оросительный канал эксплуатируется около 50 лет.

   По результатам осмотра и обследования установлено, что мост нуждается в ремонте, в основном проезжая часть.

   Схема моста - 1x 4,6 м.

   Длина моста - 4,6 м.

   Ширина моста - 9,0 м.

   Габарит моста - 8,4 м.

   Отверстие моста - L_0 = 4,0 м.

   Покрытие проезжей части (мостовое полотно) и тротуары отсутствуют.

   Пролетное строение состоит из сборных ж/бетонных плит (9 шт) марки П-4.

   Плиты пролетного строения, были приняты по типовому проекту. Выпуск 31 <<Ж/бетонные пролетные строения малых мостов>> и расчитаны на нормативные временные вертикальные нагрузки Н-30 и НК-80.

   Состояние ж/бетонных плит пролетного строения хорошее, за исключением поврежденных верхних поверхностей (отсутствуют элементы мостового полотна). При устройстве мостового полотна, будет выполнен ремонт верхних поверхностей плит.

   Состояние опор из монолитного бетона с массивными фундаментами на естественном основании хорошее.

   Конструкция проезжей части (мостовое полотно) предусмотрена в соответствии с типовым проектом Серия 3.503 - 12, Инв. № 384/42-двухслойный мелкозернистый плотный а/бетон типа "Б" (∑H =9см), при этом защитный бетон (класс B-30, F200) армируется сеткой 100x100 мм, Ø 4 Вр-I стержнями.

   Оклеечная изоляция выполняется в соответствии с ВСН 3281 (ТЕХНОЭЛАСТ МОСТ Б).

   Выравнивающий слой (сточный треугольник H=4÷10,3 см) предусмотрен из монолитного мелкозернистого бетона (класс B-25, F200, W6) и также армируется сеткой 100x100 мм, Ø 4 Вр-I стержнями.

   На кромках крайних плит пролетного строения предусмотрены барьерные ограждения - парапеты из монолитного бетона (класс B-20, F100), с предварительной установкой анкеров (2 ряда).

   Поперечное сечение парапетов - 0,3x0,6 м.

   Анкера устанавливаются с предварительным устройством отверстий на кромках крайних плит пролетного строения и последующим заполнением эпоксидоцементным раствором М200.

   Анкера предусмотрены из арматуры класса А III (ГОСТ 34028-2016, 380-2005).

   Предусмотрена вертикальная разметка барьерных ограждений.

   Подмостовое русло необходимо очистить от грунта.

2. Устройство (укладка) конструктивных элементов проезжей части предусмотрена поэтапно, соответственно обеспечивается (организуется) движение транспортных средств - по одной половине сооружения.
3. Ремонт моста предусмотривает выполнение вышеуказанных конструктивных мероприятий с учетом соблюдения норм и требованний техники безопасности, при этом габарит проезжей части предусмотрен Г - 8,4 м.
4. Размеры даны в <<м>>.

Проект финансируется	Заказчик	Проектировщик	Նախագծի անվանումը / Название проекта	Գծագիր / Чертеж	Код документа													Գծագրի մասշտաբ Масштаб чертежа
			S-5-62,/Հ-34/ - Բովանդ մարզային նշանակության ավտոճանապարհի կմ0+000-կմ2+000 հատվածի ասֆալտապատում M-5-62,/P-34/ - Бовадзор асфальтирование участка км0+000-км2+000 региональной автомобильной дороги	S-5-62,/Հ-34/ - Բովանդ մարզային նշանակության ա/ճ-ի ասֆալտապատում M-5-62,/P-34/ - Бовадзор асфальтирование региональной а/д-и Կամուրջ/Мосты Կամուրջ կմ 1.436.8 / Мост км 1+436.8 Կամրջի սխեմատիկ հատակագիծ / Схематичный план моста	Фаза	Раздел	Проект	Структуры	Тип	Номер	Пересмотр							1:100
					1	01	02МО	МО002	ПЧ	0001	00							
					Контактный номер		Գծագիր N / Номер документа					00	09.2025	Окончательная сдача	СВ	ВМ	АА	Վերանոտգում Пересмотр
					N <<СШ-Ч-Հ62ԳՊ-25/25		1-01-02МО-МО002-ПЧ-0001_00					Վերանոտգում Пересмотр	Ամսաթիվ Дата	Նկարագրություն Описание	Ում կողմից Подготовленный	Ստուգված է Проверено	Հաստատված է Одобренный	00

Երթևեկային մասի կոնստրուկցիան / Конструкция проезжей части

Մ / М 1:50

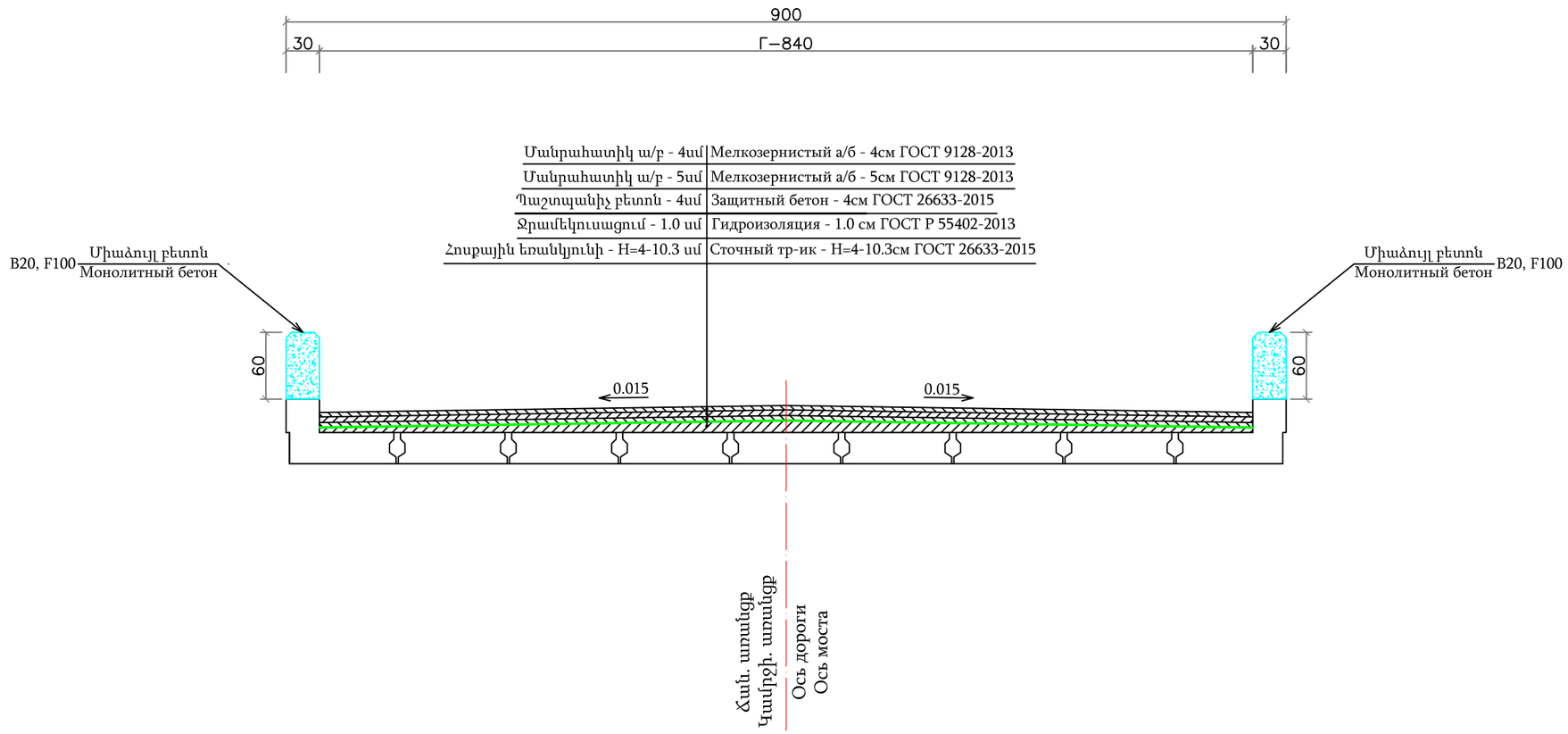

Ծանոթություն

1. Գծագրում տրված է երթևեկային մասի կոնստրուկցիան՝ տիպային նախագիծ Սերիա 3.503-12. Ինվ. N384/42, ինչպես նաև ՇՆ և Կ 2.05.03-84*- ի <<Կամուրջներ և խողովակներ>>պահանջների համապատասխան՝ երկշերտ մանրահատիկ ΣH=9սմ «Բ» տեսակի խիտ ա/բետոն, ընդ որում պաշտպանիչ բետոնը (դաս. B30, F200, W6) ամրանավորվում է ցանցով՝ 100x100 մմ Ø4Bp-I ձողերից: Ջրամեկուսացումը իրականացվում է ՎՄՆ 3281-ի համապատասխան (ТЕХНОЭЛАСТМОСТ Б): Հոսքային եռանկյունին նախատեսված է միաձույլ մանրահատիկ բետոնից (դաս B25, F200, W6):

2. Պարապետներ նախատեսված են միաձույլ բետոնով (դաս B20, սառնակայունությունը F100):

3. Նայել կամուրջի սխեմատիկ հատակագծի և պարապետների կոնստրուկցիայի հետ համատեղ:

4. Չափերը տրված են <<սմ>> -ով:

Примечание

1. На чертеже представлена конструкция проезжей части в соответствии с типовым проектом Серия 3.503-12, Инв. N384/42, а также СНиП 2.05.03-84* «Мосты и трубы» - двухслойный мелкозернистый плотный а/бетон ΣH=9см типа "Б", при этом защитный бетон (класс B30, F200, W6) армируется сеткой 100x100мм, Ø4Bp-I стержнями.
   Оклеечная изоляция выполняется в соответствии с ВСН 3281 (ТЕХНОЭЛАСТМОСТ Б).
   Сточный треугольник предусмотрен из монолитного мелкозернистого бетона (класс B25, F200, W6).

2. Парапеты предусматрены из монолитного бетона (класса B20, морозостойкость F100).

3. Смотреть совместно с схематичным планом моста и конструкцией парапетов.

4. Размеры даны в «см».

Проект финансируется	Заказчик	Проектировщик	Նախագծի անվանումը / Название проекта	Գծագիր / Чертеж	Код документа													Գծագրի մասշտաբ Масштаб чертежа
			S-5-62,/Հ-34/ - Բովանդակ մարզային նշանակության ավտոճանապարհի կմ0+000-կմ2+000 հատվածի ասֆալտապատում M-5-62,/P-34/ - Бовадзор асфальтирование участка км0+000-км2+000 региональной автомобильной дороги	S-5-62,/Հ-34/ - Բովանդակ մարզային նշանակության ա/ճ-ի ասֆալտապատում M-5-62,/P-34/ - Бовадзор асфальтирование региональной а/д-и Կամուրջ/Мосты Կամուրջ կմ 1.436.8 / Мост км 1+436.8 Երթևեկային մասի կոնստրուկցիան / Конструкция проезжей части	Փուլ Фаза	Բաժին Раздел	Նախագիծ Проект	Կառուցվածք Структуры	Տեսակ Тип	Համար Номер	Փոփոխություն Пересмотр							1:50
					1	01	02MO	MO002	ՊՀ	0002	00							
					Կոնտակտային համար Контактный номер		Գծագրի N / Номер документа					00	09.2025	Վերջնական հանձնում Окончательная сдача	ՍԲ	ՎՄ	ԱԱ	Վերանայում Пересмотр 00
					N <<Լ,Լ-Գ>>Բ-25/25		1-01-02MO-MO002-ՊՀ-0002_00					Վերանայում Пересмотр	Ամսաթիվ Дата	Նկարագրություն Описание	Ում կողմից Подготовленный	Ստուգված է Проверено	Հաստատված է Одобренный	

Պարապետների կոնստրուկցիան / Конструкция парапетов

Մասշտաբ/Масштаб 1:20

I - I

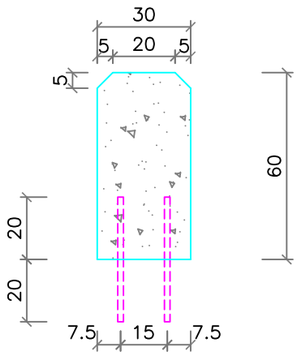

Ճակատ/Фасад

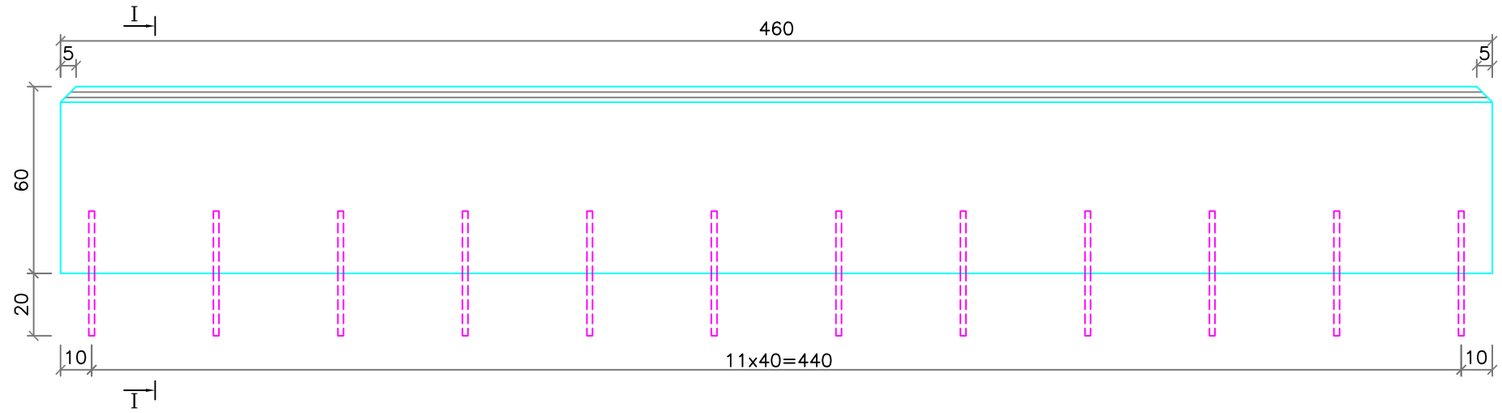

Հատակագիծ/План

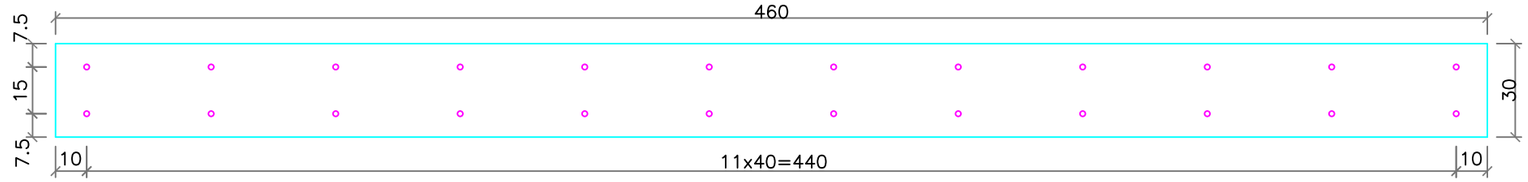

Խարիսխների մասնագիր և քաղվածք
Спецификация и выборка анкеров

Տրամագիծը մմ	Երկարութ. մմ	Քանակը հատ	Ընդհ. երկ. մ	Քաշը 1գծ.մ կգ	Ընդհ.քաշը կգ
Диаметр мм	Длина мм	Кол-во шт.	Общая длина м	Вес 1 п.м кг	Обший вес кг
∅18 AIII	400	24	9.60	1.998	19.18

Պարապետի միաձույլ բետոն Монолитный бетон парапета	0.82 $մ^3/м^3$	B20, F100

Ծանոթություն

1. Թռ. կառուցվածքի եզրային սալերի հատվածում պարապետները նախատեսված է իրականացնել միաձույլ բետոնով (դաս B20, F100), նախապես խարիսխների տեղադրումով:
   Խարիսխները նախատեսված են AIII դասի, պարբերական պրոֆիլի ամրաններից, ԳՕՍ 5781-82, 380-2005:
2. Խարիսխները տեղադրվում են թռ. կառուցվածքի եզրային սալերի անցքերի մեջ գայլիկոնման և էպօքսիդե-ցեմ. շաղախով լրացման միջոցով:
3. Չափերը տրված են «սմ»-ով, ամրաններինը՝ «մմ»-ով:

Примеяание

1. Парапеты в пределах крайних плит пролетного строения предусмотрены из монолитного бетона (класс B20, F100) с предварительной установкой анкеров.
   Анкера предусмотрены из арматуры периодического профиля класса AIII ГОСТ 5781-82, 380-2005.
2. Анкера устанавливаются с предварительным устройством отверстий в крайних плитах пролетного строения и последующим заполнением эпоксидо-цементным раствором.
3. Размеры даны в «см», арматура в «мм».

Проект финансируется	Заказчик	Проектировщик	Նախագծի անվանումը / Название проекта	Գծագիր / Чертеж	Код документа													Գծագրի մասշտաբ Масштаб чертежа
			S-5-62,/Հ-34/ - Բովանդակ մարգային նշանակության ավտոճանապարհի կմ0+000-կմ2+000 հատվածի ասֆալտապատում M-5-62,/P-34/ - Бовадзор асфальтирование участка км0+000-км2+000 региональной автомобильной дороги	S-5-62,/Հ-34/ - Բովանդակ մարգային նշանակության ա/ճ-ի ասֆալտապատում M-5-62,/P-34/ - Бовадзор асфальтирование региональной а/д-и Կամուրջ/Мосты Կամուրջ կմ 1+436.8 / Мост км 1+436.8 Պարապետների կոնստրուկցիան / Конструкция парапетов	Փուլ Фаза	Բաժին Раздел	Նախագիծ Проект	Կառուցվածք Структуры	Տիպ Тип	Համար Номер	Փոփոխություն Пересмотр							1:20
					1	01	02MO	MO002	ՊՀ	0003	00							
					Կոնտակտային համար Контактный номер		Գծագրի N / Номер документа					00	09.2025	Վերջնական հանձնում Окончательная сдача	ՀՍ	ՎՄ	ԱԱ	Վերանայում Пересмотр 00
					N ՀՀ,Լոռի-Գ-Ստ20-25/25		1-01-02MO-MO002-ՊՀ-0003_00					Վերանայում Пересмотр	Ամսաթիվ Дата	Նկարագրություն Описание	Մշակված է Подготовленный	Ստուգված է Проверено	Հաստատված է Одобренный	

Ե/Բ խողովակ d =1.0մ / δ=10սմ

Ж/Б труба d=1.0м / δ=10см

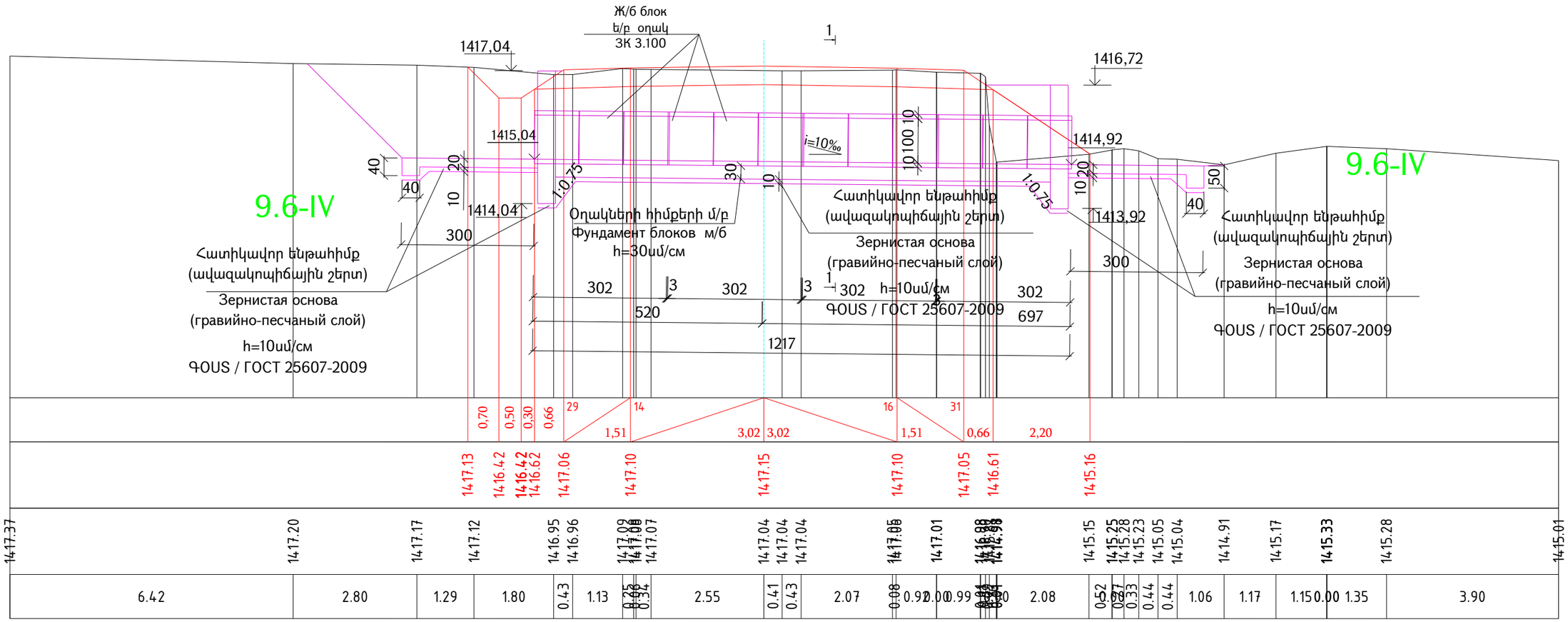

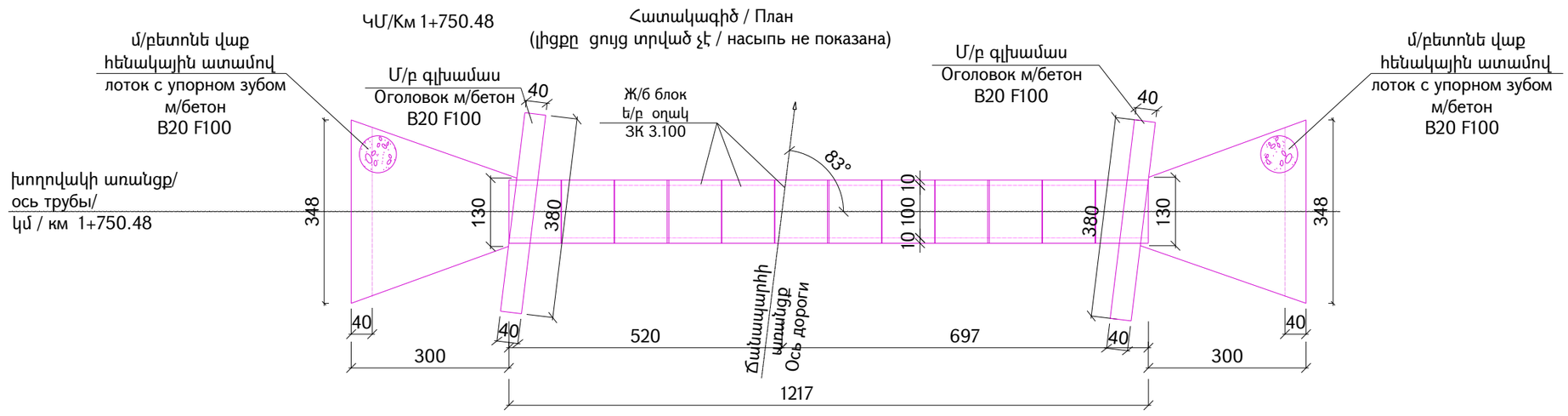

Проект финансируется	Заказчик	Проектировщик	Նախագծի անվանումը / Название проекта	Գծագիր / Чертеж	Код документа														Գծագրի մասշտաբ Масштаб чертежа
			S-5-62,/Հ-34/ - Բովածոր մարզային նշանակության ավտոճանապարհի կմ0+000-կմ2+000 հատվածի ասֆալտապատում M-5-62,/P-34/ - Бовадзор асфальтирование участка км0+000-км2+000 региональной автомобильной дороги	S-5-62,/Հ-34/ - Բովածոր/M-5-62,/P-34/ - Бовадзор Փոքր կառուցվածքներ / Небольшие структуры Խողովակներ / Трубы Ե/Բ խողովակ d =1.0մ N1 ԿՄ1+750.48 / Ж/Б труба d=1,0м N1 км1+750.48	Փուլ Фаза	Բաժին Раздел	Նախագիծ Проект	Կառուցվածք Структуры	Տեսակ Тип	Համար Номер	Փոփոխություն Пересмотр								A3-1:100
					1	1	03НС	ТР001	ЖБ	0001	00								
					Կապի համար Контактный номер	Գծագրի N / Номер документа						00	09.2025	Վերջնական նախագիծ Окончательный проект	РП	АА	АА	Վերանայում Пересмотр	00
					N-ՀՀԼՄ-Գ-Ճ2Գ-25/25	1-1-03НС-ТР001-ЖБ-0001						Վերանայում Пересмотр	Ամսաթիվ Дата	Նկարագրություն Описание	Մշակեց Подготовленный	Ստուգեց Проверено	Հաստատեց Одобренный		

Մուտքի գլխամասի ճակատ
Фасад входного оголовка

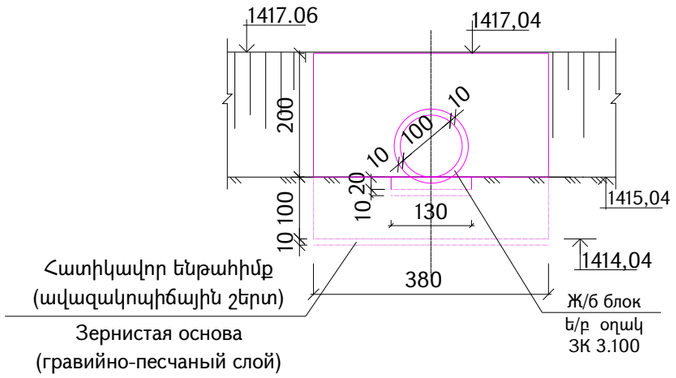

Ելքի գլխամասի ճակատ
Фасад выходного оголовка

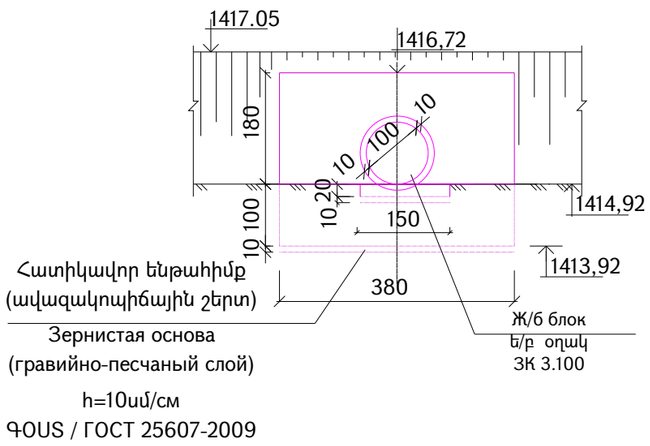

Կտրվածք 1-1
(լիցքը ցույց տրված չէ)
Разрез 1-1
(насыпь не показана)

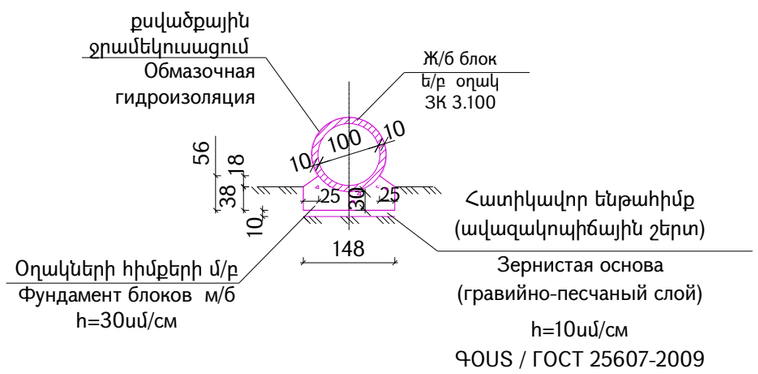

Հիմնական աշխատանքների ծավալների աղյուսակ
Таблица обьемов основных работ

№	Աշխատանքների անվանումը Наеменование работ	Չափման միավոր Единица измерен.	Ծավալ / կմ + Объемы / км+ 1+750,48	Ծանոթություն Примечание
1	Հունի ուղղում Исправление русла	$մ^3/м^3$	25,0	9.6-IV
2	Փոսորակի փորում Рытье котлована	$մ^3/м^3$	44,0	9.6-IV
3	Հատիկավոր ենթահիմք (ավազակոպիճային շերտ) Зернистая основа (гравийно-песчаный слой) h=10սմ/սմ	$մ^3/м^3$	4,22	h=10 սմ/см ԳՕՍՏ/ГОСТ 25607-2009
5	Գլխամասերի կառուցում միաձույլ բետոնից Устройство оголовок из монолитного бетона	$մ^3/м^3$	7,91	B20, F100 ԳՕՍՏ/ГОСТ 26633-2015
6	Վաքի և հենակային ատամի միաձույլ բետոն Устройство лотка и упорного зуба из монолитного бетона	$մ^3/м^3$	3,544	B20, F100 ԳՕՍՏ/ГОСТ 26633-2015
7	Հավաքովի ե/բ ՅԿ3.100 օղակի տեղադրում V=0.35 մ3 P=0,9տ չափերը 120x100x10սմ ամր,պարուն.Ac240=24,43կգ/մ3, Ac500=76,29կգ/մ3 Установка ж/б блока ЗК4.100 V=0.42 м3 P=1,07т, размеры 124x100x12см арматура Ac240=22,38кг/м3, Ac500=84,85кг/м3	հատ/штук	12	
		$մ^3/м^3$	4,2	
	Օղակների կարերի մշակում (կանեփաթել ներծծված բիտումով) Конопатка швов, пакля	կգ/кг	6,00	
8	Օղակների հիմքերի միաձույլ բետոն Фундамент блоков из монолитного бетона	$մ^3/м^3$	6,82	B20, F100 ԳՕՍՏ/ГОСТ 26633-2015
9	Ցեմենտային շաղախ Цементный раствор	$մ^3/м^3$	1,22	Մ/М 150 ԳՕՍՏ/ГОСТ 28013-98
10	Սոսնձային ջրամեկուսացում Оклеечная гидроизоляция	$մ^2/м^2$	12,17	ԳՕՍՏ/ГОСТ 30547-97
11	Քսվածքային ջրամեկուսացում 2 շերտ տաք բիտումով Обмазочная гидроизоляция 2 слоями горячего битума	$մ^2/м^2$	76,04	ԳՕՍՏ/ГОСТ 31384-2017
12	Հետադարձ լիցք Обратная засыпка	$մ^3/м^3$	23,0	9.6-IV

Ծանոթություն
1.Հոսքի բնութագիրը՝ ջրահեռացում:
2. Խողովակի ե/բ օղակի կոնստրուկցիան ընտրված է ըստ ОСТ 35-27.0-85:
3. Բոլոր չափերը տրված են" սմ"-ով, բարձրանիշերը'" մ "- ով:

Примечание
1. Характер водотока -водоотвод.
2. Конструкция ж/б трубы принята по ОСТ 35-27.0-85.
3. Размеры на чертеже даны в сантиметрах, отметки- в метрах.

Проект финансируется	Заказчик	Проектировщик	Նախագծի անվանումը / Название проекта	Գծագիր / Чертеж
			S-5-62,/Հ-34/ - Բովանդ մարզային նշանակության ավտոճանապարհի կմ0+000-կմ2+000 հատվածի ասֆալտապատում M-5-62,/P-34/ - Бовадзор асфальтирование участка км0+000-км2+000 региональной автомобильной дороги	S-5-62,/Հ-34/ - Բովանդ/M-5-62,/P-34/ - Бовадзор Փոքր կառուցվածքներ / Небольшие структуры Խողովակներ / Трубы Ե/Բ խողովակ d =1.0մ N1 Կմ1+750.48 / Ж/Б труба d=1,0м N1 км1+750.48

Код документа														
Фаза	Раздел	Проект	Структуры	Тип	Номер	Пересмотр								Գծագրի մասշտաբ Масштаб чертежа
1	1	03НС	ТР001	ЖБ	0002	00								A3-1:100
Контактный номер		Գծագրի N / Номер документа					00	09.2025	Окончательный проект	РП	АА	АА		Վերտառություն Пересмотр
N ՀՀԼԼՀ-ԳԵՂԱՐ-25/25		1-1-03НС-ТР001-ЖБ-0002					Վերտառություն Пересмотр	Ամսաթիվ Дата	Նկարագրություն Описание	Ում կողմից Подготовленный	Ստուգված է Проверено	Հաստատված է Одобренный		00

Գծանշում / Разметка

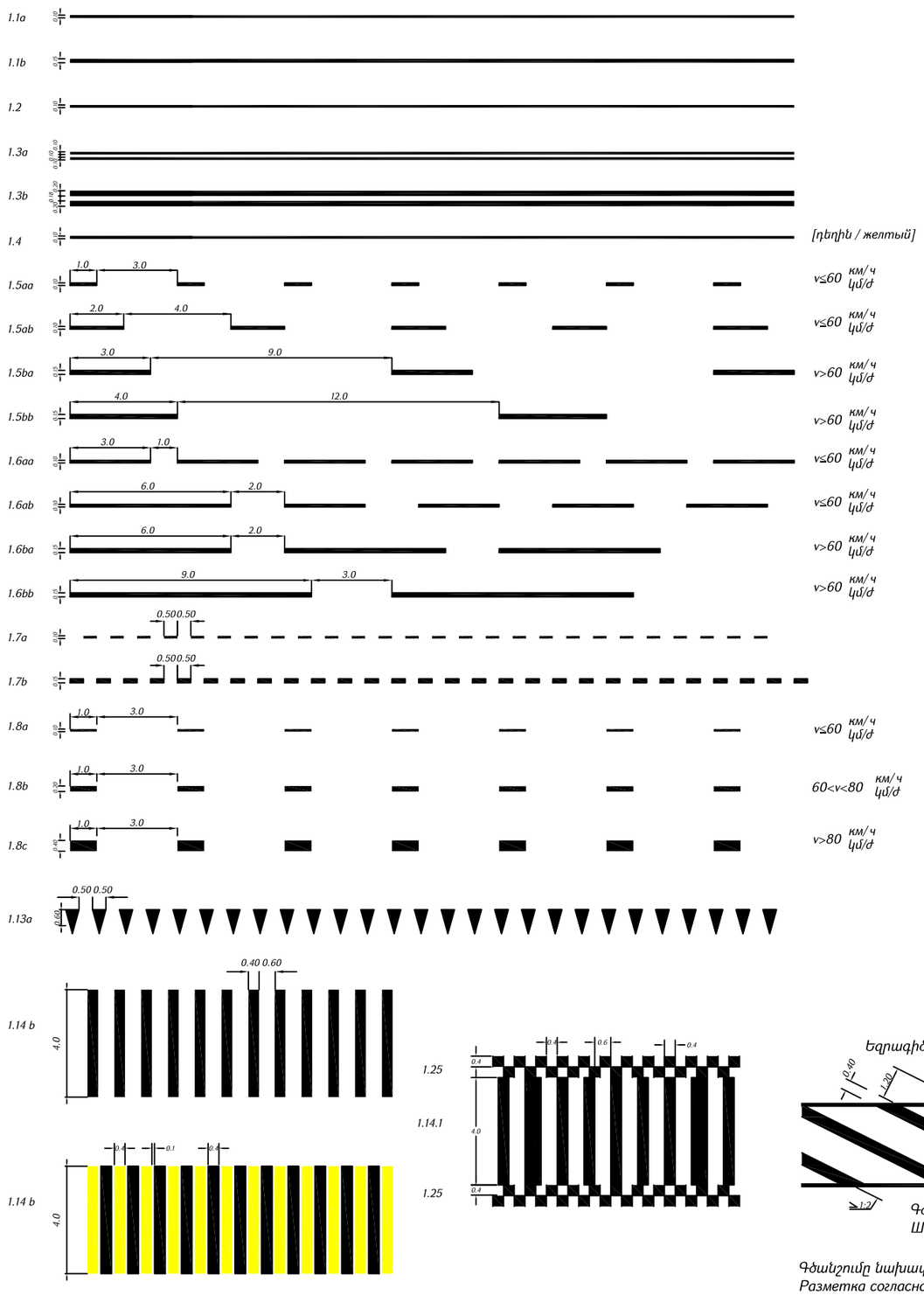

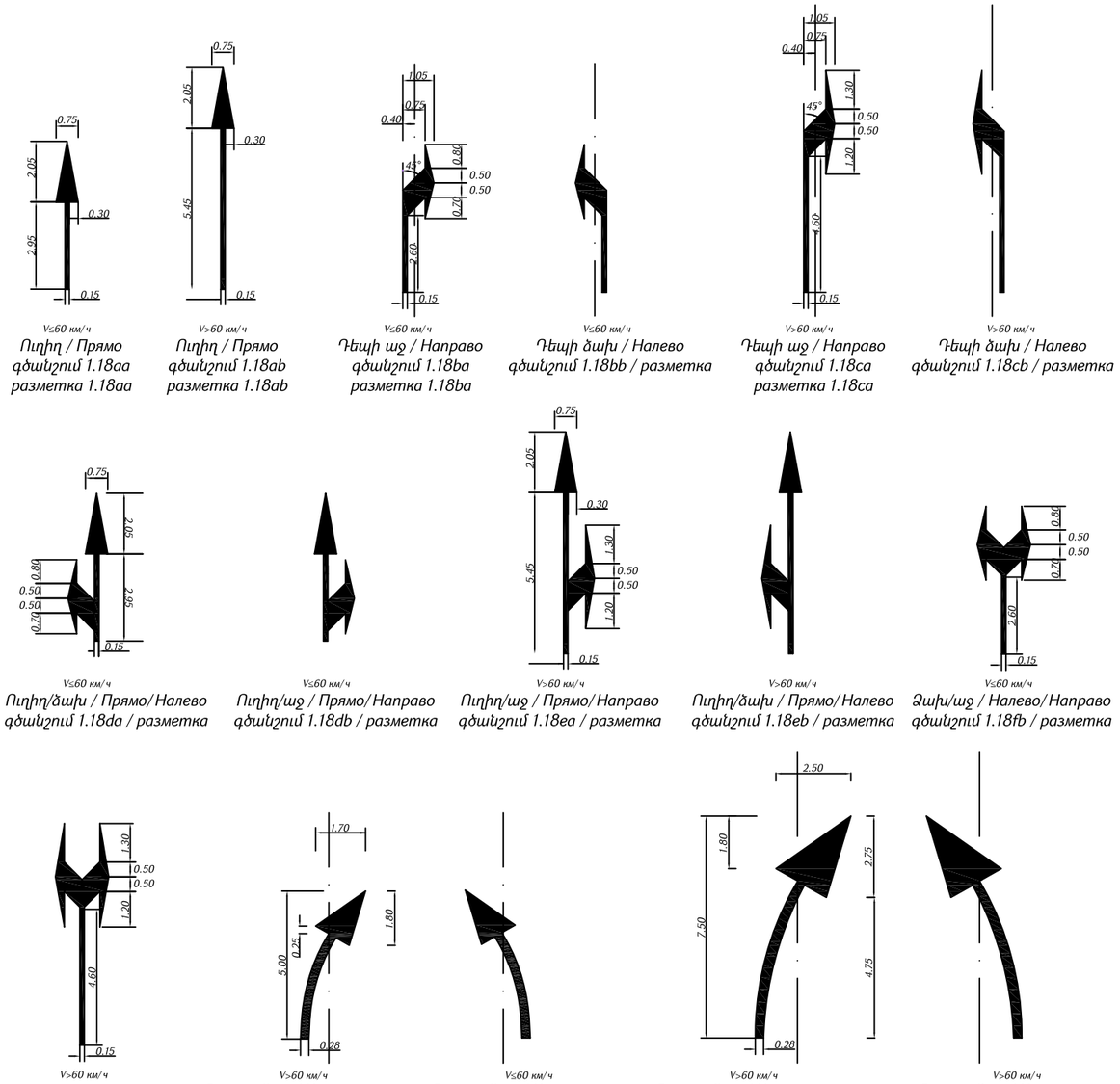

V≤60 км/ч
Ուղիղ / Прямо
գծանշում 1.18aa
разметка 1.18aa

V>60 км/ч
Ուղիղ / Прямо
գծանշում 1.18ab
разметка 1.18ab

V≤60 км/ч
Դեպի աջ / Направо
գծանշում 1.18ba
разметка 1.18ba

V≤60 км/ч
Դեպի ձախ / Налево
գծանշում 1.18bb / разметка

V>60 км/ч
Դեպի աջ / Направо
գծանշում 1.18ca
разметка 1.18ca

V>60 км/ч
Դեպի ձախ / Налево
գծանշում 1.18cb / разметка

V≤60 км/ч
Ուղիղ/ձախ / Прямо/Налево
գծանշում 1.18da / разметка

V≤60 км/ч
Ուղիղ/աջ / Прямо/Направо
գծանշում 1.18db / разметка

V>60 км/ч
Ուղիղ/աջ / Прямо/Направо
գծանշում 1.18ea / разметка

V>60 км/ч
Ուղիղ/ձախ / Прямо/Налево
գծանշում 1.18eb / разметка

V≤60 км/ч
Ձախ/աջ / Налево/Направо
գծանշում 1.18fb / разметка

V>60 км/ч
Ձախ/աջ / Налево/Направо
գծանշում 1.18fa / разметка

V>60 км/ч
Գոտու վերջ / Конец полосы
գծանշում 1.19aa / разметка

V≤60 км/ч
Գոտու վերջ / Конец полосы
գծանշում 1.19ab / разметка

V>60 км/ч
Գոտու վերջ / Конец полосы
գծանշում 1.19ba / разметка

V>60 км/ч
Գոտու վերջ / Конец полосы
գծանշում 1.19bb / разметка

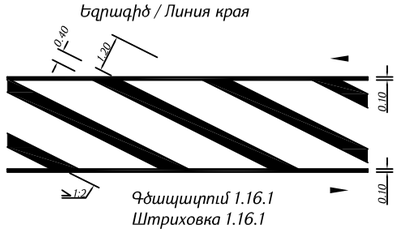

Գծապատում 1.16.1
Штриховка 1.16.1

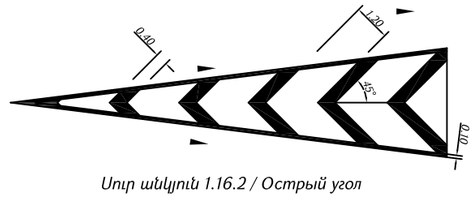

Սուր անկյուն 1.16.2 / Острый угол

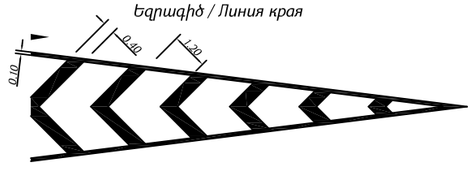

Սուր անկյուն 1.16.3 / Острый угол

Գծանշումը նախատեսված է ԳՕՍՏ Ռ 51256-2018:
Разметка согласно ГОСТ Р 51256-2018.

Проект финансируется	Заказчик	Проектировщик	Նախագծի անվանումը / Название проекта	Գծագիր / Чертеж	Код документа												Գծագրի մասշտաբ Масштаб чертежа
			S-5-62,/Հ-34/ - Բոլմաղոր մարզային նշանակության ավտոճանապարհի կմ0+000-կմ12+000 հատվածի ասֆալտապատում M-5-62,/P-34/ - Боводзор асфальтирование участка км0+000-км2+000 региональной автомобильной дороги	Ճանապարհի անվանումը / Название дорожного движения Տիպային գծագրեր / Типовые чертежи Ճանապարհի փիպային հորիզոնական գծանշում / Горизонтальная типовая разметка	Փուլ Фаза	Բաժին Раздел	Նախագիծ Проект	Կառուցվածք Структура	Տեսակ Тип	Համար Номер	Փոփոխություն Пересмотр							1:200
					I	01	04БД	ЗР000	ТЧ	0001	00						
					Կոնտակտային համար Контактный номер		Գծագիր N / Номер документа					00	08.2025	Հարակցման ավարտ Окончательная сдача	ՎԳ ВГ	ԱԱ АА	Վերամշակում Пересмотр 00
					N ՀՀՀԼԼ-Գ-ՀՇԳՊ-25/25		1-01-04БД-ЗР000-ТЧ-0001_00					Վերամշակում Пересмотр	Անվանիվ Дата	Նկարագրություն Описание	Ում կողմից Подготовленный	Ստուգված է Проверено	Հաստատված է Одобренный

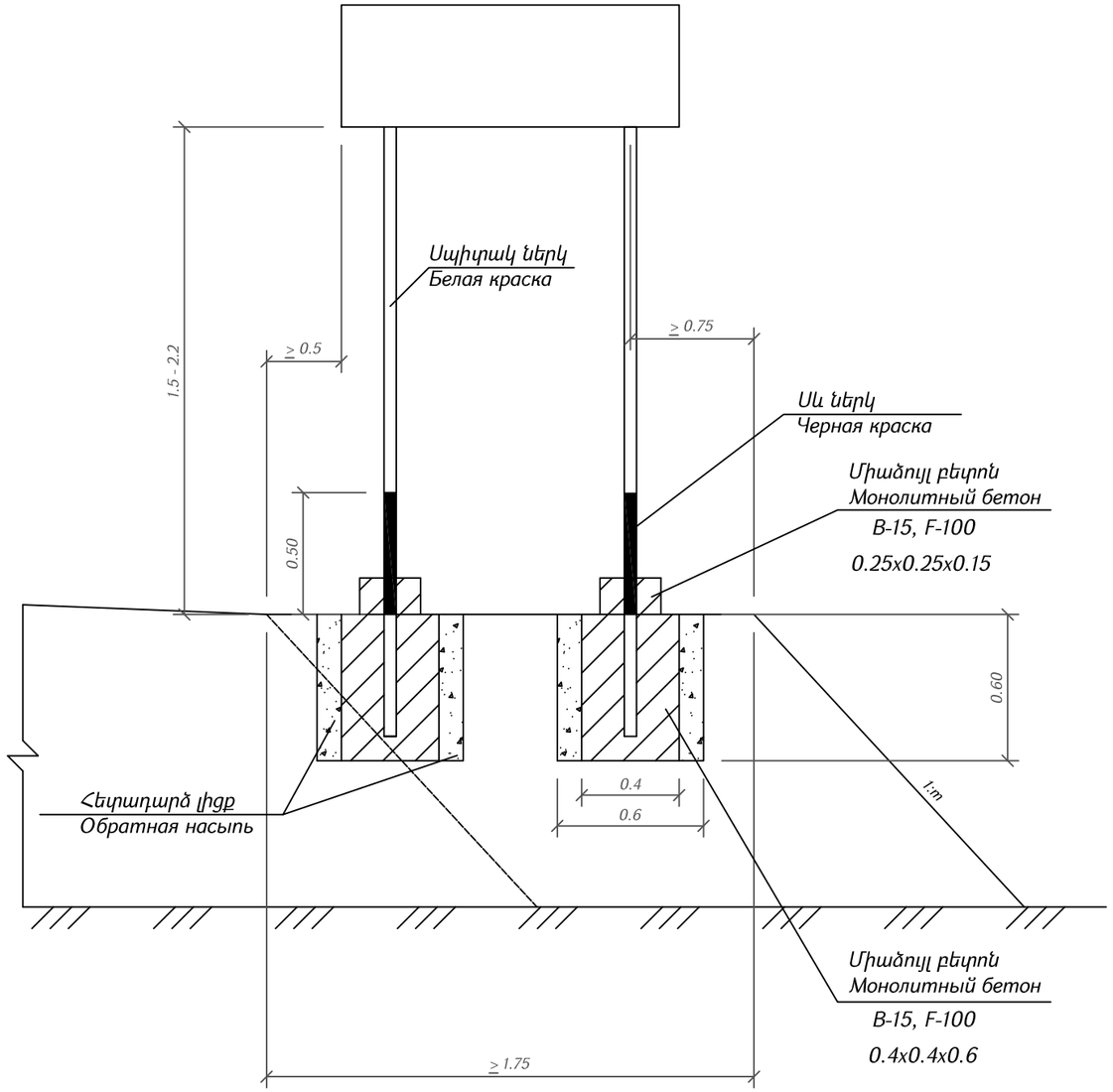

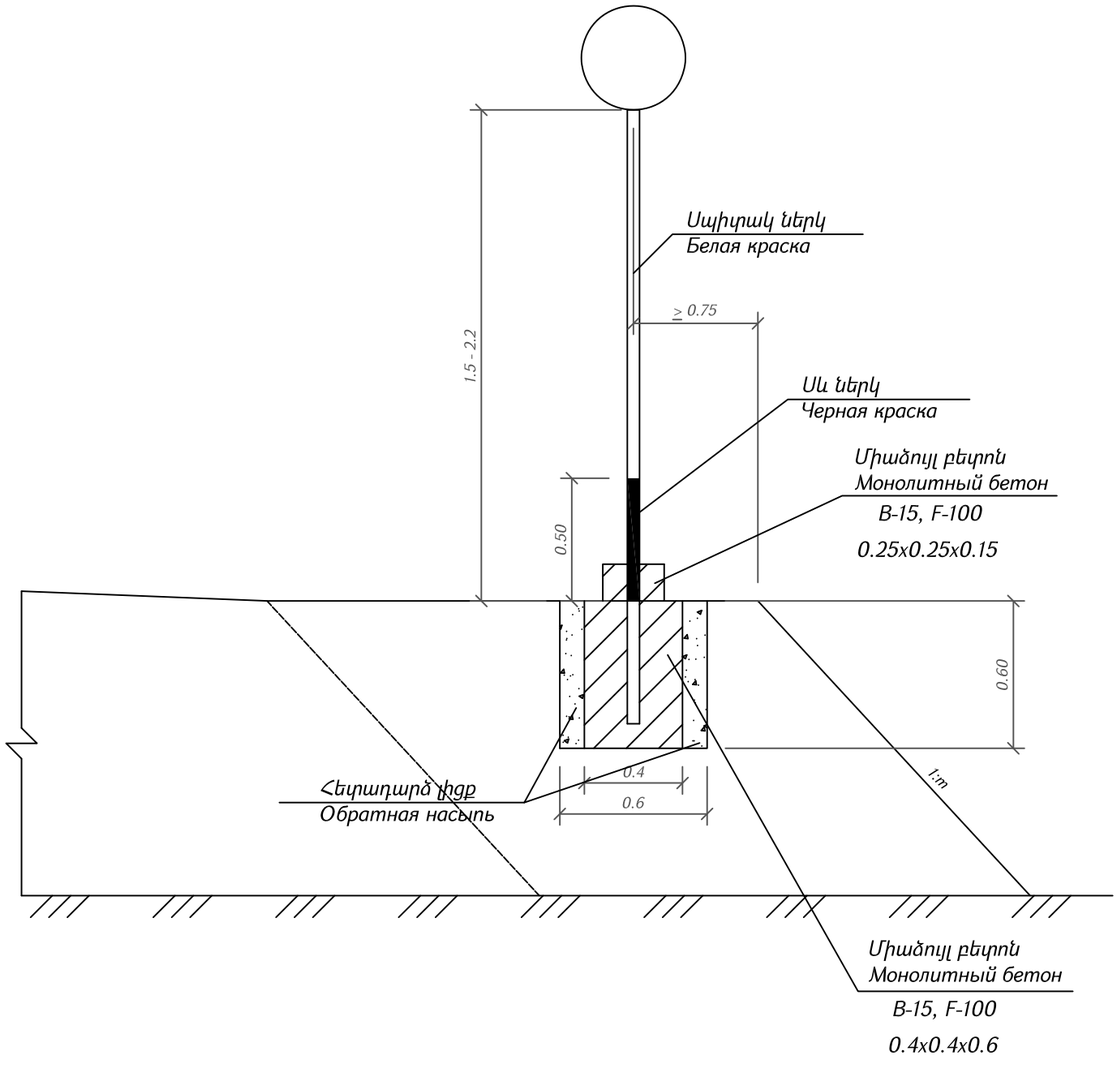

Ծանոթություն.
Գծագրում բոլոր չափերը տրված են "մ"-ով, ՏՊ 503-0-38

Примечание.
Все размеры на чертеже даны в "м", ТП 503-0-38

Проект финансируется	Заказчик	Проектировщик	Նախագծի անվանումը / Название проекта S-5-62,/Հ-34/ - Բոլոր մարզային նշանակության ավտոճանապարհի կմ0+000-կմ2+000 հատվածի ասֆալտապատում M-5-62,/P-34/ - Боводзор асфальтирование участка км0+000-км2+000 региональной автомобильной дороги	Գծագիր / Чертеж S-5-62,/Հ-34/ - Բոլոր մարզային նշանակության ա/ճ-ի ասֆալտապատում M-5-62,/P-34/ - Боводзор асфальтирование региональной а/д-и Ճանապարհի անվտանգություն / Безопасность дорожного движения Տիպային գծագրեր / Типовые чертежи Ճանապարհային նշանների տեղադրման տիպային նախագիծ / Схема установки дорожных знаков	Код документа													Գծագրի մասշտաբ Масштаб чертежа A3 1:1000
				Փաստ	Раздел	Проект	Структура	Тип	Номер	Пересмотр							
				1	01	04БД	ЗР000	ТЧ	0002	00							
				Կոնտակտային համար N ՀՀԱԼՏ-Գ-ՀՏԳՊ-25/25		Գծագիր N / Номер документа 1-01-04БД-ЗР000-ТЧ-0002-00					00 Վերտրամադրում Пересмотр	08.2025 Ամսաթիվ Дата	Окончательная сдача Նկարագրություն Описание	ВГ Մշակվել է Подготовленный	АА Ստուգվել է Проверено	Հաստատված է Одобренный	Վերտրամադրում Пересмотр 00

Ճանապարհային նշաններ

Дорожные знаки

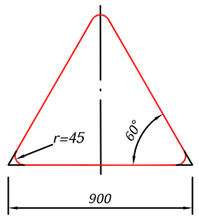

Տեսակ / Тип II
1.1, 1.2, 1.5-1.7, 1.8,
1.9-1.14, 1.15, 1.16, 1.17,
1.18-1.21, 1.22-1.24,
1.25, 1.26-1.33,
2.3.1 - 2.3.7, 2.4:
d=57 մմ/мм,
S=4 մմ/мм

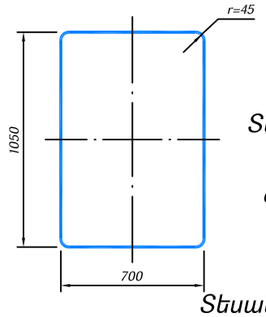

Տեսակ / Тип II
7.1-7.18:
d=57 մմ/мм,
S=4 մմ/мм

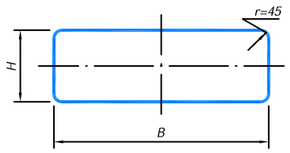

Տեսակ / Тип II
1.4.1-1.4.6,
6.14.1, 6.14.2
8.1.1, 8.1.3, 8.1.4,
8.2.1, 8.2.2-8.11, 8.12,
8.14-8.21.3, :
d=57 մմ/мм,
S=4 մմ/мм
B=700,
H=350

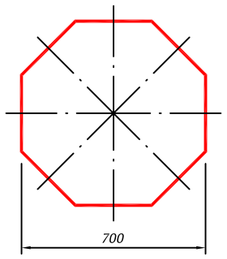

Տեսակ / Тип II
2.5
d=57 մմ/мм,
S=4 մմ/мм

5.7.1, 5.7.2,
5.23.2, 5.24.2,
6.14.2, 6.16,
6.18.1 - 6.18.3:
d=57 մմ/мм,
S=4 մմ/мм
B=1050,
H=350

5.15.1, 5.15.3, 5.15.7, 5.15.8:
d=57 մմ/мм,
S=4 մմ/мм
B=1400,
H=700

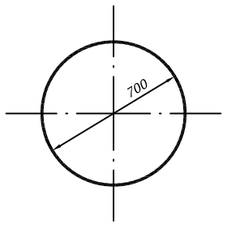

Տեսակ / Тип II
2.6, 3.1-3.9, 3.10, 3.11-3.16,
3-17.1-3.17.3, 3.18.1-3.19,
3.20, 3.21-3.23, 3.24,
3.25-3.33, 4.1.1-4.3, 4.4,
4.5, 4.6, 4.7:
d=57 մմ/мм,
S=4 մմ/мм

6.13:
d=57 մմ/мм,
S=4 մմ/мм
B=300,
H=200

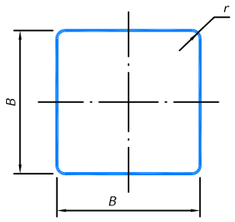

Տեսակ / Тип II
2.1, 2.2, 2.7, 5.5, 5.6,
5.8 -5.14, 5.15.2 - 5.15.6,
5.19.1, 5.19.2, 5.20,
6.2, 6.3.1, 6.3.2, 6.4,
6.5-6.7, 6.8.1-6.8.3,
8.1.2, 8.13:
d=57 մմ/мм,
S=4 մմ/мм
B=700,
r=45

6.14.1:
d=57 մմ/мм,
S=4 մմ/мм
B=350,
r=45

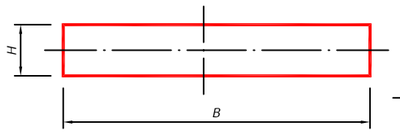

Տեսակ / Тип II
1.34.1 - 1.34.2:
B=615,
B=1160,
B=2250,
H=500

1.34.3
B=1160,
B=2250,
H=500

d=57 մմ/мм,
S=4 մմ/мм

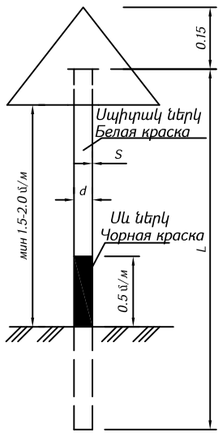

Ծանոթություն

1. Ճանապարհային նշաններ՝ 5.23.1, 5.24.1 ֆոնը սպիտակ,
2. նշանները նախատեսված են ԳՕՍՏ Ռ 52290-2004:

Примечание.

1. Дорожные знаки 5.23.1, 5.24.1 фон-белый,
2. дорожные знаки согласно ГОСТ Р 52290-2004.

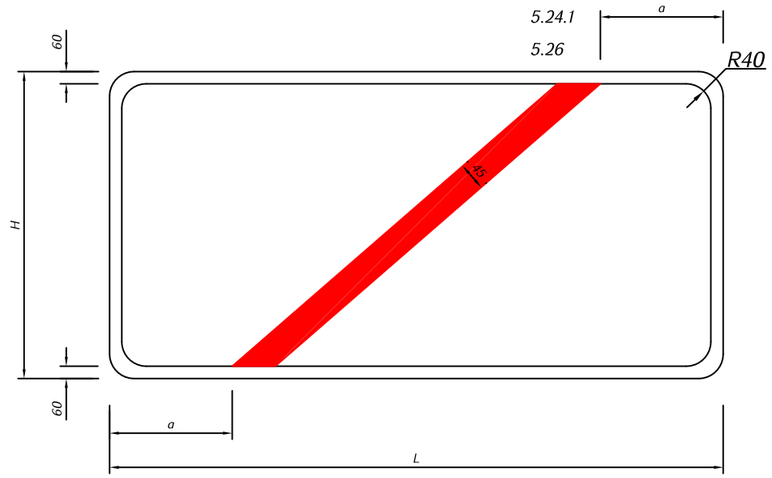

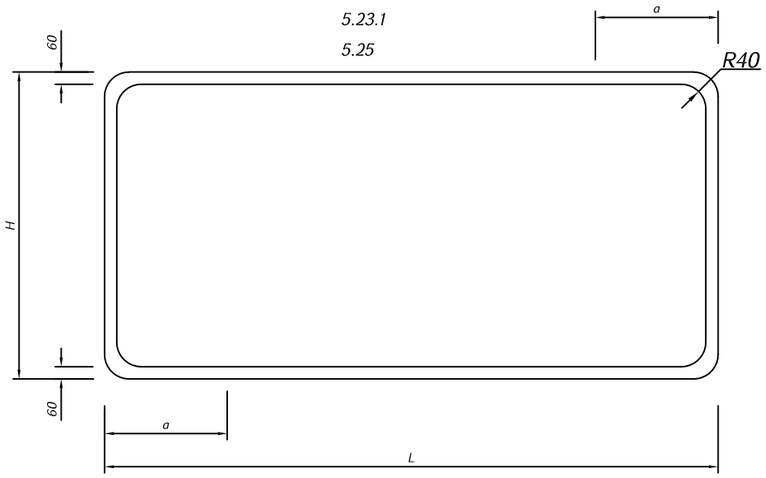

Ճանապարհային նշանների չափման աղյուսակ
Таблица размеров дорожных знаков
5.23.1, 5.25, 5.24.1, 5.26

H մմ/мм	L մմ/мм	a մմ/мм
500	800-1000	200
	1100-1300	250
	1400-1700	300
	1700 և ավել 1700 и более	350

Проект финансируется	Заказчик	Проектировщик	Նախագծի անվանումը / Название проекта	Գծագիր / Чертеж	Код документа													Գծագրի մասշտաբ Масштаб чертежа
			S-5-62,/Հ-34/ - Բոլշաթոր մարգային նշանակության ավտոճանապարհի կմ0+000-կմ2+000 հատվածի ասֆալտապատում M-5-62,/Р-34/ - Боваздзор асфальтирование участка км0+000-км2+000 региональной автомобильной дороги	S-5-62,/Հ-34/ - Բոլշաթոր մարգային նշանակության ա/ճ-ի ասֆալտապատում M-5-62,/P-34/ - Боваздзор асфальтирование региональной а/д-и Ճանապարհի անվտանգություն / Безопасность дорожного движения Տիպային գծագրեր / Типовые чертежи Ճանապարհային նշանների չափերի սխեմա / Схема размеров дорожных знаков	Փաստաթղթի համար Номер документа	Փուլ Фаза	Բաժին Раздел	Նախագիծ Проект	Կառուցվածք Структура	Տիպ Тип	Համար Номер	Փոփոխություն Пересмотр							A3 1:1000
					1	01	04БД	ЗР000	ТЧ	0003	00							
					Կոնտակտային հասցե Контактный номер		Գծագիր N / Номер документа					00	08.2025	Վերջնական հանձնում Окончательная сдача	ՎԳ ВГ	ԱԱ		Վերջնական Пересмотр 00
					N-C-C2,LE-ԳՀՇԳՊ-25/25		1-01-04БД-ЗР000-ТЧ-0003_00					Վերջնական Пересмотр	Ամսաթիվ Дата	Նկարագրություն Описание	Մշակված է Подготовленный	Ստուգված է Проверено	Հաստատված է Одобренный	

Անհատական նախագծման նշաններ
Знаки индивидуального проектирования

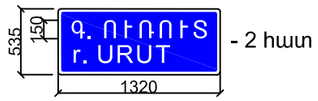

- 2 հատ

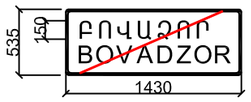

Проект финансируется	Заказчик	Проектировщик	Նախագծի անվանումը / Название проекта S-5-62,/Հ-34/ - Բոլոր մարդային նշանակության ավտոճանապարհի կմ0+000-կմ2+000 հատվածի ասֆալտապատում M-5-62,/P-34/ - Бовадзор асфальтирование участка км0+000-км2+000 региональной автомобильной дороги	Գծագիր / Чертеж S-5-62,/Հ-34/ - Բոլոր մարդային նշանակության ա/ճ-ի ասֆալտապատում M-5-62,/P-34/ - Бовадзор асфальтирование региональной а/д-и Ճանապարհի անվտանգություն / Безопасность дорожного движения Տիպային գծագրեր / Типовые чертежи Անհատական նախագծման նշաններ / Знаки индивидуального проектирования	Կոդ դոկումենտի / Код документа: Փուլ / Фаза: I; Բաժին / Раздел: 01; Նախագիծ / Проект: 04БД; Կառուցվածք / Структура: ЗР000; Տիպ / Тип: ТЧ; Համար / Номер: 0004; Վերանայում / Пересмотр: 00								Գծագրի մասշտաբ Масштаб чертежа
				Կոնտակտային համար / Контактный номер: N ՀՀՊԼՀ-ԳՀՇԳՊ-25/25	Գծագիր N / Номер документа: 1-01-04БД-ЗР000-ТЧ-0004-00	00	08.2025	Окончательная сдача	ВГ	АА			Վերադիտում Пересмотр 00
						Վերադիտում Пересмотр	Ամսաթիվ Дата	Նկարագրություն Описание	Իմ կողմից Подготовленный	Ստուգված է Проверено	Հաստատված է Одобренный		

Պողպատե արգելափակոց մետաղական սյուներով
(շվելեր)
Ограждения дорожные металлические барьерного
типа

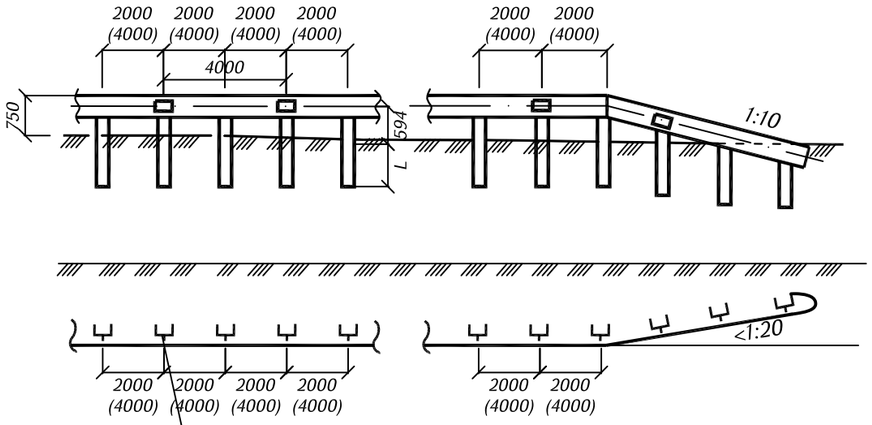

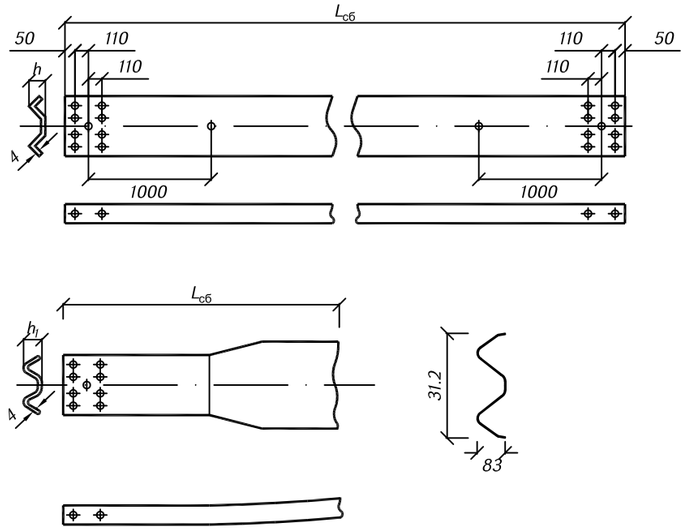

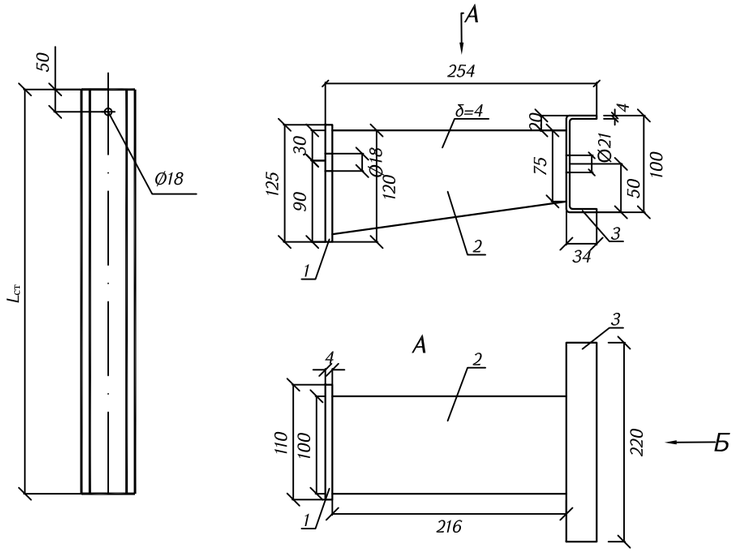

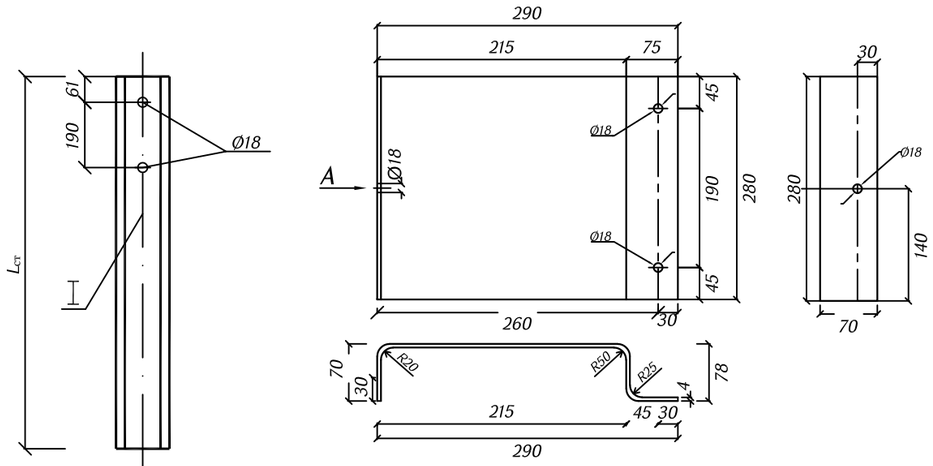

Ծանոթություն

1. Մետաղական արգելափակոցները իրականացնել համապատասխան ГОСТ 26804-2012 և ГОСТР 52289-2019
2. Կանգնակի երկարությունը, քայլը և տեսակը ընտրվում է ըստ ГОСТ 26804-2012 աղյուսակ В.1-ի, В.2-ի:

Примечание

1. Ограждения дорожные металлические барьерного типа применять по ГОСТ 26804-2012 и ГОСТР 52289-2019.
2. Длину стоек , шаг и тип выбираются по таблицам В 1 ,В 2 ГОСТ 26804-2012

Проект финансируется	Заказчик	Проектировщик	Նախագծի անվանումը / Название проекта	Գծագիր / Чертеж	Код документа												Գծագրի մասշտաբ Масштаб чертежа
			S-5-62,/Հ-34/ - Բոլվանոր մարզային նշանակության ավտոճանապարհի կմ0+000-կմ2+000 հատվածի ասֆալտապատում M-5-62,/P-34/ - Бовадзор асфальтирование участка км0+000-км2+000 региональной автомобильной дороги	S-5-62,/Հ-34/ - Բոլվանոր մարզային նշանակության ա/ճ-ի ասֆալտապատում M-5-62,/P-34/ - Бовадзор асфальтирование региональной а/д-и Ճանապարհի անվտանգություն / Безопасность дорожного движения Տիպային գծագրեր / Типовые чертежи Պողպատե արգելափակոց մետաղական սյուներով / Дорожные ограждения металлическими стойками	Փուլ Фаза	Բաժին Раздел	Նախագիծ Проект	Կառուցվածք Структура	Տեսակ Тип	Համար Номер	Փոփոխություն Пересмотр							А3 1:1000
					1	01	04ԵՀ	ЗР000	ТЧ	0005	00						
					Կոնտակտային համար Контактный номер		Գծագրի N / Номер документа					00	08.2025	Окончательная сдача	ՎԳ	ԱԱ	Վերանայում Пересмотр
					N ՀՀՇՆ-9-ՀՇԳՊ-25/25		1-01-04ԵՀ-ЗР000-ТЧ-0005_00					Վերանայում Пересмотр	Ամսաթիվ Дата	Նկարագրություն Описание	Ըստ կողմից Подготовленный	Ստուգված է Проверено	Հաստատված է Одобренный	00

Ընդհանուր տեսք
Общий вид

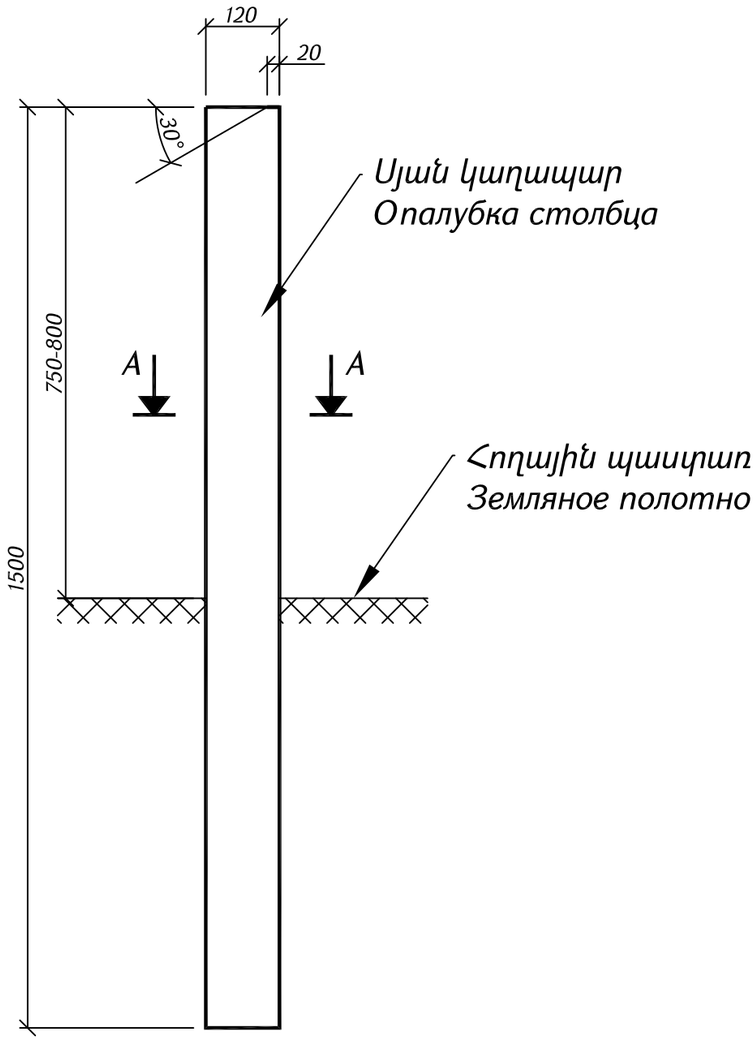

Ուղղահայաց գծանշում
Вертикальная разметка

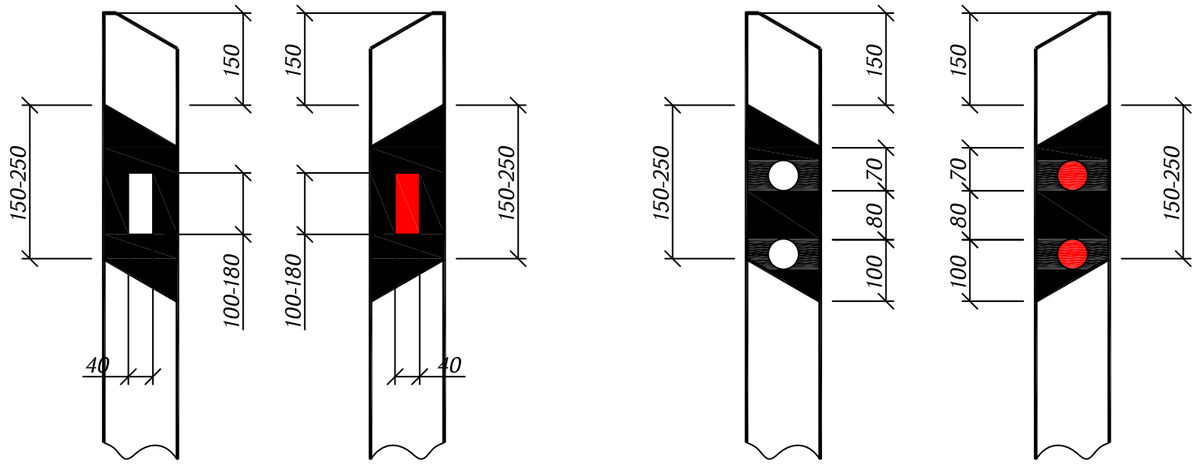

A—A

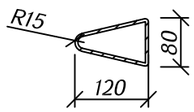

Ծանոթություն

1. Տիպային նախագիծ՝ ГОСТ Р 50970-2011
2. Չափերը տրված են ՝մմ՝-ով

Примечание.

1. Типовые чертежи' ГОСТ Р 50970-2011
2. Все размеры на чертеже даны в "мм"

Проект финансируется	Заказчик	Проектировщик	Նախագծի անվանումը / Название проекта S-5-62,/<-34/ - Բոլորաձև մարգային նշանակության ավտոճանապարհի կմ0+000-կմ2+000 հատվածի ասֆալտապատում М-5-62,/Р-34/ - Боваздор асфальтирование участка км0+000-км2+000 региональной автомобильной дороги	Գծագիր / Чертеж S-5-62,/<-34/ - Բոլորաձև մարգային նշանակության ա/ճ-ի ասֆալտապատում М-5-62,/Р-34/ - Боваздор асфальтирование региональной а/д-и Ճանապարհի անվտանգություն / Безопасность дорожного движения Տիպային գծագրեր / Типовые чертежи Պլաստիկ C1 տիպի ազդանշանային սյան կոնստրուկցիա / Конструкция пластикового C1 сигнального столбца	Կոդ դոկումենտի / Код документа Փուլ / Фаза: 1; Բաժին / Раздел: 01; Նախագիծ / Проект: 04БД; Կառուցվածք / Структура: ЗР000; Տիպ / Тип: ТЧ; Համար / Номер: 0006; Վերանայում / Пересмотр: 00 Կոնտակտային համար / Контактный номер: N-C-C2,U-ԳՀՇԳՊ-25/25 Գծագրի N / Номер документа: 1-01-04БД-ЗР000-ТЧ-0006_00	Վերանայում / Пересмотр: 00 Ամսաթիվ / Дата: 08.2025 Նկարագրություն / Описание: Окончательный проект Մշակող / Подготовленный: ВГ Ստուգված է / Проверено: АА Հաստատված է / Одобренный	Գծագրի մասշտաբ / Масштаб чертежа Վերանայում / Пересмотр: 00

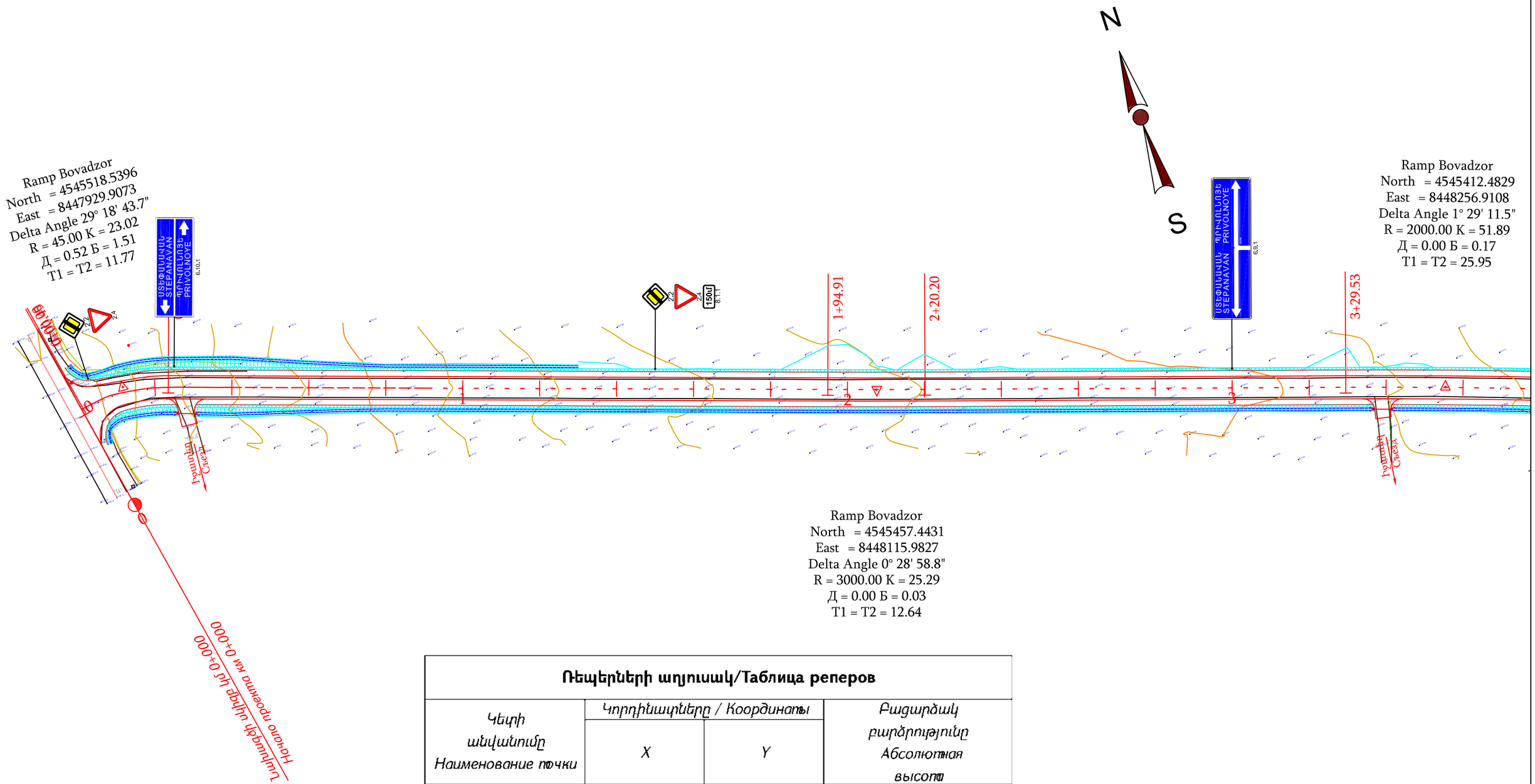

Ռեպերների աղյուսակ/Таблица реперов

Կետի անվանումը Наименование точки	Կոորդինատները / Координаты		Բացարձակ բարձրությունը Абсолютная высота
	X	Y	
Rp1	4545120,283	8449115,618	1406,0679
rp2	4545255,61	8448756,956	1411,8306
RP3	4545523,724	8447917,573	1430,7806
RP4	4545166,756	8449255,184	1407,9562
RP5	4545040,943	8449555,482	1417,448

Проект финансируется	Заказчик	Проектировщик	Նախագծի անվանումը / Название проекта	Գծագիր / Чертеж	Код документа												Գծագրի մասշտաբ Масштаб чертежа
			S-5-62,/Հ-34/ - Բովանդակային մարզային նշանակության ավտոճանապարհի կմ0+000-կմ2+000 հատվածի ասֆալտապատում M-5-62,/Р-34/ - Бовадзор асфальтирование участка км0+000-км2+000 региональной автомобильной дороги	S-5-62,/Հ-34/ - Բովանդակային նշանակության ավտոճանապարհի Մ-5-62,/Р-34/ - Бовадзор асфальтирование региональной а/д-и Ճանապարհի անվտանգություն / Безопасность дорожного движения Նշաններ և գծանշում / Дорожные знаки и разметка Հատակագիծ / План 01 - 05	Փուլ Фаза	Բաժին Раздел	Նախագիծ Проект	Կառուցվածք Структура	Տեսակ Тип	Համար Номер	Վերանայում Пересмотр							AI-1:250 A3-1:500
					I	01	04БД	ЗР000	П	0001	00						
					Կոնտակտային համար Контактный номер		Գծագրի N / Номер документа					00	08.2025	Վերջնական տարբերակ Окончательная сдача	ՎԳ	ԱԱ	Վերանայում Пересмотр 00
					N-C-C1,LF-9-C2;2P-25/25		1-01-04БД-ЗР000-П-0001_00					Վերանայում Пересмотр	Ամսաթիվ Дата	Նկարագրություն Описание	Մշակեց Подготовленный	Ստուգեց Проверено	Հաստատեց Одобренный

Ramp Bovadzor
North = 4545412.4829
East = 8448256.9108
Delta Angle 1° 29' 11.5"
R = 2000.00 K = 51.89
Д = 0.00 Б = 0.17
T1 = T2 = 25.95

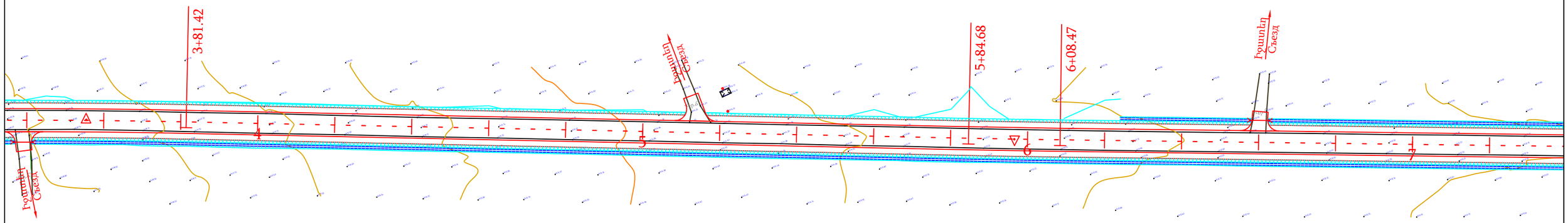

Ramp Bovadzor
North = 4545333.2691
East = 8448484.6282
Delta Angle 0° 27' 15.3"
R = 3000.00 K = 23.78
Д = 0.00 Б = 0.02
T1 = T2 = 11.89

Проект финансируется	Заказчик	Проектировщик	Նախագծի անվանումը / Название проекта	Գծագիր / Чертеж	Код документа													Գծագրի մասշտաբ Масштаб чертежа
			S-5-62,/Հ-34/ - Բովանդակ մարզային նշանակության ավտոճանապարհի կմ0+000-կմ2+000 հատվածի ասֆալտապատում M-5-62,/P-34/ - Боваджор асфальтирование участка км0+000-км2+000 региональной автомобильной дороги	S-5-62,/Հ-34/ - Բովանդակ մարզային նշանակության ա/ճ-ի ասֆալտապատում M-5-62,/P-34/ - Боваджор асфальтирование региональной а/д-и	Փաստաթղթի համար													A1-1:250 A3-1:500
					Фаза	Раздел	Проект	Структура	Тип	Номер	Пересмотр							
					1	01	04БД	3P000	П	0002	00							
				Ճանապարհի անվտանգություն / Безопасность дорожного движения Նշաններ և գծանշում / Дорожные знаки и разметка Հատակագիծ / План 02 - 05	Контактный номер	Գծագիր N / Номер документа						00	08.2025	Окончательная сдача	ՎԳ	ԱԱ		Վերանայում Пересмотр 00
					N ՀՀԱԼՏ-Գ-Ճ2ԵՊ-25/25	1-01-04БД-3P000-П-0002_00						Վերանայում Пересмотр	Ամսաթիվ Дата	Նկարագրություն Описание	Մշակված է Подготовленный	Ստուգված է Проверено	Հաստատված է Одобренный	

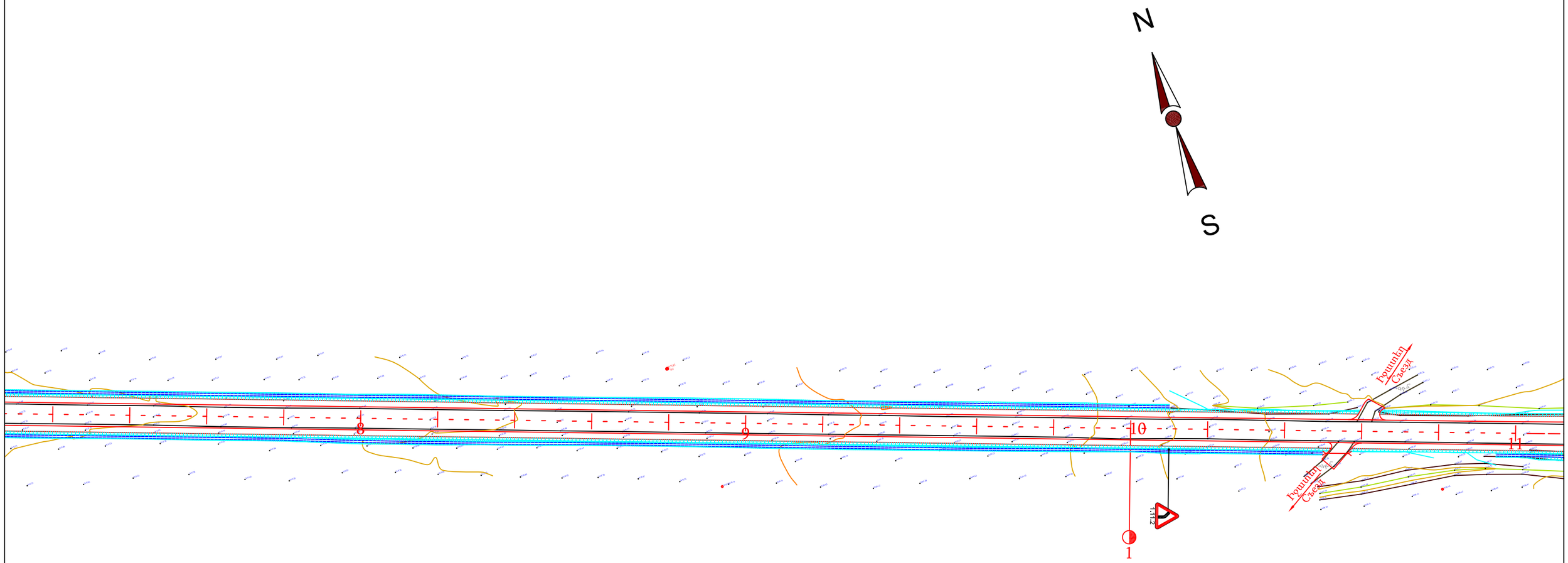

Проект финансируется	Заказчик	Проектировщик	Նախագծի անվանումը / Название проекта	Գծագիր / Чертеж
			S-5-62,/Հ-34/ - Բովանդակային մարզային նշանակության ավտոճանապարհի կմ0+000-կմ2+000 հատվածի ասֆալտապատում М-5-62,/Р-34/ - Боводзор асфальтирование участка км0+000-км2+000 региональной автомобильной дороги	S-5-62,/Հ-34/ - Բովանդակային մարզային նշանակության ա/ճ-ի ասֆալտապատում М-5-62,/Р-34/ - Боводзор асфальтирование региональной а/д-и Ճանապարհի անվտանգություն / Безопасность дорожного движения Նշաններ և գծանշում / Дорожные знаки и разметка Հատակագիծ / План 03 - 05

Код документа													Գծագրի մասշտաբ Масштаб чертежа
Փուլ Фаза	Բաժին Раздел	Նախագիծ Проект	Կառուցվածք Структура	Տեսակ Тип	Համար Номер	Փոփոխություն Пересмотр							A1-1:250 A3-1:500
I	01	04ԱԴ	ЗР000	П	0003	00							
Կոնտակտային համար Контактный номер		Գծագրի N / Номер документа					00	08.2025	Վերջնական հանձնում Окончательная сдача	ՎԳ	ԱԱ		Վերամշակում Пересмотр 00
N ՀՀԱԼՏ-գ-ՀՇԳՊ-25/25		1-01-04ԱԴ-ЗР000-П-0003_00					Վերամշակում Пересмотр	Ամսաթիվ Дата	Նկարագրություն Описание	Մշակող Подготовленный	Ստուգված է Проверено	Հաստատված է Одобренный	

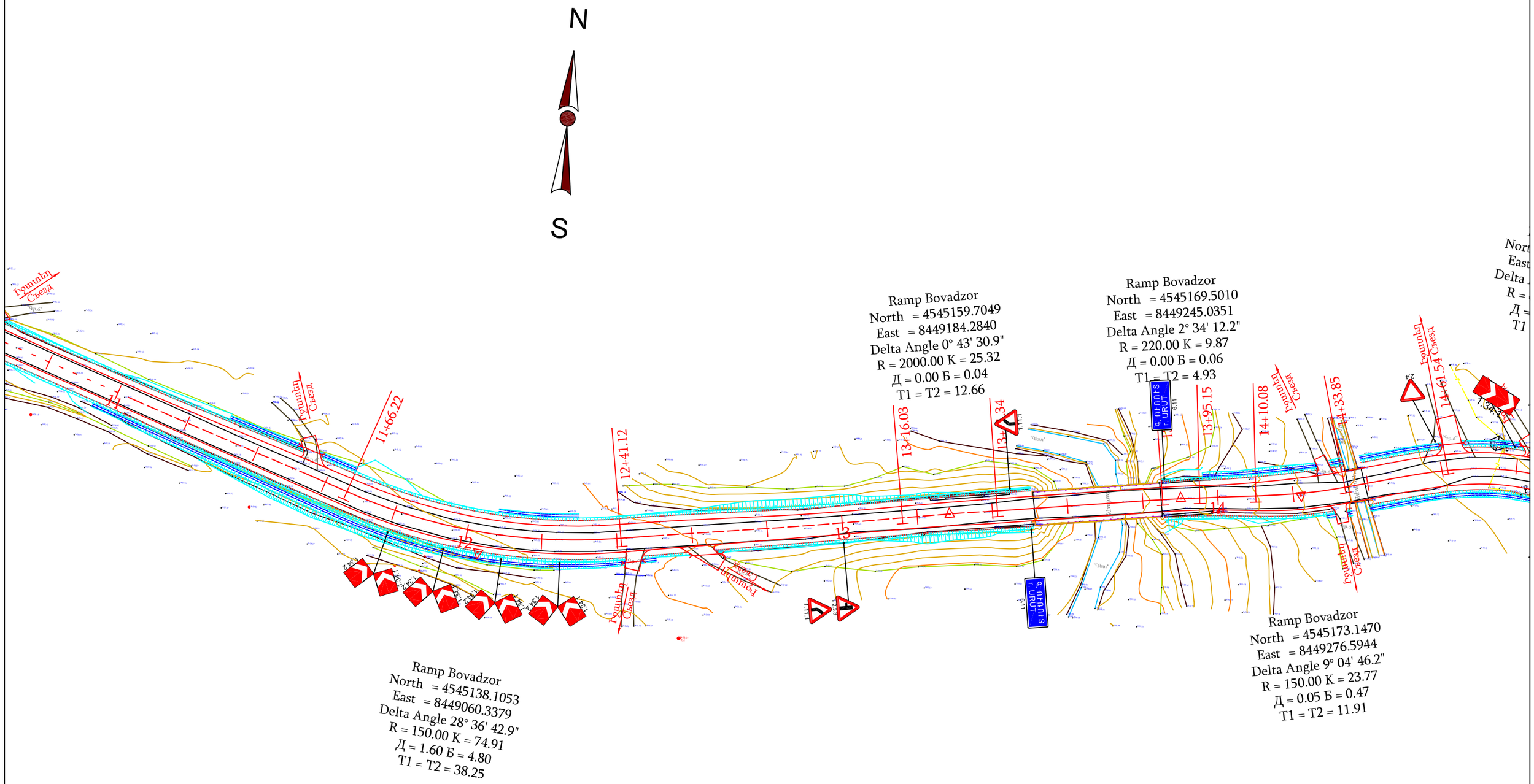

Проект финансируется	Заказчик	Проектировщик	Նախագծի անվանումը / Название проекта	Գծագիր / Чертеж
			S-5-62,/Հ-34/ - Բոլոր մարզային նշանակության ավտոճանապարհի կմ0+000-կմ2+000 հատվածի ասֆալտապատում M-5-62,/P-34/ - Бовадзор асфальтирование участка км0+000-км2+000 региональной автомобильной дороги	S-5-62,/Հ-34/ - Բոլոր մարզային նշանակության ա/ճ-ի ասֆալտապատում M-5-62,/P-34/ - Бовадзор асфальтирование региональной а/д-и Ճանապարհի անվտանգություն / Безопасность дорожного движения Նշաններ և գծանշում / Дорожные знаки и разметка Հատակագիծ / План 04 - 05

Код документа													Գծագրի մասշտաբ Масштаб чертежа
Փուլ Фаза	Բաժին Раздел	Նախագիծ Проект	Կառուցվածք Структура	Տեսակ Тип	Համար Номер	Վերանայում Пересмотр							A1-1:250 A3-1:500
I	01	04ԲԴ	3Ρ000	Π	0004	00							
Կոնտակտային համար Контактный номер		Գծագրի N / Номер документа				00	08.2025	Ավարտական շրջան Окончательная сдача	ՎԳ ВГ	ԱԱ			Վերանայում Пересмотр 00
N ՀՀԱԱ-Գ-ՀՀԳՊ-25/25		1-01-04ԲԴ-3Ρ000-Π-0004_00				Վերանայում Пересмотр	Ամսաթիվ Дата	Նկարագրություն Описание	Պատրաստված է Подготовленный	Ստուգված է Проверено	Հաստատված է Одобренный		

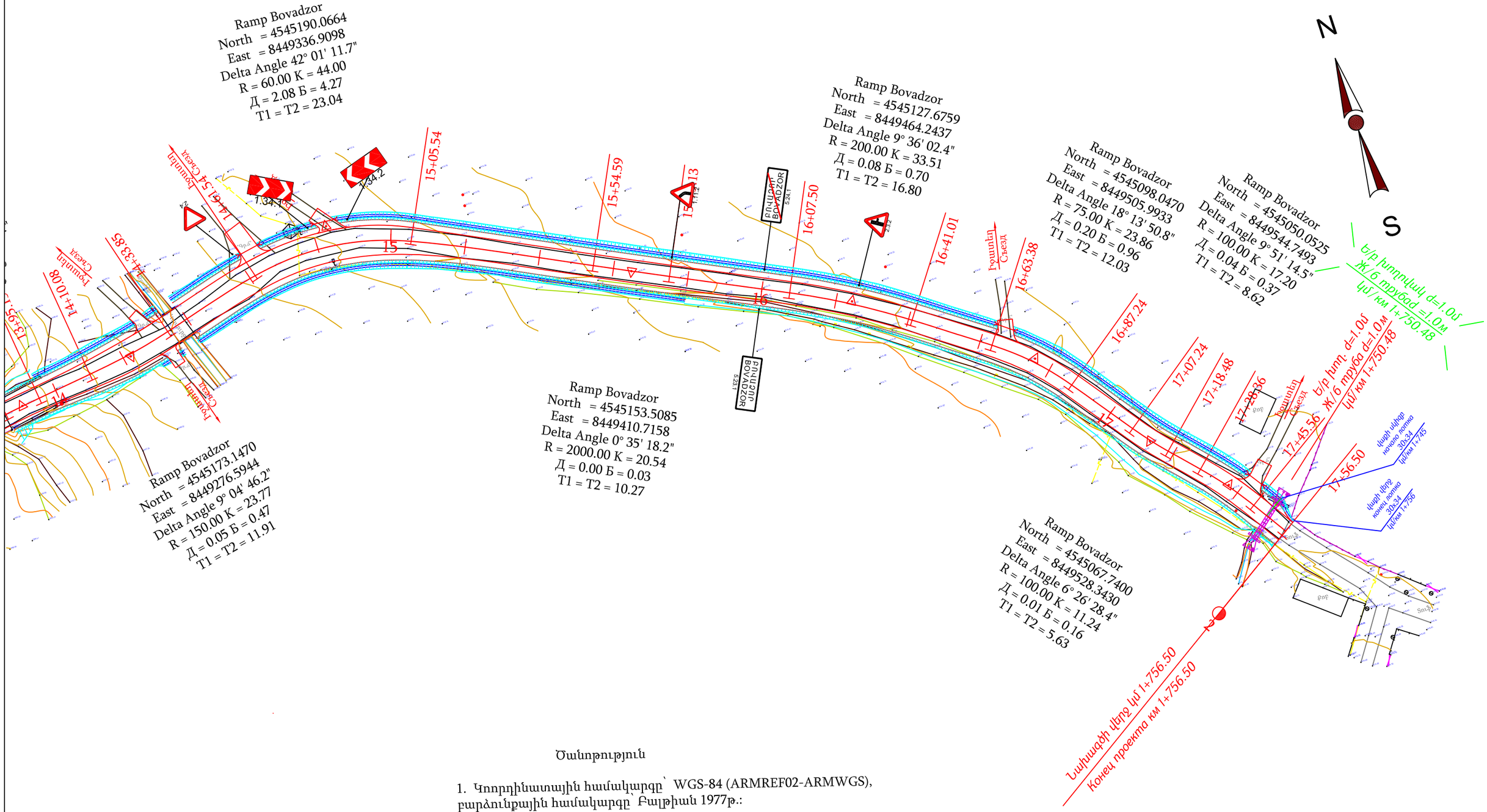

Ծանոթություն

1. Կոորդինատային համակարգը՝ WGS-84 (ARMREF02-ARMWGS), բարձունքային համակարգը՝ Բալթիան 1977թ.:

2. Հորիզոնականների անկումը՝ 1.0մ:

Проект финансируется	Заказчик	Проектировщик	Նախագծի անվանումը / Название проекта	Գծագիր / Чертеж	Код документа													Գծագրի մասշտաբ Масштаб чертежа
			S-5-62,/Հ-34/ - Բովանդակ մարզային նշանակության ավտոճանապարհի կմ0+000-կմ2+000 հատվածի ասֆալտապատում M-5-62,/Р-34/ - Бовадзор асфальтирование участка км0+000-км2+000 региональной автомобильной дороги	S-5-62,/Հ-34/ - Բովանդակ մարզային նշանակության ա/ճ-ի ասֆալտապատում M-5-62,/Р-34/ - Бовадзор асфальтирование региональной а/д-и Ճանապարհի անվտանգություն / Безопасность дорожного движения Նշաններ և գծանշում / Дорожные знаки и разметка Հատակագիծ / План 05 - 05	Փուլ Фаза	Բաժին Раздел	Նախագիծ Проект	Կառուցվածք Структура	Տեսակ Тип	Համար Номер	Վերանայում Пересмотр								A1-1:250 A3-1:500
					I	01	04ԼԴ	ЗР000	П	0005	00							
					Կոնտրակտային համար Контактный номер		Գծագրի N / Номер документа					00	08.2025	Окончательная сдача		ՎՐ АА		Վերանայում Пересмотр 00
					N ՀՀԱԼՏ-գ-շԵՇՊ-25/25		1-01-04ԼԴ-ЗР000-П-0005_00					Վերանայում Дата	Անվանում Описание	Նախապատրաստեց Подготовленный	Ստուգված է Проверено	Հաստատված է Одобренный		

Բացատրագիր

1. Ներածություն

ՀՀ Լոռու մարզի S-5-62,/Հ-34/ - Բովաձոր մարզային նշանակության ավտոճանապարհի կմ0+000 - կմ2+000 (1+756,50) հատվածի ասֆալտապատման նախագիծը կազմվել է համապատասխան առաջադրանքի. 2025թ:

Գոյություն ունեցող ճանապարհի նկարագրությունը

Հողային պաստառը և ճանապարհային պատվածքը գտնվում են ոչ բավարար վիճակում:

Անմխիթար վիճակում են նաև երթևեկության կազմակերպման ու անվտանգության տարրերը, բացակայում են ճանապարհային նշանները, բացակայում է նաև գծանշումը:

Երթևեկային մասի ա/բ պատվածքը որոշ տեղերում բացակայում է:

Ջրահեռացման համակարգը չի աշխատում:

Նորմեր

Շինարարական աշխատանքները կատարելիս անհրաժեշտ է ղեկավարվել ՀՀՇՆ 30-01-2023 «Քաղաքաշինություն. Քաղաքային և գյուղական բնակավայրերի հատակագծում և կառուցապատում», ՀՀՇՆ 22-01-2024 «Շինարարական կլիմայաբանություն», ՀՀՇՆ 52-01- «Բետոնե և երկաթբետոնե կոնստրուկցիաներ», ՀՀՇՆ 40-01.03-2022 «Կոյուղի. Արտաքին ցանցեր և կառուցվածքներ», ՀՀՇՆ 32-01-2022 «Ավտոմոբիլային ճանապարհներ», ՀՀՇՆ 13-02-2022 «Անվտանգության տեխնիկան շինարարությունում» և ՀՀՇՆ 30-02-2022 «Տարածքի բարեկարգում» շինարարական նորմերով:

2. Տեխնիկական պայմանները

Նախագծային աշխատանքներն իրականացվել են համաձայն գործող նորմերի և տիպային
նախագծերի՝ պահպանելով գոյություն ունեցող ճանապարհի պարամետրերը:

- *Հողային պաստառի լայնությունը 9.0 մ*
- *Երթևեկային մասի լայնությունը 6.0 մ*
- *Կողնակի լայնությունը 1.5 մ – 1.5 մ*
-

Հիմնվելով գեոդեզիական ակնադիտական, երկրաբանական, շրջակա միջավայրի պահպանության միջոցառումների ուսումնասիրությունների վրա՝ նախագծով նախատեսվում է իրականացնել հետևյալ հիմնական աշխատանքները՝

- *Հողային պաստառի վերականգնում:*
- *Ճանապարհային հագուստի վերակառուցում:*
- *Ճանապարհի կահավորում (իջատեղեր, ճանապարհային նշաններ և գծանշում):*

3. Հատակագիծ և երկայնական պրոֆիլ

Նախագծվող ճանապարհների հատակագիծը և երկայնական պրոֆիլը փոփոխության չեն ենթարկվել: Կմ 0+000 – կմ 1+340 և կմ 1+340 – կմ 1+756,5 հատվածների հատումը իրականացնել տեղային լուծումներով:

4. Հողային պաստառ

Նախագծում ընդունված հողային պաստառի կոնստրուկցիան և տիպերը բավարարում են գործող տեխնիկական նորմերին և պայմաններին:

Տեղանքի ռելիեֆի պայմաններից և բնահողերի բնութագրից ելնելով՝ հողային պաստառի կայունությունը հնարավոր է ապահովել կառուցման կանոնների ու ջրահեռացման պահանջների պահպանման դեպքում:

Նախատեսված է կատարել հանույթ 2942,5 մ³ և լիցք 611,6 մ³ :

Կառուցման աշխատանքների տեղերը և ծավալները բերված են համապատասխան գծագրերում և ամփոփագրերում

5. Ճանապարհային հագուստ

Նախատեսված է ծածկի իրականացում :

Ճանապարհային հագուստի վերակառուցման համար նախատեսված են հետևյալ հիմնական աշխատանքները՝

1	Բ տիպի տաք խիտ մանրահատիկ ա/բ h=4 սմ ԳՈՍ 9128-2013	10811,13	մ²
2	Խոշորահատիկ ա/բ h=6 սմ ԳՈՍ 9128-2013	10811,13	մ²
3	Խճավազային հիմք (C-5) h=20սմ ԳՈՍ 25607-2009	11839,70	մ²
4	Հիմքի մակերեսի մշակում բիտումային էմուլսիայով 0.6 լ/մ² - ԳՕՍ 58952.1-2020	10811,13	մ²
5	Հատիկավոր ենթահիմք (ավազակոպիճային շերտ) h=12սմ ԳՈՍ 25607-2009	17805,41	մ²

6. *Ջրահեռացումը ապահովելու համար նախատեսվում է իրականացնել կողային առուներ – 673,5 մ³ ծավալով և տեղադրել ե/բ Ø 1,0 մ խողովակ կմ 1+750,48 , կմ 1+745 -կմ 1+756 հատվածում ձախից տեղադրել հավաքովի ե/բ 30x34 վաք 11 գծմ:*

7. *Նախատեսվում է իրականացնել կողնակներ ձախ և աջ կողմում 1,5 մ – 5030,4մ²:*

8. Ճանապարհահատվածի կահավորում

ա) իջատեղեր և մուտքեր

Նախագծով նախատեսված է իրականացնել մանրահատիկ ա/բ ծածկ h=4սմ, խճավազային հիմք (C5) h=15սմ, խոշորահատիկ ա/բ h=6սմ, հիմքի մակերեսի մշակում բիտումային էմուլսիայով 0.6 լ/մ² - ԳՕՍ 58952.1-2020 :

Աշխատանքների տեղերը և ծավալները բերված են համապատասխան գծագրերում և ամփոփագրերում:

բ) ճանապարհային նշաններ

Երթևեկության կազմակերպման և անվտանգության նպատակով նախատեսված են ճանապարհային նշանների տեղադրում– 28 հատ:

Նշանները նախատեսված են համապատասխան գործող N1699-Ն Հ.Հ. պետական ստանդարտի:

գ) երթևեկային մասի գծանշում

Երթևեկային մասի գծանծշումը նախատեսված է համապատասխան գործող N113-Ն Հ.Հ. պետական ստանդարտի ներկով, ապակե գնդիկներով:

Գծանշման ընդհանուր ներկման մակերեսը կազմում է - 94.83մ²:

դ) Արգելափակոցներ

Երթևեկության անվտանգությունը ապահովելու համար նախատեսվում է տեղադրել 200 գծմ մետ. արգելափակոց և 99 հատ ուղղորդ սյուներ:

9. Շրջակա միջավայրի պահպանում

Շինարարության ժամանակ անհրաժեշտ է հատուկ ուշադրություն դարձնել շրջակա միջավայրի վրա: Աշխատանքի կատարման ժամանակ անհրաժեշտ է խնամքով վերաբերվել մոտակա ծառերին և թփերին՝ պահպանելով նրանց վնասումից և ոչնչացումից: Աշխատանքների ավարտից հետո անհրաժեշտ է մաքրել շրջակա տարածքը ավելորդ գրունտից և շին/ աղբից, նրանց բեռնումով և տեղափոխումով լցակույտ:

Շինարարության ժամանակ պետք է պահպանել մասնագրերում նշված բոլոր պահանջները , ինչպես նաև աշխատանքը կազմակերպել ըստ մասնագրերին կից Մասնագիր 2-ում տրված աշխատանքի անվտանգության ապահովում ճանապարհների վրա:

Շինարարության ժամանակ հաշվի առնել գոյություն ունեցող ստորգետնյա կոմունիկացիաները (գազատար, ջրատար խողովակաշարերը, կապի և էլեկտրո մալուխները),տեղյակ պահելով համապատասխան կազմակերպություններին: Փողոցների օտարման գոտում առկա են.

1	Հատում գազատարի հետ	90	գծմ

Շինարարության ժամանակ հնարավոր է ծավալների փոփոխություն և լրացուցիչ աշխատանքների անհրաժեշտություն:

Աշխատանքները պետք է իրականացվեն ըստ ՀՀ քաղաքաշինության կոմիտեի նախագահի հրամանի:

1	Ճ տիպի տաք խիտ մանրահատիկ ա/բ h=4 սմ ԳՈՍ 9128-2013	431,91	մ²
2	Խոշորահատիկ ա/բ h=6 սմ ԳՈՍ 9128-2013	431,91	մ²
3	Խճավազային հիմք (C-5) h=15սմ ԳՈՍ 25607-2009	431,91	մ²
4	Հիմքի մակերեսի մշակում բիտումային էմուլսիայով 0.6 լ/մ² - ԳՕՍ 58952.1-2020	431,91	մ²

10. Շինարարության արտադրության կազմակերպում (համաձայն ՀՀՇՆ 1-3.01.01-2008)

ԸՆԴՀԱՆՈՒՐ ԴՐՈՒՅԹՆԵՐ

1. Շինարարական արտադրության կազմակերպման նպատակն է՝ կազմակերպչական, տեխնիկական և տեխնոլոգիական նպատակաուղղված համալիր միջոցառումների կիրառման արդյունքում ապահովել՝ սահմանված ժամկետում և պատշաճ որակով օբյեկտի շահագործումը:

Շինարարական արտադրության կազմակերպումն ապահովում է՝

1) օբյեկտի շինարարության բոլոր մասնակիցների համաձայնեցված աշխատանքը՝ Պատվիրատուի (գլխավոր կապալառուի) հետ իրենց գործունեության համակարգմամբ,

2) նյութական ռեսուրսների համալիր մատակարարումը՝ հաշվարկված շենքի, շինության, հանգույցի, տեղամասի, սեկցիայի, հարկի, հարկաբաժնի, սենքի համար օրացուցային գրաֆիկներով նախատեսված ժամկետներում,

3) շինարարական, մոնտաժային ու հատուկ շինարարական աշխատանքների կատարումը տեխնոլոգիական հաջորդականության պահպանմամբ և տեխնիկապես հիմնավորված համատեղմամբ,

4) անվտանգության տեխնիկայի կանոնների պահպանումը,

5) շրջակա միջավայրի պահպանության պահանջների ապահովումը:

2. Յուրաքանչյուր օբյեկտի շինարարությունն անհրաժեշտ է իրականացնել շինարարության կազմակերպման և աշխատանքների իրականացման տեխնոլոգիաների վերաբերյալ նախօրոք ընդունված լուծումների հիման վրա, որոնք պետք է մշակված լինեն շինարարության կազմակերպման նախագծում և աշխատանքների կատարման նախագծում: Շինարարության կազմակերպման նախագծի և աշխատանքների կատարման նախագծի

կազմն ու բովանդակությունը պայմանավորված են շինարարության բարդության աստիճանով՝ համապատասխան սույն նորմերի

3. Մինչև շինարարության սկիզբը՝ անհրաժեշտ է շինարարության կատարման նախագծի լուծումներին համապատասխան իրականացնել տեղում շինարարական հրապարակի (ուղեգծի) հատկացումը, շինարարական հրապարակի անհրաժեշտ ցանկապատումը (պահպանական, պաշտպանական կամ ազդանշանային), երկրաբաշխական նշահարման հիմքի ստեղծումը, մոտեցման ճանապարհների կառուցումը, պահեստային տնտեսության ստեղծումը և շինարարության կարիքների համար անհրաժեշտ ծավալի կենցաղային նշանակության ու կոմունալ տնտեսության շինությունների նախապատրաստումը՝ հաշվի առնելով գոյություն ունեցող շենքերի ու շինությունների այդ նպատակների համար ժամանակավոր օգտագործման հնարավորությունը:

4. Մինչև շինարարության սկիզբը՝ անհրաժեշտ է հասարակությանն իրազեկելու նպատակով շինարարության համար հատկացված շինհրապարակի ցանկապատի /այդ թվում՝ ճանապարհաշինական աշխատանքների ուղեգծի/ կամ մեկ այլ առավել տեսանելի տեղամասում տեղադրել պատվիրատու և կապալառու կազմակերպությունների տվյալները /անվանում, էլեկտրոնային հասցե, հեռախոսահամար/, ծրագրի անվանման ու նպատակային նշանակության, շինարարական աշխատանքների սկզբի և ավարտի ժամկետների մասին տեղեկատվություն պարունակող վահանակներ, մինչև ավարտված շինարարության փաստագրումը դրանք պահպանելու պայմանով:

5. Շինարարական աշխատանքները սկսելուց առաջ կապալառուն պետք է օբյեկտի սկզբում և վերջում տեղադրի համապատասխան տեղեկատվական նշաններ:

6. Շինհրապարակը պետք է կահավորված լինի հակահրդեհային միջոցներով և բժշկական առաջին օգնության պարագաներով: Գիշերային պայմաններում շինարարական աշխատանքների իրականացման դեպքում կապալառուն պետք է ապահովի շինհրապարակի և աշխատանքների կատարման վայրի համապատասխան լուսավորությունը:

7. Աշխատանքը պետք է կազմակերպել այնպես, որ ապահովվի մարդկանց անվտանգությունն ու հարմարությունը և պաշտպանի տեղամասին մոտ եղած բնակիչներին և նրանց ունեցվածքը: Պետք է ապահովել հանրային երթևեկությունը նորոգվող տեղամասի հարակից ու տեղամասի սահմաններում գտնվող ճանապարհների վրա՝ մինչև աշխատանքն ընդունվի: Կապալառուն պետք է համագործակցի տեղի ճանապարհային ոստիկանության հետ և ձեռք բերի երթևեկության կազմակերպման պլանի իրականացման համար պահանջվող բոլոր թույլտվությունները:

8. Շինարարական աշխատանքների ընթացքում պետք է ապահովել մուտքեր՝ իջատեղերի, ճանապարհների, փողոցների, ձեռնարկությունների տարածքների, կայանատեղերի, բնակելի վայրերի, ավտոտնակների և այլ օբյեկտների համար, երթևեկելի մասից հեռացնել հողի կուտակումներն ու այլ նյութերը:

9. Շինարարական աշխատանքների ընթացքում, երբ ճանապարհը բաց է հանրային երթևեկության համար, շինարարական գործողությունները անհրաժեշտ է սահմանափակել.

- պետք է ապահովել առնվազն 3,5 մ լայնությամբ երթևեկության գոտիներ

- կայանատեղերը պետք է տեղադրել երթևեկելի գոտուց առնվազն 4 մ հեռու կամ երթևեկության հաստատված արգելապատնեշներից այն կողմ,

- սարքավորումները պետք է բանեցնել երթևեկության ուղղությամբ, եթե դա գործնականում կիրառելի է,

- կից երթևեկության գոտիների շինարարությունը պետք է ավարտել նույն օրը, նույն մակարդակի վրա, բացի այն դեպքերից, երբ անկումները գերազանցում են 75 մմ-ը և բարձրություններն ունեն 1:3 հարաբերություն: Այն դեպքերում, երբ կից գոտիների անկումները գերազանցում են 75 մմ-ը և բարձրություններն ունեն 1:3 հարաբերություն՝ աշխատանքը կարող է թողնվել հաջորդ օրվան: Տվյալ դեպքում գիշերվա համար պետք է տեղադրել <<Անհարթ ծածկ>> զգուշացնող նշաններ, լուսաազդանշանային առկայծող լապտերներ և լուսանդրադարձնող ժապավեններով ամրացված արգելափակոցներ:

Շինարարական արտադրության նախապատրաստում

10. Օբյեկտի շինարարության նախապատրաստումը պետք է նախատեսի ինժեներատեխնիկական անձնակազմի կողմից նախագծային փաստաթղթերի (ներառյալ գործող կազմակերպության վերակառուցման դեպքում կոնստրուկցիաների տեխնիկական հետազննության արդյունքների փաստաթղթերի) ուսումնասիրություն, շինարարության պայմաններին մանրազնին ծանոթություն, արտահրապարակային ու ներհրապարակային նախապատրաստական աշխատանքներ, շենքերի, շինությունների և նրանց մասերի կառուցման, ինչպես նաև անմիջական նախապատրաստական փուլի աշխատանքների

իրականացման նախագծերի մշակում՝ հաշվի առնելով բնապահպանական անվտանգության պահանջները:

11. Յուրաքանչյուր շինարարական օբյեկտում անհրաժեշտ է՝

1) լրացնել աշխատանքների վարման մատյան,

2) կազմել ծածկված աշխատանքների փաստագրման, կարևոր կոնստրուկցիաների ընդունման միջանկյալ (սարքավորումների, համակարգերի, ցանցերի) ու փորձարկման ակտեր,

3) անհրաժեշտության դեպքում ձևակերպել այլ շինարարական նորմերով և կանոններով նախատեսված լրացուցիչ կատարողական փաստաթղթեր:

11. Շրջակա միջավայրի պահպանմանն ուղղված միջոցառումներ

1. ԸՆԴՀԱՆՈՒՐ ԴՐՈՒՅԹՆԵՐ

Կապալառուն շինարարության և դրա հետ կապված աշխատանքներ իրականացնելիս պարտավոր է կատարել շրջակա միջավայրի պահպանության և շինարարական աշխատանքների անվտանգության վերաբերյալ ՀՀ գործող օրենսդրության և այլ նորմատիվ իրավական ակտերի պահանջները:

Կապալառուն աշխատանքներ իրականացնելիս իրավունք չունի օգտագործել Պատվիրատուի տրամադրած նյութերը և սարքավորումները կամ կատարել նրա ցուցումները, եթե դրանք կարող են հանգեցնել կողմերի համար՝ շրջակա միջավայրի պահպանությանն ու շինարարական աշխատանքների անվտանգությանն ուղղված պահանջների խախտմանը (ՀՀ քաղաքացիական օրենսգիրք, հոդված 749): Շինարարության ժամանակ պետք է պահպանել մասնագրերում նշված բոլոր պահանջները, ինչպես նաև աշխատանքը կազմակերպել ըստ մասնագրերին կից Մասնագիր 2-ում տրված աշխատանքի անվտանգության ապահովում ճանապարհների վրա:

Աշխատանքների ավարտից հետո անհրաժեշտ է մաքրել շրջակա տարածքը ավելորդ գրունտից և շին.աղբից՝ բեռնումով և տեղափոխումով լցակույտ:

2. ԱՇԽԱՏԱՆՔԻ ՊԱՇՏՊԱՆՈՒԹՅՈՒՆ

Բանվորների աշխատանքի պաշտպանությունը պետք է ապահովվի անհատական պաշտպանության միջոցների կիրառմամբ (հատուկ արտահագուստ, կոշիկ), համալիր պաշտպանության միջոցառումների կատարումով (ցանկապատում, լուսավորում, օդափոխում, պաշտպանիչ և արգելակիչ սարքեր և հարմարանքներ և այլն), սանիտարակենցաղային շինություններով և սարքավորումներով՝ գործող նորմերին և կատարվող աշխատանքների բնույթին համապատասխան:

Շինմոնտաժային աշխատանքների կատարման ընթացքում պետք է պահպանվեն շինարարությունում անվտանգության տեխնիկայի վերաբերյալ շինարարական նորմերի և կանոնների պահանջները:

Աշխատանքի պաշտպանության՝ անվտանգության տեխնիկայի, արտադրական սանիտարահիգիենիկ միջոցառումների և հակահրդեհային անվտանգության վերաբերյալ անց է կացվում հրահանգավորում:

Բանվորների անվտանգության տեխնիկայի ուսուցման, հրահանգավորման ժամանակին և որակով անցկացման, անհատական պաշտպանական միջոցների վիճակի և կիրառման, արտադրական անվտանգության և արտադրական սանիտարահիգիենիկ անվտանգության հետ կապված բոլոր միջոցառումների կատարման հսկողությունը վերապահվում է աշխատանքներն իրականացնող կազմակերպությանը:

3. ՇՐՋԱԿԱ ՄԻՋԱՎԱՅՐԻ ՊԱՀՊԱՆՈՒԹՅՈՒՆ

Շրջակա միջավայրի պաշտպանություն և բնական ռեսուրսների արդյունավետ օգտագործման համար հաշվի են առնվել ՀՀՇՆ 30-01-2023 դրույթները:

Շինարարական արտադրության կազմակերպման ժամանակ անհրաժեշտ է իրականացնել շրջակա միջավայրի պահպանության միջոցառումներ և աշխատանքներ, որոնք պետք է ընդգրկեն. շինարարության ընթացքում խախտված հողերի վերակուլտիվացում (ռեկուլտիվացում), բնական ռեսուրսների կորստի կանխում, հողեր, ջրավազաններ ու մթնոլորտ վնասակար արտանետումների կանխում կամ մաքրում: Նշված միջոցառումները և աշխատանքները պետք է նախատեսված լինեն նախագծային փաստաթղթերում:

Շինարարության ընթացքում ծառաթփուտային բուսականության հատումը և արմատների վզիկների և աճող ծառերի բների հողալցումն իրականացվում են միայն նախագծային փաստաթղթերով նախատեսված հիմնավորմամբ:

Շինարարության ընթացքում շինարարական հրապարակից անմիջապես ջրի բացթողումը դեպի թեքվածքներ իրականացվում է տարածքների ողողումը բացառող՝ նախօրոք պաշտպանական միջոցառումների ապահովմամբ:

Համահարթեցման աշխատանքների իրականացման ժամանակ հետագա օգտագործմանը պիտանի հողային շերտը պետք է նախօրոք հանվի և պահեստավորվի հատուկ առանձնացված տեղամասերում:

Ժամանակավոր ավտոմոբիլային ճանապարհները և մոտեցման այլ ուղիները պետք է կառուցվեն՝ հաշվի առնելով գյուղատնտեսական հողահանդակներին ու ծառաթփուտային բուսականությանը հասցվող վնասի կանխարգելման պահանջները:

Շինարարություն իրականացվող տարածքներում շինմոնտաժային աշխատանքների կատարման ժամանակ պետք է պահպանվեն օդի փոշոտվածության և գազոտվածության կանխարգելման պահանջները:

Հորատման աշխատանքների կատարման ընթացքում հասնելով ջրատար (ջրապարունակ) հորիզոններին անհրաժեշտ է ստորգետնյա ջրերի անկազմակերպ հոսքը կանխելու համար ձեռնարկել համապատասխան միջոցառումներ:

Թույլ բնահողերի արհեստական ամրացման աշխատանքների կատարման ժամանակ պետք է ղեկավարվել ստորգետնյա ջրերի աղտոտումը կանխող, նախագծով նախատեսված միջոցառումներով:

Շինարարական հրապարակում գոյացած արտադրական ու կենցաղային հոսքը (աղբը) պետք է մաքրվի և վնասազերծվի շինարարության կազմակերպման և աշխատանքների իրականացման նախագծերում նախատեսված լուծումներին համապատասխան:

- շինմոնտաժային աշխատանքների կատարման ժամանակ պահապնել օդի փոշոտվածության և գազոտվածության կանխարգելման պահանջները,

- բանվորներին ապահովել անհատական պաշտպանական միջոցներով (հատուկ արտհագուստ, կոշիկ)

- շինարարական հրապարակում գոյացած արտադրական ու կենցաղային աղբը մաքրել, վնասազերծել և փոշու համար անթափանց ծածկոցներ ունեցող մեքենաներով հատուկ սահմանված երթուղիներով տեղափոխել դրանց հեռացման համար նախապես հատկացված վայրեր,

- շինարարական նյութերի և կոնստրուկցիաների փոխադրումը դեպի շինարարական հրապարակ և շինարարական հրապարակից դուրս իրականացնել հատուկ սահմանված երթուղիներով՝ փոշու համար անթափանց ծածկոցներ ունեցող մեքենաներով,

Բնակավայրերի տարածքներում անհրաժեշտ է ապահովել մթնոլորտային օդին, ջրին, բնահողին, ինչպես նաև աղմուկին, թրթռումներին, էլեկտրամագնիսական ճառագայթմանը և այլ բնական և տեխնածին ծագման գործոններին շինարարական նորմերով ներկայացվող նորմատիվ պահանջները:

Ընդերքօգտագործողը պետք է ապահովի բնության և շրջակա միջավայրի պահպանության պայմաններն ու պահանջները, այդ թվում մթնոլորտի, ջրային ռեսուրսների, հողի, կենդանական և բուսական աշխարհի պաշտպանությունն ու պահպանումը, արդյունաբերական թափոնների օգտագործման, օգտահանման, չեզոքացման և նվազեցման աշխատանքների, միջոցառումների կատարում

Ինժեներական և տրանսպորտային ենթակառուցվածքների շենքերի, շինությունների տեղադրումը արգելվում է.

1) արգելավայրերի, արգելոցների, բուսաբանական այգիների, դենդրոլոգիական պարկերի հողերի վրա և ջրապաշտպան գոտիներում,

2) քաղաքների կանաչ գոտիներում, քաղաքային անտառների տարածքներում,

3) ջրամատակարարման համար նախատեսված աղբյուրների սանիտարական առաջին գոտում, ջրամատակարարման կառուցվածքների հարթակների վրա,

4) այն տեղամասերի վրա, որոնց հողաշերտի, գրունտների աղտոտվածության մակարդակը գերազանցում է սահմանված նորմերը՝ անվտանգության և էկոլոգիական հնարավոր հետևանքների առաջացման պահանջներով,

5) հիդրոօդերևութաբանական կայանների պահպանման գոտում,

6) լեռնաարդյունահանող և լեռնավերամշակող օբյեկտների թափոնների շրջանում, սահքերի, սահքավտանգ տեղամասերի, հեղեղների և ձնահյուսերի շրջանում,

7) ինժեներական պաշտպանության կառուցվածքներ չունեցող հնարավոր ջրածածկման գոտիներում (1.5 մ և ավելի խորությամբ),

8) մայրուղային նյութատար խողովակաշարերի պահպանման գոտիներում:

9) շինարարության ընթացքում խախտված հողերը ռեկուլտիվացնել, կանխել բնական ռեսուրսների կորուստները, վնասակար արտանետումները հողեր, ջրավազաններ ու մթնոլորտ:

12. Հակահրդեհային միջոցառումներ

Նախագծման ընթացքում հաշվի են առնվել ՀՀՇՆ 21-01-2014 «Հակահրդեհային միջոցառումներ» նորմերի պահանջները և «Հրդեհային անվտանգության կանոնները» համաձայն ՀՀ ԱԻ նախարարի 2012 թվականի հուլիսի 26-ի N 263-Ն հրամանի:

Հրդեհային անվտանգությունն ապահովելու համար պետական կառավարման և տեղական ինքնակառավարման մարմինները, կազմակերպությունները և քաղաքացիները ղեկավարվում են «Հրդեհային անվտանգության մասին» Հայաստանի Հանրապետության օրենքով, սույն կանոններով և հրդեհային անվտանգության նորմատիվ փաստաթղթերով:

ՀՐԴԵՀԱՅԻՆ ԱՆՎՏԱՆԳՈՒԹՅԱՆ ԱՊԱՀՈՎՄԱՆ ՎԵՐԱԲԵՐՅԱԼ ԿԱԶՄԱԿԵՐՊՉԱ ԿԱՆ ՄԻՋՈՑԱՌՈՒՄՆԵՐ

Օբյեկտների ղեկավարները կամ նրանց լիազորած անձինք պարտավոր են աշխատակիցներին ծանոթացնել հրդեհային անվտանգության կանոններին:

Օբյեկտների ղեկավարները կամ նրանց լիազորած անձինք պարտավոր են՝

1) անցկացնել աշխատակիցների հրդեհային անվտանգության հրահանգավորում.

2) կազմակերպել հրդեհի դեպքում մարդկանց տարահանման ուղիների պլանների մշակումը և համապատասխան վայրերում այդ պլանների տեղադրման աշխատանքները.

3) հրդեհային անվտանգության նորմատիվ փաստաթղթերի պահանջների կատարման նպատակով մշակել և իրագործել միջոցառումներ (կազմել միջոցառումների պլան):

Օբյեկտների, ինչպես նաև դրանց կառուցվածքային ստորաբաժանումների հրդեհային անվտանգության համար պատասխանատու հանդիսանում է օբյեկտի ղեկավարը կամ իր կողմից նշանակված անձը: Առանձին տարածքների, շենքերի, շինությունների, արտադրամասերի, տեղամասերի, տեխնոլոգիական սարքավորումների և պրոցեսների, ինժեներական սարքավորումների հրդեհային անվտանգության համար պատասխանատվությունը օբյեկտի ղեկավարի կողմից ընդունված համապատասխան իրավական ակտով կարող է դրվել այլ պաշտոնատար անձանց վրա: Վարձակալված շենքերում տեղավորված օբյեկտներում հրդեհային անվտանգության ապահովումը կարգավորվում է վարձակալության պայմանագրով: Պայմանագրում նշված տեղեկությունների բացակայության դեպքում պատասխանատվությունը կրում է վարձատուն:

Օբյեկտների հրդեհային անվտանգությունն ապահովող մարմինների կողմից արտադրական, վարչական, պահեստային և օժանդակ շինությունների ինչպես նաև կառուցվող օբյեկտների շինարարական հրապարակների տեսանելի վայրերում փակցվում են ցուցատախտակներ՝ հրդեհային պահպանության կանչի հեռախոսահամարով:

Հրդեհավտանգ օբյեկտի ղեկավարի կողմից ընդունված համապատասխան իրավական ակտով պետք է սահմանվի հրդեհային վտանգին համապատասխան հակահրդեհային կանոնակարգ, որն իր մեջ ներառում է՝

1) ծխելու վայրը և կահավորումը.

2) շենքում (արտադրամասում) գտնվող միանվագ թույլատրելի դյուրավառ հումքի, կիսաֆաբրիկատների, պատրաստի արտադրանքի քանակները և պահման վայրերը.

3) դյուրավառ թափոնների, հրդեհավտանգ փոշու հավաքման և հագուստների պահման կարգը.

4) աշխատանքային օրվա վերջում էլեկտրասարքավորումների հոսանքազրկման, ժամանակավոր կրակային և այլ հրդեհավտանգ աշխատանքներ կատարելու կարգը.

5) աշխատողների գործողությունները հրդեհ հայտնաբերելու դեպքում, ինչպես նաև հակահրդեհային հրահանգավորման անցկացման կարգը, ժամկետները և պատասխանատուները.

6) կառուցվող օբյեկտի շինարարական հրապարակում ժամանակավոր շինությունների և արտադրամասերի, շինանյութի և սողանյութի պահեստների, հրդեհաշիջման ջրաղբյուրների, հրշեջ վահանակների և դրանց մոտեցման հրշեջ ավտոմեքենաների ճանապարհների տեղանշմամբ շինարարության ղեկավարի կողմից հաստատված և պետական հրդեհային և տեխնիկական անվտանգության տեսչության հետ համաձայնեցված տարածքի հատակագիծը.

7) հրդեհավտանգ օբյեկտի տարածքում բաց կրակի օգտագործման կարգը.

8) հրդեհավտանգ օբյեկտի տարածքում բաց կրակի օգտագործման ժամանակ ծխելու կարգը.

9) ժամանակավոր հրդեհավտանգ աշխատանքների կատարման կարգը:

10. Այն օբյեկտներում, որտեղ շինության մեկ հարկում միաժամանակ գտնվում են 10 և ավելի մարդ, տեսանելի վայրերում փակցվում են հրդեհների ժամանակ դեպի ելք ցույց տվող նշագծեր, սլաքներ, նախատեսվում են կայանքներ՝ հրդեհի դեպքում մարդկանց տեղեկացման համար:

Այն օբյեկտները, որտեղ միաժամանակ գտնվում են 50 և ավելի մարդ, նախատեսվում է հրդեհի դեպքում անձնակազմի գործողությունների պլան: Պլանի համաձայն տարահանման աշխատանքներում ընդգրկված աշխատակիցների հետ պարբերաբար անց են կացվում մարզումներ (ուսումնավարժանքներ):

11. Պայթյունավտանգ, ուժեղ ներգործող թունավոր նյութեր օգտագործող, վերամշակող և պահող օբյեկտների ղեկավարները հրդեհ առաջանալու դեպքում հրդեհաշիջման ղեկավարին տրամադրում են այդ նյութերի վերաբերյալ տվյալներ՝ անձնակազմի անվտանգությունն ապահովելու նպատակով:

ՇԵՆՔԵՐԻՆ, ՇԻՆՈՒԹՅՈՒՆՆԵՐԻՆ, ՏԱՐԱԾՔՆԵՐԻՆ ԵՎ ՇԻՆԱՐԱՐԱԿԱՆ ՀՐԱՊԱՐԱԿՆԵՐԻՆ ՆԵՐԿԱՅԱՑՎՈՂ ՀՐԴԵՀԱՅԻՆ ԱՆՎՏԱՆԳՈՒԹՅԱՆ ՊԱՀԱՆՋՆԵՐ

1. Կազմակերպությունների, բնակավայրերի, շենքերի, շինությունների, շինարարական հրապարակների, բաց պահեստների, ինչպես նաև շենքերին կից հակահրդեհային միջտարածությունները պետք է ժամանակին մաքրվեն հրդեհավտանգ թափոններից: Հրդեհավտանգ թափոնները, աղբը պետք է հավաքվեն հատուկ հատկացված տարածքներում, կոնտեյներների կամ արկղերի մեջ և տեղափոխվեն:

2. Շենքերի, շինությունների, շինարարական հրապարակների, հակահրդեհային միջտարածությունները չեն կարող օգտագործվել նյութերի, սարքավորումների, տարաների պահեստավորման, ավտոտրանսպորտային տեխնիկայի կայանման, շենքերի և շինությունների կառուցման համար:

3. Շենքերի, շինությունների, բաց պահեստների հրդեհաշիջման համար նախատեսված ջրաղբյուրների, անշարժ հրդեհային սանդուղքների, հրդեհային գույքի մոտեցման ճանապարհները և անցումները պետք է միշտ ազատ լինեն:

Վերակառուցման պատճառով ճանապարհների փակման դեպքում, ջրային աղբյուրներին մոտենալու կամ այդ հատվածով անցնելու նպատակով պետք է տեղադրվեն շրջանցման ուղղությունը ցույց տվող ցուցանակներ:

Հրշեջ հիդրանտների դիտահորերի կափարիչները և հրշեջ ջրավազաններին հարակից, հրշեջ ավտոմեքենաների կայանման համար նախատեսված հարթակները, պարբերաբար պետք է մաքրվեն սառույցից և ձյունից:

4. Ժամանակավոր շինությունները, կրպակները, տաղավարները պետք է տեղադրվեն շենքերից և շինություններից 8 մետրից ոչ պակաս հեռավորության վրա կամ հակահրդեհային պատնեշի մոտ (բացառությամբ, այլ իրավական ակտերով սահմանված պահանջվող ավելի մեծ հակահրդեհային միջտարածության): Առանձին բլոկ-կոնտեյներային շենքերը թույլատրվում է տեղադրել խմբերով, յուրաքանչյուր բլոկում 10-ից ոչ ավելի կոնտեյներ, որոնց գումարային մակերեսը չպետք է գերազանցի 800մ2: Այդ շենքերի խմբերից մինչև շինությունները, առևտրական տաղավարները և օբյեկտները ընկած հեռավորությունը չպետք է լինի 15 մ-ից պակաս:

5. Հակահրդեհային միջտարածություններում, բաց տարածքներում արգելվում է կրակի միջոցով թափոններ ոչնչացնելը, իսկ աղբաոչնչացման համար նախատեսված հատուկ տեղերում այրումը հսկողությունից դուրս թողնելը:

6. Հակահրդեհային ջրաղբյուրները, շենքերի և շինությունների մուտքերը արագ ի հայտ բերելու նպատակով, օբյեկտների այդ տարածքները պետք է ապահովված լինեն լուսավորությամբ:

Արտադրական և պահեստային շինությունների համար պետք է որոշվի պայթյունահրդեհավտանգության կարգը և նշվի շինությունների դռների վրա:

Բարձր հրդեհավտանգություն ունեցող սարքավորումների մոտ փակցվում են անվտանգության նշաններ, ցուցանակներ:

Արտադրության պրոցեսում չի թույլատրվում օգտագործել պայթյունահրդեհավտանգության ցուցանիշները չուսումնասիրված նյութեր:

7. Շենքերի և շինությունների հակահրդեհային համակարգը և սարքավորումները (հակածխային պաշտպանության, հրդեհային ինքնաշխատ միջոցներ, հակահրդեհային ջրամատակարարման համակարգեր, հակահրդեհային դռներ, փականքներ, հակահրդեհային պատերի, ծածկերի միջի պաշտպանական սարքեր) պետք է մշտապես պահվեն սարքին, աշխատունակ վիճակում:

Դռների ինքնափակման համար օգտագործվող սարքերը պետք է գտնվեն աշխատունակ վիճակում: Չի թույլատրվում տեղադրել հակածխային, հակահրդեհային դռների նորմալ փակմանը խոչընդոտող հարմարանքներ:

8. Չի թույլատրվում աշխատանքներ կատարել ջերմային ճնշման ռեժիմների հսկողության համար նախատեսված վերահսկիչ-չափիչ սարքերի տեխնոլոգիական ինքնաշխատ համակարգերի անջատման դեպքում, ինչպես նաև անսարքություններով տեխնիկական սարքերի, սարքավորումների վրա, եթե դրանք կարող են հրդեհի պատճառ դառնալ:

9. Նորմավորված հրակայունության աստիճան պահանջող մետաղական կամ փայտյա կառուցատարրերի հրակայունության սահմանի բարձրացման կամ հրդեհային վտանգավորության կարգերի նվազեցման համար, դրանք պետք է ներկվեն կամ մշակվեն (տոգորվեն) հրապաշտպան պատվածքով:

10. Շինարարական հիմնատարրերի այրվող ջերմամեկուսիչ նյութերի, մետաղական հենարանների և սարքավորումների հրապաշտպան պատվածքների վնասվածքները պետք է անմիջապես վերացնել:

Մշակված (տոգորված) փայտյա կառուցվածքների և գործվածքների մշակման (տոգորման) ներգործության ժամկետը լրանալուց հետո, դրանք պետք է հակահրդեհային անվտանգության պահանջներին համապատասխան կրկին մշակվեն:

Հրդեհապայթունավտանգ տեխնոլոգիական պրոցեսներով արտադրական վտանգավոր օբյեկտները պետք է ունենան ուղիղ հեռախոսակապ հրշեջ փրկարարական մոտակա ստորաբաժանման կամ ՀՀ ԱԻՆ ճգնաժամային կառավարման կենտրոնական կայանի հետ:

11. Շենքերում, շինություններում և բաց տարածքներում չի թույլատրվում՝

1) նկուղային և ցոկոլային հարկերում պահել և օգտագործել այրվող և դյուրավառ հեղուկներ, վառոդ, պայթուցիկ նյութեր, գազով բալոններ, աերոզոլային փաթեթավորումով ապրանքներ, ցելուլոիդի և այլ պայթյունավտանգ նյութեր, բացառությամբ իրավական ակտերով նախատեսվածից ավելի քանակների.

2) ձեղնահարկերը, տեխնիկական հարկերը, օդափոխիչ խցիկները և այլ տեխնիկական սենյակները օգտագործել որպես արտադրական տեղամասեր, արհեստանոցներ, ինչպես նաև արտադրանքի, սարքավորումների, կահույքի և այլ իրերի պահման համար.

3) ցոկոլային հարկերում և նկուղներում ստեղծել այրվող նյութերի պահեստներ, արհեստանոցներ, տնտեսական սենյակներ, եթե դրանց մուտքը մեկուսացված չէ ընդհանուր սանդղավանդակից.

4) աղբահեռացման հորաններում և աղբակուտակման խցերում աղբի ոչնչացումը այրման միջոցով.

5) շենքերում տարածքների մաքրումը բենզինով, կերոսինով և այլ այրվող ու դյուրավառ հեղուկներով, ինչպես նաև սառած ջրմուղների տաքացումը զոդման լամպերով և բաց կրակի օգտագործման այլ մեթոդներով.

6) գործարկման ընթացքում վառարանային սարքերի, նավթավառների, կերոգազերի, պրիմուսների, լուսավորման լամպերի լցավորումը հեղուկ վառելանյութով.

7) կրակի հետ անզգույշ վարմունքը՝ անզգուշություն ծխելիս, հրդեհավտանգ աշխատանքներ կատարելը, բաց կրակից օգտվելը, ինչպես նաև կրակը առանց հսկողության թողնելը.

8) միմյանց հետ քիմիական փոխազդեցությամբ ինքնայրում առաջացնող նյութերի համատեղ պահումը, ինչպես նաև ջերմային կամ կենսաբանական ինքնայրման հակում ունեցող նյութերի պահումը.

9) Նավթավառները, կերոգազերը, պրիմուսները չի թույլատրվում լցավորել տեխնիկական պահանջներով չնախատեսված դյուրավառ հեղուկներով:

12. Նախքան շինարարական աշխատանքների սկսելը հարկավոր է անցկացնել հակահրդեհային անվտանգության վերաբերյալ պարտադիր հրահանգավորում: Շինհրապարակը պետք է կահավորված լինի հակահրդեհային միջոցներով և բժշկական առաջին օգնության պարագաներով:

13. Շինարարության ընթացքում անհրաժեշտ է ապահովել.

1) համապատասխան գործող նորմերով մշակված և սահմանված կարգով հաստատված նախագծով նախատեսված հակահրդեհային միջոցառումների առաջնային կատարումը,

2) ՀՀ օրենսդրությամբ նախատեսված հակահրդեհային կանոնների պահպանումը և կառուցվող օժանդակ օբյեկտների հրդեհից պահպանումը, շինարարական և մոնտաժային աշխատանքների հրդեհաանվտանգ իրագործումը,

3) հրդեհի դեմ պայքարի միջոցների առկայությունը և դրանց սարքին վիճակում պահպանությունը,

4) կառուցվող օբյեկտում և շինարարական հրապարակում հրդեհի դեպքում մարդկանց անվտանգ տարահանման և փրկելու, ինչպես նաև նյութական արժեքների պահպանման հնարավորությունը:

13. Հաշմանդամների համար մատչելիության ապահովմանն ուղղված միջոցառումներ

Նախագծի մշակման ժամանակ հաշվի են առնվել հաշմանդամների և բնակչության սակավաշարժուն խմբերի լիարժեք կենսագործունեության համար պայմաններ ստեղծելու անհրաժեշտությունը՝ ապահովելով ՀՀՇՆ IV-11.07.01-2006 և ՀՀԿՆ 23-101-2017 շինարարական նորմերի պահանջները:

Բնակավայրերի բնակելի շրջանների և դրանց ճանապարհափողոցային ցանցի նախագծումը իրականացվել է, ապահովելով հաշմանդամների և բնակչության սակավաշարժուն խմբերի համար հասարակական տրանսպորտ նստելու տեղերին և հարթակներին մոտենալու համար մատչելի ուղիներ:

Ապահովվել է շարժման ուղիների անվտանգությունը և հուսալիությունը:

Հաշմանդամների կողմից հաճախվող օբյեկտներ տանող ճանապարհին տրանսպորտային անցուղիները և հետիոտն ճանապարհները համատեղվել են երթևեկության ուղիների հարաչափերին ներկայացվող քաղաքաշինական պահանջները պահպանելու պայմանով:

Մայթերի երթևեկելի մասի հետ հատման տեղերում կողաքարի բարձրությունը, ինչպես նաև հետիոտն երթևեկության ուղիներին հարակից եզրաքարերի բարձրությունների, շահագործվող սիզամարգերի և կանաչապատված հարթակների երկայնությամբ տեղադրված կողաքարերի բարձրությունների անկման չափը չի գերազանցում 0,04 մ:

Վերգետնյա անցումները կահավորվել են թեքահարթակներով:

Բոլոր անհրաժեշտ չափերը բերված են գծագրերում, ծավալները ամփոփագրերում:

14. Հակակոռոզիոն միջոցառում

Բոլոր բետոնյա և մետաղական կոնստրուկցիաները բնահողի հետ շփման տեղադիրքերում իրականացվում է հիդրոմեկուսացում երկշերտ տաք բիտումով: Նման միջոցառումները իրականացվում են կոնստրուկցիաները կոռոզիայից պաշտպանելու և շահագործման ժամկետները երարաձգելու համար:

Пояснительная

1. Предисловие

Проект асфальтировании а/д /М-5-62,/Р-34/ - Бовадзор участок км0+000-км2+000 (1+756,50) община Лори, Р.А. виполнен на основании сответствуюшего задания в 2025г.

Описание существующей дороги

Зем. полотно и дорожная одежда в плохом состоянии.
Нет разметки и дорожных знаков.
А/б покрытие местами разрушено.
Водоотводные сооружения не работают.

Нормы

При выполнении строительных работ необходимо руководствоваться СНИП 30-01-2023 «Градостроительство. Планировка и застройка городских и сельских поселений», СНИП 22-01-2024 «Строительная климатология», СНИП 52-01-«Бетонные и железобетонные конструкции», СНИП 40-01.03-2022 «Канализация. Наружные сети и сооружения», СНИП 32-01-2022 «Автомобильные дороги», СНИП 13-02-2022 «Техника безопасности в строительстве» и СНИП 30-02-2022 «Благоустройство территорий» со строительными нормами.

2. Технические условия

Проектные работы выполнены на основании требований СНиП. Нормативных документов и типовых проектов.

- *Ширина зем полотна* — *9.0 м*
- *Ширина проезжей части* — *6.0 м*
- *Обочиниы* — *1.5 м - 1.5 м*

Опирались на данные геодезических, визуального осмотра и мероприятия по зашиты окружаюшие среды в проекте предусмотриваются выполнение следующих основных работи.

- *Восстановление зем полотна*
- *Восстановление проезжей части*
- *Обустройство дороги (съезды, знаки и разметка)*

3. План и продольный профиль

План и профиль а/д остались без изменений. Стыковку участков км 0+000 – км 1+340 и км 1+340 – км 1+756,5 выполнить местными решениями.

4. Земляное полотно

Типы конструкции зем. полотна принятые в проекте соответствуют требовани и норм.

Учитывая сложности рельефа и кат. грунтов устойчивость зем. полотна, при строительстве возможно обеспечить соблюдал нормы строительства и требования по устройство водоотвода.

В проекте учтены обьемы земляных работ

Выемка 2942,5 м³, насыпь – 611,6 м³.

5. Дорожная одежда

Проектом предусмотрено устройство, новой дорожной одежды.

Необходимые объёмы работ для устройства дорожной одежды

1	Мелкозернистый горячий, плотный, а/б h =4 см тип «Б» ГОСТ 9128-2013	10811,13	м²
2	Крупнозернистый а/б h =6см ГОСТ 9128-2013	10811,13	м²
3	Щебеночно-песчаное основание (С-5) h =20см, ГОСТ 25607-2009	11839,70	м²
4	Обработка поверхности основания бит. эмульсией 0.6 л/м² ГОСТ-Р 58952.1-2020	10811,13	м²
5	Зернистая основа (гравийно-песчаный слой) h =12см, ГОСТ 25607-2009	17805,41	м²

6. *Для обеспечения водоотвода проектом предусматривается устройство кюветов – 973,5 м³ и установка ж/б трубы Ø 1,0 м на км 1+750,48 , на участке км 1+745 – км 1+756 предусматривается установка сборных ж/б лотков 30х34 – 11п.м.*

7. *Предусматривается устройство обочин с 2-х сторон по 1,5м – 5030,4м².*

8. Обстановка дороги

а) Съезды и входы

В проекте предусмотрено устройство покрытия

- *Мелкозернистый горячий, плотный тип “Б” ГОСТ 9128-2013 а/б h=4см*
- *Щебеночно-песчаное основание (С-5) h=15см*
- *Крупнозернистий а/б ГОСТ 9128-2013 h=6см*
- *Обработка поверхности основания бит. эмульсией 0.6 л/м² ГОСТ-Р 58952.1-2020*

1	Мелкозернистый горячий, плотный, а/б h =4см тип «Б» ГОСТ 9128-2013	431,91	$м^2$
2	Крупнозернистый а/б h =6см ГОСТ 9128-2013	431,91	$м^2$
3	Щебеночно-песчаное основание (С-5) h =15см, ГОСТ 25607-2009	431,91	$м^2$
4	Обработка поверхности основания бит. эмульсией 0.6 $л/м^2$ ГОСТ-Р 58952.1-2020	431,91	$м^2$

Объемы работ приведены в соответствующих ведемостях.

б) Дорожные знаки

Для обеспечения безопасности дорожного движения установлено дорожных знаков - 28 штук.

Дор. знаки соответствуют. N 1699-Н Р.А.

в) Разметка

Разметка проезжей части осуществляется в соответствии с действующим N 113-Н Р.А. краска с добовлением стеклянных шариков.

Общая площадь окрашивание – 94,83$м^2$.

г) Ограждение

Для обеспечени безопасности движения проектом предусматривается установка мет. ограждения 200п.м. и сигнальных столбиков – 99 шт.

9. Защита окружающей среды

Во время строительства необходимо обратить особое внимание на окружающую среду. При производстве работ необходимо бережно относится к деревям и кустарником, оберегая их от повреждений. После заверщения строительства необходимо очистить прилегающую территорию от стройительного мусора, грязи, грунта погрузкой на а/с и вывозом в отвал.

При органиозации и выполнении строй. работ необходимо учитывать все требования по спецификация 2 по технике безопасности при производстве дорожных строй. работ.

Во время выполнения строй. работ необходимо учитывать наличие сущ. подземных и наружных комуникаций. Строй работы выполнять в присутствии представителей соответствующих организаций (при необходимости). В полосе отвода находятся

1	Пересечение с газопроводом	90	п.м.

При выполнении строительства возможны изменения в объемах и выполнении дополнительных работ.

Работы должны выполняться согласно приказу председателя комитета по градостроительству РА.

Մասնագիր 2

1. Շրջակա միջավայրի պաշտպանություն

1.01. Նկարագրություն

Այս բաժինը նկարագրում է այն բնապահպանական վնասների մեղմացման պահանջները, որոնց պետք է հետևի Կապալառուն, և շրջակա միջավայրի պաշտպանությանն առնչվող այն միջոցառումները, որոնք Կապալառուն պարտավոր է իրականացնել:

1.02. Օրենսդրությունը

Պետք է հետևել շրջակա միջավայրի պաշտպանությանը, մարդու առողջությանը և անվտանգությանը վերաբերող Հայաստանի Հանրապետության օրենսդրությանը և կանոնակարգերին, ինչպես սահմանված է ստորև.

- Կառավարության որոշում N 1643-Ն առ 14.12.2017
- Կառավարության որոշում N 1026-Ն առ 20.06.2006

1.03. Ասֆալտբետոնի խառնուրդի արտադրման տեխնոլոգիան բաղկացած է՝

քարի (ապարների) ու հանքային փոշու բեռնումից, բեռնաթափումից և տեսակավորումից, բիտումի տաքացումից ու ջրազրկումից, բիտումի բաժնորոշումից և զանգվածի ու հանքային փոշու հետ խառնումից, տաք ասֆալտբետոնի խառնուրդի բեռնումից ու փոխադրումից: Բոլոր այս գործողությունները հանգեցնում են փոշու, գազերի, կարբոնատի, ծծմբական գազի, օքսիդների և ազոտային օքսիդի արտազատմանը:

Խառնող գործարանում վնասակար նյութերի արտազատման հիմնական աղբյուրները ծխնելույզներն են, չորացման թմբկագլանները, տաք բեռնաբարձիչները, հանքային փոշին պահեստի մեջ լցնելը, ինչպես նաև բիտում տաքացնող սարքը և ջարդման արտադրամասը:

Խառնող գործարանում աղմուկի հիմնական աղբյուրներն են՝ ծխնելույզը, ճնշակը և այրման սարքի օդափոխիչը: Սարքավորման անբավարար տեխնիկական վիճակի դեպքում աղմուկը կարող է գոյանալ չորացման թմբկագլաններից և անսարքին մեխանիզմներից: Ժամանակին կատարվող տեխնիկական սպասարկումը և անսարքին սարքավորումների վերանորոգումը արդյունավետ միջոցներ են աղմուկը նվազեցնելու համար:

Շրջակա միջավայրը պահպանելու նպատակներով՝ փաստացի համապատասխանությունը հաստատված ՍԹԱ-ին պետք է վերահսկվի՝ մթնոլորտային օդն աղտոտող նյութերի սահմանային թույլատրելի կոնցենտրացիաների գերազանցումը և հողի ու ջրի աղտոտումը կանխելու համար:

Տարեկան սահմանային թույլատրելի արտանետումները նույնպես հաշվի են առնվում օդի աղտոտման տնտեսական ու բնապահպանական հետևանքները գնահատելիս: Պետք է հաշվի առնվի նաև տվյալ շրջանում մթնոլորտի գոյություն ունեցող աղտոտման մակարդակը:

Պետք է իրականացվեն շրջակա միջավայրի վրա ազդեցությունների մեղմացման հետևյալ միջոցառումները՝

a) տեխնոլոգիական սարքավորանքի բարելավում,

b) արտադրական գործընթացի բարելավում,

c) փոշու մաքրման արդյունավետության բարձրացում:

1.04. <u>Թափոններ և աղբ</u>

Հարկավոր է հատուկ ուշադրություն դարձնել այնպիսի վնասակար թափոններին, ինչպիսիք են ասֆալտը, քիմիական նյութերը կամ նավթամթերքները: Այս տեսակի թափոնների համար պետք է լցակույտի տեղը պատրաստվի նախապես, որպեսզի կանխվի վերգետնյա և ստորգետնյա ջրերի աղտոտումը: Նախապատրաստական աշխատանքները պետք է հաստատվեն վերահսկչի և բնապահպանական գերատեսչության տեղական մասնաճյուղի կողմից՝ նախքան թափոնները լցակույտում թափելը:

1.05. <u>Կեղտաջրեր</u>

Կեղտաջրերը թույլատրվում է բնություն բաց թողնել միայն ըստ շրջակա միջավայրի պաշտպանության պահանջների հավաքված և մշակված լինելու դեպքում: Պատշաճ մաքրումից հետո կեղտաջրերը կարող են թափվել շրջակա բնական միջավայր:

1.06. <u>Բացահանքեր լիցքի իրականացման համար</u>

Բացահանքերը չպետք է փորվեն ճանապարհի օտարման գոտում, եթե Պատվիրատուն այլ բան չի հաստատել: Կապալառուն պետք է համապատասխան մարմիններից և Գործատուի

Ծրագրի ղեկավարից կամ Ծրագրի ղեկավարի ներկայացուցչից ստանա անհրաժեշտ հավանությունները, նախքան հանքեր կբացի օտարման գոտու տարածքներից դուրս:

1.07. Հողի էրոզիայի, նստվածքագոյացումների և ջրի աղտոտման հսկողություն

Կապալառուն պետք է այնպես իրականացնի աշխատանքները, որ լիովին վերահսկվի հողի էրոզիան, և հնարավոր լինի խուսափել բնական ջրի աղբյուրների, լճակների, ջրավազանների աղտոտումից ու նստվածքագոյացումից: Կապալառուն պետք է շինարարության բոլոր տարածքներում ապահովի լավ ջրահեռացում, որպեսզի խուսափի կանգնած ջրերից, հատկապես՝ քաղաքային և արդյունաբերական տարածքներում, ներառյալ հին խողովակներում ջրի հավաքվելուց:

1.08. Այլ պահանջներ

Վերջնական վճարման համար որևէ չափում չի նախատեսվում:

Վերականգնման աշխատանքների իրականացման ընթացքում նախատեսվում են հետևյալ մեղմացման միջոցառումները՝

- ճանապարհի օտարման գոտու շրջանակներում նախատեսել թափոնների ժամանակավոր կուտակման համար տարածքներ, որոնք վնաս չեն հասցնի բուսական ծածկին և շրջակա միջավայրի այլ բաղադրիչներին.
- բետոնի մնացորդները, ապարների բեկորները և շինարարական աղբը տեղափոխել և թափել հաստատված աղբաթափման վայրերում.
- մշակել և համաձայնեցնել երթևեկության կառավարման պլան՝ երթևեկության սահուն հոսքը և ինչպես բանվորների, այնպես էլ երթևեկության այլ մասնակիցների անվտանգությունն ապահովելու համար.
- շինարարական նյութերի տեղափոխման համար օգտագործել փակ կամ ծածկվող թափք ունեցող բեռնատար մեքենաներ.
- մաքրել շրջակա տարածքները ջուր ցողալու միջոցով, հեռացնել ավելցուկային նյութերը և մաքրել շինարարական հրապարակները աշխատանքների ավարտից հետո.
- բնակավայրերի և դպրոցների մոտակայքի աղմուկը պետք է հնարավորինս նվազեցվի: Փոխադրամիջոցները պետք է զինված լինեն խլացուցիչներով.

- ճանապարհի վրա աշխատող բանվորները պետք է ունենան և օգտագործեն անվտանգության սարքավորումներ: Որոշ դեպքերում բանվորները համապատասխան ցուցումներ պետք է ստանան նավթամթերքի, քիմիկատների և այլ նյութերի հետ աշխատելու վերաբերյալ.
- ձեռնարկել համապատասխան միջոցներ անցորդների և տրանսպորտային բոլոր միջոցների անվտանգությունն ապահովելու համար (հիմնել պաշտպանիչ գոտիներ, շրջանցող ճանապարհներ և այլն): Տեղադրել անվտանգության համապատասխան տարրեր, օրինակ՝ մետաղական բազրիքներ, ճանապարհային նշաններ և լուսանդրադարձիչներ, ճանապարհային նշագծում, արգելափակոցներ և հեծաններ, նախազգուշացնող լույսեր և այլն: Որոշ դեպքերում պետք է ներգրավել նաև ազդարարների.
- շինարարական և վերականգնման աշխատանքների ավարտից հետո վերականգնել լանդշաֆտը՝ այն բերելով իր նախնական տեսքին.
- հողային աշխատանքների ժամանակ պատմամշակութային հուշարձաններ հայտնաբերելու դեպքում պետք է անմիջապես դադարեցնել աշխատանքները և դրա մասին տեղեկացնել Պատվիրատուին.
- աշխատանքների ընթացքում ջրահեռացման համակարգը պետք է պարբերաբար վերանորոգվի՝ ջրհեղեղները և ջրի արտահոսքի ու սառցակալման հետևանքով ճանապարհի կառուցվածքային վնասվածքների առաջացումը կանխելու համար.
- շրջակա տարածքները պետք է ջուր ցողալու միջոցով մաքրել փոշուց:

Спецификация 2

1. Охрана окружающей среды

1.01. Описание

Этот раздел описывает те требования к смягчению экологических ущербов, которым должен следовать Подрядчик, и те мероприятия по охране окружающей среды, которые Подрядчик обязан осуществлять.

1.02. Законодательство

Нужно соблюдать законодательство и регламенты Республики Армения об охране окружающей среды, здоровье и безопасности человека, как установлено ниже.

- Решение правительства N 1643-Н от 14.12.2017
- Решение правительства N 1026-Н от 20.06.2006

1.03. Технология производства асфальтобетонной смеси состоит из:

загрузки, разгрузки и сортировки камней (пород) и минерального порошка, разогрева и обезвоживания битума, дозирования битума и смешивания с массой и минеральным порошком, загрузки и транспортировки горячей асфальтобетонной смеси. Все эти действия приводят к выбросу пыли, газов, карбоната, серного газа, оксидов и оксида азота.

Основными источниками выброса вредных веществ в смесительном заводе являются дымовые трубы, барабанные валы для сушки, տաք горячие грузоподъемники, засыпка минерального порошка в склад, а также устройство нагрева битума и цех дробления.

Основными источниками шума в смесительном заводе являются дымовая труба, компрессор и вентилятор устройства сжигания. При неудовлетворительном техническом состоянии устройства, шум может образоваться из барабанных валов для сушки и неисправных механизмов. Своевременное техническое обслуживание и ремонт неисправных оборудований являются эффективными мерами для уменьшения шума.

С целью охраны окружающей среды, фактическое соответствие с предельно допустимыми выбросами (ПДВ) должно контролироваться, чтобы предотвратить превышение предельно допустимые концентрации загрязняющих веществ и загрязнение почвы и воды.

Предельно допустимые годовые выбросы также учитываются при оценке экономических и экологических последствий загрязнения воздуха. Нужно учитывать также существующий уровень загрязнения атмосферы в данном регионе.

Требуется осуществлять следующие мероприятия по смягчению воздействий на окружающую среду:

a) улучшение технологического оборудования,

b) улучшение производственного процесса,

c) повышение эффективности очистки пыли.

1.04. Отходы и мусор

Надо обратить особое внимание на такие вредные отходы как асфальт, химические материалы или нефтепродукты. Для отходов такого типа место свалки должно быть приготовлено заранее, чтобы предотвратить загрязнение поверхностных и подземных вод. Подготовительные работы должны быть одобрены супервайзером и местным филиалом ведомства по охране природы до сброса отходов на свалку.

1.05. Сточные воды

Разрешается сбрасывать сточные воды в природу только при условии, что они были собраны и обработаны согласно требованиям по охране окружающей среды. После обработки должным образом, сточные воды можно сбросить в естественную среду.

1.06. Карьеры для насыпи

Карьеры не должны быть вырыты в зоне отчуждения дороги, если Заказчик не установил другое. Подрядчик должен приобрести необходимые разрешения от соответствующих органов и представителя Менеджера проекта Работодателя до открытия карьеров за пределами зоны отчуждения.

1.07. Надзор над эрозией почвы, осадкообразованиями и загрязнением воды

Подрядчик должен выполнять работы таким образом, чтобы полностью контролировать эрозия почвы и сделать возможным избегать загрязнения и осадкообразования естественных источников воды, прудов, водных резервуаров. Подрядчик должен во всех строительных участках обеспечить хороший дренаж, чтобы не допустить образования

стоячих вод - особенно на городских и промышленных территориях, включая накопления воды в старых трубах.

1.08. Другие требования

Никакое измерение не предусматривается для окончательного платежа.

Следующие смягчающие мероприятия предусматриваются во время выполнения восстановительных работ:

- предусмотреть территории для временного сбора отходов в пределах зоны отчуждения дороги, которые не нанесут вреда растительному покрову и другим компонентам окружающей среды;
- транспортировать остатки бетона, осколки пород и строительный мусор и сбросить на установленной мусорной свалке;
- составить и согласовать план управления дорожным движением для обеспечения плавный поток движения, а также безопасность и рабочих, и других участников движения;
- для транспортировки строительных материалов использовать грузовики с закрытыми или закрывающимся кузовом;
- очистить окружающие площади посредством поливки, удалить избыточные материалы и очистить строительные площадки после завершения работ;
- шум поблизости населенных пунктов и школ должен быть сокращен. Транспортные средства должны быть оснащены глушителями;
- рабочие, которые работают на дороге, должны иметь и употреблять устройства безопасности. В некоторых случаях рабочие должны получать соответствующие инструкции о работе с применением нефтепродуктов, химикатов и других материалов;
- предпринять соответствующих меры для обеспечения безопасности прохожих и всех транспортных средств (создать защитные зоны, обходные дороги и другое). Установить соответствующие элементы безопасности, например, металлические перила, дорожные знаки и светоотражатели, разметка проезжей части дороги,

ограждения и балки, предупреждающие светофоры и другое. В некоторых случаях нужно привлечь также сигнальщиков;

- после завершения строительных и восстановительный работ, восстановить ландшафт, вернув его к первоначальному виду;
- при обнаружении культурно-исторических памятников, работы должны быть сразу приостановлены, и об этом нужно информировать Заказчику;
- система водоотведения должна быть регулярно отремонтировано во время проведения работ, чтобы предотвратить появление структурных повреждений дороги в результате наводнений и утечки и замерзания воды.
- окружающие площади должны быть очищены от пыли посредством поливки.

ՀՈՂԱՅԻՆ ՊԱՍՏԱՌԻ ՎԵՐԱԿԱՆԳՆՄԱՆ ԱՄՓՈՓԱԳԻՐ / ВЕДОМОСТЬ ВОССТАНОВЛЕНИЯ ЗЕМЛЯНОГО ПОЛОТНА

S-5-62,/Հ-34/ - Բովածոր մարզային նշանակության ավտոճանապարհի կմ0+000-կմ2+000 հատվածի ասֆալտապատում

М-5-62,/Р-34/ - Бовадзор асфальтирование участка км0+000-км2+000 региональной автомобильной дороги

Կմ Км	+	Երկարություն, մ Длина, м	Հողային պաստառի վերականգնում / Восстановление земляного полотна									Կողային առուներ / Кюветы													Կողնակներ / Обочины					Ծանոթություն Примечание
			Հանույթ / Выемка							Լիցք / Насыпь		Մակերեսներ, մ² / Площади, м²						Ծավալներ, մ³ / Объемы, м³							Լայնությունը Ширина		Մակերեսներ, մ² / Площади, м²			
			Լայնական կտրվածքների մակերեսները, մասնակի և միջին Площадь поперечных сечений, частичная и средняя մ² / м²			Ծավալներ, մ³ / Объемы, м³				Լայնական կտրվածքների մակերեսները, մասնակի և միջին Площадь поперечных сечений, частичная и средняя մ² / м²	Ծավալներ, մ³ / Объемы, м³	Ձախ Слева			Աջ Справа			Ընդամենը / Всего	Ձախ Слева			Աջ Справа			Ձախ Слева	Աջ Справа	Ընդամենը / Всего	Ձախ Слева	Աջ Справа	
			16.2-18ш-V	9,6-IV	8գ-III 8г-III	Ընդամենը / Всего	16.2-18ш-V	9,6-IV	8գ-III 8г-III			16.2-18ш-V	9,6-IV	8գ-III 8г-III	16.2-18ш-V	9,6-IV	8գ-III 8г-III		16.2-18ш-V	9,6-IV	8գ-III 8г-III	16.2-18ш-V	9,6-IV	8գ-III 8г-III						
1	2	3	4	5	6	7	8	9	10	11	12	13	14	15	16	17	18	19	20	21	22	23	24	25	26	27	28	29	30	31
0	000			11.78									0.56			0.56									1.50	1.50				
		0.45		10.41		4.68		4.68					0.56			0.56		0.50		0.25			0.25		1.5	1.5	1.35	0.68	0.68	
0	000.45			9.03									0.56			0.56									1.50	1.50				
		11.51		4.52		52.03		52.03		3.01	34.65		0.36			0.35		8.11		4.09			4.03		1.5	1.5	34.53	17.27	17.27	
0	011.96			0.01						6.02			0.15			0.14									1.50	1.50				
		8.04		0.02		0.12		0.12		7.71	61.95		0.15			0.15		2.41		1.21			1.21		1.5	1.5	24.12	12.06	12.06	
0	020			0.02						9.39			0.15			0.16									1.50	1.50				
		3.47		0.02		0.07		0.07		9.73	33.75		0.15			0.16		1.06		0.50			0.56		1.5	1.5	10.41	5.21	5.21	
0	023.47			0.02						10.06			0.14			0.16									1.50	1.50				
		16.53		0.06		0.91		0.91		10.43	172.33		0.15			0.16		5.12		2.48			2.64		1.5	1.5	49.59	24.80	24.80	
0	040			0.09						10.79			0.16			0.16									1.50	1.50				
		20		0.07		1.40		1.40		7.35	146.90		0.14			0.16		5.90		2.70			3.20		1.5	1.5	60.00	30.00	30.00	
0	060			0.05						3.90			0.11			0.16									1.50	1.50				
		20		0.22		4.40		4.40		1.95	39.00		0.14			0.21		6.90		2.70			4.20		1.5	1.5	60.00	30.00	30.00	
0	080			0.39									0.16			0.26									1.50	1.50				
		20		1.32		26.40		26.40					0.33			0.34		13.30		6.60			6.70		1.5	1.5	60.00	30.00	30.00	
0	100			2.25									0.50			0.41									1.50	1.50				
		20		2.15		43.00		43.00					0.38			0.35		14.50		7.50			7.00		1.5	1.5	60.00	30.00	30.00	
0	120			2.05									0.25			0.29									1.50	1.50				
		20		1.53		30.60		30.60					0.13			0.28		8.00		2.50			5.50		1.5	1.5	60.00	30.00	30.00	
0	140			1.01												0.26									1.50	1.50				
		20		0.87		17.30		17.30								0.23		4.50					4.50		1.5	1.5	60.00	30.00	30.00	
0	160			0.72												0.19									1.50	1.50				
		20		0.77		15.30		15.30		0.02	0.40					0.22		4.40					4.40		1.5	1.5	60.00	30.00	30.00	
0	180			0.81						0.04						0.25									1.50	1.50				
		14.91		1.62		24.08		24.08		0.02	0.30					0.27		4.03					4.03		1.5	1.5	44.73	22.37	22.37	
0	194.91			2.42												0.29									1.50	1.50				
		5.09		2.59		13.18		13.18								0.25		1.27					1.27		1.5	1.5	15.27	7.64	7.64	
0	200			2.76												0.21									1.50	1.50				
		7.55		2.02		15.21		15.21								0.26		1.93					1.93		1.5	1.5	22.65	11.33	11.33	
0	207.55			1.27												0.30									1.50	1.50				
		12.45		1.16		14.38		14.38								0.24		2.93					2.93		1.5	1.5	37.35	18.68	18.68	
0	220			1.04												0.17									1.50	1.50				
		0.2		1.04		0.21		0.21								0.17		0.03					0.03		1.5	1.5	0.60	0.30	0.30	
0	220.2			1.04												0.17									1.50	1.50				
		19.8		0.89		17.52		17.52								0.20		3.96					3.96		1.5	1.5	59.40	29.70	29.70	
0	240			0.73												0.23									1.50	1.50				
		20		0.70		13.90		13.90								0.23		4.60					4.60		1.5	1.5	60.00	30.00	30.00	
0	260			0.66												0.23									1.50	1.50				
		20		0.67		13.30		13.30		0.02	0.30					0.21		4.20					4.20		1.5	1.5	60.00	30.00	30.00	

1	2	3	4	5	6	7	8	9	10	11	12	13	14	15	16	17	18	19	20	21	22	23	24	25	26	27	28	29	30	31
0	280			0.67						0.03						0.19									1.50	1.50				
		20		0.85		16.90		16.90		0.03	0.50					0.21		4.20					4.20		1.5	1.5	60.00	30.00	30.00	
0	300			1.02						0.02						0.23									1.50	1.50				
		20		1.17		23.30		23.30		0.01	0.20					0.29		5.80					5.80		1.5	1.5	60.00	30.00	30.00	
0	320			1.31												0.35									1.50	1.50				
		9.53		1.13		10.77		10.77								0.27		2.53					2.53		1.5	1.5	28.59	14.30	14.30	
0	329.53			0.95												0.18									1.50	1.50				
		10.47		0.55		5.71		5.71		0.05	0.47					0.18		1.88					1.88		1.5	1.5	31.41	15.71	15.71	
0	340			0.14						0.09						0.18									1.50	1.50				
		15.48		0.39		5.96		5.96		0.05	0.77					0.29		4.41					4.41		1.5	1.5	46.44	23.22	23.22	
0	355.48			0.63						0.01						0.39									1.50	1.50				
		4.52		0.60		2.69		2.69		0.01	0.05					0.31		1.40					1.40		1.5	1.5	13.56	6.78	6.78	
0	360			0.56						0.01						0.23									1.50	1.50				
		20		0.73		14.50		14.50		0.02	0.30					0.30		5.90					5.90		1.5	1.5	60.00	30.00	30.00	
0	380			0.89						0.02						0.36									1.50	1.50				
		1.42		0.90		1.28		1.28		0.02	0.03					0.35		0.49					0.49		1.5	1.5	4.26	2.13	2.13	
0	381.42			0.91						0.02						0.33									1.50	1.50				
		18.58		0.93		17.28		17.28		0.05	0.84					0.42		7.71					7.71		1.5	1.5	55.74	27.87	27.87	
0	400			0.95						0.07						0.50									1.50	1.50				
		20		0.78		15.60		15.60		0.07	1.30					0.38		7.50					7.50		1.5	1.5	60.00	30.00	30.00	
0	420			0.61						0.06						0.25									1.50	1.50				
		20		0.67		13.40		13.40		0.03	0.60					0.32		6.30					6.30		1.5	1.5	60.00	30.00	30.00	
0	440			0.73												0.38									1.50	1.50				
		20		0.85		16.90		16.90								0.32		6.40					6.40		1.5	1.5	60.00	30.00	30.00	
0	460			0.96												0.26									1.50	1.50				
		20		0.78		15.50		15.50		0.01	0.20					0.28		5.60					5.60		1.5	1.5	60.00	30.00	30.00	
0	480			0.59						0.02						0.30									1.50	1.50				
		20		0.49		9.70		9.70		0.01	0.20					0.31		6.10					6.10		1.5	1.5	60.00	30.00	30.00	
0	500			0.38												0.31									1.50	1.50				
		20		0.51		10.10		10.10		0.02	0.40					0.32		6.30					6.30		1.5	1.5	60.00	30.00	30.00	
0	520			0.63						0.04						0.32									1.50	1.50				
		20		1.00		19.90		19.90		0.03	0.50					0.31		6.20					6.20		1.5	1.5	60.00	30.00	30.00	
0	540			1.36						0.01						0.30									1.50	1.50				
		20		1.05		20.90		20.90		0.01	0.10					0.27		5.40					5.40		1.5	1.5	60.00	30.00	30.00	
0	560			0.73												0.24									1.50	1.50				
		20		0.76		15.20		15.20								0.28		5.60					5.60		1.5	1.5	60.00	30.00	30.00	
0	580			0.79												0.32									1.50	1.50				
		4.68		0.90		4.21		4.21								0.31		1.45					1.45		1.5	1.5	14.04	7.02	7.02	
0	584.68			1.01												0.30									1.50	1.50				
		11.9		0.72		8.57		8.57								0.24		2.80					2.80		1.5	1.5	35.70	17.85	17.85	
0	596.58			0.43												0.17									1.50	1.50				
		3.42		0.40		1.35		1.35								0.17		0.58					0.58		1.5	1.5	10.26	5.13	5.13	
0	600			0.36												0.17									1.50	1.50				
		8.47		0.28		2.33		2.33								0.17		1.44					1.44		1.5	1.5	25.41	12.71	12.71	
0	608.47			0.19												0.17									1.50	1.50				
		11.53		0.40		4.61		4.61								0.18		2.02					2.02		1.5	1.5	34.59	17.30	17.30	
0	620			0.61												0.18									1.50	1.50				
		20		0.72		14.40		14.40					0.11			0.16		5.30		2.20			3.10		1.5	1.5	60.00	30.00	30.00	
0	640			0.83									0.22			0.13									1.50	1.50				
		20		0.86		17.20		17.20		0.09	1.70		0.11			0.14		5.00		2.20			2.80		1.5	1.5	60.00	30.00	30.00	
0	660			0.89						0.17						0.15									1.50	1.50				
		20		1.24		24.70		24.70		0.09	1.70		0.12			0.19		6.10		2.40			3.70		1.5	1.5	60.00	30.00	30.00	
0	680			1.58									0.24			0.22									1.50	1.50				
		20		1.62		32.40		32.40					0.22			0.22		8.80		4.40			4.40		1.5	1.5	60.00	30.00	30.00	
0	700			1.66									0.20			0.22									1.50	1.50				

1	2	3	4	5	6	7	8	9	10	11	12	13	14	15	16	17	18	19	20	21	22	23	24	25	26	27	28	29	30	31
		20		1.86		37.10		37.10					0.22			0.22		8.60		4.30			4.30		1.5	1.5	60.00	30.00	30.00	
0	720			2.05									0.23			0.21									1.50	1.50				
		20		2.05		41.00		41.00					0.27			0.16		8.50		5.40			3.10		1.5	1.5	60.00	30.00	30.00	
0	740			2.05									0.31			0.10									1.50	1.50				
		20		2.29		45.70		45.70					0.31			0.15		9.00		6.10			2.90		1.5	1.5	60.00	30.00	30.00	
0	760			2.52									0.30			0.19									1.50	1.50				
		20		2.36		47.10		47.10					0.31			0.16		9.40		6.20			3.20		1.5	1.5	60.00	30.00	30.00	
0	780			2.19									0.32			0.13									1.50	1.50				
		20		1.33		26.50		26.50		0.08	1.60		0.23			0.15		7.50		4.60			2.90		1.5	1.5	60.00	30.00	30.00	
0	800			0.46						0.16			0.14			0.16									1.50	1.50				
		20		0.25		4.90		4.90		0.52	10.40		0.14			0.16		6.00		2.80			3.20		1.5	1.5	60.00	30.00	30.00	
0	820			0.03						0.88			0.14			0.16									1.50	1.50				
		20		0.13		2.50		2.50		0.58	11.60		0.17			0.13		5.90		3.30			2.60		1.5	1.5	60.00	30.00	30.00	
0	840			0.22						0.28			0.19			0.10									1.50	1.50				
		20		0.39		7.80		7.80		0.17	3.40		0.23			0.10		6.50		4.60			1.90		1.5	1.5	60.00	30.00	30.00	
0	860			0.56						0.06			0.27			0.09									1.50	1.50				
		20		0.84		16.80		16.80		0.05	0.90		0.35			0.09		8.60		6.90			1.70		1.5	1.5	60.00	30.00	30.00	
0	880			1.12						0.03			0.42			0.08									1.50	1.50				
		20		1.11		22.20		22.20		0.02	0.40		0.42			0.11		10.40		8.30			2.10		1.5	1.5	60.00	30.00	30.00	
0	900			1.10						0.01			0.41			0.13									1.50	1.50				
		20		0.63		12.50		12.50		0.10	2.00		0.29			0.16		8.90		5.70			3.20		1.5	1.5	60.00	30.00	30.00	
0	920			0.15						0.19			0.16			0.19									1.50	1.50				
		20		0.23		4.60		4.60		0.29	5.80		0.20			0.16		7.00		3.90			3.10		1.5	1.5	60.00	30.00	30.00	
0	940			0.31						0.39			0.23			0.12									1.50	1.50				
		20		0.44		8.70		8.70		0.29	5.80		0.31			0.10		8.10		6.10			2.00		1.5	1.5	60.00	30.00	30.00	
0	960			0.56						0.19			0.38			0.08									1.50	1.50				
		20		0.87		17.30		17.30		0.12	2.30		0.39			0.09		9.50		7.70			1.80		1.5	1.5	60.00	30.00	30.00	
0	980			1.17						0.04			0.39			0.10									1.50	1.50				
		20		1.11		22.20		22.20		0.02	0.40		0.31			0.10		8.00		6.10			1.90		1.5	1.5	60.00	30.00	30.00	
1	000			1.05									0.22			0.09									1.50	1.50				
		20		0.65		13.00		13.00		0.01	0.10		0.11			0.14		5.00		2.20			2.80		1.5	1.5	60.00	30.00	30.00	
1	020			0.25						0.01						0.19									1.50	1.50				
		20		0.35		6.90		6.90		0.03	0.50					0.15		2.90					2.90		1.5	1.5	60.00	30.00	30.00	
1	040			0.44						0.04						0.10									1.50	1.50				
		20		0.34		6.70		6.70		0.26	5.10					0.05		1.00					1.00		1.5	1.5	60.00	30.00	30.00	
1	060			0.23						0.47															1.50	1.50				
		20		0.39		7.80		7.80		0.27	5.30														1.5	1.5	60.00	30.00	30.00	
1	080			0.55						0.06															1.50	1.50				
		20		0.92		18.40		18.40		0.03	0.60					0.12		2.30					2.30		1.5	1.5	60.00	30.00	30.00	
1	100			1.29												0.23									1.50	1.50				
		20		2.06		41.20		41.20								0.32		6.30					6.30		1.5	1.5	60.00	30.00	30.00	
1	120			2.83												0.40									1.50	1.50				
		20		3.37		67.30		67.30		0.04	0.70		0.11			0.28		7.70		2.10			5.60		1.5	1.5	60.00	30.00	30.00	
1	140			3.90						0.07			0.21			0.16									1.50	1.50				
		20		3.88		77.50		77.50		0.20	3.90		0.27			0.22		9.70		5.40			4.30		1.5	1.5	60.00	30.00	30.00	
1	160			3.85						0.32			0.33			0.27									1.50	1.50				
		6.22		3.37		20.96		20.96		0.40	2.49		0.34			0.43		4.79		2.11			2.67		1.5	1.5	18.66	9.33	9.33	
1	166.22			2.89						0.48			0.35			0.59									1.50	1.50				
		13.78		2.08		28.66		28.66		0.53	7.23		0.18			0.41		7.99		2.41			5.58		1.5	1.5	41.34	20.67	20.67	
1	180			1.27						0.57						0.22									1.50	1.50				
		20		0.92		18.30		18.30		0.32	6.40					0.21		4.20					4.20		1.5	1.5	60.00	30.00	30.00	
1	200			0.56						0.07						0.20									1.50	1.50				
		3.67		0.62		2.26		2.26		0.04	0.15					0.26		0.95					0.95		1.5	1.5	11.01	5.51	5.51	
1	203.67			0.67						0.01						0.32									1.50	1.50				
		16.33		0.64		10.37		10.37		0.01	0.16		0.06			0.37		6.94		0.98			5.96		1.5	1.5	48.99	24.49	24.49	

1	2	3	4	5	6	7	8	9	10	11	12	13	14	15	16	17	18	19	20	21	22	23	24	25	26	27	28	29	30	31
1	220			0.60						0.01			0.12			0.41									1.50	1.50				
		20		0.61		12.20		12.20		0.01	0.10		0.06			0.36		8.40		1.20			7.20		1.5	1.5	60.00	30.00	30.00	
1	240			0.62												0.31									1.50	1.50				
		1.12		0.60		0.67		0.67		0.01	0.01					0.35		0.39					0.39		1.5	1.5	3.36	1.68	1.68	
1	241.12			0.58						0.01						0.38									1.50	1.50				
		18.88		0.56		10.48		10.48		0.21	3.96					0.19		3.59					3.59		1.5	1.5	56.64	28.32	28.32	
1	260			0.53						0.41															1.50	1.50				
		20		0.66		13.20		13.20		0.41	8.20														1.5	1.5	60.00	30.00	30.00	
1	280			0.79						0.41															1.50	1.50				
		20		0.66		13.10		13.10		0.50	10.00														1.5	1.5	60.00	30.00	30.00	
1	300			0.52						0.59															1.50	1.50				
		16.03		0.84		13.39		13.39		0.42	6.73														1.5	1.5	48.09	24.05	24.05	
1	316.03			1.15						0.25															1.50	1.50				
		3.97		1.22		4.84		4.84		0.33	1.31														1.5	1.5	11.91	5.96	5.96	
1	320			1.29						0.41															1.50	1.50				
		5.6		1.58		8.82		8.82		0.44	2.44														1.5	1.5	16.80	8.40	8.40	
1	325.6			1.86						0.46															1.50	1.50				
		3.08		2.01		6.18		6.18		0.39	1.20														1.5	1.5	9.24	4.62	4.62	
1	328.68			2.15						0.32															1.50	1.50				
		11.32		2.99		33.79		33.79		0.22	2.43														1.5	1.5	33.96	16.98	16.98	
1	340			3.82						0.11															1.50	1.50				
		0.6		3.89		2.33		2.33		0.09	0.05														1.5	1.5	1.80	0.90	0.90	
1	340.6			3.95						0.06															1.50	1.50				
		0.74		4.02		2.97		2.97		0.05	0.04														1.5	1.5	2.22	1.11	1.11	
1	341.34			4.09						0.04															1.50	1.50				
		9.26		4.89		45.28		45.28		0.08	0.69														1.5	1.5	27.78	13.89	13.89	
1	350.6			5.69						0.11															1.50	1.50				
Կամուրջ Мост Կմ/Км 1+368.04		34.88																												
1	385.48			7.49																					1.50	1.50				
		4.74		7.42		35.17		35.17		0.02	0.09														1.5	1.5	14.22	7.11	7.11	
1	390.22			7.35						0.04															1.50	1.50				
		4.93		7.22		35.59		35.59		0.02	0.10														1.5	1.5	14.79	7.40	7.40	
1	395.15			7.09																					1.50	1.50				
		0.33		7.06		2.33		2.33																	1.5	1.5	0.99	0.49	0.49	
1	395.48			7.03																					1.50	1.50				
		4.52		6.10		27.57		27.57					0.28					1.27		1.27					1.5	1.5	13.56	6.78	6.78	
1	400			5.17									0.56												1.50	1.50				
		9.55		3.99		38.06		38.06					0.55					5.25		5.25					1.5	1.5	28.65	14.32	14.32	
1	409.55			2.80									0.54												1.50	1.50				
		0.53		2.77		1.47		1.47					0.55					0.29		0.29					1.5	1.5	1.59	0.79	0.79	
1	410.08			2.73									0.55												1.50	1.50				
		0.4		2.70		1.08		1.08					0.55					0.22		0.22					1.5	1.5	1.20	0.60	0.60	
1	410.48			2.67									0.55												1.50	1.50				
		9.52		2.03		19.33		19.33		0.01	0.10		0.56					5.28		5.28					1.5	1.5	28.56	14.28	14.28	
1	420			1.39						0.02			0.56												1.50	1.50				
		1.96		1.32		2.59		2.59		0.04	0.07		0.56					1.10		1.10					1.5	1.5	5.88	2.94	2.94	
1	421.96			1.25						0.05			0.56												1.50	1.50				
		2.59		1.24		3.20		3.20		0.04	0.10		0.56					1.45		1.45					1.5	1.5	7.77	3.88	3.88	
1	424.55			1.22						0.03			0.56												1.50	1.50				
		9.3		2.50		23.25		23.25		0.02	0.14		0.56			0.28		7.81		5.21			2.60		1.5	1.5	27.90	13.95	13.95	
1	433.85			3.78									0.56			0.56									1.50	1.50				
		0.7		3.65		2.56		2.56					0.56			0.56		0.78		0.39			0.39		1.5	1.5	2.10	1.05	1.05	
1	434.55			3.52									0.56			0.56									1.50	1.50				

1	2	3	4	5	6	7	8	9	10	11	12	13	14	15	16	17	18	19	20	21	22	23	24	25	26	27	28	29	30	31
Կամուրջ Мост Կմ/Км 1+436.85		4.6																												
1	439.15			2.80						0.62			0.56												1.50	1.50				
		0.85		2.82		2.40		2.40		0.31	0.26		0.56			0.14		0.59		0.47			0.12		1.5	1.5	2.55	1.27	1.27	
1	440			2.84									0.55			0.28									1.50	1.50				
		9.15		2.58		23.61		23.61		0.02	0.14		0.33			0.39		6.50		2.97			3.52		1.5	1.5	27.45	13.73	13.73	
1	449.15			2.32						0.03			0.10			0.49									1.50	1.50				
		10.85		2.18		23.65		23.65		0.02	0.16		0.17			0.44		6.51		1.79			4.72		1.5	1.5	32.55	16.27	16.27	
1	460			2.04									0.23			0.38									1.50	1.50				
		1.54		2.08		3.20		3.20					0.23			0.41		0.97		0.35			0.62		1.5	1.5	4.62	2.31	2.31	
1	461.54			2.11									0.22			0.43									1.50	1.50				
		2.61		2.18		5.68		5.68					0.27			0.45		1.87		0.69			1.17		1.5	1.5	7.83	3.92	3.92	
1	464.15			2.24									0.31			0.47									1.50	1.50				
		15.85		2.75		43.51		43.51					0.41			0.51		14.50		6.42			8.08		1.5	1.5	47.55	23.77	23.77	
1	480			3.25									0.50			0.55									1.50	1.50				
		3.54		3.42		12.09		12.09					0.51			0.55		3.73		1.79			1.95		1.5	1.5	10.62	5.31	5.31	
1	483.54			3.58									0.51			0.55									1.50	1.50				
		16.46		4.14		68.06		68.06					0.54			0.56		17.94		8.81			9.14		1.5	1.5	49.38	24.69	24.69	
1	500			4.69									0.56			0.56									1.50	1.50				
		5.54		4.62		25.57		25.57					0.56			0.56		6.20		3.10			3.10		1.5	1.5	16.62	8.31	8.31	
1	505.54			4.54									0.56			0.56									1.50	1.50				
		14.46		4.10		59.21		59.21					0.56			0.56		16.20		8.10			8.10		1.5	1.5	43.38	21.69	21.69	
1	520			3.65									0.56			0.56									1.50	1.50				
		20		3.82		76.40		76.40					0.56			0.56		22.40		11.20			11.20		1.5	1.5	60.00	30.00	30.00	
1	540			3.99									0.56			0.56									1.50	1.50				
		14.59		4.18		60.99		60.99					0.56			0.49		15.25		8.17			7.08		1.5	1.5	43.77	21.88	21.88	
1	554.59			4.37									0.56			0.41									1.50	1.50				
		5.41		4.45		24.07		24.07					0.56			0.39		5.11		3.03			2.08		1.5	1.5	16.23	8.12	8.12	
1	560			4.53									0.56			0.36									1.50	1.50				
		4.86		4.42		21.48		21.48					0.56			0.35		4.42		2.72			1.70		1.5	1.5	14.58	7.29	7.29	
1	564.86			4.31									0.56			0.34									1.50	1.50				
		10.27		4.69		48.17		48.17					0.56			0.37		9.50		5.75			3.75		1.5	1.5	30.81	15.41	15.41	
1	575.13			5.07									0.56			0.39									1.50	1.50				
		4.87		4.96		24.13		24.13					0.56			0.36		4.46		2.73			1.73		1.5	1.5	14.61	7.30	7.30	
1	580			4.84									0.56			0.32									1.50	1.50				
		20		4.43		88.50		88.50					0.56			0.16		14.40		11.20			3.20		1.5	1.5	60.00	30.00	30.00	
1	600			4.01									0.56												1.50	1.50				
		7.5		4.18		31.31		31.31					0.56					4.20		4.20					1.5	1.5	22.50	11.25	11.25	
1	607.5			4.34									0.56												1.50	1.50				
		12.5		4.63		57.81		57.81					0.56					7.00		7.00					1.5	1.5	37.50	18.75	18.75	
1	620			4.91									0.56												1.50	1.50				
		4.26		4.73		20.15		20.15					0.56					2.39		2.39					1.5	1.5	12.78	6.39	6.39	
1	624.26			4.55									0.56												1.50	1.50				
		15.74		4.14		65.08		65.08					0.56					8.81		8.81					1.5	1.5	47.22	23.61	23.61	
1	640			3.72									0.56												1.50	1.50				
		1.01		3.79		3.82		3.82					0.56					0.57		0.57					1.5	1.5	3.03	1.51	1.51	
1	641.01			3.85									0.56												1.50	1.50				
		18.99		3.58		67.98		67.98					0.56					10.63		10.63					1.5	1.5	56.97	28.49	28.49	
1	660			3.31									0.56												1.50	1.50				
		3.38		3.11		10.51		10.51					0.56					1.89		1.89					1.5	1.5	10.14	5.07	5.07	
1	663.38			2.91									0.56												1.50	1.50				
		11.93		2.84		33.82		33.82					0.56					6.68		6.68					1.5	1.5	35.79	17.89	17.89	
1	675.31			2.76									0.56												1.50	1.50				
		4.69		3.15		14.77		14.77					0.56					2.63		2.63					1.5	1.5	14.07	7.04	7.04	

1	2	3	4	5	6	7	8	9	10	11	12	13	14	15	16	17	18	19	20	21	22	23	24	25	26	27	28	29	30	31
1	680			3.54									0.56												1.50	1.50				
		7.24		3.38		24.44		24.44					0.56					4.05		4.05					1.5	1.5	21.72	10.86	10.86	
1	687.24			3.21									0.56												1.50	1.50				
		12.76		3.58		45.68		45.68					0.56					7.15		7.15					1.5	1.5	38.28	19.14	19.14	
1	700			3.95									0.56												1.50	1.50				
		7.24		4.17		30.19		30.19					0.56					4.05		4.05					1.5	1.5	21.72	10.86	10.86	
1	707.24			4.39									0.56												1.50	1.50				
		5.62		4.80		26.95		26.95					0.56					3.15		3.15					1.5	1.5	16.86	8.43	8.43	
1	712.86			5.20									0.56												1.50	1.50				
		5.62		5.62		31.56		31.56					0.56					3.15		3.15					1.5	1.5	16.86	8.43	8.43	
1	718.48			6.03									0.56												1.50	1.50				
		1.52		6.05		9.19		9.19					0.56					0.85		0.85					1.5	1.5	4.56	2.28	2.28	
1	720			6.06									0.56												1.50	1.50				
		8.36		6.43		53.75		53.75					0.56					4.68		4.68					1.5	1.5	25.08	12.54	12.54	
1	728.36			6.80									0.56												1.50	1.50				
		8.6		6.47		55.64		55.64					0.56					4.82		4.82					1.5	1.5	25.80	12.90	12.90	
1	736.96			6.14									0.56												1.50	1.50				
		3.04		5.88		17.86		17.86					0.56					1.70		1.70					1.5	1.5	9.12	4.56	4.56	
1	740			5.61									0.56												1.50	1.50				
		5.56		5.34		29.66		29.66					0.56					3.11		3.11					1.5	1.5	16.68	8.34	8.34	
1	745.56			5.06									0.56												1.50	1.50				
		10.94		4.55		49.72		49.72					0.28					3.06		3.06					0.75	1.5	24.62	8.21	16.41	
1	756.5			4.03																						1.50				
Ընդամենը Всего		**1756.50**				**2939.7**		**2939.7**			**615.0**							**673.5**		**324.5**			**349.0**				**5142.9**	**2567.3**	**2575.5**	

Կազմեց / Составил *Ա.Նավասարդյան / А.Навасардян*

Ստուգեց / Проверил *Ա.Ավետիսյան / А.Аветисян*

ԵՐԹԵՎԵԿԵԼԻ ՄԱՍԻ ՎԵՐԱԿԱՆԳՆՄԱՆ ԱՄՓՈՓԱԳԻՐ / ВЕДОМОСТЬ ВОССТАНОВЛЕНИЯ ПРОЕЗЖЕЙ ЧАСТИ

S-5-62,/Հ-34/ - Բովածոր մարզային նշանակության ավտոճանապարհի կմ0+000-կմ2+000 հատվածի ասֆալտապատում

М-5-62,/Р-34/ - Бовадзор асфальтирование участка км0+000-км2+000 региональной автомобильной дороги

ԿՄ/КМ	+	Երկարություն, մ Длина, м	Փոսային նորոգում Ямочный ремонт մ² / м²	Ճանապարհային հագուստի քանդում և վերականգնում / Разборка и восстанавление дорожной одежды																				Ծանոթություն Примечание
				Գոյություն ունեցող ծածկ Существующее покрытие			Վերականգնում Восстанавление			Հատիկավոր ենթահիմք (ավազակոպճային շերտ h=12սմ) Зернистая основа (гравийно-песчаный слой h = 12 см) մ² / м² ԳՕՍ / ГОСТ 25607-2009			Խճակոպճավազային հիմք (С - 5) h = 20 սմ Щебеночно-гравийно-песчаное основание (С - 5) h = 20 см մ² / м² ԳՕՍ / ГОСТ 25607-2009			Հավելանյութ Добавка			Տեղում սառը եղանակով վերամշակում h=20 սմ (ևմշ - 16 կգ ցեմենտի խառնումով) На месте способом холодной обработки h=20 см (цемента 1 м²-16 кг) մ² / м² ԳՕՍ / ГОСТ 9128-2013	Բարձր ծակոտկեն ա/բ h=6սմ Высокопористый а/б h=6см մ² / м² ԳՕՍ / ГОСТ 9128-2013	Խոշորահատիկ ա/բ h=6սմ Крупнозернистый а/б h=6см մ² / м² ԳՕՍ / ГОСТ 9128-2013	Բ տիպի մանրահատիկ խիտ ա/բ h = 4 սմ Тип Б мелкозернистый, плотный а / б h = 4 см մ² / м² ԳՕՍ / ГОСТ 9128-2013	
				Մասնակի լայնություն, մ Частичная ширина, м	Միջին լայնություն, մ Средняя ширина, м	Մակերեսը, մ² Площадь, м²	Մասնակի լայնություն, մ Частичная ширина, м	Միջին լայնություն, մ Средняя ширина, м	Մակերեսը, մ² Площадь, м²	Մասնակի լայնություն, մ Частичная ширина, м	Միջին լայնություն, մ Средняя ширина, м	Մակերեսը, մ² Площадь, м²	Մասնակի լայնություն, մ Частичная ширина, м	Միջին լայնություն, մ Средняя ширина, м	Մակերեսը, մ² Площадь, м²	Մասնակի լայնություն, մ Частичная ширина, м	Միջին լայնություն, մ Средняя ширина, м	Մակերեսը, մ² Площадь, м²					
1	2	3	4	5	6	7	8	9	10	11	12	13	14	15	16	17	18	19	20	21	22	23	24
0	000			22,84			22,84			26,92			23,44										
		0,45			20,84	9,38		20,65	9,29		24,73	11,13		21,25	9,56						9,29	9,29	
0	000,45			18,83			18,46			22,54			19,06										
		11,51			12,41	142,87		12,31	141,63		16,39	188,59		12,91	148,54						141,63	141,63	
0	011,96			5,99			6,15			10,23			6,75										
		8,04			5,49	44,17		6,08	48,84		10,16	81,65		6,68	53,67						48,84	48,84	
0	020			5,00			6,00			10,08			6,60										
		3,47			5,01	17,39		6,00	20,82		10,08	34,98		6,60	22,90						20,82	20,82	
0	023,47			5,03			6,00			10,08			6,60										
		16,53			5,02	83,05		6,00	99,18		10,08	166,62		6,60	109,10						99,18	99,18	
0	040			5,02			6,00			10,08			6,60										
		20			5,02	100,32		6,00	120,00		10,08	201,60		6,60	132,00						120,00	120,00	
0	060			5,01			6,00			10,08			6,60										
		20			5,01	100,22		6,00	120,00		10,08	201,60		6,60	132,00						120,00	120,00	
0	080			5,01			6,00			10,08			6,60										
		20			5,03	100,58		6,00	120,00		10,08	201,60		6,60	132,00						120,00	120,00	
0	100			5,05			6,00			10,08			6,60										
		20			5,03	100,52		6,00	120,00		10,08	201,60		6,60	132,00						120,00	120,00	
0	120			5,00			6,00			10,08			6,60										
		20			5,03	100,52		6,00	120,00		10,08	201,60		6,60	132,00						120,00	120,00	
0	140			5,05			6,00			10,08			6,60										
		20			5,07	101,31		6,00	120,00		10,08	201,60		6,60	132,00						120,00	120,00	
0	160			5,08			6,00			10,08			6,60										
		20			5,11	102,15		6,00	120,00		10,08	201,60		6,60	132,00						120,00	120,00	
0	180			5,13			6,00			10,08			6,60										
		14,91			5,12	76,27		6,00	89,46		10,08	150,29		6,60	98,41						89,46	89,46	
0	194,91			5,10			6,00			10,08			6,60										
		5,09			5,10	25,97		6,00	30,54		10,08	51,31		6,60	33,59						30,54	30,54	
0	200			5,11			6,00			10,08			6,60										
		7,55			5,14	38,83		6,00	45,30		10,08	76,10		6,60	49,83						45,30	45,30	
0	207,55			5,18			6,00			10,08			6,60										
		12,45			5,20	64,73		6,00	74,70		10,08	125,50		6,60	82,17						74,70	74,70	
0	220			5,22			6,00			10,08			6,60										
		0,2			5,22	1,04		6,00	1,20		10,08	2,02		6,60	1,32						1,20	1,20	
0	220,2			5,22			6,00			10,08			6,60										

1	2	3	4	5	6	7	8	9	10	11	12	13	14	15	16	17	18	19	20	21	22	23	24
		19,8			5,16	102,07		6,00	118,80		10,08	199,58		6,60	130,68						118,80	118,80	
0	240			5,09			6,00			10,08			6,60										
		20			5,02	100,48		6,00	120,00		10,08	201,60		6,60	132,00						120,00	120,00	
0	260			4,95			6,00			10,08			6,60										
		20			4,97	99,37		6,00	120,00		10,08	201,60		6,60	132,00						120,00	120,00	
0	280			4,98			6,00			10,08			6,60										
		20			5,03	100,56		6,00	120,00		10,08	201,60		6,60	132,00						120,00	120,00	
0	300			5,07			6,00			10,08			6,60										
		20			5,03	100,53		6,00	120,00		10,08	201,60		6,60	132,00						120,00	120,00	
0	320			4,98			6,00			10,08			6,60										
		9,53			4,99	47,56		6,00	57,18		10,08	96,06		6,60	62,90						57,18	57,18	
0	329,53			5,00			6,00			10,08			6,60										
		10,47			4,99	52,25		6,00	62,82		10,08	105,54		6,60	69,10						62,82	62,82	
0	340			4,98			6,00			10,08			6,60										
		15,48			4,94	76,42		6,00	92,88		10,08	156,04		6,60	102,17						92,88	92,88	
0	355,48			4,89			6,00			10,08			6,60										
		4,52			4,91	22,18		6,00	27,12		10,08	45,56		6,60	29,83						27,12	27,12	
0	360			4,92			6,00			10,08			6,60										
		20			4,96	99,16		6,00	120,00		10,08	201,60		6,60	132,00						120,00	120,00	
0	380			5,00			6,00			10,08			6,60										
		1,42			5,00	7,10		6,00	8,52		10,08	14,31		6,60	9,37						8,52	8,52	
0	381,42			5,00			6,00			10,08			6,60										
		18,58			5,07	94,11		6,00	111,48		10,08	187,29		6,60	122,63						111,48	111,48	
0	400			5,13			6,00			10,08			6,60										
		20			5,07	101,42		6,00	120,00		10,08	201,60		6,60	132,00						120,00	120,00	
0	420			5,01			6,00			10,08			6,60										
		20			5,00	99,98		6,00	120,00		10,08	201,60		6,60	132,00						120,00	120,00	
0	440			4,98			6,00			10,08			6,60										
		20			4,99	99,85		6,00	120,00		10,08	201,60		6,60	132,00						120,00	120,00	
0	460			5,00			6,00			10,08			6,60										
		20			5,03	100,63		6,00	120,00		10,08	201,60		6,60	132,00						120,00	120,00	
0	480			5,06			6,00			10,08			6,60										
		20			5,04	100,70		6,00	120,00		10,08	201,60		6,60	132,00						120,00	120,00	
0	500			5,01			6,00			10,08			6,60										
		20			5,04	100,71		6,00	120,00		10,08	201,60		6,60	132,00						120,00	120,00	
0	520			5,06			6,00			10,08			6,60										
		20			5,02	100,34		6,00	120,00		10,08	201,60		6,60	132,00						120,00	120,00	
0	540			4,97			6,00			10,08			6,60										
		20			5,00	100,07		6,00	120,00		10,08	201,60		6,60	132,00						120,00	120,00	
0	560			5,04			6,00			10,08			6,60										
		20			5,03	100,54		6,00	120,00		10,08	201,60		6,60	132,00						120,00	120,00	
0	580			5,02			6,00			10,08			6,60										
		4,68			5,02	23,50		6,00	28,08		10,08	47,17		6,60	30,89						28,08	28,08	
0	584,68			5,02			6,00			10,08			6,60										
		11,9			5,02	59,71		6,00	71,40		10,08	119,95		6,60	78,54						71,40	71,40	
0	596,58			5,01			6,00			10,08			6,60										
		3,42			5,01	17,12		6,00	20,52		10,08	34,47		6,60	22,57						20,52	20,52	
0	600			5,00			6,00			10,08			6,60										
		8,47			4,99	42,26		6,00	50,82		10,08	85,38		6,60	55,90						50,82	50,82	
0	608,47			4,98			6,00			10,08			6,60										
		11,53			4,99	57,56		6,00	69,18		10,08	116,22		6,60	76,10						69,18	69,18	
0	620			5,01			6,00			10,08			6,60										
		20			5,01	100,21		6,00	120,00		10,08	201,60		6,60	132,00						120,00	120,00	
0	640			5,01			6,00			10,08			6,60										

1	2	3	4	5	6	7	8	9	10	11	12	13	14	15	16	17	18	19	20	21	22	23	24
		20			5,01	100,20		6,00	120,00		10,08	201,60		6,60	132,00						120,00	120,00	
0	660			5,01			6,00			10,08			6,60										
		20			5,01	100,23		6,00	120,00		10,08	201,60		6,60	132,00						120,00	120,00	
0	680			5,02			6,00			10,08			6,60										
		20			5,00	100,02		6,00	120,00		10,08	201,60		6,60	132,00						120,00	120,00	
0	700			4,99			6,00			10,08			6,60										
		20			4,99	99,88		6,00	120,00		10,08	201,60		6,60	132,00						120,00	120,00	
0	720			5,00			6,00			10,08			6,60										
		20			5,00	100,10		6,00	120,00		10,08	201,60		6,60	132,00						120,00	120,00	
0	740			5,01			6,00			10,08			6,60										
		20			5,02	100,46		6,00	120,00		10,08	201,60		6,60	132,00						120,00	120,00	
0	760			5,04			6,00			10,08			6,60										
		20			5,04	100,89		6,00	120,00		10,08	201,60		6,60	132,00						120,00	120,00	
0	780			5,05			6,00			10,08			6,60										
		20			5,09	101,87		6,00	120,00		10,08	201,60		6,60	132,00						120,00	120,00	
0	800			5,14			6,00			10,08			6,60										
		20			5,11	102,15		6,00	120,00		10,08	201,60		6,60	132,00						120,00	120,00	
0	820			5,08			6,00			10,08			6,60										
		20			5,07	101,41		6,00	120,00		10,08	201,60		6,60	132,00						120,00	120,00	
0	840			5,06			6,00			10,08			6,60										
		20			5,10	101,98		6,00	120,00		10,08	201,60		6,60	132,00						120,00	120,00	
0	860			5,14			6,00			10,08			6,60										
		20			5,13	102,63		6,00	120,00		10,08	201,60		6,60	132,00						120,00	120,00	
0	880			5,13			6,00			10,08			6,60										
		20			5,13	102,68		6,00	120,00		10,08	201,60		6,60	132,00						120,00	120,00	
0	900			5,14			6,00			10,08			6,60										
		20			5,10	101,91		6,00	120,00		10,08	201,60		6,60	132,00						120,00	120,00	
0	920			5,05			6,00			10,08			6,60										
		20			5,04	100,72		6,00	120,00		10,08	201,60		6,60	132,00						120,00	120,00	
0	940			5,02			6,00			10,08			6,60										
		20			5,00	99,93		6,00	120,00		10,08	201,60		6,60	132,00						120,00	120,00	
0	960			4,97			6,00			10,08			6,60										
		20			5,01	100,24		6,00	120,00		10,08	201,60		6,60	132,00						120,00	120,00	
0	980			5,05			6,00			10,08			6,60										
		20			5,11	102,27		6,00	120,00		10,08	201,60		6,60	132,00						120,00	120,00	
1	000			5,18			6,00			10,08			6,60										
		20			5,11	102,14		6,00	120,00		10,08	201,60		6,60	132,00						120,00	120,00	
1	020			5,04			6,00			10,08			6,60										
		20			5,06	101,23		6,00	120,00		10,08	201,60		6,60	132,00						120,00	120,00	
1	040			5,09			6,00			10,08			6,60										
		20			5,07	101,46		6,00	120,00		10,08	201,60		6,60	132,00						120,00	120,00	
1	060			5,06			6,00			10,08			6,60										
		20			5,09	101,90		6,00	120,00		10,08	201,60		6,60	132,00						120,00	120,00	
1	080			5,13			6,00			10,08			6,60										
		20			5,14	102,88		6,00	120,00		10,08	201,60		6,60	132,00						120,00	120,00	
1	100			5,16			6,00			10,08			6,60										
		20			5,15	103,09		6,13	122,60		10,21	204,20		6,73	134,60						122,60	122,60	
1	120			5,15			6,26			10,34			6,86										
		20			5,11	102,16		6,53	130,50		10,61	212,10		7,13	142,50						130,50	130,50	
1	140			5,07			6,79			10,87			7,39										
		20			5,08	101,59		7,05	140,90		11,13	222,50		7,65	152,90						140,90	140,90	
1	160			5,09			7,30			11,38			7,90										
		6,22			5,07	31,55		7,35	45,72		11,43	71,09		7,95	49,45						45,72	45,72	
1	166,22			5,05			7,40			11,48			8,00										

1	2	3	4	5	6	7	8	9	10	11	12	13	14	15	16	17	18	19	20	21	22	23	24
		13,78			5,08	70,03		7,40	101,97		11,48	158,19		8,00	110,24						101,97	101,97	
1	180			5,11			7,40			11,48			8,00										
		20			5,11	102,23		7,40	148,00		11,48	229,60		8,00	160,00						148,00	148,00	
1	200			5,11			7,40			11,48			8,00										
		3,67			5,11	18,74		7,40	27,16		11,48	42,13		8,00	29,36						27,16	27,16	
1	203,67			5,10			7,40			11,48			8,00										
		16,33			5,10	83,29		7,40	120,84		11,48	187,47		8,00	130,64						120,84	120,84	
1	220			5,10			7,40			11,48			8,00										
		20			5,06	101,28		7,40	148,00		11,48	229,60		8,00	160,00						148,00	148,00	
1	240			5,03			7,40			11,48			8,00										
		1,12			5,04	5,64		7,40	8,29		11,48	12,86		8,00	8,96						8,29	8,29	
1	241,12			5,04			7,40			11,48			8,00										
		18,88			5,12	96,64		7,22	136,22		11,30	213,25		7,82	147,55						136,22	136,22	
1	260			5,20			7,03			11,11			7,63										
		20			5,20	104,06		6,70	133,90		10,78	215,50		7,30	145,90						133,90	133,90	
1	280			5,21			6,36			10,44			6,96										
		20			4,99	99,84		6,18	123,60		10,26	205,20		6,78	135,60						123,60	123,60	
1	300			4,77			6,00			10,08			6,60										
		16,03			4,88	78,17		6,04	96,82		10,12	162,22		6,64	106,44						96,82	96,82	
1	316,03			4,98			6,08			10,16			6,68										
		3,97			5,04	20,03		6,10	24,20		10,18	40,39		6,70	26,58						24,20	24,20	
1	320			5,11			6,11			10,19			6,71										
		5,6			5,08	28,44		6,14	34,38		10,22	57,23		6,74	37,74						34,38	34,38	
1	325,6			5,05			6,17			10,25			6,77										
		3,08			5,01	15,45		6,20	19,08		10,28	31,65		6,80	20,93						19,08	19,08	
1	328,68			4,98			6,22			10,30			6,82										
		11,32			4,92	55,71		6,36	72,00		10,44	118,18		6,96	78,79						72,00	72,00	
1	340			4,86			6,50			10,58			7,10										
		0,6			4,87	2,92		6,50	3,90		10,58	6,35		7,10	4,26						3,90	3,90	
1	340,6			4,89			6,50			10,58			7,10										
		0,74			4,90	3,63		6,50	4,81		10,58	7,83		7,10	5,25						4,81	4,81	
1	341,34			4,92			6,50			10,58			7,10										
		9,26			5,12	47,43		6,50	60,19		10,58	97,97		7,10	65,75						60,19	60,19	
1	350,6			5,32			6,50			10,58			7,10										
Կամուրջ Мост Կմ/Км 1+368.04		34,88																					
1	385,48			5,95			6,50			10,58			7,10										
		4,74			5,71	27,05		6,50	30,81		10,58	50,15		7,10	33,65						30,81	30,81	
1	390,22			5,47			6,50			10,58			7,10										
		4,93			5,54	27,33		6,50	32,05		10,58	52,16		7,10	35,00						32,05	32,05	
1	395,15			5,62			6,50			10,58			7,10										
		0,33			5,63	1,86		6,50	2,14		10,58	3,49		7,10	2,34						2,14	2,14	
1	395,48			5,64			6,50			10,58			7,10										
		4,52			5,76	26,04		6,57	29,67		10,65	48,12		7,17	32,39						29,67	29,67	
1	400			5,88			6,63			10,71			7,23										
		9,55			5,91	56,39		7,02	66,99		11,10	105,96		7,62	72,72						66,99	66,99	
1	409,55			5,93			7,40			11,48			8,00										
		0,53			5,94	3,15		7,43	3,94		11,51	6,10		8,03	4,25						3,94	3,94	
1	410,08			5,96			7,45			11,53			8,05										
		0,4			5,97	2,39		7,47	2,99		11,55	4,62		8,07	3,23						2,99	2,99	
1	410,48			5,98			7,49			11,57			8,09										
		9,52			6,24	59,42		7,88	75,02		11,96	113,86		8,48	80,73						75,02	75,02	

1	2	3	4	5	6	7	8	9	10	11	12	13	14	15	16	17	18	19	20	21	22	23	24
1	420			6,51			8,27			12,35			8,87										
		1,96			6,48	12,70		8,32	16,30		12,40	24,29		8,92	17,47						16,30	16,30	
1	421,96			6,45			8,36			12,44			8,96										
		2,59			6,33	16,39		8,38	21,70		12,46	32,27		8,98	23,26						21,70	21,70	
1	424,55			6,20			8,40			12,48			9,00										
		9,3			5,76	53,56		8,40	78,12		12,48	116,06		9,00	83,70						78,12	78,12	
1	433,85			5,32			8,40			12,48			9,00										
		0,7			5,34	3,73		8,40	5,88		12,48	8,74		9,00	6,30						5,88	5,88	
1	434,55			5,36			8,40			12,48			9,00										
Կամուրջ Мост Կմ/Км 1+436.85		4,6																					
1	439,15			5,50			8,40			12,48			9,00										
		0,85			5,50	4,68		8,40	7,14		12,48	10,61		9,00	7,65						7,14	7,14	
1	440			5,50			8,40			12,48			9,00										
		9,15			5,84	53,45		8,40	76,86		12,48	114,19		9,00	82,35						76,86	76,86	
1	449,15			6,18			8,40			12,48			9,00										
		10,85			6,44	69,86		8,39	91,03		12,47	135,30		8,99	97,54						91,03	91,03	
1	460			6,69			8,38			12,46			8,98										
		1,54			6,54	10,07		8,39	12,91		12,47	19,20		8,99	13,84						12,91	12,91	
1	461,54			6,39			8,39			12,47			8,99										
		2,61			6,13	16,01		8,38	21,87		12,46	32,52		8,98	23,44						21,87	21,87	
1	464,15			5,88			8,37			12,45			8,97										
		15,85			5,60	88,82		8,34	132,11		12,42	196,78		8,94	141,62						132,11	132,11	
1	480			5,33			8,30			12,38			8,90										
		3,54			5,50	19,46		8,33	29,47		12,41	43,91		8,93	31,59						29,47	29,47	
1	483,54			5,67			8,35			12,43			8,95										
		16,46			5,41	88,98		8,06	132,67		12,14	199,82		8,66	142,54						132,67	132,67	
1	500			5,14			7,77			11,85			8,37										
		5,54			5,15	28,52		7,50	41,55		11,58	64,15		8,10	44,87						41,55	41,55	
1	505,54			5,15			7,23			11,31			7,83										
		14,46			5,53	79,96		6,69	96,67		10,77	155,66		7,29	105,34						96,67	96,67	
1	520			5,91			6,14			10,22			6,74										
		20			5,52	110,43		6,07	121,40		10,15	203,00		6,67	133,40						121,40	121,40	
1	540			5,14			6,00			10,08			6,60										
		14,59			5,16	75,21		6,00	87,54		10,08	147,07		6,60	96,29						87,54	87,54	
1	554,59			5,17			6,00			10,08			6,60										
		5,41			5,14	27,83		6,00	32,46		10,08	54,53		6,60	35,71						32,46	32,46	
1	560			5,12			6,00			10,08			6,60										
		4,86			5,09	24,75		6,00	29,16		10,08	48,99		6,60	32,08						29,16	29,16	
1	564,86			5,07			6,00			10,08			6,60										
		10,27			5,09	52,26		6,00	61,62		10,08	103,52		6,60	67,78						61,62	61,62	
1	575,13			5,11			6,00			10,08			6,60										
		4,87			5,13	24,99		6,00	29,22		10,08	49,09		6,60	32,14						29,22	29,22	
1	580			5,15			6,00			10,08			6,60										
		20			4,89	97,89		6,00	120,00		10,08	201,60		6,60	132,00						120,00	120,00	
1	600			4,64			6,00			10,08			6,60										
		7,5			4,87	36,55		6,00	45,00		10,08	75,60		6,60	49,50						45,00	45,00	
1	607,5			5,11			6,00			10,08			6,60										
		12,5			5,25	65,68		6,00	75,00		10,08	126,00		6,60	82,50						75,00	75,00	
1	620			5,40			6,00			10,08			6,60										
		4,26			5,40	22,99		6,00	25,56		10,08	42,94		6,60	28,12						25,56	25,56	
1	624,26			5,39			6,00			10,08			6,60										

1	2	3	4	5	6	7	8	9	10	11	12	13	14	15	16	17	18	19	20	21	22	23	24
		15,74			5,59	88,06		6,00	94,44		10,08	158,66		6,60	103,88						94,44	94,44	
1	640			5,80			6,00			10,08			6,60										
		1,01			5,82	5,88		6,00	6,06		10,08	10,18		6,60	6,67						6,06	6,06	
1	641,01			5,84			6,00			10,08			6,60										
		18,99			6,19	117,49		6,00	113,94		10,08	191,42		6,60	125,33						113,94	113,94	
1	660			6,53			6,00			10,08			6,60										
		3,38			6,63	22,40		6,00	20,28		10,08	34,07		6,60	22,31						20,28	20,28	
1	663,38			6,72			6,00			10,08			6,60										
		11,93			6,66	79,41		6,00	71,58		10,08	120,25		6,60	78,74						71,58	71,58	
1	675,31			6,59			6,00			10,08			6,60										
		4,69			6,63	31,10		6,00	28,14		10,08	47,28		6,60	30,95						28,14	28,14	
1	680			6,67			6,00			10,08			6,60										
		7,24			6,77	49,01		6,00	43,44		10,08	72,98		6,60	47,78						43,44	43,44	
1	687,24			6,86			6,00			10,08			6,60										
		12,76			6,77	86,36		6,00	76,56		10,08	128,62		6,60	84,22						76,56	76,56	
1	700			6,67			6,00			10,08			6,60										
		7,24			6,56	47,53		6,00	43,44		10,08	72,98		6,60	47,78						43,44	43,44	
1	707,24			6,46			6,00			10,08			6,60										
		5,62			6,44	36,18		6,00	33,72		10,08	56,65		6,60	37,09						33,72	33,72	
1	712,86			6,42			6,00			10,08			6,60										
		5,62			6,41	36,01		6,00	33,72		10,08	56,65		6,60	37,09						33,72	33,72	
1	718,48			6,40			6,00			10,08			6,60										
		1,52			6,41	9,74		6,00	9,12		10,08	15,32		6,60	10,03						9,12	9,12	
1	720			6,42			6,00			10,08			6,60										
		8,36			6,53	54,59		6,00	50,16		10,08	84,27		6,60	55,18						50,16	50,16	
1	728,36			6,64			6,00			10,08			6,60										
		8,6			7,08	60,89		6,00	51,60		10,08	86,69		6,60	56,76						51,60	51,60	
1	736,96			7,52			6,00			10,08			6,60										
		3,04			7,50	22,81		6,00	18,24		10,08	30,64		6,60	20,06						18,24	18,24	
1	740			7,49			6,00			10,08			6,60										
		5,56			7,03	39,09		6,00	33,36		10,08	56,04		6,60	36,70						33,36	33,36	
1	745,56			6,57			6,00			10,08			6,60										
		10,94			5,83	63,76		6,00	65,64		9,06	99,12		6,45	70,56						65,64	65,64	
1	756,5			5,08			6,00			8,04			6,30										
Ընդամենը Всего		**1756,50**				**9055,51**			**10811,13**			**17805,41**			**11839,70**						**10811,13**	**10811,13**	

Ծանոթություն:

1. Գոյություն ունեցող ա/բ ծածկի ծավալը կազմում է կմ 0+000-կմ 1+300 հատվածում $6665.03մ^2$ x 0.06մ = $399.90մ^3$

Примечание:

1. Объем сущ. а/б покрытия на участке км 0+000-км 1+300 составляет $6665.03м^2$ x 0.06м = $399.90м^3$

Կազմեց / Составил Ա.Նավասարդյան / А.Навасардян

Ստուգեց / Проверил Ա.Ավետիսյան / А.Аветисян

Իջատեղերի և մուտքերի ամփոփագիր / Ведомость съездов и входов

S-5-62,/Հ-34/ - Բովաձոր մարզային նշանակության ավտոճանապարհի
կմ0+000-կմ2+000 հատվածի ասֆալտապատում
М-5-62,/Р-34/ - Бовадзор асфальтирование участка км0+000-км2+000
региональной автомобильной дороги

Ձախ Слева		Աջ Справа		Երթևեկելի մասի լայնությունը Ширина проезжей части մ / մ	Երթևեկելի մասի երկարությունը Длина проезжей части մ / մ	Հատման անկյունը Угол пересечения	Կորացման շառավիղը Радиус закругления մ / м		Հողային աշխատանքներ Земляные работы մ³ / м³															Ծանոթություն / Примечание
Կմ/Km +		Կմ/Km +							Հանույթ / Выемка											Մետաղական խողովակ Металлическая труба ԳՕՍ / ГОСТ 1074-91				
									Այդ թվում ըստ բնահողերի կարգի В том числе по типам грунтов				Б տիպի մանրահատիկ խիտ ա/բ Тип Б мелкозернистый, плотный а/б h = 4 սմ / см մ² / м² ԳՕՍ/ ГОСТ 9128-2013	Б տիպի մանրահատիկ խիտ ա/բ Тип Б мелкозернистый. плотный а / б h = 5 սմ / см մ² / м² ԳՕՍ / ГОСТ 9128-2013	Խոշորահատիկ ա/բ Крупнозернистый а/б h=6 սմ / см մ² / м² ԳՕՍ / ГОСТ 9128-2013	Բարձր ծակոտկեն ա/բ Высокопористий а/б h=6 սմ/см	Խճաղրաքճաղային հիմք (C - 5) h = 15 սմ Щебеночно-гравийно-песчаное основание (C - 5) h = 15 см մ² / м² ԳՕՍ / ГОСТ 25607-2009	Խճաղրաքճաղային հիմք (C - 5) h = 25 սմ Щебеночно-гравийно-песчаное основание (C - 5) h = 25 см մ² / м² ԳՕՍ / ГОСТ 25607-2009	Հատիկավոր եռթափիմք (ավազակրաքիճային շերտ h=15սմ) Зернистая основа (гравийно-песчаный слой h = 15см) մ² / м² ԳՕՍ / ГОСТ 25607-2009	Տրամագիծ Диаметр մ / м	գծ.մ / пог.м.	Կգ / Кг	Ավազակրաքճային շերտ Песчано-гравийный слой h=10 սմ/см մ³ / м³	
Ձախ Слева	Աջ Справа								9.6-IV	9ы-V	20a-VII	Լիցք / Насыпь												
1	2	3	4	5	6	7	8	9	10	11		12	14	15	16	17	18	19	20	21	22	23	24	24
		0	027	4	7	76	3	3	0,12			1,122	32,42		32,42		32,42			0,53	5			Իջատեղ / Съезд
		0	383	4	5	83	3	3	0,31			0,014	24,03		24,03		24,03			0,53	5			Իջատեղ / Съезд
0	516			4	7	112	3	3	0,31			0,312	33,25		33,25		33,25							Իջատեղ / Съезд
0	660			4	5	86	3	3	0,26			0,049	23,99		23,99		23,99			0,53	5			Իջատեղ / Съезд
		1	058	4	7	130	3	1	0,37			0,235	30,46		30,46		30,46			0,53	6			Իջատեղ / Съезд
1	059			4	5	62	3	1,5	0,21			0,293	25,99		25,99		25,99							Իջատեղ / Съезд
1	158			4	7	129	1	3	0,73				29,22		29,22		29,22			0,53	6			Իջատեղ / Съезд
		1	246	4	5	107	3	1	0,27			0,096	21,35		21,35		21,35			0,53	5			Իջատեղ / Съезд
		1	256	4	9	36	1	3	0,38			0,485	37,93		37,93		37,93			0,53	8			Իջատեղ / Съезд
1	431			3	5	105	2	2	1,18				17,14		17,14		17,14							Իջատեղ / Съезд
		1	431.5	3	5	89	1	2	0,77				15,99		15,99		15,99							Իջատեղ / Съезд
1	464			5	10	95	3	3	0,38			0,005	53,80		53,80		53,80			0,53	6			Իջատեղ / Съезд
1	489			4	7	139	1	3	0,93				29,43		29,43		29,43			0,53	6			Իջատեղ / Съезд
1	668			4	5	113	1	3	0,64				21,09		21,09		21,09			0,53	5			Իջատեղ / Съезд
1	743			4	8	102	3	3	1,57				35,82		35,82		35,82			0,53	5			Իջատեղ / Съезд
		1	481,5																	0,53	7			Գ.Բ.Կ. / Г.Р.П.
Ընդամենը Всего									***8,43***			***2,61***	***431,91***	***0,00***	***431,91***		***431,91***	***0,00***	***0,00***		***69***			

Ծանոթություն:

1. Նախատեսվում է տեղադրել 11 հատ մետ. խող. Ø530/7մմ - 69 գծմ / 6230.01 կգ
2. Հատիկավոր ենթահիմք (ավազակոպիճային շերտ) ԳOUS 25607-2009 h= 10սմ - 4.485 մ^3
3. Ջրամեկուսացում խողովակի 62.4 գծմ.(2 շերտ տաք բիտումով)
4. Միաձույլ B-20 բետոնե գլխամասեր - 8.8 մ^3
5. Գլխամասերի ջրամեկուսացում - 33 մ^2 (2 շերտ տաք բիտում)

Примечание:

1. Предусматриваются устройства 11 шт мет. туб.Ø 530 / 7мм - 69 п.м / 6230.01 кг
2. Зернистая основа (гравийно-песчаный слой) ГОСТ 25607-2009 h=10см - 4.485 м^3
3. Гидроизолиция трубы - 62.4 п.м. (2слоя, горячий битум)
4. Монолитный бетон оголовков B-20- 8.8 м^3
5. Гидроизоляция оголовков - 33 м^2 (2 слоя горячий битум)

Կազմեց/Составил Գ. Ասլանյան / Г. Асланян

Ստուգեց / Проверил Ա. Ավետիսյան / А. Аветисян

Արգելափակոցների ամփոփագիր/Ведомость дорожных ограждений ԳOUS/ГОСТ 26804-2012, ԳOUS Ռ/ГОСТ Р 52289-2019

S-5-62,/Հ-34/ - Բովածոր մարզային նշանակության ավտոճանապարհի կմ0+000-կմ2+000 հատվածի ասֆալտապատում
М-5-62,/Р-34/ - Бовадзор асфальтирование участка км0+000-км2+000 региональной автомобильной дороги

ՀՀ	Սկիզբ		Վերջ		Երկարությունը մ			У2					У3					У4				У5			Ուղղորդող սյուն Столбик-указатель С-1	Ծանոթություն
								ԳOUS 380 - 2005 թիթեղ		ԳOUS 8240 կանգնակը(շվելլեր)			ԳOUS 380 - 2005 թիթեղ		ԳOUS 8240 կանգնակը(շվելլեր)			թիթեղ		կանգնակը(շվելլեր)		թիթեղ (երկհարկանի)		կանգնակը (երկփավր)		
	ԿՄ	+	ԿՄ	+	ձախ	աջ	Բազրիք	d=3մմ	d=4մմ	N12	N14	N16	d=3մմ	d=4մմ	N12	N14	N16	d=3մմ	d=4մմ	N14	N16	d=3մմ	d=4մմ	N12		
								գծ.մ		հատ			գծ.մ		հատ			գծ.մ		հատ		գծ.մ		հատ	հատ	
NN	Начало		Конец		Длина м			У2					У3					У4				У5			Сигнальный столбик полимерный С-1	Примечание
								ГОСТ 380 - 2005 Балка		ГОСТ 8240 стойка (швеллер)			ГОСТ 380 - 2005 Балка		ГОСТ 8240 стойка (швеллер)			Балка		стойка (швеллер)		Балка (двухьэрусное)		стойка (двутавр)		
	км	+	км	+	Слева	Справа	Перила	d=3мм	d=4мм	N12	N14	N16	d=3мм	d=4мм	N12	N14	N16	d=3мм	d=4мм	N14	N16	d=3мм	d=4мм	N12		
								п.м.		шт.			п.м.		шт.			п.м.		шт.		п.м.		шт.	шт.	
1	2	3	4	5	6	7	8	9	10	11	12	13	14	15	16	17	18	19	20	21	22	23	24	25	26	27
1	0	000	1	100	1100	-	-																		23	
2	0	000	1	100	-	1100	-																		23	
3	1	100	1	270	170	-	-																		12	
4	1	100	1	270	-	170	-																		18	
5	1	270	1	350	80	-	-							80			21									
6	1	270	1	350	-	80	-							80			21									
7	1	386	1	406	20	-	-							20			6									
8	1	386	1	406	-	20	-							20			6									
9	1	440	1	500	-	60	-																		5	
10	1	500	1	756	-	256	-																		6	
11	1	406	1	520	114	-	-																		7	
12	1	520	1	756	236	-	-																		5	
Σ														**200**			**54**								**99**	

Կազմեց / Составил — Լ. Ղարաքեշիշյան / Л. Каракешишян

Ստուգեց / Проверил — Ա.Ավետիսյան / А. Аветисян

Կոմունիկացիաների ամփոփագիր
Ведомость инженерных сетей

S-5-62,/Հ-34/ - Բովանդակ մարզային նշանակության ավտոճանապարհի կմ0+000-կմ2+000 հատվածի ասֆալտապատում

М-5-62,/Р-34/ - Бовадзор асфальтирование участка км0+000-км2+000 региональной автомобильной дороги

Ձախ				Աջ				Երկարությունը մ	Կոմունիկացիան	Ծանոթություն
Սկիզբ		Վերջ		Սկիզբ		Վերջ				
Կմ	+	Կմ	+	ԿՄ	+	ԿՄ	+			
Левый				Правый				Длина, м	Комуникация	Примичания
Начало		Конец		Начало		Конец				
Км	+	Км	+	Км	+	Км	+			
1	2	3	4	5	6	7	8	9	10	11
				1	490	1	580	90	Գազ Газ	
Ընդամենը Всего								90		

Գազ - 90 գծմ
Газ - 90 п.м.

Կազմեց / Составил Լ. Ղարաքեշիշյան / Л. Каракешишян

Ստուգեց / Проверил Ա.Ավետիսյան / А.Аветисян

Հավաքովի բետ. վաքերի ամփոփագիր / Ведомость сборных бет. лотков

S-5-62,/Հ-34/ - Բովածոր մարզային նշանակության ավտոճանապարհի կմ0+000-կմ2+000 հատվածի ասֆալտապատում
М-5-62,/Р-34/ - Бовадзор асфальтирование участка км0+000-км2+000 региональной автомобильной дороги

Սկիզբը / Начало		Վերջը / Конец		Երկարությունը մ / Протяженность м		Երկարությունը ուղիների տակ (մ) տիպ 2 / Протяженность под съездами (м) тип 2	Խողովակ 0,530 / Труба 0,530	Խողովակ 0,273 / Труба 0,273	Հողային աշխատանքներ մ³ / Зем. работы м³	Վաքերի երկարությունը մ / Длина лотков	Հավաքովի վաքեր 30x34սմ ԳՕՍ 32955-14 / Сборные лотки 30x34см ГОСТ 32955-14			Մոնոլիտ վաքեր մ³ / Монолитные лотки м³		Նորոգում և բարձրացում մ³ / ремонт и подъем м³	Հատիկավոր ենթահիմք (ավազավոպիճային շերտ) h=10սմ մ³ ԳՕՍ 25607-2009 / Зернистая основа (гравийно-песчаный слой) h=10см м³ ГОСТ 25607-2009	Հիդրոմեկուսացում մ² ԳՕՍ 31384-2017 / Гидроизолация м² ГОСТ 31384-2017	Մաքրում մ³ / Очистка м³	Ուղղություն / Направление	Անվտանգության եզրաքար գծմ / Бордюр безопасности п.м	Ծանոթություն / Примечание
Կմ / км	+	Կմ / км	+	Ձախ / Левый	Աջ / Правый						հատ / шт	գծմ / п.м	մ³ / м³	հատակը / пол	պատերը / стены							
1	2	3	4	5	6	7	8	9	10	11	12	13	14	15	16	17	18	19	20	21	22	23
1	745	1	756	11,0						11,0	11	11,0	0,88				0,715	13,86				
∑				**11,0**						**11,0**	**11**	**11,0**	**0,88**				**0,715**	**13,86**				**11 հատ/шт**

Կազմեց / Составил — Լ. Ղարաքեշիշյան / Л. Каракешишян

Ստուգեց՝ / Проверил — Ա. Ավետիսյան / А. Аветисян

ԵՐԹԵՎԵԿԵԼԻ ՄԱՍԻ ԳԾԱՆՇՄԱՆ ԱՄՓՈՓԱԳԻՐ
ВЕДОМОСТЬ ДОРОЖНОЙ РАЗМЕТКИ

S-5-62, /Հ-34/ - Բովանդակ մարզային նշանակության ավտոճանապարհի կմ0+000-կմ2+000 հատվածի ասֆալտապատում
М-5-62, /Р-34/ - Бовадзор асфальтирование участка км0+000-км2+000 региональной автомобильной дороги

Սկիզբ Начало		Վերջ Конец		Երկարությունը մ Протяжение м			ՀՀ կառավարության որոշում N 113-Ն Решение N 113-Н правительства РА	Ներկվող մակերեսը մ² Площадь окрашиваемой поверхности м²	Մեկնաբանություն Примечание
կմ/км	+	կմ/км	+	Ձախ Левый	Առանցքով Ось	Աջ Правый			
1	2	3	4	5	6	7	8	9	10
0	000	0	040		40,00		1.1	4,00	
0	040	0	090		50,00		1.6	3,75	
0	090	1	105		1015,00		1.5	25,38	
1	105	1	155		50,00		1.6	3,75	
1	155	1	250		95,00		1.1	9,50	
1	250	1	340		90,00		1.6	6,75	
1	340	1	757		417,00		1.1	41,70	
Ընդհանուր / Всего								**94,83**	
հոծ գիծ сплошная линия				0,0	552,0	0,0	1.1	55,20	0,1м
ընդհատվող գիծ прерывистая линия				0,0	1015,0	0,0	1.5	25,38	0,1м
ընդհատվող գիծ прерывистая линия				0,0	190,0	0,0	1.6	14,25	0,1м

Կազմեց / Составил — Վ. Գրիգորյան / В. Григорян

Ստուգեց / Проверил — Ա. Ավետիսյան / А. Аветисян

ՃԱՆԱՊԱՐՀԱՅԻՆ ՆՇԱՆՆԵՐԻ ԱՄՓՈՓԱԳԻՐ / ВЕДОМОСТЬ ДОРОЖНЫХ ЗНАКОВ

S-5-62, /Հ-34/ - Բովաձոր մարզային նշանակության ավտոճանապարհի կմ0+000-կմ2+000 հատվածի ասֆալտապատում

М-5-62, /Р-34/ - Бовадзор асфальтирование участка км0+000-км2+000 региональной автомобильной дороги

Հ/Հ N/N	Ձախ Левый		Աջ Правый		ՀՀ կառավարության որոշում N 1699-Ն Решение N 1699-Н правительства РА Ճանապարհային նշանի անվանումը, հատ Наименование дорожных знаков, штука								Մեկնաբանություն Примечание
	կմ км	+	կմ км	+	նախազգուշացնող предупреждающие	առաջնության приоритета	արգելող запрещающие	թելադրող предписывающие	հատուկ թելադրանքի особых предписаний	տեղեկատվության информационные	սպասարկման сервиса	լրաց. տեղեկատվության дополнительной информации	
1	2	3	4	5	6	7	8	9	10	11	12	13	14
1	0	005				2.2 2.4							
2	0	025								6.10.1			
3	0	150				2.2 2.4						8.1.1	150մ
4	0	300								6.9.1			
5			1	010	1.11.2								
6			1	180	1.34.2 1.34.1								1 սլաք 1 стрелка
7			1	195	1.34.2 1.34.1								1 սլաք 1 стрелка
8			1	210	1.34.2 1.34.1								1 սլաք 1 стрелка
9			1	225	1.34.2 1.34.1								1 սլաք 1 стрелка
10			1	300	1.11.1	2.3.3							
11	1	345			1.11.1								
12			1	350						6.11			
13	1	386								6.11			
14	1	460				2.4							
15	1	479			1.34.1								2 սլաք 2 стрелки
16	1	489			1.34.2								2 սլաք 2 стрелки
17	1	575			1.11.2								
18			1	600					5.23.1				
19	1	600							5.24.1				
20	1	625				2.3.2							
Ընդհանուր / Всего					**14**	**7**	**0**	**0**	**2**	**4**	**0**	**1**	**Σ 28**

1	2	3	4	5	6	7	8	9	10	11	12	13	14

Ծանոթություն.

1. Գոյություն ունեցող ճանապարհային նշանների ապամոնտաժում և վերադարձ սեփականատիրոջը 2 հատ:
2. Մետաղական կանգնակ d=57x4մմ - 29 հատ / 77,8 գծմ
3. Միաձույլ բետոն B-15 - 3.05 մ^3

Примечание:

1. Демонтаж существующих дорожных знаков и возврат владельцу 2 штуки.
2. Металлическая стойка d=57x4мм - 29 штук / 77,8 п.м.
3. Монолитныи бетон B-15 - 3.05 м^3

Կազմեց / Составил *Վ. Գրիգորյան / В. Григорян*

Ստուգեց / Проверил *Ա. Ավետիսյան / А. Аветисян*

ԱՐՀԵՍՏԱԿԱՆ ԿԱՌՈՒՑՎԱԾՔՆԵՐԻ ԱՄՓՈՓԱԳԻՐ / ВЕДОМОСТЬ ИСКУССТВЕННЫХ СООРУЖЕНИЙ

S-5-62,/Հ-34/ - Բովածոր մարզային նշանակության ավտոճանապարհի կմ0+000-կմ2+000 հատվածի ասֆալտապատում
М-5-62,/Р-34/ - Бовадзор асфальтирование участка км0+000-км2+000 региональной автомобильной дороги

ՀՀ	ԿՄ	+	Ջրհավաքի բնութագիրը	Հատման անկյունը α°	Կառուցվածքի նյութը	Մուտք	Գոյություն ունեցող			Նախագծվող			Ծանոթություն	Примечание
							Խողովակներ	Կամուրջներ և ուղղեանցներ		Խողովակներ	Կամուրջներ և ուղղեանցներ			
							Բացվածք մ	Սխեման մ	Գաբարիտ մ	Բացվածք մ	Սխեման մ	Գաբարիտ մ		
NN	КМ	+	Характер водотока	Угол пересечения	Материал сооруж	Вход	Существующие			Проектные				
							Трубы	Мосты и Путепроводы		Трубы	Мосты и Путепроводы			
							Диаметр м	Схема м	Габарит	Диаметр м	Схема м	Габарит		
1	2	3	4	5	6	7	8	9	10	11	12	13	14	15
1	*1*	*368,04*	գ. *Ուռուտ* р. Урут	90	*Ե/բ ж/б*			3x11,36	6.5				*Կամրջի նորոգում*	*Ремонт моста*
2	*1*	*436,85*	*ոռոգման ջուր оросит. вода*	90	*Ե/բ ж/б*			1x4,6	8.4				*Կամրջի նորոգում*	*Ремонт моста*
3	*1*	*750.48*	ջրահեռացում водоотвод	83	*Ե/բ ж/б*		1.0			1.0			*Գոյություն ունեցող Ե/բ խողովակի ապամոնտաժում L=9,0մ: Նոր Ե/բ խողովակի կառուցում l=12,17գծմ:*	*Демонтаж сущ. ж/б трубы L=9,0п.м. Устройство новой ж/б трубы l=12,17пм.*

Կազմեց /Составил *Ռ.Պետրոսյան/ Р. Петросян*

Ստուգեց / Проверил *Ա. Ավետիսյան / А. Аветисян*

ՀԱՄԱՀԱՎԱՔ ԱՄՓՈՓԱԳԻՐ / СВОДНАЯ ВЕДОМОСТЬ

Տ-5-62,/Հ-34/ - Բովանդակ մարզային նշանակության ավտոճանապարհի կմ0+000-կմ2+000 հատվածի ասֆալտապատում

М-5-62,/Р-34/ - Бовадзор асфальтирование участка км0+000-км2+000 региональной автомобильной дороги

NN	Աշխատանքների անվանումը	Наименование работы	չափման միավոր	единица измерения	Ծավալը Объем կմ/км 0+000 - կմ/км 1+340	Ծավալը Объем կմ/км 1+340 - կմ/км 1+756.5	Ծանոթ. Примеч.
1	3	2	5	4	6	6	7
	Ի. Հողային աշխատանքներ	***Ի. Зем. Работы***					
1	*Ա/բ ծածկի քանդում էքս. 1.5 մ^3 շ/տ բարձում ա/ի վրա և տեղափոխում լցակույտ 1 կմ*	*Разборка сущ. а/б покрытия экс ковш 1.5м^3, погрузка на а/с и вывоз в отвал на 1км*	*մ^3/տ*	*м^3/т*	*399.9 / 799.8*	-	
2	*9.6-IV կարգի բնահողի մշակում և բարձում էքս 1.5մ^3 շտ ա/ի և տեղափոխում պահուստ 1.0 կմ (կողնակ)*	*Разработка грунта 9.6-IV и погрузка экс 1.5м^3 ковш на а/с и вывоз в резерв на 1.0 км (обочина)*	*մ^3*	*м^3*	*790.5*	*215.58*	
3	*9.6-IV կարգի բնահողի մշակում և բարձում էքս. շ/տ 1.5մ^3 ա/ի և տեղափոխում լիցք 1կմ հարթում,ջրում,խտացում*	*Разработка грунта 9.6-IV и погрузка экс 1.5м^3 ковш на а/с и вывоз насып на 1км планировка,поливка,укотка*	*մ^3*	*м^3*	*156.11*	-	
4	*9.6-IV կարգի բնահողի մշակում և տեղափոխում լիցք 50մ բուլդոզերով հարթում,ջրում,խտացում*	*Разработка грунта 9.6-IV бульдозером с перемещением в насып на 50 м планировка,поливка,укотка*	*մ^3*	*м^3*	*59.79*	*2.00*	
5	*9.6-IV բնահողի մշակում, բարձում ա/ի էքս. 1.5մ^3 շերեփ. տեղափոխում լցակույտ 1.0 կմ*	*Разработка грунта 9.6-IV и погрузка экс 1.5м^3 ковш на а/с и вывоз в отвал на 1.0 км*	*մ^3*	*м^3*	-	*1315.82*	
6	*Պարապետների քանդում էկս. 1.5 մ^3 շերեփ, բարձում ա/ի և տեղափոխում լցակույտ 1.0 կմ*	*Разрборка парапетов экс 1.5м3 ковш погрузка на а/с и вывоз в отвал на 1.0 км*	*մ^3/տ*	*м^3/т*	-	*4.9 / 9.8*	
7	*Մշակված բնահողի բարձում պահուստում էկս. 1.5 մ^3 շերեփ, ա/ի և տեղափոխում լիցք 1.0 կմ հարթում,ջրում,խտացում*	*Погрузка разработаный грунта в резерве экс 1.5м^3 ковш на а/с и перемешение в насыпь на 1.0 км планировка,поливка,укотка*	*մ^3*	*м^3*	*397.10*	-	
	II.Կողային առու	***II. Кювет***					
1	*9.6-IV կարգի բնահողի մշակում և բարձում էքս. 0,65մ^3 շ/տ և ա/ի տեղափոխում լցակույտ 1կմ*	*Разработка грунта 9.6-IV и погрузка экс 0,65м^3 ковш на а/с и вывоз отвал на 1км*	*մ^3*	*м^3*	*414.9*	*258.6*	
	III. Կողնակներ	***III. Обочины***					
1	*9.6-IV կարգի նախապես մշակած բնահողի բարձում պահուստում, էքս. 1.5մ^3 շ/տ և տեղափոխում լիցք 1կմ (հարթում,ջրում,խտացում) h= 20 սմ*	*Погрузка в резерве предворительно разработанного 9.6-IV грунта экс 1.5м^3 ковш и перевозка в насыпь на 1км (планировка,поливка,укатка) h= 20 см*	*մ^3*	*м^3*	*790.5*	*215.58*	
2	*Կողնակների իրականացում խճակոպճավազային նյութով (C-4) h= 10 սմ ԳՕՍՏ 25607-2009*	*Устройства обучин щебеночно-гравийно-песчаным материалом (C-4) h= 10 см ГОСТ 25607-2009*	*մ^2*	*м^2*	*3952.5*	*1077.9*	

1	3	2	5	4	6	6	7
	IV. Երթևեկելի մաս	**IV. Проезжая часть**					
1	Մանրահատիկ խիտ տաք ա/բ h= 4 սմ տիպ "Բ" ԳՕՍ 9128-2013	Мелкозернистый "Б" плотный горячий а/б h= 4 см ГОСТ 9128-2013	$մ^2$	$м^2$	8313.94	2497.19	
2	Խոշորահատիկ ա/բ h= 6 սմ ԳՕՍ 9128-2013 տեսակ II	Крупнозернистый а/б h= 6 см ГОСТ 9128-2013 марка II	$մ^2$	$м^2$	8313.94	2497.19	
3	Խճակոպճավազային հիմք (C-5) h= 20 սմ ԳՕՍ 25607-2009	Щебеночно-гравийно-песчаное основание (С-5) h= 20 см ГОСТ 25607-2009	$մ^2$	$м^2$	9117.94	2721.76	
4	Հիմքի մակերեսի մշակում բիտումային էմուլսիայով 0,6լ/$մ^2$ ԳՕՍ Ռ 58952.1-2020	Обработка поверхности основонил бит. эмулс. 0,6л/$м^2$ ГОСТ П 58952.1-2020	$մ^2$	$м^2$	8313.94	2497.19	
5	Հատիկավոր ենթահիմք (ավազակոպիճային շերտ) h= 12 սմ ԳՕՍ 25607-2009	Зернистая основа (гравийно-песчаный слой) h= 12 см ГОСТ 25607-2009	$մ^2$	$м^2$	13781.14	4024.27	
	V. Իջափեղեր և մուտքեր	**V. Съезды и входы**					
1	9.6-IV կարգի բնահողի մշակում և բարձում էքս 1.5$մ^3$ շտ ա/ի և տեղափոխում լցակույտ 1.0 կմ	Разработка грунта 9.6-IV и погрузка экс 1.5$м^3$ ковш на а/с и вывоз в отвал на 1.0 км	$մ^3$	$м^3$	2.96	5.47	
2	Մանրահատիկ խիտ "Բ" տիպի ա/բ h=4սմ ԳՕՍ 9128-2013	Мелкозернистый плотный а/б типа "Б" h=4см ГОСТ 9128-2013	$մ^2$	$м^2$	258.64	173.27	
3	Խոշորահատիկ ա/բ h=6սմ ԳՕՍ 9128-2013	Крупнозернистый а/б h=6см ГОСТ 9128-2013	$մ^2$	$м^2$	258.64	173.27	
4	Խճավազային հիմք (C-5) h=15սմ ԳՕՍ 25607-2009	Щебеночно-песчаное основание (С-5) h=15см ГОСТ 25607-2009	$մ^2$	$м^2$	258.64	173.27	
5	Հիմքի մակերեսի մշակում բիտումային էմուլսիայով 0,6լ/$մ^2$ ԳՕՍ Ռ 58952.1-2020	Обработка поверхности основонил бит. эмулс. 0,6л/$м^2$ ГОСТ П 58952.1-2020	$մ^2$	$м^2$	258.64	173.27	
	Մետ. խողովակ Ø 530/7մմ ԳՕՍ 10704-91	**Мет. труба Ø 530/7мм ГОСТ 10704-91**					
1	Հատիկավոր ենթահիմք (ավազակոպիճային շերտ) h=10սմ ԳՕՍ 25607-2009	Зернистая основа (гравийно-песчаный слой) h=10см ГОСТ 25607-2009	$մ^3$	$м^3$	2.600	1.885	
2	Մետ. խողովակ Ø 530/7մմ	Мет. труба Ø 530/7мм	գծմ/կգ	п.м./кг	40/3611.6	29/2618.4	
3	Խողովակի ջրամեկուսացում (2 շերտ տաք բիտումով)	Гидроизоляция трубы (2 слоя горячий битум)	գծմ	п.м	35.8	26.6	
4	Միաձույլ բետոն B-20 (գլխամաս)	Монолитный бетон B-20 (оголовок)	$մ^3$	$м^3$	5.6	3.2	
5	Գլխամասի ջրամեկուսացում (2 շերտ տաք բիտում)	Гидроизоляция оголоовков (2слоя горячий битум)	$մ^2$	$м^2$	21	12	
	VI. Հավաքովի ե/բ վաքեր 30x34 սմ ԳՕՍ 32955-2014	**VI. Сборные ж/б лотки 30x34см ГОСТ 32955-2014**					
1	Հավաքովի ե/բ 30x34սմ վաքերի տեղադրում 1գծմ համար Ց-1(ցանց) ø5ԲՐ ,ք.-200,1,39կգ	Сборные ж/б 30x34см лотки на 1п.м С-1(сетка) ø5ВР ш-200,1,39кг	գծմ/հատ/$մ^3$	п.м./шт/$м^3$	-	11 / 11 / 0.88	
2	Հատիկավոր ենթահիմք (ավազակոպիճային շերտ) h=10սմ ԳՕՍ 25607-2009	Зернистая основа (гравийно-песчаный слой) h=10см ГОСТ 25607-2009	$մ^3$	$м^3$	-	0.715	
3	Հիդրոմեկուսացում (2 շերտ տաք բիտումով)	Гидроизоляция (2 слоя горячий битум)	$մ^2$	$м^2$	-	13.86	
	VII. Գծանշում ներկ ապակե գնդիկների ավելացումով	**VII. Разметка краска мм с добовлением стеклянных шариков**					
1	Նշագծման ընդհանուր մակերեսը N 113-Ն	Общая площадь разметки N 113-Н	$մ^2$	$м^2$	53.13	41.70	

1	3	2	5	4	6	6	7
	հոծ գիծ 1.1 0.1	Сплошная линия 1.1 0.1	գծմ/մ^2	п.м./м^2	135/13.50	417/41.70	
	Աղմկող շերտ, թերմոպլաստ h=6սմ	Шумовая полосаб, термопласт h=6см	մ^2	м^2	-	-	
	ընդհատվող գիծ 1.5 0.1 (1:3)	Прерывистая линия 1.5 0.1 (1:3)	գծմ/մ^2	п.м./м^2	1015 / 25.38	-	
	ընդհատվող գիծ 1.6 0.1 (3:1)	Прерывистая линия 1.6 0.1 (3:1)	գծմ/մ^2	п.м./м^2	190 / 14.25	-	
	VIII. Ճանապարհային նշաններ	**VIII. Дор. Знаки**					
1	Նոր ճան. նշանների տեղադրում, N 1169-Ն, այդ թվում՝	Установка дор. знаков, N 1169-Н в том числе	հատ	шт	18	10	
	- նախազգուշացնող	- предупреждаюшие	հատ	шт	10	4	
	- առավելության	- приоритета	հատ	шт	5	2	
	- արգելող	- запрещающие	հատ	шт			
	- թելադրող	- предписаний	հատ	шт			
	- հատուկ թելադրանքի	- особых предписаний	հատ	шт			
	- տեղեկատվության	- информационные	հատ	шт			
	- սպասարկման	- сервис	հատ	шт			
	- լրացուցիչ տեղեկատվության	- доп. Информации	հատ	шт	1	-	
	- անհատական նախագծման	- индивидуального проектирования	հատ/մ^2	шт/м^2	2/6.22	4/2.94	
2	Բետոն B-15	Бетон B-15	մ^3	м^3	1.37	1.68	
	Կանգնակ մետ. խող 57/4մմ	Опора мет. труба 57/4мм	հատ/գծմ	шт/п.м.	13/37.7	16/40.1	
3	Գոյություն ունեցող ճան. նշանների ապամոնտաժում և վերադարձ սեփականատիրոջը	Демонтаж сущ. знаков и возврат владельцу	հատ	шт	4	2	
	IX. Արգելափակոցներ	**IX. Ограждение**					
1	Նոր մետաղական արգելափակոցի տեղադրում δ=4մմ, շվելեր N16, քայլ - 4մ ԳOUS 26804-2012	Установка новых мет ограждений δ=4мм,швелер N16, шаг - 4м ГОСТ 26804-2012	գծմ	п.м.	140	60	
2	Ուղղորդ սյուներ (C-1) պոլիմերային ԳOUS-Ռ 50970-2011	Сигнальные столбики С-1 (полимерные) ГОСТ-Р 50970-2011	հատ	шт	76	23	

Կազմեց / Составил Գ. Ասլանյան / Г. Асланян

Ստուգեց / Проверил Ա. Ավետիսյան / А. Аветисян

ԽՈՂՈՎԱԿՆԵՐԻ ԾԱՎԱԼՆԵՐԻ ԱՄՓՈՓԱԳԻՐ / ВЕДОМОСТЬ ОБЪЕМОВ ТРУБЫ

S-5-62,/Հ-34/ - Բովածոր մարզային նշանակության ավտոճանապարհի կմ0+000-կմ2+000 հատվածի ասֆալտապատում
М-5-62,/Р-34/ - Бовадзор асфальтирование участка км0+000-км2+000 региональной автомобильной дороги

Հավաքովի ե/բ խողովակի d=1.0մ տեղադրում / Установка ж/б трубы d=1,0м

NN	Աշխատանքների տեսակը	Наименование работ	Չափման միավորը	Единица измерения	Ծավալ / կմ + Объемы / км+ 1+750,48	Ընդհանուր Всего	Նշանակություն Примечание
	Տրամագիծ	Диаметр	մ	м	1,0		
	Երկարություն	Длина	մ	м	12,17	12,17	
1	2	3	4	5	6	7	8
1	Հողային աշխատանքներ 9.6-IV կարգի բնահողում հունի ուղղման համար էքս.1,0մ^3 շ.տ. բարձում ա/ի և տեղափ. լցակույտ 1,0կմ հեռ. վրա	Земляные работы 9.6-IV кат. грунта экс. 1,0м^3 ковш, по исправлению русла, погрузка на а/с и перевозка в отвал на расстояние 1,0км.	մ^3	м^3	25,0	25,00	
2	Հող. աշխատանքներ 9.6-IV կարգի բնահողում փոսորակների փորման համար էքս.1,0մ^3 շ.տ. բարձում ա/ի և տեղափ. լցակույտ 1,0կմ հեռ. վրա	Разработка 9.6-IV кат. грунта в котловане экс. 1,0м^3 ковш, погрузка на а/с и перевозка в отвал на расстояние 1,0км.	մ^3	м^3	21,0	21,00	
3	Հող. աշխատանքներ 9.6-IV կարգի բնահողում փոսորակների փորման համար էքս.1,0մ^3 կողքի վրա կուտակելով հետադարձ լիցքի համար	Разработка 9.6-IV кат. грунта в котловане экс. 1,0м^3 ковш, с боковым накоплением для обратной засыпки	մ^3	м^3	23,0	23,00	
4	Հատիկավոր ենթահիմք (ավազակոպիճային շերտ) h=10սմ ԳՕՍՏ 25607-2009	Зернистая основа (гравийно-песчаный слой) h = 10см ГОСТ 25607-2009	մ^3	м^3	4,22	4,22	
5	Գլխամասերի կառուցում միաձույլ բետոնից B20, F100 ԳՕՍՏ 26633-2015	Устройство оголовок из монолитного бетона B20, F100 ГОСТ 26633-2015					
	հիմքեր	фундамент	մ^3	м^3	3,04	3,04	
	իրաններ	тело	մ^3	м^3	4,872	4,87	
6	Վաքի միաձույլ բետոն B20 F100 ԳՕՍՏ 26633-2015	Устройство лотка из монолитного бетона B20, F100 ГОСТ 26633-2015	մ^3	м^3	3,544	3,54	

1	2	3	4	5	6	7	8
7	Հավաքովի ե/բ ՅԿ3.100 օղակի տեղադրում V=0.35 մ^3 P=0,9տ չափերը 120x100x10սմ ամր,պարուն.Ac240=24,43կգ/մ^3, Ac500=76,29կգ/մ^3 B30, F200	Установка ж/б блока ЗК 3.100 V=0.35 м^3 P=0,9т, размеры 120x100x10см арматура Ac240=24,43кг/м^3, Ac500=76,29кг/м^3 B30, F200	հատ	штук	12,0	12,00	
			մ^3	м^3	4,20	4,20	
	Օղակների կարերի մշակում (կանեփաթել ներծծված բիտումով)	Конопатка швов, пакля	կգ	кг	6	6,00	
8	Օղակների հիմքերի միաձույլ բետոն B 20, F100 ԳOUS 26633-2015	Фундамент блоков из монолитного бетона B20, F100 ГОСТ 26633-2015	մ^3	м^3	6,82	6,82	
9	Ցեմենտային շաղախ Մ150 ԳOUS 28013-98	Цементный раствор М150 ГОСТ 28013-98	մ^3	м^3	1,22	1,22	
10	Սոսնձային ջրամեկուսացում ԳOUS 30547-97	Оклеечная гидроизоляция ГОСТ 30547-97.	մ^2	м^2	12,17	12,17	
11	Քսվածքային ջրամեկուսացում 2 շերտ տաք բիտումով ԳOUS 31384-2017	Обмазочная гидроизоляция 2 слоями горячего битума ГОСТ 31384-2017	մ^2	м^2	76,04	76,04	
12	Հետադարձ լիցք	Обратная засыпка					
	բուլդոզերով (9.6-IV)	бульдозером (9.6-IV)	մ^3	м^3	20,0	20,00	
	ձեռքի աշխատանքով (9.6-IV)	вручную (9.6-IV)	մ^3	м^3	3,0	3,00	
13	Գոյ. ունեցող բետոնե գլխամասերի քանդում հետահար մուրճով, բարձում ա/ի էքս. 1.0մ^3 շ.տ և տեղափոխում լցակույտ 1,0կմ հեռ. վրա	Разборка сущ. бет. оголовок отбойным молотком, погрузка на а/с экс. 1,0м^3 ковш, и перевозка в отвал на на среднее расстояние 1,0км.	մ^3	м^3	1,20	1,20	
			տոն.	т	2,4	2,40	
14	Գոյություն ունեցող ե/բ օղակների ապամոնտաժում, բարձում ա/ի և տեղափլցակույտ 1,0կմ հեռ. վրա (d=1.0մ)	Демонтаж сущ. ж/б блока d=1,0м, погрузка на а/с и перевозка в отвал на расстояние 1,0км.	հատ	штук	9,0	9,00	
			մ^3	м^3	3,2	3,20	
			տ	т	8,1	8,10	

Կազմեց / Составил/ Ռ.Պետրոսյան / Р. Петросян

Ստուգեց / Проверил Ա. Ավետիսյան / А. Аветисян

S-5-62,/Հ-34/ - Բովածոր մարզային նշանակության ավտոճանապարհի կմ0+000-կմ2+000 հատվածի ասֆալտապատում
М-5-62,/Р-34/ - Бовадзор асфальтирование участка км0+000-км2+000 региональной автомобильной дороги
Կամուրջ ԿՄ 1+368 / Мост КМ 1+368

NN П/П	Աշխատանքների անվանումը	Наименование работ	Չափ. միավ.	Ед. изм.	Քանակը Кол-во	Ծանոթ. Примечан.
	Սխեմա	Схема	մ	м	3x11.36	
	Երկարությունը	Длина	մ	м	34,88	
	Բարձրությունը	Высота	մ	м	6,0	
	Գաբարիտը	Габарит	մ	м	6,5	
1	2	3	4	5	6	7
1	Երթևեկային մասի և կցորդումների գրունտի (9.6 IV) կազմատում 0.65մ^3 շ.տ. էքս. բարձում ա/ի և տեղափոխում լցակույտ 1կմ հեռ. վրա:	Зем. работы экск. емк. ковша 0.65м^3 по разборке грунта (9.6 IV) проезжей части моста и сопряжений с подходами с погрузкой на автосамосвал и перевозкой в отвал на расст. 1км.	մ^3	м^3	27,21	
2	Երթևեկային մասի միաձույլ բետոնե հիմնատակի կազմատում պնևմագործիքով, բեկորների բարձում ա/ի 0.65մ^3 շ.տ. էքս. բարձում ա/ի և տեղափոխում լցակույտ 1կմ հեռ. վրա:	Разборка монолитного бетонного основания проезжей части пневмоинструментом, с погрузкой обломков экск. емк. ковша 0.65м^3 на автосамосвал и перевозкой в отвал на расст. 1км.	մ^3/տ	м^3/т	47.7/114.48	
3	Մայթերի բազրիքների (միաձույլ ե/բ) կանգնակների կազմատում պնևմագործիքով, բեկորների կույտավորում և բարձում ա/ի ձեռքով: Տեղափոխում լցակույտ 1կմ հեռ. վրա:	Разборка стоек перильных ограждений тротуаров (монолитный ж/бетон) пневмоинструментом, с окучиванием и погрузкой обломков на автосамосвал вручную. Перевозка в отвал на расст. 1км.	մ^3/տ	м^3/т	0.53/1.25	
4	Պողպատե խողովակային բազրիքների կազմատում և բարձում ա/ի ձեռքով: Տեղափոխում լցակույտ 1կմ հեռ. վրա:	Разборка стальных трубчатых перильных ограждений с погрузкой вручную на автосамосвал и перевозкой в отвал на расст. 1км.	գմ/տ	пог.м	67.06/1.003	
5	Հավաքովի ե/բետոնե մայթերի բլոկների կազմատում 5տ բ.բ. ինքնագնաց սլաքավոր ամբարձիչով: Վերադարձ սեփականատիրոջը. ա) մակնիշ Т-1 չափ. 42x125x299սմ, բլոկի քաշը - 1.2տ; բ) մակնիշ Т-1 կարճ. չափ. 42x125x268սմ, բլոկի քաշը - 1.07տ:	Демонтаж сборных ж/бетонных тротуарных блоков самоходным стреловым краном гр.п. 5т, с возвратом собственнику: а) марка Т-1 разм. 42x125x299см, вес блока - 1.2т; б) марка Т-1 ук. разм. 42x125x268см, вес блока - 1.07т.	հատ/մ^3/տ հատ/մ^3/տ	шт/м^3/т шт/м^3/т	12/5.52/14.4 12/4.92/12.84	
6	Նույնը հավաքովի ե/բ մայթերի տակի բլոկները. ա) մակնիշ Б-1 չափ. 12x32x299սմ, քաշը - 0.25տ; բ) մակնիշ Б-1 կարճ. չափ. 12x32x268սմ, քաշը - 0.23տ:	Тоже сборных ж/бетонных подтротуарных балок: а) марка Б-1 разм. 12x32x299см, вес - 0.25т; б) марка Б-1 ук. разм. 12x32x268см, вес - 0.23т.	հատ/մ^3/տ հատ/մ^3/տ	шт/м^3/т шт/м^3/т	12/1.2/3.0 12/1.08/2.76	
7	Մայթերի տակի միաձույլ բետոնի կազմատում պնևմագործիքով: Կույտավորում և բարձում ա/ի ձեռքով: Տեղափոխում լցակույտ 1կմ հեռավորության վրա:	Разборка монолитного бетона подтротуарных балок пневмоинструментом, с окучиванием и погрузкой обломков на автосамосвал вручную. Перевозка в отвал на расст. 1км.	մ^3/տ	м^3/т	3.9/9.36	
8	Նունը մայթերի հենակների միաձույլ բետոնը:	Тоже монолитного бетона упоров тротуаров.	մ^3/տ	м^3/т	2.05/4.95	
9	Դեֆորմացիոն կարերի կազմատում, բարձումը ձեռքով ա/ինքնաթափ և տեղափոխում լցակույտ 1 կմ հեռ. վրա:	Разборка деформационных швов с погрузкой вручную на автосамосвал и перевозкой в отвал на расст. 1км.	գմ	пог.м	33,44	
10	Եզրային հենարանների կցորդումների բնահողի (9.6 IV) կազմատում 0.65մ^3 շ.տ. էքս. բարձում ա/ի և տեղափոխում լցակույտ 1կմ հեռ. վրա:	Зем. работы экск. емк. ковша 0.65м^3 по разборке грунта (9.6 IV) сопряжений крайних опор с подходами с погрузкой на автосамосвал и перевозкой в отвал на расст. 1км.	մ^3	м^3	90,0	
11	Եզրային հենարանների ֆերմատակերի ե/բ պահարանային պատերի կազմատում պնևմագործիքով: Բեկորների կույտավորում և բարձում ա/ի ձեռքով: Տեղափոխում լցակույտ 1կմ հեռավորության վրա:	Разборка монолитного ж/бетона шкафных стенок подферменников крайних опор пневмоинструментом с окучиванием и погрузкой обломков на автосамосвал вручную. Транспорт в отвал на расст. 1км.	մ^3	м^3	4,2	
12	Եզրային հենարանների ֆերմատակերի մաքրում գրունտից (9.6 IV) ձեռքով:	Очистка подферменников крайних опор от грунта (9.6 IV) вручную.	մ^3	м^3	2,2	

1	2	3	4	5	6	7
13	Թռիչքային կառուցվածքների հեծանների պաշտպանիչ բետոնի վնասված մակերևույթների վերանորոգում ցեմ.-ավազային շաղախով M200 (տորկրետավորումով) $H_{միջ.}$=3սմ:	Ремонт поврежденных участков (поверхностей) защитного бетона балок пролетных строений цементо-песчанным раствором М200 (торкретирование) $H_{ср.}$=3см.	մ^2	м^2	14,7	
14	Նույնը հեծանների մոնոլիտացման (միավորում) կանգնակների վնասված մակերևույթները:	Тоже поврежденных поверхностей омоноличивания (обьединения) балок.	մ^2	м^2	49,1	
15	Նույնը միջանկյալ հենարանների կանգնակների վնասված մակերևույթները:	Тоже поврежденных поверхностей стоек промежуточных опор.	մ^2	м^2	3,1	
16	Նույնը եզրային հենարանների կանգնակների վնասված մակերևույթները:	Тоже поврежденных поверхностей стоек крайних опор.	մ^2	м^2	1,2	
17	Նույնը միջանկյալ հենարանների ֆերմատակերի վնասված մակերևույթները:	Тоже поврежденных поверхностей подферменников промежуточных опор.	մ^2	м^2	2,1	
18	Նույնը եզրային հենարանների ֆերմատակերի վնասված մակերևույթները:	Тоже поврежденных поверхностей подферменников крайних опор.	մ^2	м^2	2,7	
19	N3 հենարանի բետոնե հիմնատակի վերևի մակերևույթի միաձույլ բետոն H=0.2մ:	Монолитный бетон H=0.2м на поверхности бетонного основания опоры N3.	մ^3	м^3	1,77	B20, F100
20	N3 հենարանի հիմնատակի կողային մակերևույթների վերանորոգում ցեմ.-ավազային շաղախով (տորկրետավորում) $δ_{միջ.}$=5սմ ամրանային ցանցով (50x50)մմ, Ø4մմ Вр-I, P=0.076տ:	Ремонт боковых поверхностей бетонного основания опоры N3 цементо-песчанным раствором (торкретирование) $δ_{ср.}$=5см с установкой арм. сеток (50x50)мм, Ø4мм Вр-I, P=0.076т.	մ^2	м^2	19,2	
21	Եզրային հենարանների կանգնակների արանքների խոռոչների լրացում միաձույլ բետոնով:	Монолитный бетон заполнения полостей между стойками крайних опор.	մ^3	м^3	9,1	B20, F100
22	Տապաստների բլոկների տակ խճային բարձիկի իրականացում:	Щебеночные подушки под блоки лежни.	մ^3	м^3	10,02	H=0.4м/մ
23	Л-1 մանիշի տապաստների բլոկների հավաքովի ե/բետոն, Չափ. 50x63(58)x330 սմ, քաշ-2.5 տ, ա.պ. AI=24.2 կգ/մ^3, AIII=100.2 կգ/մ^3:	Сборный ж/бетон блоков лежней марки Л-1: Разм. 50x63(58)x330см, вес-2.5т, с.а. AI=24.2кг/м^3, AIII=100.2кг/м^3.	հատ/մ^3	шт/м^3	4/4.0	B25, F200
24	Տապաստների բլոկների միավորման ե/բետոն, AI Ø8 P=22,2 կգ/մ^3:	Ж/бетон омоноличивания блоков-лежней, AI Ø8 P=22,2 кг/м^3.	մ^3	м^3	0,51	B25, F200
25	Անցումային սալերի տակ կոպճաավազային նախապատրաստում:	Гравийно-песчанная подготовка - основание переходных плит.	մ^3	м^3	4,5	H=0.1м/մ
26	Անցումային սալերի հավաքովի ե/բետոն. Մակնիշը П1-4 չափ. 25x98x400 սմ, քաշը - 2,35 տ: ա.պ. – AI= 27,5 կգ/մ^3, AIII=67.5 կգ/մ^3:	Сборный ж/бетон переходных плит, Марка П1-4 разм. 25x98x400 см, вес - 2,35 т с.а. – AI= 27,5 кг/м^3, AIII=67.5 кг/м^3.	հատ/մ^3	шт/м^3	14/13.16	B25, F200
27	Հարթեցնող շերտի ցեմենտային շաղախ անցումային սալերի վրա H=3սմ:	Цементный раствор выравнивающего слоя на переходных плитах H=3см.	մ^2	м^2	60,2	M200
28	Անցումային սալերի սոսնձային ջրամեկուսացում (ТЕХНОЭЛАСТМОСТ Б) H=1.0սմ:	Оклеечная гидроизоляция переходных плит (ТЕХНОЭЛАСТМОСТ Б) H=1.0см.	մ^2	м^2	72,1	
29	Պաշտպանիչ շերտի միաձույլ բետոն կցորդումներում W6, H=4սմ, ամրանային ցանցերով (100x100)մմ Ø4 Вр - I, P=0.1428տ:	Монолитный бетон защитного слоя сопряжений W6, H=4см, с арматурными сетками (100x100)мм Ø4 Вр - I, P=0,1428т.	մ^2/մ^3	м^2/м^3	72,1/2,88	B25, F200
30	Կցորդման կոնստրուկցիաների գրունտի հետ շփվող մակերևույթների քսվածքային ջրամեկուսացում:	Обмазочная гидроизоляция поверхностей конструкций сопряжений примыкающих к грунту.	մ^2	м^2	35,0	2 շերտ տաք բիտում 2 слоя горячего битума
31	Դեֆորմացիոն կարերի իրականացում:	Устройство деформационных швов.	գմ	пог.м	33,44	

1	2	3	4	5	6	7
32	Անվտանգության գոտիներում ջրահեռացման կառուցվածքների պատրաստում և տեղադրում (խող. PVC d=150մմ), նախապես հեծանների միավորման ե/բ կազմատումով (V=0.046մ^3 B25):	Изготовление и установка водоотводных устройств (труб PVC d=150мм) в переделах полос безопасности, с предварительной разборкой ж/бетона омоноличивания балок (V=0.046м^3 B25).	լրակազմ	комплект	12	
33	Հարթեցնող շերտի իրականացում միաձույլ մանրահատիկ բետոնից W6, $H_{միջ}$=7.3սմ:	Устройство сточного треугольника из мелкозернистого монолитного бетона W6, $H_{ср}$=7.3см.	մ^2/մ^3	м^2/м^3	211.5/15.44	B25, F200
34	Հարթեցնող շերտի ցեմենտային շաղախ մայթերի բլոկների սահմաններում H=3սմ:	Цементный раствор выравнивающего слоя в пределах блоков тротуаров H=3см.	մ^2	м^2	62.7	M200
35	Երթևեկային մասի սոսնձային ջրամեկուսացում (ТЕХНОЭЛАСТМОСТ Б):	Оклеечная гидроизоляция проезжей части (ТЕХНОЭЛАСТМОСТ Б).	մ^2	м^2	288,42	
36	Ցեմենտային շաղախ մայթերի բլոկների տակ H=3սմ:	Цементный раствор под блоками тротуаров H=3см.	մ^2	м^2	62.7	M200
37	Т-1-0.75 մակնիշի մայթերի բլոկների տեղադրում թռիչքային կառուցվածքներում ինքնագնաց սլաքավոր 5տ բ.բ. ամբարձիչով: չափ. 86x140x284սմ, քաշը - 1.85տ: ա.պ. AI=89,84կգ/մ^3, AIII=66,61կգ/մ^3:	Монтаж ж/б тротуарных блоков марки Т-1-0.75 на пролетных строениях самоходным стреловым краном гр.п. 5т. Разм. 86x140x284, вес-1.85т. с.а. AI=89.84кг/м^3, AIII=66.61кг/м^3.	հատ/մ^3	шт/м^3	24/17.76	B30, F200
38	Պաշտպանիչ շերտ միաձույլ բետոնից W6, H=4սմ ամրանավորված ցանցով (100x100)մմ Ø4 Bp- *I*, P=0.421 տ:	Монолитный бетон защитного слоя W6, h=4см армированный сеткой (100x100)мм Ø4 Bp- I, P=0.421т .	մ^2/մ^3	м^2/м^3	211.5/8.46	B30, F200
39	Երթ. մասի ներքին շերտի H=5սմ մանրահատիկ "Б" տիպի խիտ ա/բ ծածկի իրականացում:	Мелкозернистый плотный а/бетон типа "Б" нижнего слоя покрытия проезжей части H=5см.	մ^2	м^2	211,5	
40	Երթ. մասի վերին շերտի H=4սմ մանրահատիկ "Б" տիպի խիտ ա/բ ծածկի իրականացում:	Мелкозернистый плотный а/бетон типа "Б" верхнего слоя покрытия проезжей части H=4см.	մ^2	м^2	225,4	
41	Մայթերի սոսնձային ջրամեկուսացում (ТЕХНОЭЛАСТМОСТ Б):	Оклеечная гидроизоляция тротуаров (ТЕХНОЭЛАСТМОСТ Б).	մ^2	м^2	61,3	
42	Մայթերի մանրահատիկ "Б" տիպի խիտ ա/բ $H_{միջ}$=4սմ:	Мелкозернистый плотный а/бетон типа "Б" тротуаров $H_{ср}$=4см.	մ^2	м^2	61,3	
43	Մայթերի բլոկների վրա պողպատե բազրիքների պատրաստում և տեղադրում ներկումով. L 63x63x6 մմ L=47.04 մ, P=269.04 կգ; L 50x50x5 մմ L=133.92 մ, P=504.96 կգ; L 70x70x6 մմ L=67.88 մ, P=432.48 կգ; -5x50 մմ L=7.02 մ, P=14.4 կգ; Ø12 L=332.64 մ, P=295.2 կգ:	Изготовление и установка стальных секций перил на блоках тротуаров, с окраской: L 63x63x6 мм L=47.04 м, P=269.04 кг; L 50x50x5 мм L=133.92 м, P=504.96 кг; L 70x70x6 мм L=67.88 м, P=432.48 кг; -5x50 мм L=7.02 м, P=14.4 кг; Ø12 L=332.64 м, P=295.2 кг.	գմ/տ	пог.м/т	68.16/1.51608	Ст. 3 сп5
44	Կցորդման հատվածներում խրամուղիների փորման հողային աշխատանքներ (9.6 IV կարգի գրունտում) ձեռքով անվահրիչների տեղադրման համար:	Зем. работы (категория грунта 9.6 IV) вручную по отрывке траншей на сопряжениях с подходами с целью установки блоков барьерных ограждений.	գր/մ^3	гр/м^3	1,8	
45	Ավազակոպճային նախապատրաստում կցորդման անվահրիչների բլոկերի տակ:	Устройство гравийно-песчанной подготовки под блоки барьерных ограждений сопряжений.	մ^3	м^3	0,46	H=0,1 մ/м
46	Ավազակոպճային նախապատրաստման վերևը ցեմենտային շաղախի իրականացում H=3սմ:	Цементный раствор H=3см на верхней поверхности гравийно-песчанной подготовки.	մ^2	м^2	4,2	M200
47	Հավաքովի ե/բետոնե անվահրիչների բլոկների տեղադրում կցորդումներում. Չափ. 15(50)x75x150սմ, P=0,53տ, ա.պ. = 83,15կգ/մ^3:	Сборный ж/бетон барьерных ограждений сопряжений: Разм. 15(50)x75x150см, вес - 0,53т, с.а. AI=83,15 кг/м^3.	հատ/մ^3	шт/м^3	4/0,852	B25, F200

1	2	3	4	5	6	7
48	Մայթերի անվահրիչների ուղղահայաց գծանշում:	Вертикальная разметка барьерных ограждений тротуаров.	մ^2	м^2	61,3	

Ծանոթություն:

Կամրջի երթևեկելի մասի վերանորոգումը նախատեսված է փուլերով, համապատասխանաբար ապահովվում (կազմակերպվում) է տրանսպորտային միջոցների երթևեկությունը ընդամենը կառուցվածքի մի կեսով:

Примечание:

Ремонт проезжей части моста предусмотрен поэтапно, соответственно обеспечивается (организуется) движение транспортных средств - по одной половине сооружения.

Կազմեց/Составил՝ Վ.Մատնիշյան/В. Матнишян

S-5-62,/Հ-34/ - Բովածոր մարզային նշանակության ավտոճանապարհի կմ0+000-կմ2+000 հատվածի ասֆալտապատում
M-5-62,/Р-34/ - Бовадзор асфальтирование участка км0+000-км2+000 региональной автомобильной дороги
Կամուրջ ԿՄ 1+436.8 / Мост КМ 1+436.8

NN П/П	Աշխատանքների անվանումը	Наименование работ	Չափ. միավ.	Ед. изм.	Քանակը Кол-во	Ծանոթ. Примечан.
	Սխեմա	Схема	մ	м	1x4,6	
	Երկարությունը	Длина	մ	м	4,6	
	Բարձրությունը	Высота	մ	м	1,5	
	Գաբարիտը	Габарит	մ	м	8,4	
1	2	3	4	5	6	7
1	Անվտանգության գոտիներից (10^6-II) գրունտի հեռացում ձեռքով, բարձում ա/ի և տեղափոխում լցակույտ 1կմ հեռ. վրա:	Удаление грунта (10^6-II) с полос безопасности вручную, с погрузкой на автосамосвал и перевозкой в отвал на расст. 1км.	$մ^3$	$м^3$	0,7	
2	Կամրջատակի գրունտի ($10^в$-III) մաքրում ձեռքով կրկնակի գցումով: Բարձում ձեռքով ա/ի և տեղափոխում լցակույտ 1կմ հեռավորության վրա:	Очистка подмостового русла от грунта ($10^в$ III) вручную с двойной перекидкой. Погрузка на автосамосвал вручную и перевозка в отвал на расст. 1км.	$մ^3$	$м^3$	3,5	
3	Հորատանցքերի հորատում (ուղղահայաց) d=40մմ (L_1=20սմ) թռ. կառուցվաքի սալի եզրերին խարիսխների պարապետների հետ միավորման համար:	Устройство отверстий d=40мм (L_1=20см) на кромках плит пролетного строения для установки анкеров обьединяющих с парапетами.	հատ/գ.մ.	шт/пог.м	48/9.6	
4	Պողպատե խարիսխների Ø18 AIII պատրաստում և տեղադրում:	Изготовление и установка стальных анкеров Ø18 AIII.	հատ/կգ	шт/кг	48/38.36	
5	Պարապետի միաձույլ բետոնի իրականացում:	Монолитный бетон парапетов.	$մ^3$	$м^3$	1,65	B20 , F100
6	Հոսքային եռանկյունու իրականացում միաձույլ մանրահատիկ բետոնից W6, ($H_{միջ}$=7.15սմ) ամրանավորված ցանցով (100x100)մմ Ø4 Вр- I, P=0,077 տ:	Устройство сточного треугольника из мелкозернистого монолитного бетона W6, ($H_{ср}$=7.15см) армированного сеткой (100x100)мм Ø4 Вр- I, P=0.077т .	$մ^2/մ^3$	$м^2/м^3$	38.64/2.76	B25, F200
7	Թռիչքային կառուցվածքի սոսնձային ջրամեկուսացում (ТЕХНОЭЛАСТМОСТ Б):	Оклеечная гидроизоляция пролетного строения (ТЕХНОЭЛАСТМОСТ Б).	$մ^2$	$м^2$	46,6	
8	Պաշտպանիչ շերտ միաձույլ բետոնից W6, H=4սմ ամրանավորված ցանցով (100x100)մմ Ø4 Вр- *I*, P=0,096 տ:	Монолитный бетон защитного слоя W6, H=4см армированный сеткой (100x100)мм Ø4 Вр- I, P=0.096т .	$մ^2/մ^3$	$м^2/м^3$	46.6/1.86	B30, F200
9	Երթ. մասի ներքին շերտի H=5սմ մանրահատիկ "Б" տիպի խիտ ա/բ ծածկի իրականացում:	Мелкозернистый плотный а/бетон типа "Б" нижнего слоя покрытия проезжей части H=5см.	$մ^2$	$м^2$	38,6	
10	Երթ. մասի վերին շերտի H=4սմ մանրահատիկ "Б" տիպի խիտ ա/բ ծածկի իրականացում:	Мелкозернистый плотный а/бетон типа "Б" верхнего слоя покрытия проезжей части H=4см.	$մ^2$	$м^2$	38,64	
11	Պարապետների ուղղահայաց գծանշում:	Вертикальная разметка парапетов.	$մ^2$	$м^2$	11,1	

Կազմեց/Составил՝ Վ.Մատնիշյան/В. Матнишян