ԵՂԵԳՆԱՁՈՐԻ ՄԱՐԶԱԴՊՐՈՑԻ ՄԱՍՆԱԿԻ ՎԵՐԱՆՈՐՈԳՄԱՆ ՆԱԽԱԳԻԾ

Հասցե՝ Վայոց ձորի մարզ, Եղեգնաձոր քաղաք
Պատվիրատու՝ GIZ
Նախագծող՝ ՍՊ2 ՍՊԸ /// sp2.am

ԱՆՎԱՆԱՑԱՆԿ

N	ԱՆՎԱՆՈՒՄ	ԹԵՐԹ
1	ԳԾԱԳՐԵՐԻ ՑԱՆԿ	Ճ-00
2	ԸՆԴՀԱՆՈՒՐ ՏԵՂԵԿՈՒԹՅՈՒՆՆԵՐ. ԱՌԱՋԻՆ ՀԱՐԿ	Ճ-01
3	ԸՆԴՀԱՆՈՒՐ ՏԵՂԵԿՈՒԹՅՈՒՆՆԵՐ. ԵՐԿՐՈՐԴ ՀԱՐԿ	Ճ-02
4	ԱՌԱՋԻՆ ՀԱՐԿԻ ՔԱՆԴՄԱՆ ՀԱՏԱԿԱԳԻԾ	Ճ-03
5	ԵՐԿՐՈՐԴ ՀԱՐԿԻ ՔԱՆԴՄԱՆ ՀԱՏԱԿԱԳԻԾ	Ճ-04
6	ԴԱՀԼԻՃԻ ՔԱՆԴՄԱՆ ՀԱՏԱԿԱԳԻԾ 1/2	Ճ-05
7	ԴԱՀԼԻՃԻ ՔԱՆԴՄԱՆ ՀԱՏԱԿԱԳԻԾ 2/2	Ճ-06
8	ԱՌԱՋԻՆ ՀԱՐԿԻ ՎԵՐԱՆՈՐՈԳՄԱՆ ՀԱՏԱԿԱԳԻԾ	Ճ-07
9	ԵՐԿՐՈՐԴ ՀԱՐԿԻ ՎԵՐԱՆՈՐՈԳՄԱՆ ՀԱՏԱԿԱԳԻԾ	Ճ-08
10	ԴԱՀԼԻՃԻ ՎԵՐԱՆՈՐՈԳՄԱՆ ՀԱՏԱԿԱԳԻԾ 1/2	Ճ-09
11	ԴԱՀԼԻՃԻ ՎԵՐԱՆՈՐՈԳՄԱՆ ՀԱՏԱԿԱԳԻԾ 2/2	Ճ-10
12	ԱՌԱՋԻՆ ՀԱՐԿԻ ԷԼԵԿՏՐԱԿԱՆՈՒԹՅԱՆ ՀԱՏԱԿԱԳԻԾ	Ճ-11
13	ԵՐԿՐՈՐԴ ՀԱՐԿԻ ԷԼԵԿՏՐԱԿԱՆՈՒԹՅԱՆ ՀԱՏԱԿԱԳԻԾ	Ճ-12
14	ԴԱՀԼԻՃԻ ԷԼԵԿՏՐԱԿԱՆՈՒԹՅԱՆ ՀԱՏԱԿԱԳԻԾ	Ճ-13
15	ԿՏՐՎԱԾՔ 1	Ճ-14
16	ԿՏՐՎԱԾՔ 2	Ճ-15
17	ԿՏՐՎԱԾՔ 3	Ճ-16
18	ԴՌՆԵՐԻ և ՊԱՏՈՒՀԱՆՆԵՐԻ ՄԱՍՆԱԳԻՐ 1/4	Ճ-17
19	ԴՌՆԵՐԻ և ՊԱՏՈՒՀԱՆՆԵՐԻ ՄԱՍՆԱԳԻՐ 2/4	Ճ-18
20	ԴՌՆԵՐԻ և ՊԱՏՈՒՀԱՆՆԵՐԻ ՄԱՍՆԱԳԻՐ 3/4	Ճ-19
21	ԴՌՆԵՐԻ և ՊԱՏՈՒՀԱՆՆԵՐԻ ՄԱՍՆԱԳԻՐ 4/4	Ճ-20
22	ՀԱՆԴԵՐՁԱՐԱՆԻ ՊԱՀԱՐԱՆԻ և ՆՍՏԱՐԱՆԻ ՀԱՏԱԿԱԳԻԾ	Ճ-21

Նախագծող
sp2.am ///

Պատվիրատու
GIZ
Deutsche Gesellschaft für Internationale Zusammenarbeit (GIZ) GmbH

Նախագիծ
Եղեգնաձորի մարզադպրոցի մասնակի վերանորոգման նախագիծ

Հասցե
Վայոց ձորի մարզ, ք. Եղեգնաձոր

Նախագիծ համար /
2516_06

Փուլ / Ն

Անվանում /
Անվանացանկ

Մասշտաբ / 1
Թերթ / Ճ-00
Ամսաթիվ / 01.10.2025

ՆԳՃ՝
Ս. Պետրոսյան
Ճարտարապետ՝
Գ. Խաչատրյան

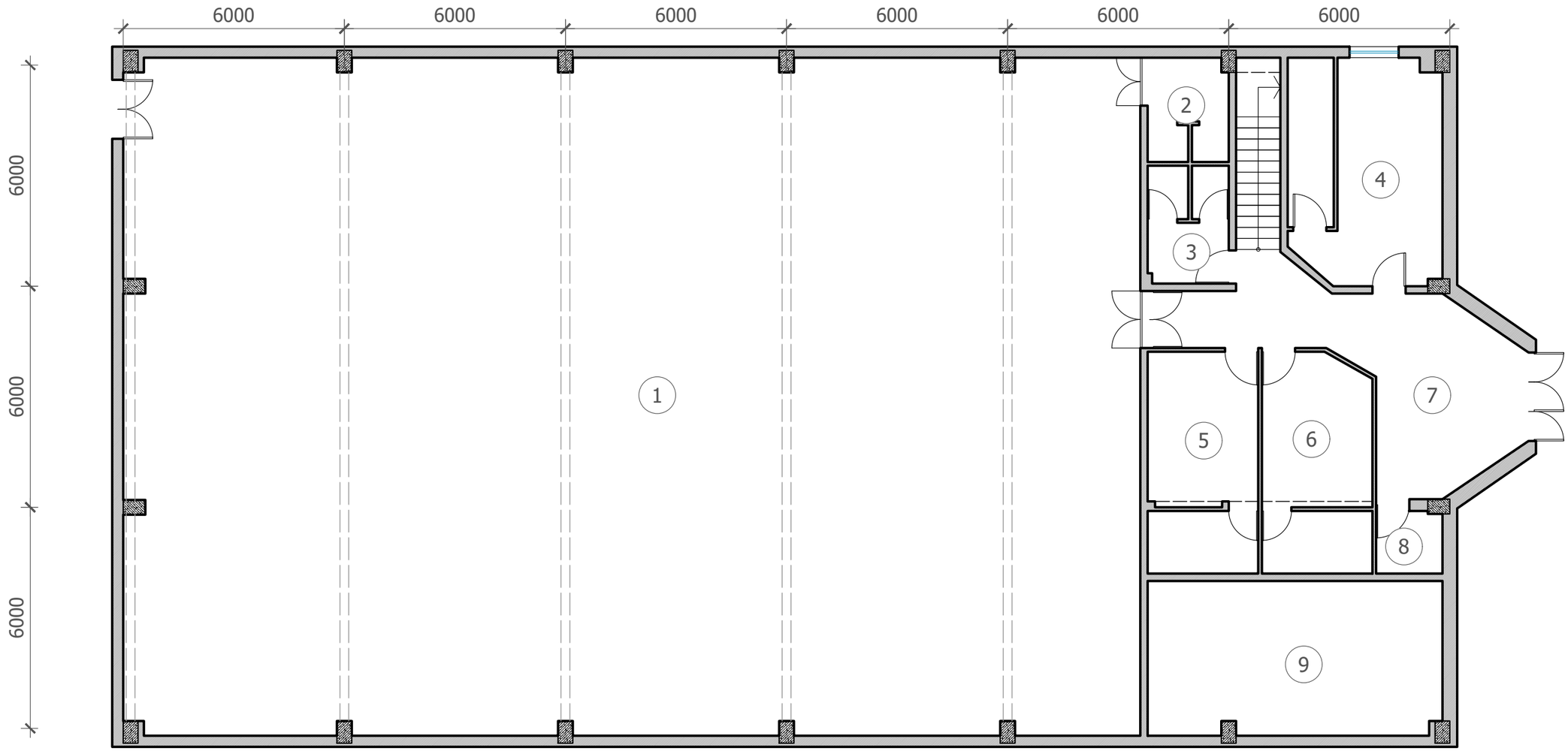

ԱՆՎԱՆՑԱՆԿ

1.	Դահլիճ	490 մ²
2.	Պահեստ	5.3 մ²
3.	Զուգարան	6.9 մ²
4.	Մարզչական սենյակ	24.2 մ²
5.	Հանդերձարան	18.0 մ²
6.	Հանդերձարան	16.9 մ²
7.	Մուտք	21.2 մ²
8.	Խորդանոց	3.1 մ²
9.	Ենթակայան	32.0 մ²
10.	Տնօրենի սենյակ	18.0 մ²
11.	Մարզասենյակ	67.3 մ²

Նախագծող
sp2.am ///

Պատվիրատու
GIZ
Deutsche Gesellschaft für Internationale Zusammenarbeit (GIZ) GmbH

Նախագիծ
Եղեգնաձորի մարզադպրոցի մասնակի վերանորոգման նախագիծ

Հասցե
Վայոց ձորի մարզ, ք. Եղեգնաձոր

Նախագիծ համար /
2516_06

Փուլ / Ն

Անվանում /
Ընդհանուր տեղեկություններ. առաջին հարկ

Մասշտաբ / 100

Թերթ / Ճ-01

Ամսաթիվ / 01.10.2025

ՆԳՃ՝
Ս. Պետրոսյան

Ճարտարապետ՝
Գ. Խաչատրյան

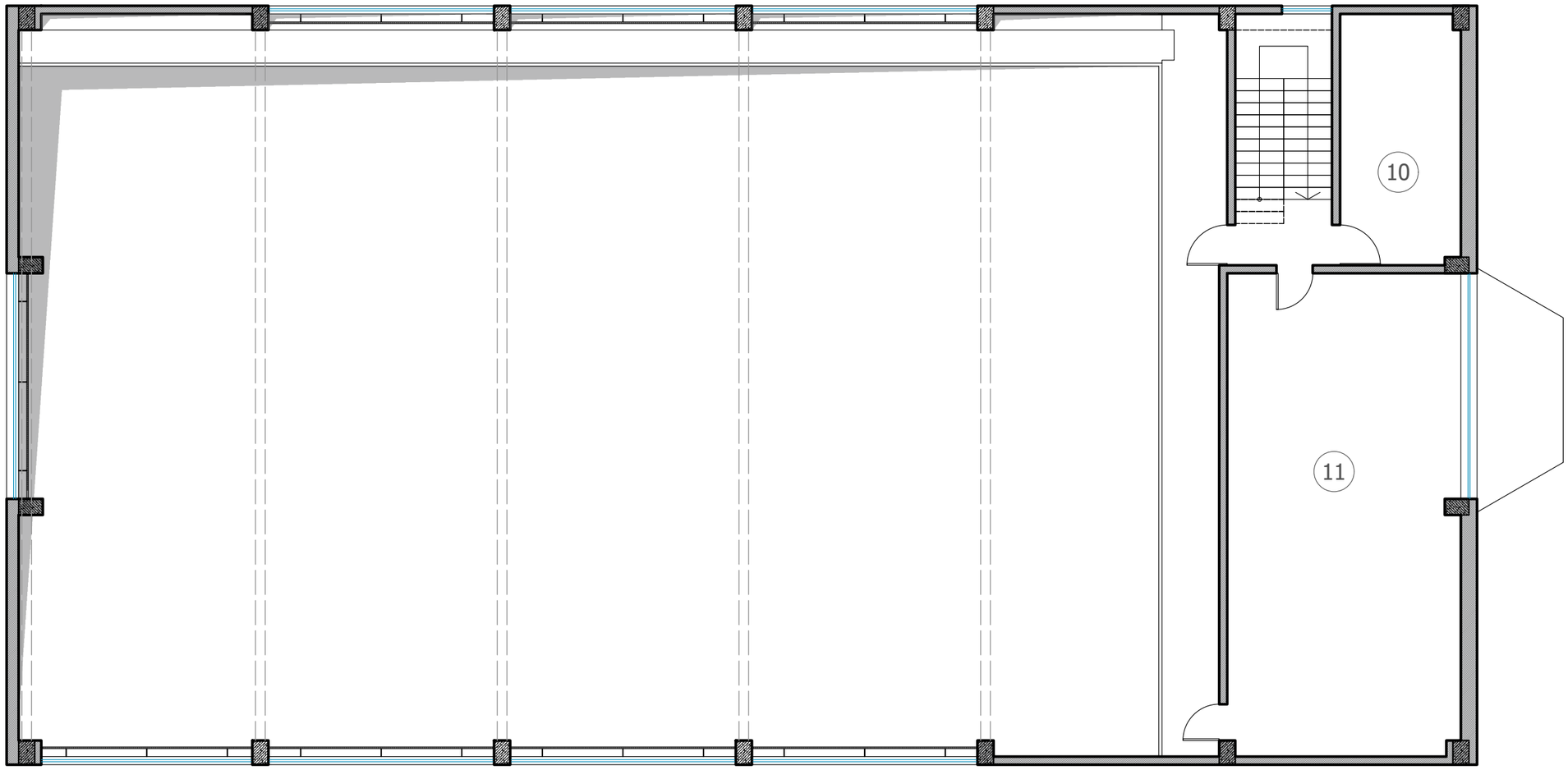

ԱՆՎԱՆՑԱՆԿ

1.	Դահլիճ	490 մ²
2.	Պահեստ	5.3 մ²
3.	Զուգարան	6.9 մ²
4.	Տնօրենի սենյակ	24.2 մ²
5.	Հանդերձարան	18.0 մ²
6.	Հանդերձարան	16.9 մ²
7.	Մուտք	3.1 մ²
8.	Պահակակետ	21.2 մ²
9.	Ենթակայան	32.0 մ²
10.	Սենյակ՞՞	18.0 մ²
11.	Մարզասենյակ	67.3 մ²

Նախագծող
sp2.am ///

Պատվիրատու
GIZ
Deutsche Gesellschaft für Internationale Zusammenarbeit (GIZ) GmbH

Նախագիծ
Եղեգնաձորի մարզադպրոցի մասնակի վերանորոգման նախագիծ

Հասցե
Վայոց ձորի մարզ, ք. Եղեգնաձոր

Նախագիծ համար /
2516_06

Փուլ / Ն

Անվանում /
Ընդհանուր տեղեկություններ. երկրորդ հարկ

Մասշտաբ / 100

Թերթ / Ճ-02

Ամսաթիվ / 01.10.2025

ՆԳՃ՝
Ս. Պետրոսյան

Ճարտարապետ՝
Գ. Խաչատրյան

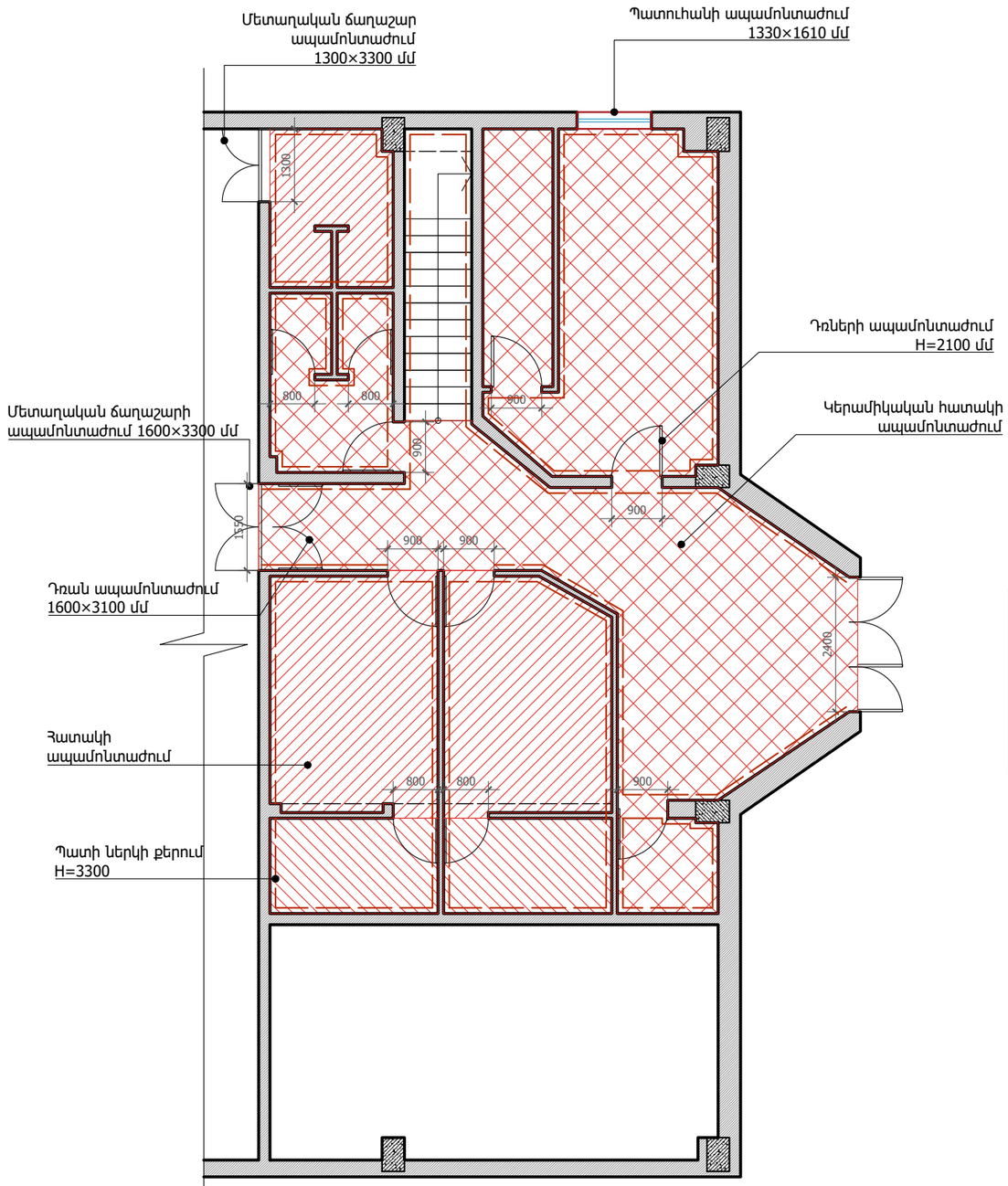

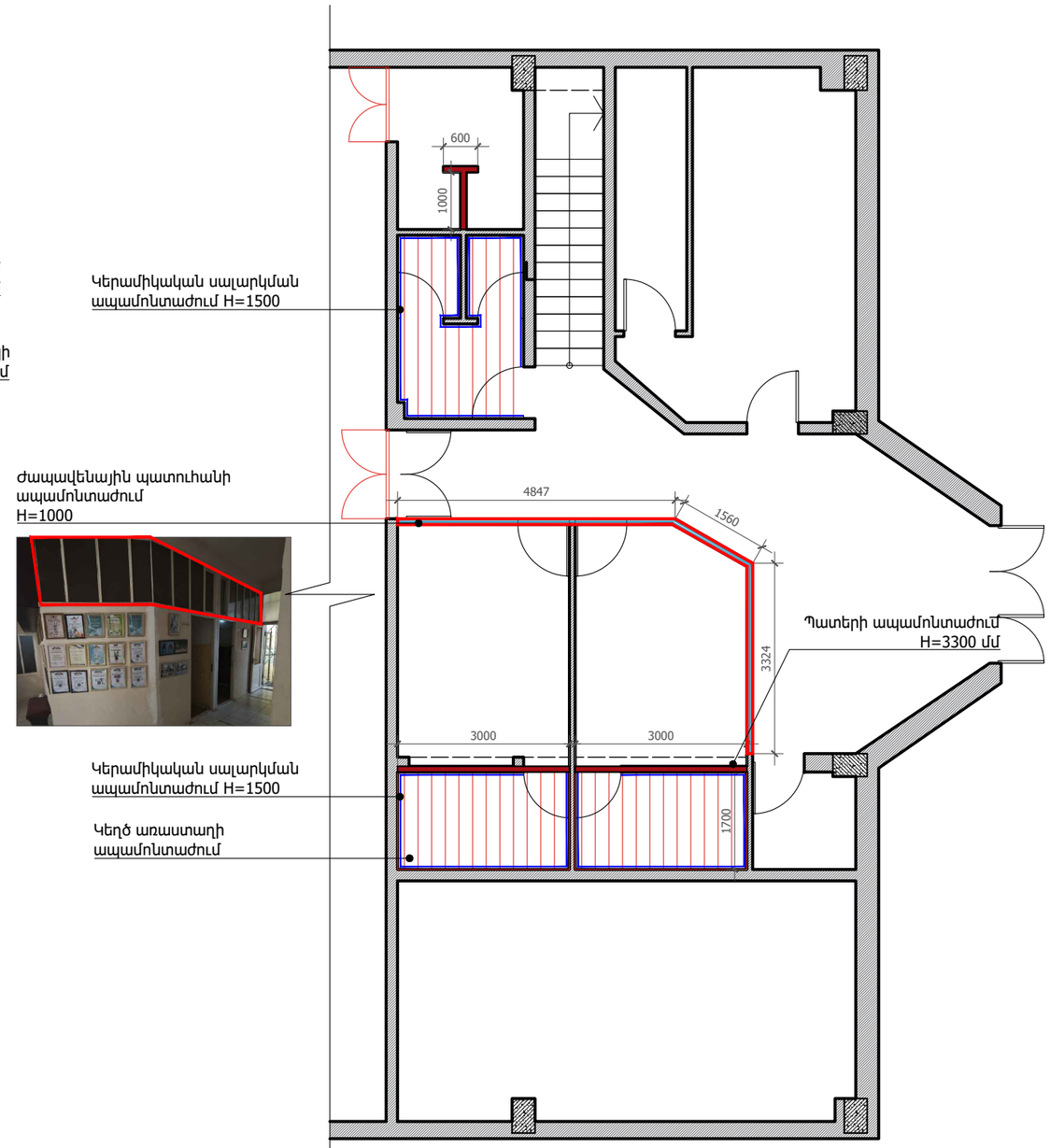

ԱՌԱՋԻՆ ՀԱՐԿ. ՔԱՆԴՄԱՆ ԱՇԽԱՏԱՆՔՆԵՐ

ՀՀ	Անվանում	Միավոր	Քանակ
1	Կերամիկական հատակի ապամոնտաժում	մ²	78.00
2	Հատակի ապամոնտաժում	մ²	31.50
3	Պատերի ապամոնտաժում	մ²	25.08
4	Պատուհանների ապամոնտաժում	մ²	12.23
5	Դների ապամոնտաժում	մ²	28.90
6	Մետաղական ճաղաշար-դռների ապամոնտաժում	մ²	9.57
8	Կեղծ առաստաղների ապամոնտաժում	մ²	23.00
9	Առաստաղների քերում	մ²	86.50

ԱՌԱՋԻՆ ՀԱՐԿ. ՔԱՆԴՄԱՆ ԱՇԽԱՏԱՆՔՆԵՐ

ՀՀ	Անվանում	Միավոր	Քանակ
10	Պատերի հաղճասալի ապամոնտաժում H=1500	մ²	46.80
11	Պատերի քերում	մ²	332.51
12	Շրիշակների ապամոնտաժում	գծմ	64.20

ՊԱՅՄԱՆԱԿԱՆ ՆՇԱՆՆԵՐ

- Կեղծ առաստաղի ապամոնտաժում
- Պատի ապամոնտաժում
- Պատուհանի ապամոնտաժում
- Հատակի ապամոնտաժում
- Կերամիկական հատակի ապամոնտաժում
- Ներկի քերման ուրվագիծ

Նախագծող
sp2.am ///

Պատվիրատու
GIZ
Deutsche Gesellschaft für Internationale Zusammenarbeit (GIZ) GmbH

Նախագիծ
Եղեգնաձորի մարզադպրոցի մասնակի վերանորոգման նախագիծ

Հասցե
Վայոց ձորի մարզ, ք. Եղեգնաձոր

Նախագիծ համար /
2516_06

Փուլ / Ն

Անվանում /
Առաջին հարկի քանդման հատակագիծ

Մասշտաբ / 100

Թերթ / Ճ-03

Ամսաթիվ / 01.10.2025

ՆԳՃ՝
Ս. Պետրոսյան

Ճարտարապետ՝
Գ. Խաչատրյան

Բազրիքի մասնակի ապամոնտաժում

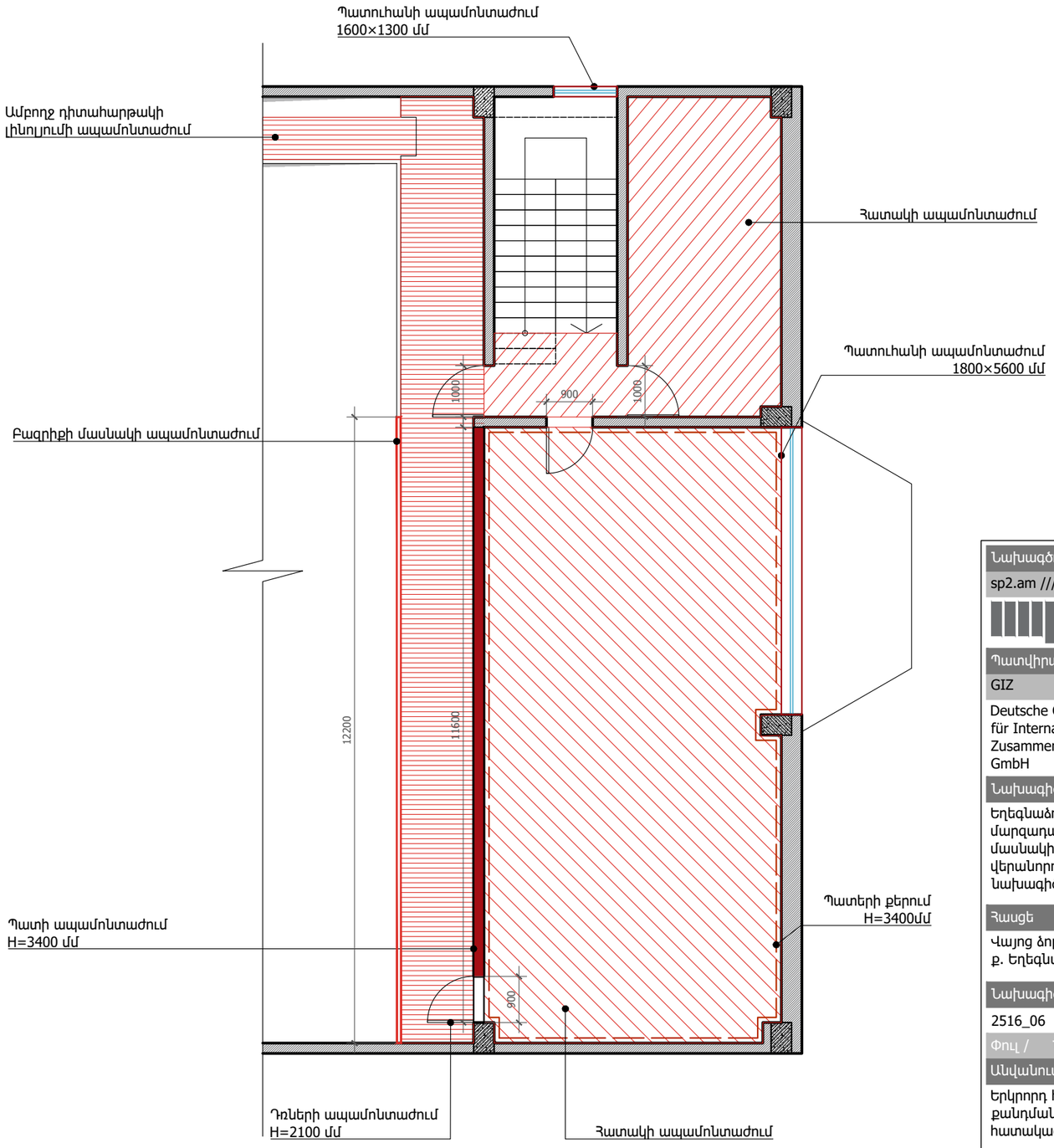

ԵՐԿՐՈՐԴ ՀԱՐԿ. ՔԱՆԴՄԱՆ ԱՇԽԱՏԱՆՔՆԵՐ

ՀՀ	Անվանում	Միավոր	Քանակ
1	Փայտե հատակի և աստիճանների երեսպատման ապամոնտաժում	մ²	109.58
2	Պատերի քերում	մ²	285.52
3	Պատուհանի ապամոնտաժում	մ²	12.16
4	Դռների ապամոնտաժում	մ²	7.98
5	Պատի ապամոնտաժում	մ²	39.44
6	Շրիշակների ապամոնտաժում	գծմ	53.00
7	Բազրիքի ապամոնտաժում	գծմ	12.20
8	Դիտահարթակի լինոլյումի ապամոնտաժում	մ²	54.20

ՊԱՅՄԱՆԱԿԱՆ ՆՇԱՆՆԵՐ

- Լինոլյումի ապամոնտաժում
- Պատի ապամոնտաժում
- Պատուհանի ապամոնտաժում
- Հատակի ապամոնտաժում
- Ներկի քերման ուրվագիծ

Նախագծող
sp2.am ///

Պատվիրատու
GIZ
Deutsche Gesellschaft für Internationale Zusammenarbeit (GIZ) GmbH

Նախագիծ
Եղեգնաձորի մարզադպրոցի մասնակի վերանորոգման նախագիծ

Հասցե
Վայոց ձորի մարզ, ք. Եղեգնաձոր

Նախագիծ համար /
2516_06

Փուլ / Ն

Անվանում /
Երկրորդ հարկի քանդման հատակագիծ

Մասշտաբ / 100
Թերթ / Ճ-04
Ամսաթիվ / 01.10.2025

ՆԳՃ՝
Ս. Պետրոսյան

Ճարտարապետ՝
Գ. Խաչատրյան

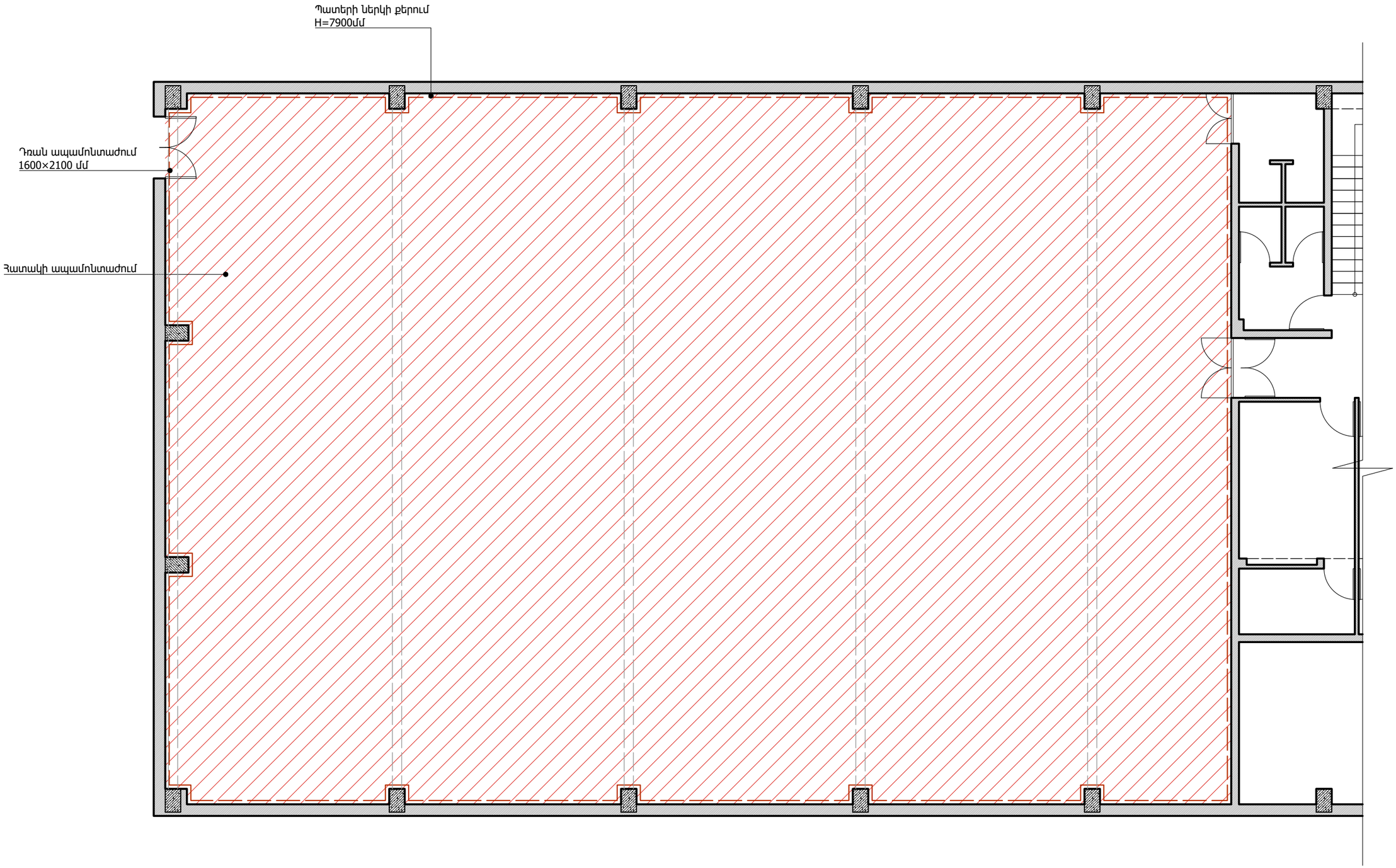

ՄԱՐԶԱԴԱՀԼԻՃ. ՔԱՆԴՄԱՆ ԱՇԽԱՏԱՆՔՆԵՐ

ՀՀ	Անվանում	Միավոր	Քանակ
1	Փայտե հատակի ապամոնտաժում	մ²	506.00
2	Պատերի քերում h=7900մմ	մ³	798.69
3	Պատուհանների ապամոնտաժում մետաղական պաշտպանիչ ցանցի հետ միասին	մ²	80.64
4	Դռների ապամոնտաժում	մ²	3.36

ՊԱՅՄԱՆԱԿԱՆ ՆՇԱՆՆԵՐ

- Պատի ապամոնտաժում
- Պատուհանի ապամոնտաժում
- Հատակի ապամոնտաժում
- Ներկի քերման ուրվագիծ

Նախագծող
sp2.am ///

Պատվիրատու
GIZ
Deutsche Gesellschaft für Internationale Zusammenarbeit (GIZ) GmbH

Նախագիծ
Եղեգնաձորի մարզադպրոցի մասնակի վերանորոգման նախագիծ

Հասցե
Վայոց ձորի մարզ, ք. Եղեգնաձոր

Նախագիծ համար /
2516_06

Փուլ / Ն

Անվանում /
Դահլիճի քանդման հատակագիծ 1/2

Մասշտաբ / 100
Թերթ / ճ-05
Ամսաթիվ / 01.10.2025

ՆԳՃ՝
Ս. Պետրոսյան

Ճարտարապետ՝
Գ. Խաչատրյան

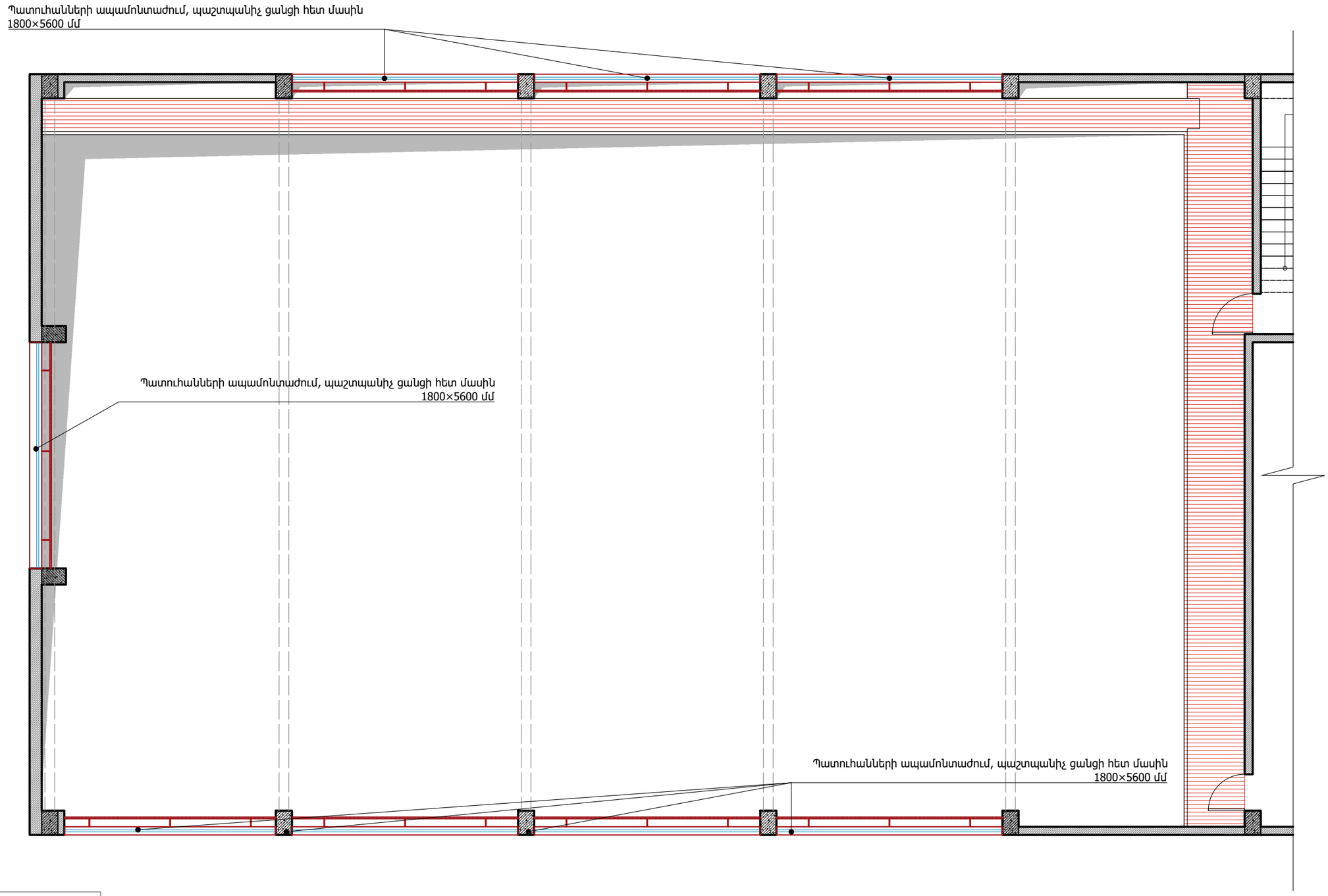

Պատուհանի ապամոնտաժում,
պաշտպանիչ ցանցի հետ միացին

ՊԱՅՄԱՆԱԿԱՆ ՆՇԱՆՆԵՐ

- Պատուհանի ապամոնտաժում
- Լինոլյումի ապամոնտաժում

Նախագծող
sp2.am ///

Պատվիրատու
GIZ
Deutsche Gesellschaft für Internationale Zusammenarbeit (GIZ) GmbH

Նախագիծ
Եղեգնաձորի մարզադպրոցի մասնակի վերանորոգման նախագիծ

Հասցե
Վայոց ձորի մարզ, ք. Եղեգնաձոր

Նախագիծ համար /
2516_06

Փուլ / Ն

Անվանում /
Դահլիճի քանդման հատակագիծ 2/2

Մասշտաբ / 100

Թերթ / Ճ-06

Ամսաթիվ / 01.10.2025

ՆԳՃ՝
Ս. Պետրոսյան

Ճարտարապետ՝
Գ. Խաչատրյան

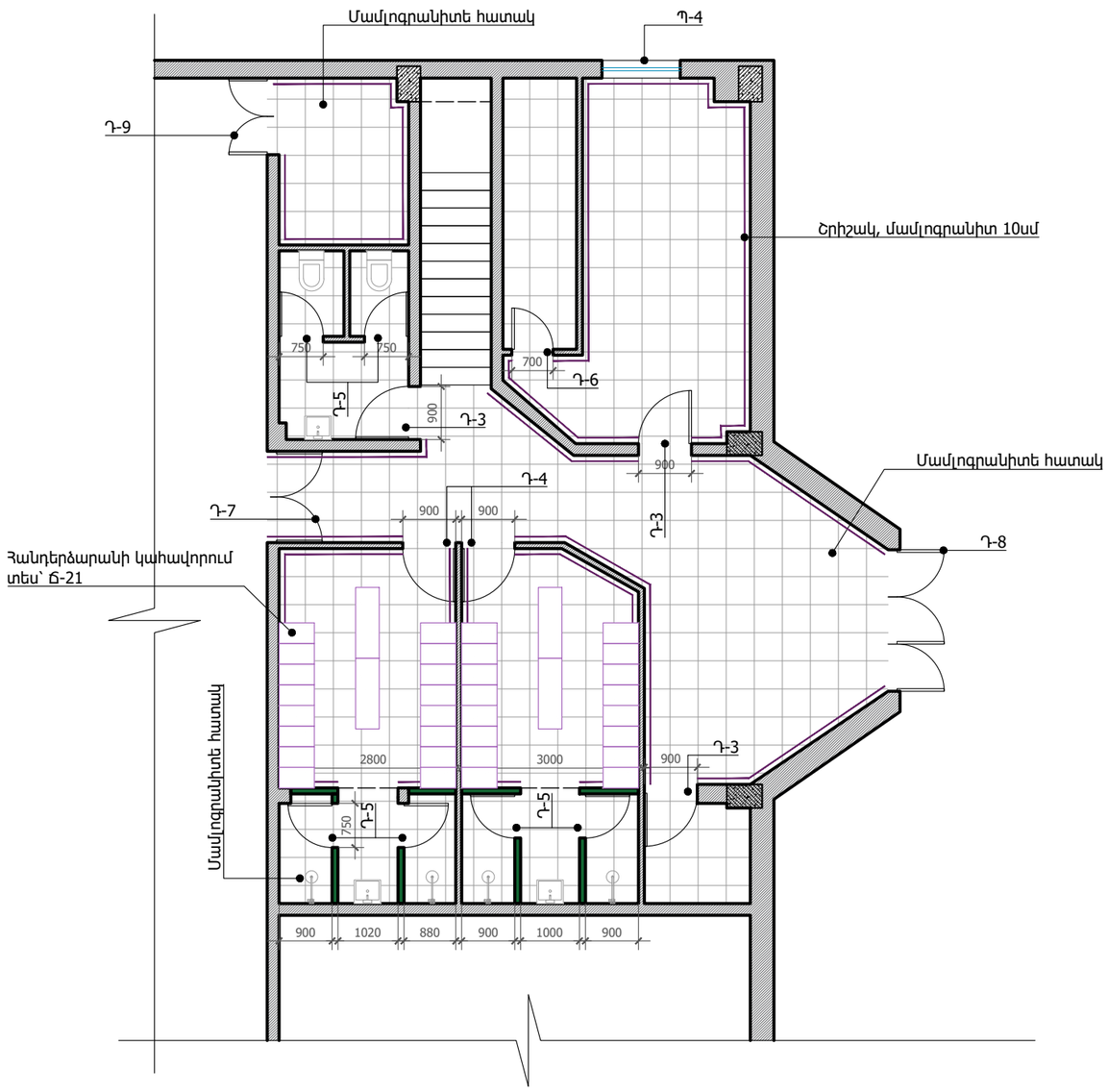

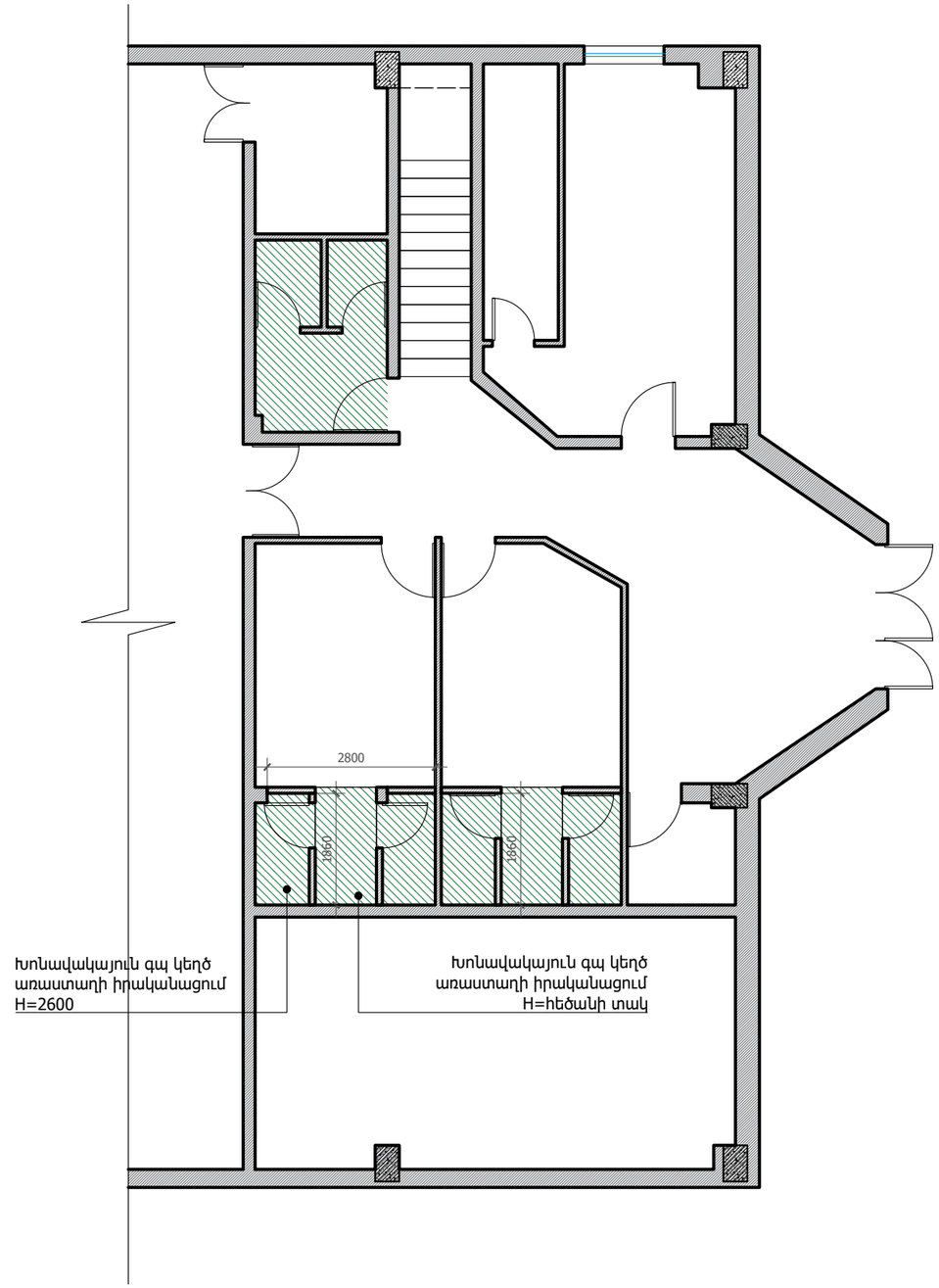

ԱՌԱՋԻՆ ՀԱՐԿ. ՆՈՐՈԳՄԱՆ ԱՇԽԱՏԱՆՔՆԵՐ

ՀՀ	Անվանում	Միավոր	Քանակ
1	Հատակի հարթեցում ց/ա շերտով 30-50մմ	մ²	109.10
2	Մամլոգրանիտե հատակ	մ²	109.10
3	Խոնավակայուն գպ. պատ, 80մմ	մ²	39.60
4	Խոնավակայուն գպ. կեղծ առաստաղ	մ²	18.00
5	Գպ. պատ, 100մմ	մ²	15.72
6	Պատերի սալարկում մամլոգրանիտով	մ²	58.23
7	Պատերի ներկում լատեքսային ներկով և ծեփամածկումով, սպիտակ	մ²	377.78
8	Մետաղական էլեմենտների ներկում լատեքսային ներկով, RAL7046	մ²	
9	Առաստաղների ներկում լատեքսային ներկով և ծեփամածկումով	մ²	91.10
10	Շրիշակներ, մամլոգրանիտից, 10սմ	գծմ	73.60

ԱՌԱՋԻՆ ՀԱՐԿ. ՆԵՐՔԻՆ ԿՈՅՈՒԴԻ

ՀՀ	Անվանում	Միավոր	Քանակ
1	Զուգարանակոնք	հատ	2
2	Լվացարանի տեղադրում	հատ	3
3	Ծորակ-խառնիչի տեղադրում	հատ	3
4	Ցնցուղի ծորակ-խառնիչի և հոսակի տեղադրում	հատ	4
5	Հոսակ	հատ	5

ՊԱՅՄԱՆԱԿԱՆ ՆՇԱՆՆԵՐ

- Ավելացվող պատ
- Մամլոգրանիտե հատակ
- Վինիլային հատակ
- Կեղծ առաստաղ
- Շրիշակ

Նախագծող
sp2.am ///

Պատվիրատու
GIZ
Deutsche Gesellschaft für Internationale Zusammenarbeit (GIZ) GmbH

Նախագիծ
Եղեգնաձորի մարզադպրոցի մասնակի վերանորոգման նախագիծ

Հասցե
Վայոց ձորի մարզ, ք. Եղեգնաձոր

Նախագիծ համար /
2516_06

Փուլ / Ն

Անվանում /
Առաջին հարկի վերանորոգման հատակագիծ

Մասշտաբ / 100

Թերթ / Ճ-07

Ամսաթիվ / 01.10.2025

ՆԳՃ՝
Ս. Պետրոսյան

Ճարտարապետ
Գ. Խաչատրյան

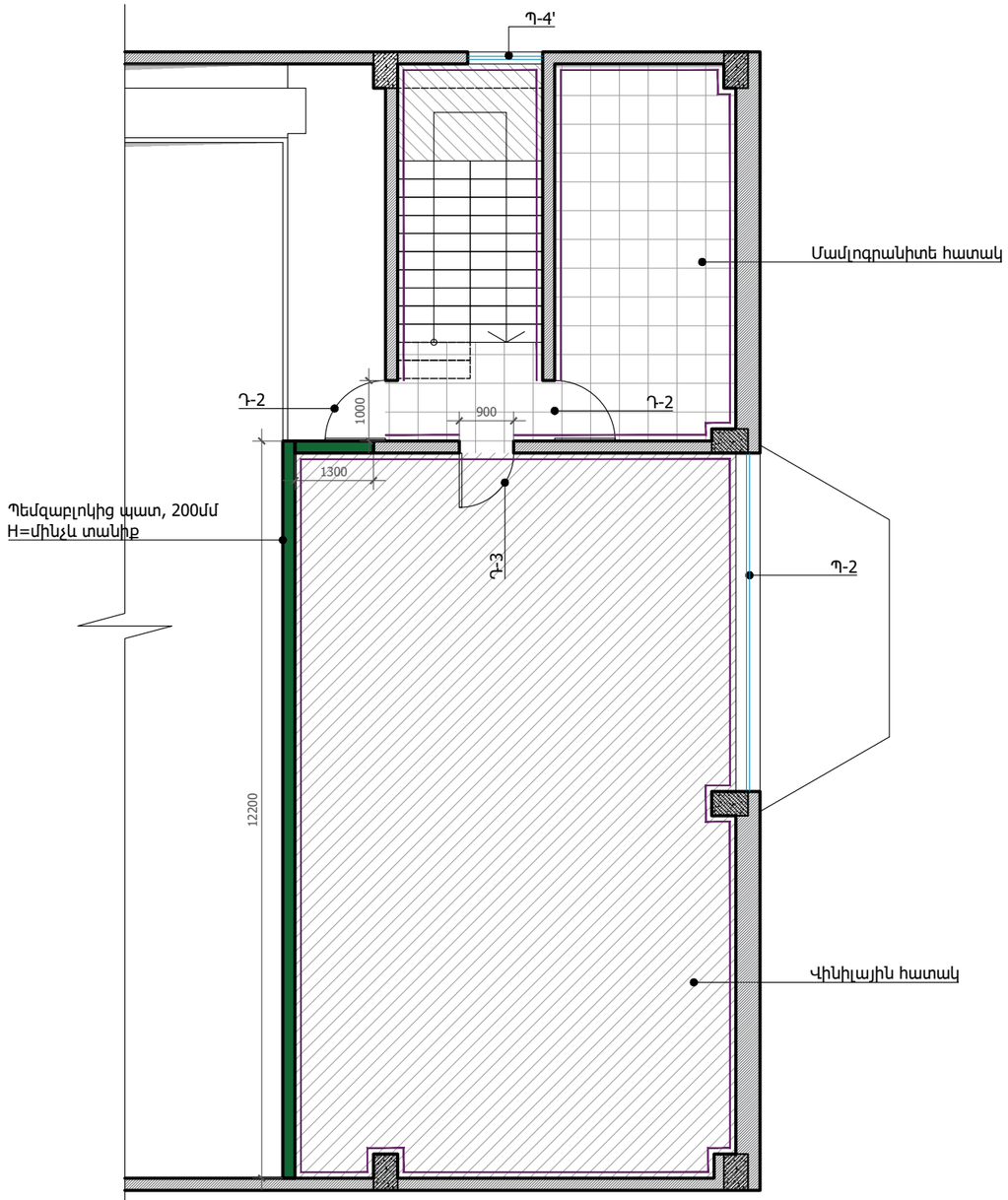

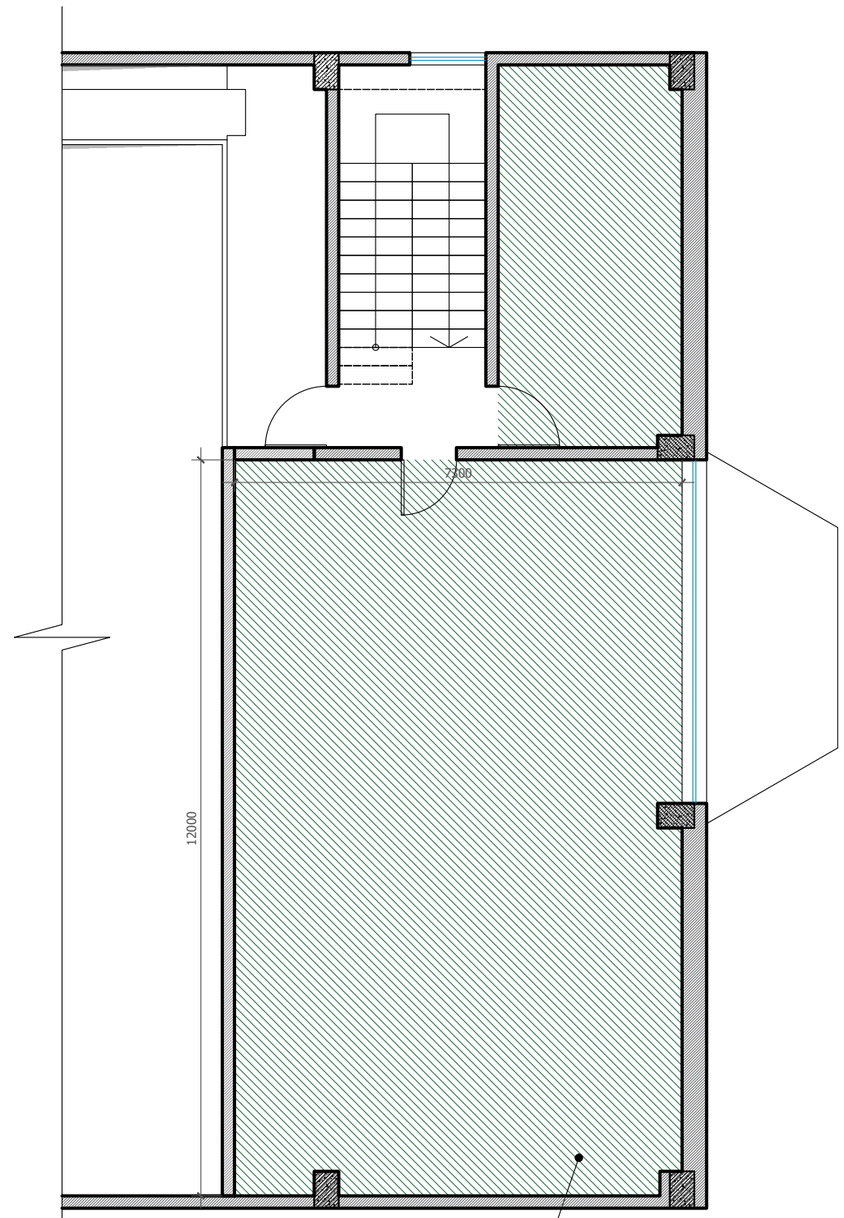

ԵՐԿՐՈՐԴ ՀԱՐԿ. ՆՈՐՈԳՄԱՆ ԱՇԽԱՏԱՆՔՆԵՐ

ՀՀ	Անվանում	Միավոր	Քանակ
1	Պեմզաբլոկից պատ, 200մմ	մ²	86.40
2	Հատակի հարթեցում ց/ա շերտով 30-50մմ	մ²	110.30
3	Մամլոգրանիտե հատակ	մ²	23.10
4	Վինիլային հատակ	մ²	87.20
5	Գիպսաստվարաթղթե կեղծ առաստաղ	մ²	105.80
6	Նոր շարվող պատերի գաջային սվաղում	մ²	134.26
7	Պատերի ներկում լատեքսային ներկով, ծեփամածկումով, սպիտակ	մ²	307.88
8	Առաստաղների ներկում լատեքսային ներկով, ծեփամածկումով, սպիտակ	մ²	105.80
9	Լամինացված ԴՍՊ շրիշակ, 10սմ	գծմ	40.20
10	Մամլոգրանիտե շրիշակ, 10սմ	գծմ	20.30

ՀՀ	Անվանում	Միավոր	Քանակ
11	Աստիճանների մամլոգրանիտե երեսպատում	գծմ	26.40
12	Աստիճանճակատի և հարթակի երեսպատում մամլոգրանիտով	մ²	7.86
13	Աստիճանների շրիշակ, մամլոգրանիտ, 10սմ	գծմ	15.50
14	Աստիճանների բազրիքի ներկում, սպիտակ	գծմ	4.20
15	Դիտահարթակի կոնստրուկցիայի ներկում, RAL7046	գծմ	28.30
16	Դիտահարթակի լինոլյումի հատակ	քմ	54.20
17	Բազրիքի ներկում, H=900մմ, RAL7046	գծմ	33.40
18	Նստարանների ներկում, մոխրագույն	գծմ	94.00

ՊԱՅՄԱՆԱԿԱՆ ՆՇԱՆՆԵՐ

- Ավելացվող պատ
- Մամլոգրանիտե հատակ
- Վինիլային հատակ
- Կեղծ առաստաղ
- Շրիշակ

Նախագծող
sp2.am ///

Պատվիրատու
GIZ
Deutsche Gesellschaft für Internationale Zusammenarbeit (GIZ) GmbH

Նախագիծ
Եղեգնաձորի մարզադպրոցի մասնակի վերանորոգման նախագիծ

Հասցե
Վայոց ձորի մարզ, ք. Եղեգնաձոր

Նախագիծ համար /
2516_06

Փուլ / Ն

Անվանում /
Երկրորդ հարկի վերանորոգման հատակագիծ

Մասշտաբ / 100

Թերթ / ճ-08

Ամսաթիվ / 01.10.2025

ՆԳՃ՝
Ս. Պետրոսյան

Ճարտարապետ
Գ. Խաչատրյան

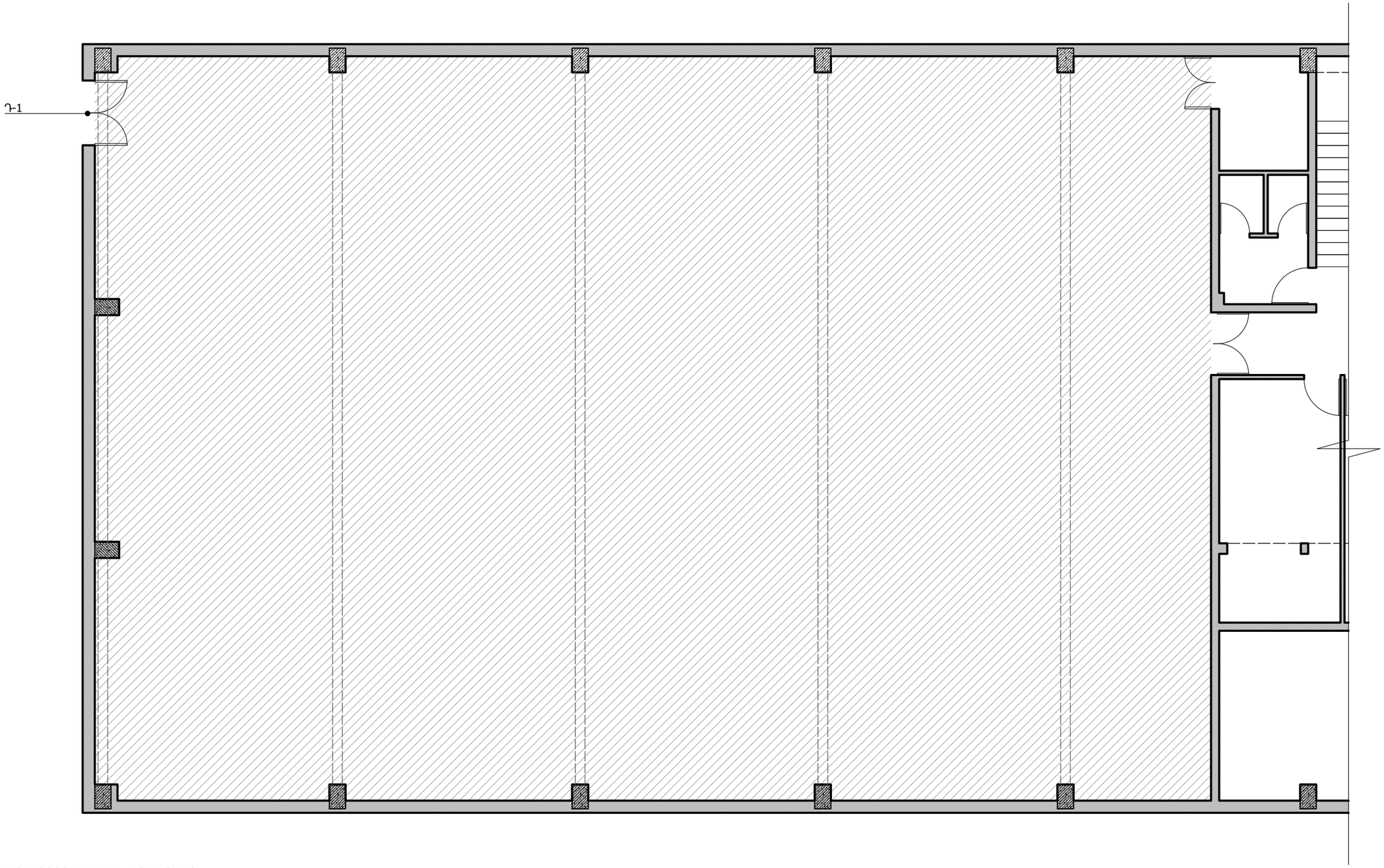

ՄԱՐԶԱԴԱՀԼԻՃ. ՆՈՐՈԳՄԱՆ ԱՇԽԱՏԱՆՔՆԵՐ

ՀՀ	Անվանում	Միավոր	Քանակ
1	Հատակի հարթեցում ց/ա շերտով 30-50մմ	մ²	506.00
2	Վինիլային հատակ	մ²	506.00
3	Պատերի ներկում լատեքսային ներկով, ծեփամածկումով h=7800մմ	մ²	788.58
4	Ծածկի և պատի հանգույցի անցքերի մշակում	մ²	90.99
5	Ծածկի ներկում փոշեցիրով, սպիտակ	մ²	768.00
6	Մետաղական պաշտպանչի ցանց, ամրացումներով, սպիտակ 2000×5600մմ	հատ	8

Առացաղի և պատերի հանգույցի մշակման ենթակա հատվածի օրինակ

ՊԱՅՄԱՆԱԿԱՆ ՆՇԱՆՆԵՐ

Վինիլային հատակ

Նախագծող

sp2.am ///

Պատվիրատու

GIZ

Deutsche Gesellschaft für Internationale Zusammenarbeit (GIZ) GmbH

Նախագիծ

Եղեգնաձորի մարզադպրոցի մասնակի վերանորոգման նախագիծ

Հասցե

Վայոց ձորի մարզ, ք. Եղեգնաձոր

Նախագիծ համար /

2516_06

Փուլ / Ն

Անվանում /

Դահլիճի վերանորոգման հատակագիծ 1/2

Մասշտաբ / 100

Թերթ / Ճ-09

Ամսաթիվ / 01.10.2025

ՆԳՃ՝

Ս. Պետրոսյան

Ճարտարապետ

Գ. Խաչատրյան

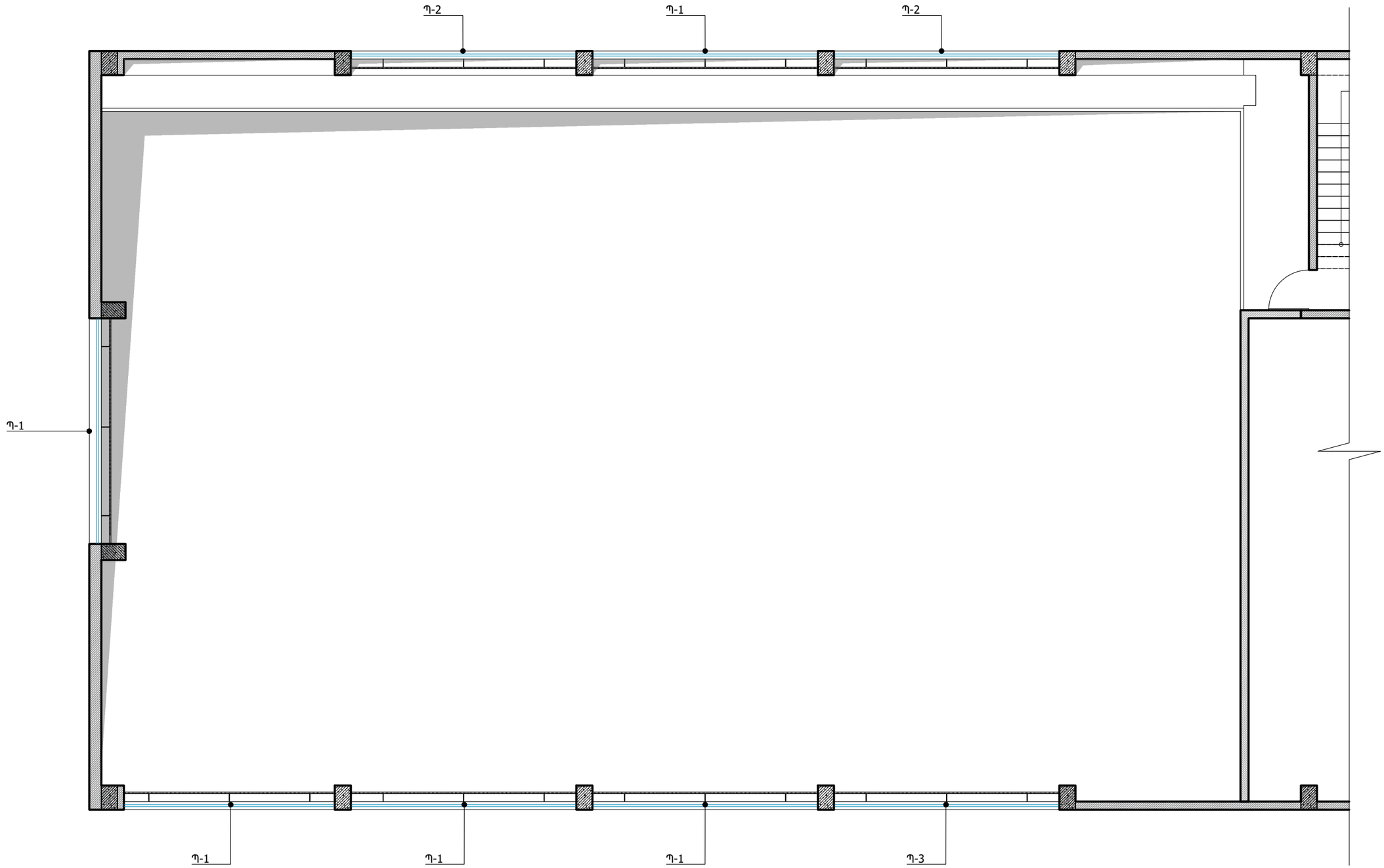

Նախագծող

sp2.am ///

Պատվիրատու

GIZ

Deutsche Gesellschaft für Internationale Zusammenarbeit (GIZ) GmbH

Նախագիծ

Եղեգնաձորի մարզադպրոցի մասնակի վերանորոգման նախագիծ

Հասցե

Վայոց ձորի մարզ, ք. Եղեգնաձոր

Նախագիծ համար /

2516_06

Փուլ / Ն

Անվանում /

Դահլիճի վերանորոգման հատակագիծ 2/2

Մասշտաբ / 100

Թերթ / Ճ-10

Ամսաթիվ / 01.10.2025

ՆԳՃ՝

Ս. Պետրոսյան

Ճարտարապետ՝

Գ. Խաչատրյան

L-3. Առաստաղին ամրացվող լուսատու

L-4. Ներդրվող լուսատու

L-5. Գծային կախովի լուսատու

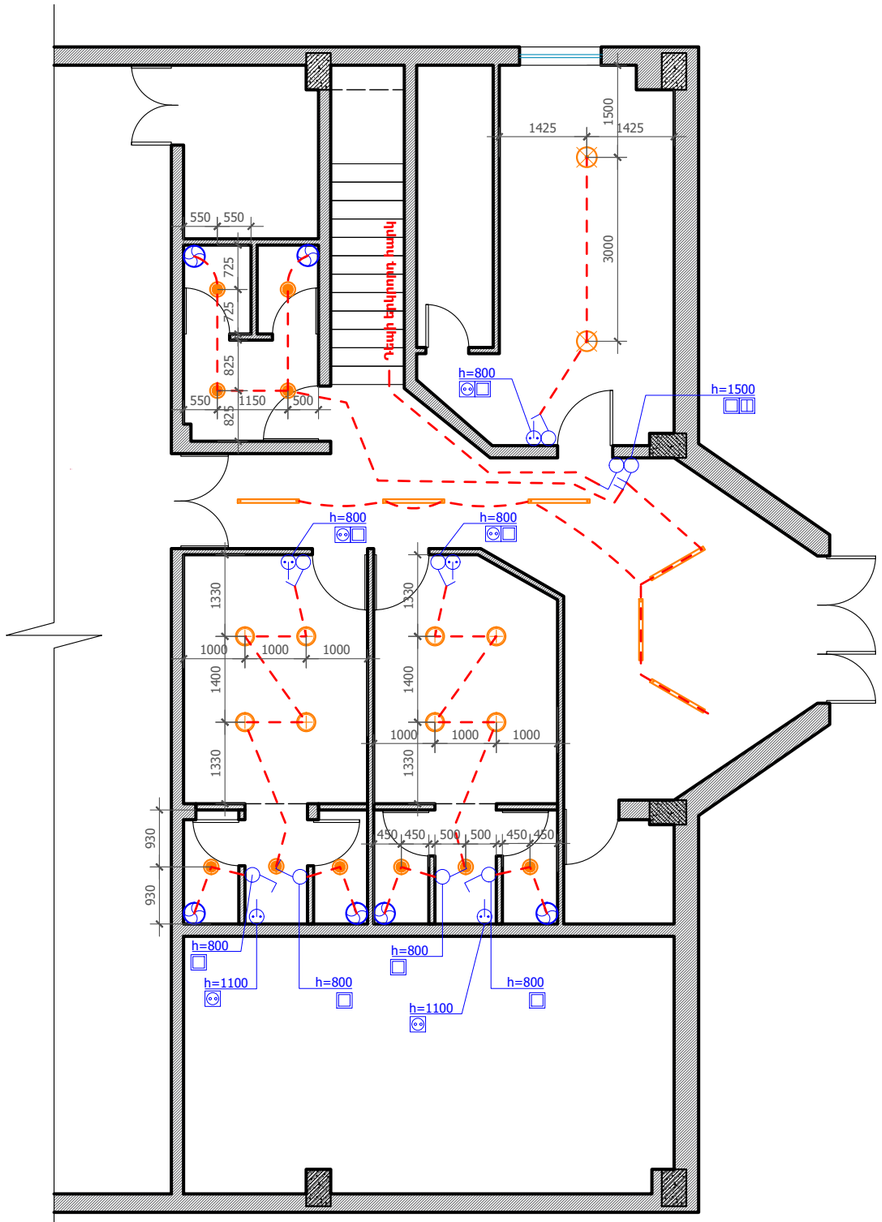

ԱՌԱՋԻՆ ՀԱՐԿ. ԷԼԵԿՏՐԱԿԱՆՈՒԹՅՈՒՆ

ՀՀ		Անվանում	Միավոր	Քանակ
1		L-3. Առաստաղին դրվող լուսատու	հատ	10
2		L-4. Ներդրվող լուսատու	հատ	10
3		L-5. Կախովի գծային լուսատու	հատ	6
4		Օդաքարշ	հատ	6
5		Անջատիչ երկստեղն	հատ	1
6		Անջատիչ մեկստեղն	հատ	8
7		Վարդակ	հատ	5

ՊԱՅՄԱՆԱԿԱՆ ՆՇԱՆՆԵՐ

- Մեկստեղն անջատիչ
- Երկստեղն անջատիչ
- Վարդակ հողանցումով
- Օդաքարշ
- L-1. Հզոր կախովի լուսատու
- L-2. Հզոր ներդրվող լուսատու
- L-3. Առաստաղին դրվող լուսատու
- L-4. Ներդրվող լուսատու
- L-5. Կախովի գծային լուսատու
- L-6. Պատին ամրացվող լուսատու

Ծանոթություն՝ Լուսատուների ընրությունը և գույնը համաձայնեցնել նախագծողի հետ

Նախագծող

sp2.am ///

Պատվիրատու

GIZ

Deutsche Gesellschaft für Internationale Zusammenarbeit (GIZ) GmbH

Նախագիծ

Եղեգնաձորի մարզադպրոցի մասնակի վերանորոգման նախագիծ

Հասցե

Վայոց ձորի մարզ, ք. Եղեգնաձոր

Նախագիծ համար /

2516_06

Փուլ / Ն

Անվանում /

Առաջին հարկի էլեկտրականության հատակագիծ

Մասշտաբ / 100

Թերթ / Ճ-11

Ամսաթիվ / 01.10.2025

ՆԳՃ՝

Ս. Պետրոսյան

Ճարտարապետ՝

Գ. Խաչատրյան

L-2. Առաստաղին ներդրված լուսատու

L-3. Առաստաղին ամրացվող լուսատու

L-6. Պատին ամրացվող լուսատու

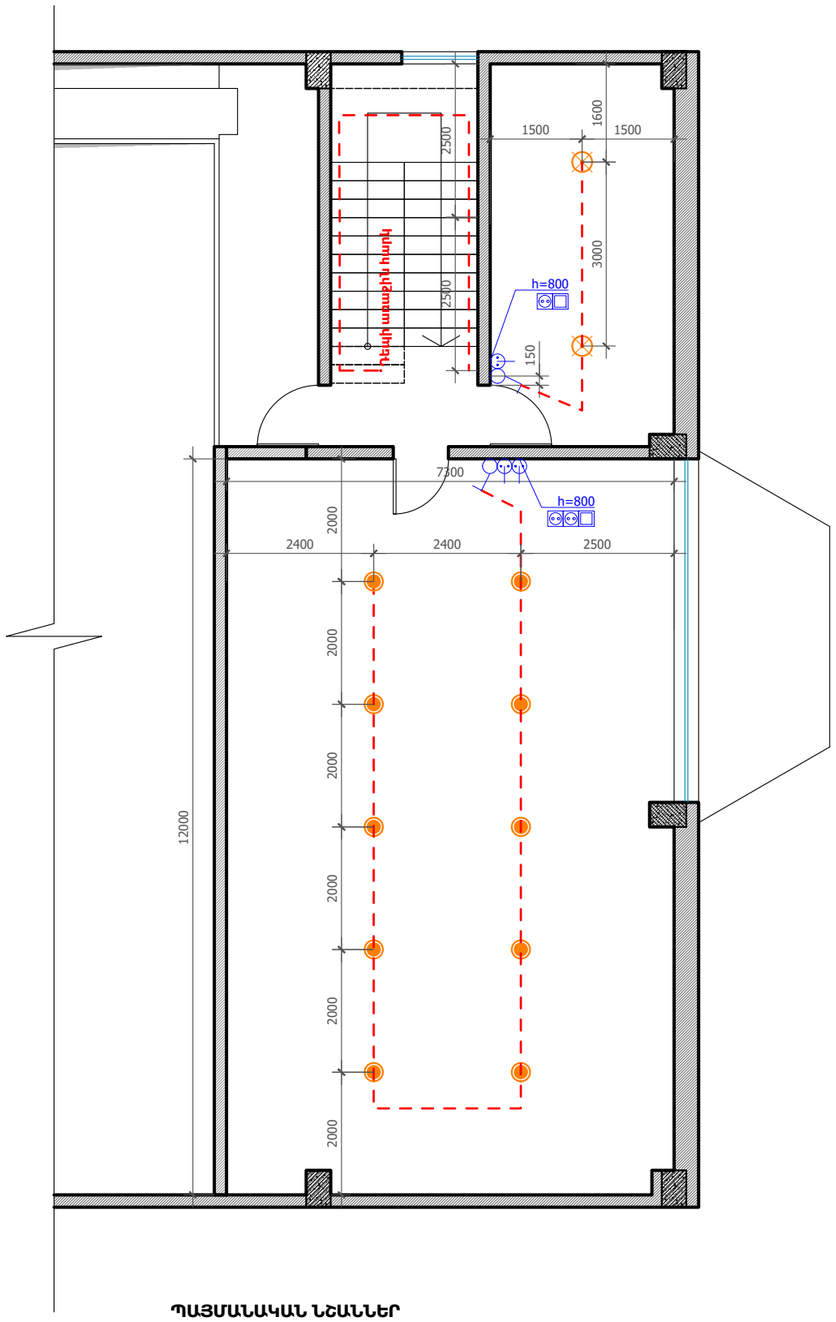

ՊԱՅՄԱՆԱԿԱՆ ՆՇԱՆՆԵՐ

- Մեկստեղն անջատիչ
- Երկստեղն անջատիչ
- Վարդակ հողանցումով
- Օդաքարշ
- L-1. Հզոր կախովի լուսատու
- L-2. Հզոր ներդրվող լուսատու
- L-3. Առաստաղին դրվող լուսատու
- L-4. Ներդրվող լուսատու
- L-5. Կախովի գծային լուսատու
- L-6. Պատին ամրացվող լուսատու

ԵՐԿՐՈՐԴ ՀԱՐԿ. ԷԼԵԿՏՐԱԿԱՆՈՒԹՅՈՒՆ

ՀՀ		Անվանում	Միավոր	Քանակ
1		L-2. Լուսատու կեղծ առաստաղի մեջ ներդրված, 4000-5000K	հատ	10
2		L-3. Առաստաղին դրվող լուսատու	հատ	2
3		L-6. Պատին ամրացվող լուսատու	հատ	4
4		Անջատիչ մեկստեղն	հատ	2
5		Վարդակ	հատ	3

Ծանոթություն՝ Լուսատուների ընրությունը և գույնը համաձայնեցնել նախագծողի հետ

Նախագծող

sp2.am ///

Պատվիրատու

GIZ

Deutsche Gesellschaft für Internationale Zusammenarbeit (GIZ) GmbH

Նախագիծ

Եղեգնաձորի մարզադպրոցի մասնակի վերանորոգման նախագիծ

Հասցե

Վայոց ձորի մարզ, ք. Եղեգնաձոր

Նախագիծ համար /

2516_06

Փուլ / Ն

Անվանում /

Երկրորդ հարկի էլեկտրականության հատակագիծ

Մասշտաբ / 100

Թերթ / ճ-12

Ամսաթիվ / 01.10.2025

ՆԳՃ՝

Ս. Պետրոսյան

Ճարտարապետ՝

Գ. Խաչատրյան

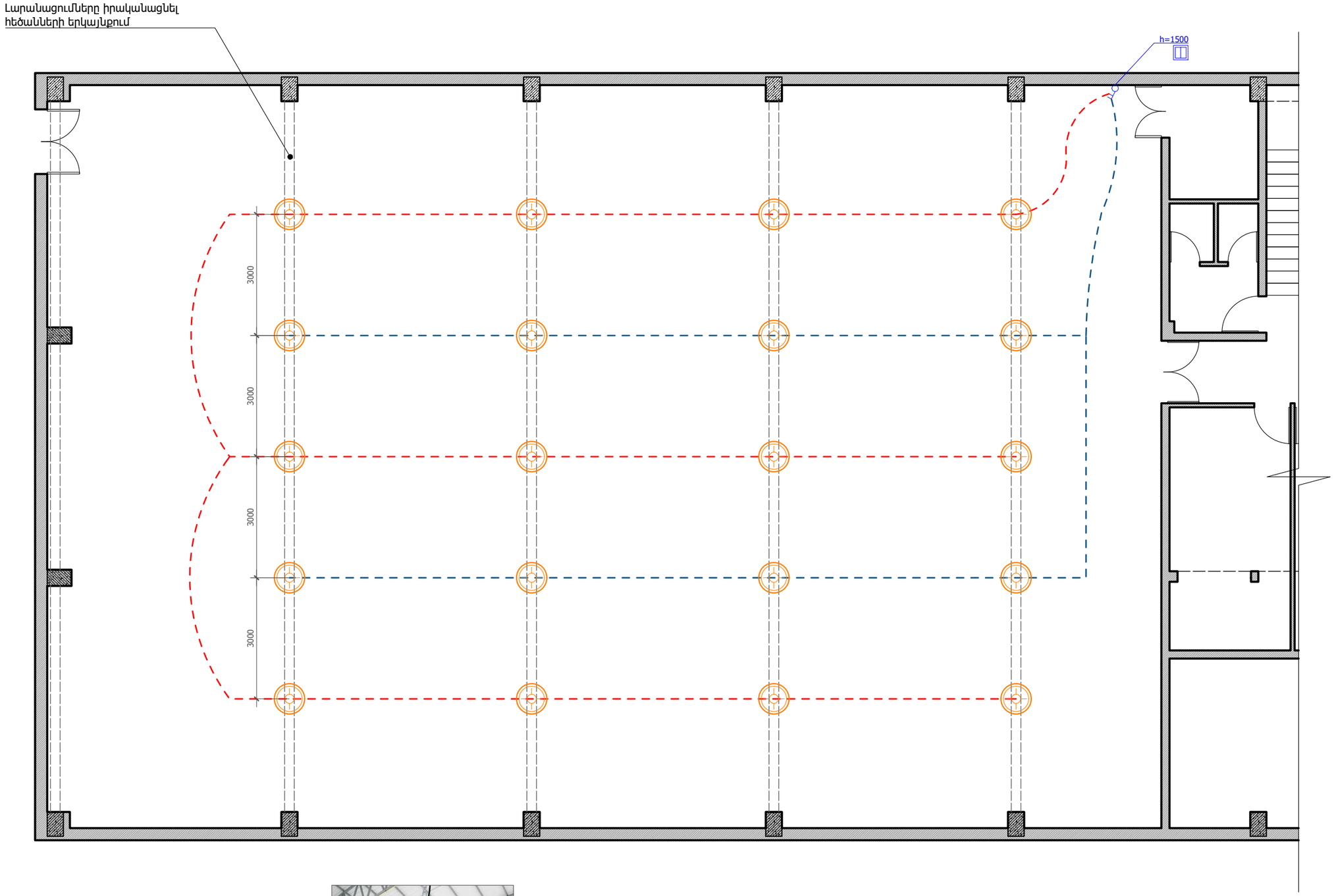

ՄԱՐՁԱԴԱՀԼԻՃ. ԷԼԵԿՏՐԱԿԱՆՈՒԹՅՈՒՆ

ՀՀ	Անվանում	Միավոր	Քանակ
1	L-1. Լուսատու՝ հեծանին ամրացվող, 4000-5000K, ≥22500 լումեն հզորությամբ	հատ	20
2	Անջատիչ երկստեղն	հատ	1

L-1. Լուսատուի օրինակ,
ամրացումը հեծանի ստորին երեսին

ՊԱՅՄԱՆԱԿԱՆ ՆՇԱՆՆԵՐ

- Մեկստեղն անջատիչ
- Երկստեղն անջատիչ
- Վարդակ հողանցումով
- Օդաքարշ
- L-1. Հզոր կախովի լուսատու
- L-2. Հզոր ներդրվող լուսատու
- L-3. Առաստաղին դրվող լուսատու
- L-4. Ներդրվող լուսատու
- L-5. Կախովի գծային լուսատու
- L-6. Պատին ամրացվող լուսատու

Ծանոթություն՝ Լուսատուների ընրությունը և գույնը համաձայնեցնել նախագծողի հետ

Նախագծող
sp2.am ///
Պատվիրատու
GIZ
Deutsche Gesellschaft für Internationale Zusammenarbeit (GIZ) GmbH
Նախագիծ
Եղեգնաձորի մարզադպրոցի մասնակի վերանորոգման նախագիծ
Հասցե
Վայոց ձորի մարզ, ք. Եղեգնաձոր
Նախագիծ համար /
2516_06
Փուլ / Ն
Անվանում /
Դահլիճի էլեկտրականության հատակագիծ
Մասշտաբ / 100
Թերթ / Ճ-13
Ամսաթիվ / 01.10.2025
ՆԳՃ՝
Ս. Պետրոսյան
Ճարտարապետ՝
Գ. Խաչատրյան

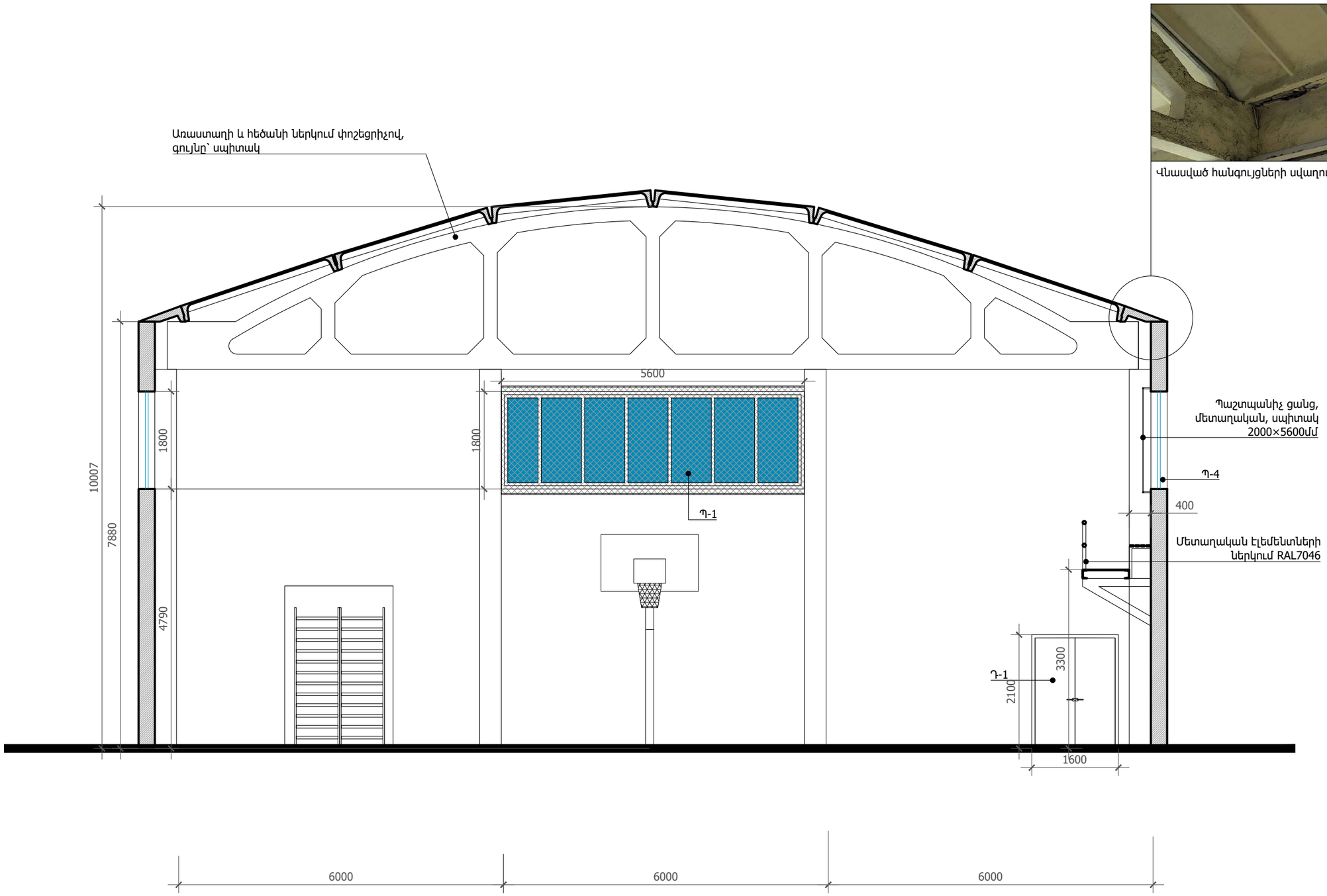

Նախագծող

sp2.am ///

Պատվիրատու

GIZ

Deutsche Gesellschaft für Internationale Zusammenarbeit (GIZ) GmbH

Նախագիծ

Եղեգնաձորի մարզադպրոցի մասնակի վերանորոգման նախագիծ

Հասցե

Վայոց ձորի մարզ, ք. Եղեգնաձոր

Նախագիծ համար /

2516_06

Փուլ / Ն

Անվանում /

Կտրվածք 1

Մասշտաբ / 75

Թերթ / Ճ-14

Ամսաթիվ / 01.10.2025

ՆԳՃ՝

Ս. Պետրոսյան

Ճարտարապետ՝

Գ. Խաչատրյան

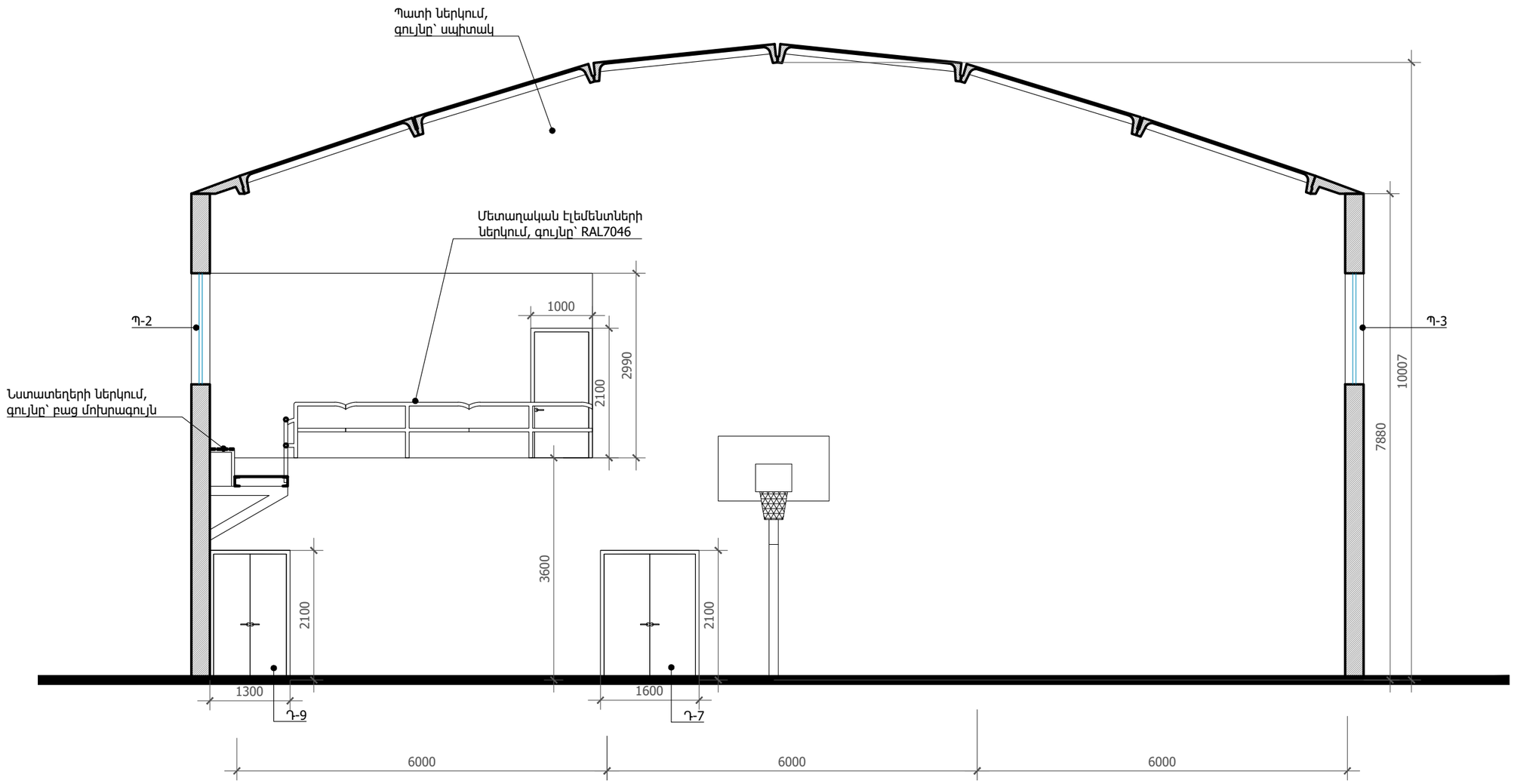

Նախագծող

sp2.am ///

Պատվիրատու

GIZ

Deutsche Gesellschaft für Internationale Zusammenarbeit (GIZ) GmbH

Նախագիծ

Եղեգնաձորի մարզադպրոցի մասնակի վերանորոգման նախագիծ

Հասցե

Վայոց ձորի մարզ, ք. Եղեգնաձոր

Նախագիծ համար /

2516_06

Փուլ / Ն

Անվանում /

Կտրվածք 2

Մասշտաբ / 75

Թերթ / Ճ-15

Ամսաթիվ / 01.10.2025

ՆԳՃ՝

Ս. Պետրոսյան

Ճարտարապետ

Գ. Խաչատրյան

Մետաղական էլեմենտների ներկում
RAL7046

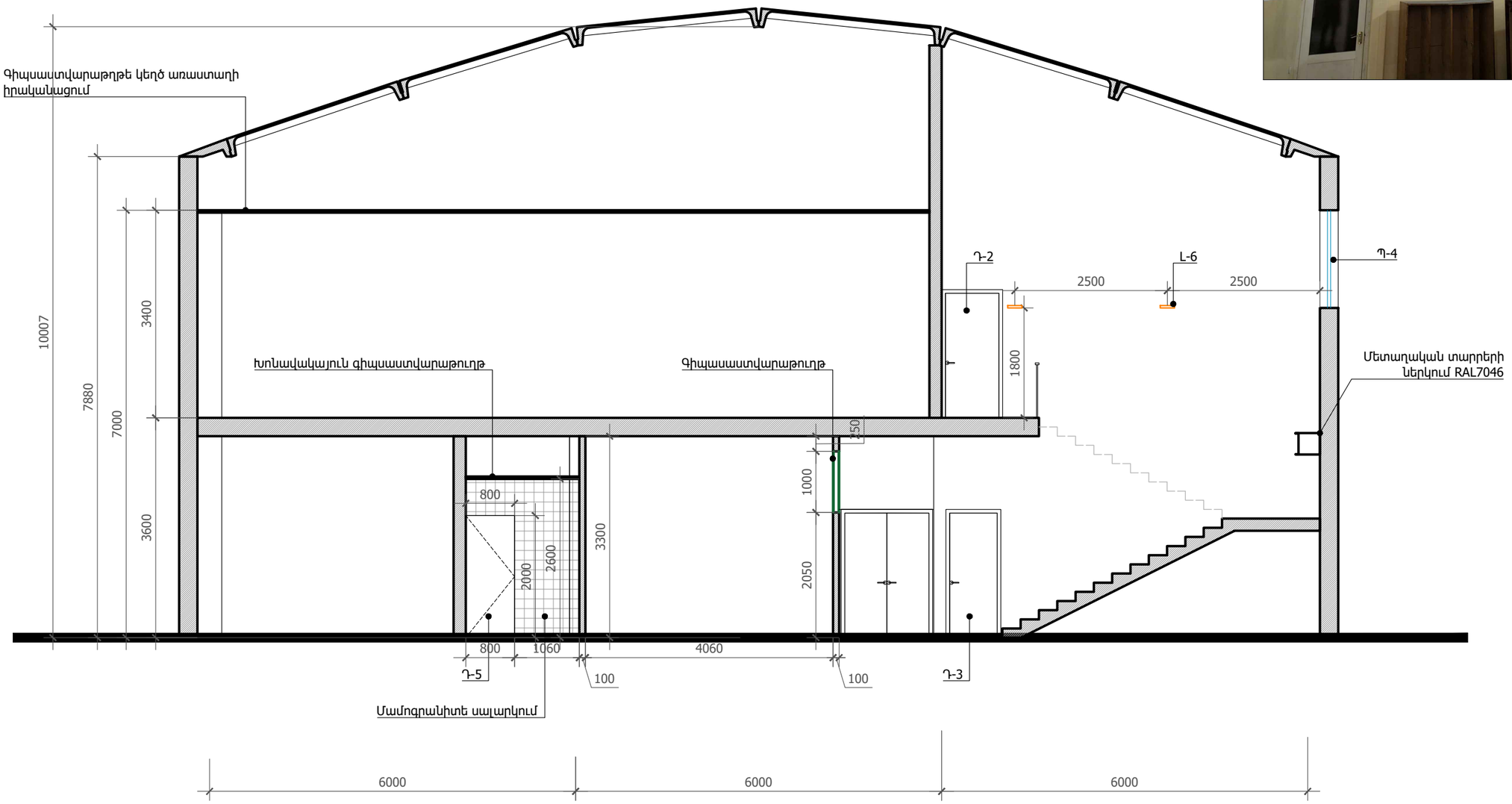

Նախագծող
sp2.am ///

Պատվիրատու
GIZ

Deutsche Gesellschaft für Internationale Zusammenarbeit (GIZ) GmbH

Նախագիծ
Եղեգնաձորի մարզադպրոցի մասնակի վերանորոգման նախագիծ

Հասցե
Վայոց ձորի մարզ, ք. Եղեգնաձոր

Նախագիծ համար /
2516_06

Փուլ / Ն

Անվանում /
Կտրվածք 3

Մասշտաբ / 75

Թերթ / Ճ-16

Ամսաթիվ / 01.10.2025

ՆԳՃ՝
Ս. Պետրոսյան

Ճարտարապետ
Գ. Խաչատրյան

ԹԻՎ	ՍԽԵՄԱՏԻԿ ԳԾԱԳԻՐ	ՔԱՆԱԿ	ՉԱՓԵՐ	ՄԱԿԵՐԵՍ		ԾԱՆՈԹՈՒԹՅՈՒՆ
				ԲԱՑ	ԽՈՒԼ	
Պ-1	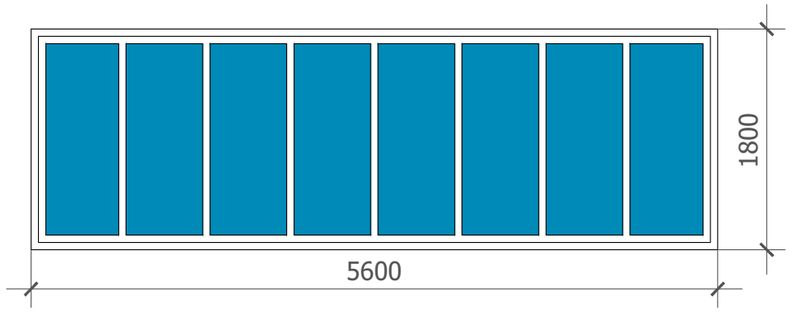	5	1800 ×5600	10.08	10.08	Մետաղապլաստ սպիտակ, թափանցիկ կրկնակի 4 մմ ապակյա ներդիրով, չբացվող, ջերմակամրջակով Փոփոխություններն ու գույնի ընտրությունը համաձայնեցնել նախագծողի հետ: Չափերը ճշտել տեղում
Պ-2	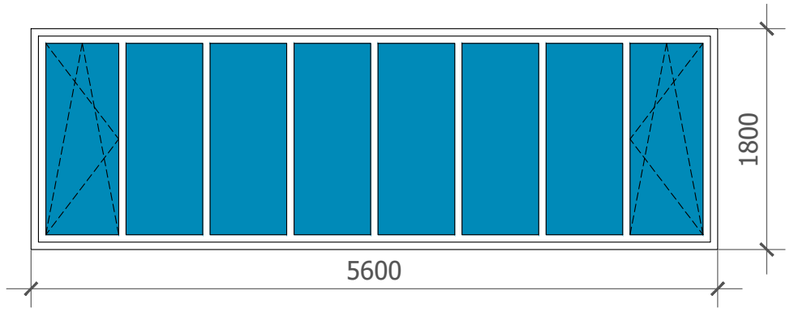	3	1800 ×5600	10.08 2.30	7.78	Մետաղապլաստ սպիտակ, թափանցիկ կրկնակի 4 մմ ապակյա ներդիրով, 6 չբացվող և 2 բարդ փականով բացվող փեղկերով, ջերմակամրջակով Փոփոխություններն ու գույնի ընտրությունը համաձայնեցնել նախագծողի հետ: Չափերը ճշտել տեղում
Պ-3	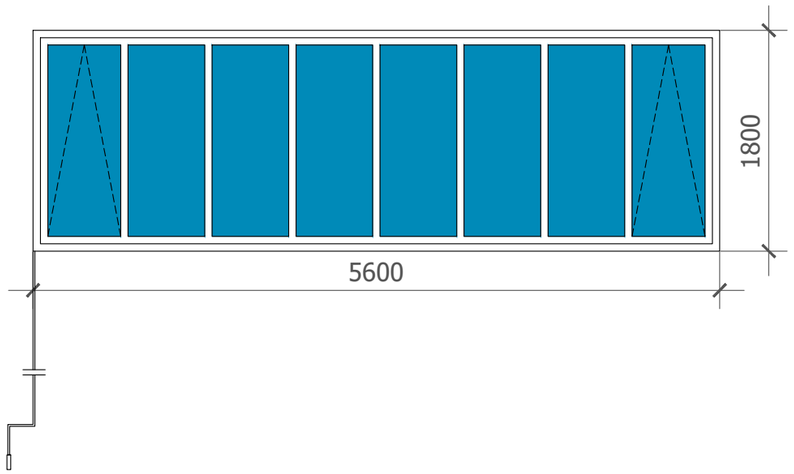	1	1800 ×5600	10.08 2.30	7.78	Մետաղապլաստ սպիտակ, թափանցիկ կրկնակի 4 մմ ապակյա ներդիրով, 6 չբացվող և 2 բացվող փեղկերով, ջերմակամրջակով, ձեռքով բացման մեխանիկական համակարգով Փոփոխություններն ու գույնի ընտրությունը համաձայնեցնել նախագծողի հետ: Չափերը ճշտել տեղում
Պ-4	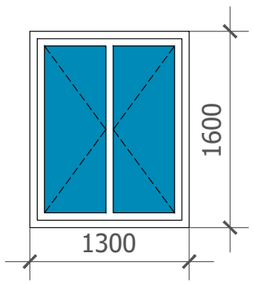	1	1300 ×1600	2.08 2.08		Մետաղապլաստ սպիտակ, թափանցիկ կրկնակի 4 մմ ապակյա ներդիրով, 2 բացվող փեղկով, ջերմակամրջակով Փոփոխություններն ու գույնի ընտրությունը համաձայնեցնել նախագծողի հետ: Չափերը ճշտել տեղում

Նախագծող
sp2.am ///

Պատվիրատու
GIZ
Deutsche Gesellschaft für Internationale Zusammenarbeit (GIZ) GmbH

Նախագիծ
Եղեգնաձորի մարզադպրոցի մասնակի վերանորոգման նախագիծ

Հասցե
Վայոց ձորի մարզ, ք. Եղեգնաձոր

Նախագիծ համար / 2516_06

Փուլ / Ն

Անվանում / Դռների և պատուհանների մասնագիր 1/4

Մասշտաբ / 50

Թերթ / Ճ-17

Ամսաթիվ / 01.10.2025

ՆԳՃ՝
Ս. Պետրոսյան

Ճարտարապետ
Գ. Խաչատրյան

ԹԻՎ	ՍԽԵՄԱՏԻԿ ԳԾԱԳԻՐ	ՔԱՆԱԿ	ՉԱՓԵՐ	ՄԱԿԵՐԵՍ		ԾԱՆՈԹՈՒԹՅՈՒՆ
				ԲԱՑ	ԽՈՒԼ	
Պ-4'	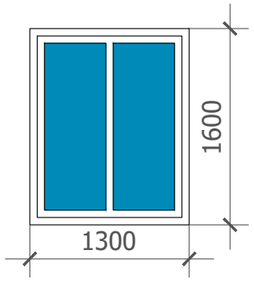	1	1300 ×1600	2.08	2.08	Մետաղապլաստ սպիտակ, թափանցիկ կրկնակի 4 մմ ապակյա ներդիրով, 2 չբացվող փեղկով, ջերմակամրջակով Փոփոխություններն ու գույնի ընտրությունը համաձայնեցնել նախագծողի հետ: Չափերը ճշտել տեղում
Դ-1	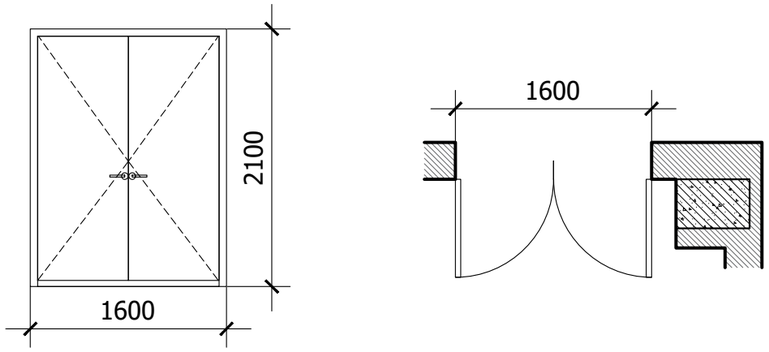	1	1600 ×2100	3.36	3.36	Մետաղական դուռ՝ փոշեներկված մուգ մոխրագույն գույնով, պատված թիթեղով 2 մմ, երկու բացվող փեղկով, փականով Փոփոխություններն ու գույնի ընտրությունը համաձայնեցնել նախագծողի հետ: Չափերը ճշտել տեղում
Դ-2	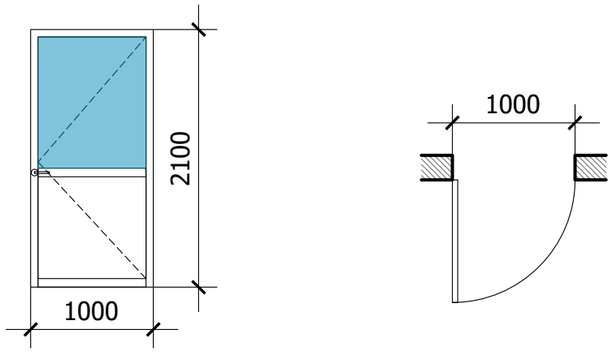	2	1000 ×2100	2.10	2.10	Մետաղապլաստե սպիտակ դուռ՝ ձյունիկ ապակի վերին հատվածում, անթափանց ներդիր ստորին հատվածում, փականով Փոփոխություններն ու գույնի ընտրությունը համաձայնեցնել նախագծողի հետ: Չափերը ճշտել տեղում
Դ-3	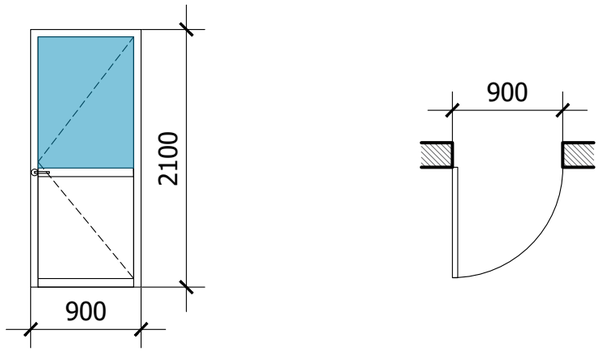	4	900 ×2100	1.89	1.89	Մետաղապլաստե սպիտակ դուռ՝ ձյունիկ ապակի վերին հատվածում, անթափանց ներդիր ստորին հատվածում, փականով Փոփոխություններն ու գույնի ընտրությունը համաձայնեցնել նախագծողի հետ: Չափերը ճշտել տեղում

Նախագծող
sp2.am ///

Պատվիրատու
GIZ
Deutsche Gesellschaft für Internationale Zusammenarbeit (GIZ) GmbH

Նախագիծ
Եղեգնաձորի մարզադպրոցի մասնակի վերանորոգման նախագիծ

Հասցե
Վայոց ձորի մարզ, ք. Եղեգնաձոր

Նախագիծ համար / 2516_06

Փուլ / Ն

Անվանում / Դռների և պատուհանների մասնագիր 2/4

Մասշտաբ / 50

Թերթ / Ճ-18

Ամսաթիվ / 01.10.2025

ՆԳՃ՝
Ս. Պետրոսյան

Ճարտարապետ
Գ. Խաչատրյան

ԹԻՎ	ՍԽԵՄԱՏԻԿ ԳԾԱԳԻՐ	ՔԱՆԱԿ	ՉԱՓԵՐ	ՄԱԿԵՐԵՍ		ԾԱՆՈԹՈՒԹՅՈՒՆ
				ԲԱՑ	ԽՈՒԼ	
Դ-4	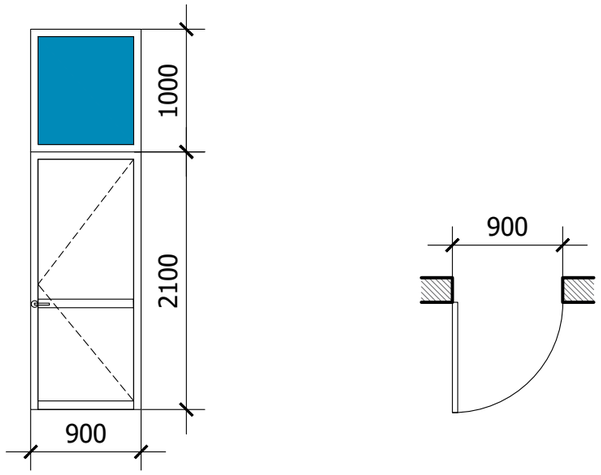	2	900 ×3100	2.79		Մետաղապլաստե սպիտակ դուռ՝ խուլ ներդիրով, թափանցիկ 4մմ ապակյա չբացվող վերնափեղկով, փականով
				1.89	0.9	Փոփոխություններն ու գույնի ընտրությունը համաձայնեցնել նախագծողի հետ: Չափերը ճշտել տեղում
Դ-5	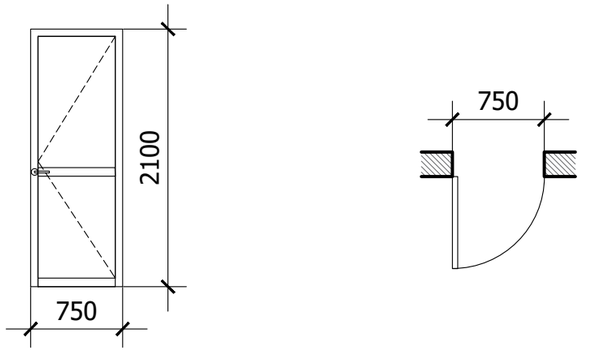	6	750 ×2100	1.6		Մետաղապլաստե սպիտակ դուռ՝ խուլ ներդիրով, փականով
				1.6		Փոփոխություններն ու գույնի ընտրությունը համաձայնեցնել նախագծողի հետ: Չափերը ճշտել տեղում
Դ-6	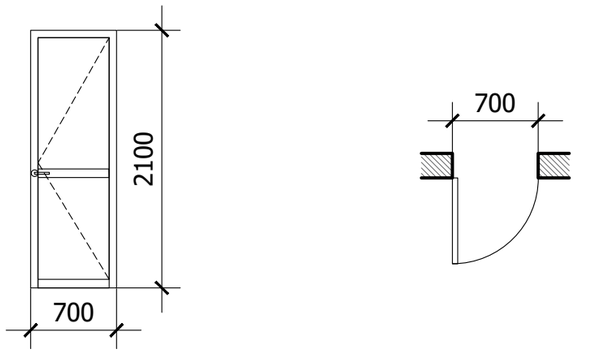	1	700 ×2100	1.47		Մետաղապլաստե սպիտակ դուռ՝ խուլ ներդիրով, փականով
				1.47		Փոփոխություններն ու գույնի ընտրությունը համաձայնեցնել նախագծողի հետ: Չափերը ճշտել տեղում

Նախագծող
sp2.am ///

Պատվիրատու
GIZ
Deutsche Gesellschaft für Internationale Zusammenarbeit (GIZ) GmbH

Նախագիծ
Եղեգնաձորի մարզադպրոցի մասնակի վերանորոգման նախագիծ

Հասցե
Վայոց ձորի մարզ, ք. Եղեգնաձոր

Նախագիծ համար /
2516_06

Փուլ / Ն

Անվանում /
Դռների և պատուհանների մասնագիր 3/4

Մասշտաբ / 50

Թերթ / Ճ-19

Ամսաթիվ / 01.10.2025

ՆԳՃ՝
Ս. Պետրոսյան

Ճարտարապետ
Գ. Խաչատրյան

ԹԻՎ	ՍԽԵՄԱՏԻԿ ԳԾԱԳԻՐ	ՔԱՆԱԿ	ՉԱՓԵՐ	ՄԱԿԵՐԵՍ		ԾԱՆՈԹՈՒԹՅՈՒՆ
				ԲԱՑ	ԽՈՒԼ	
Դ-7	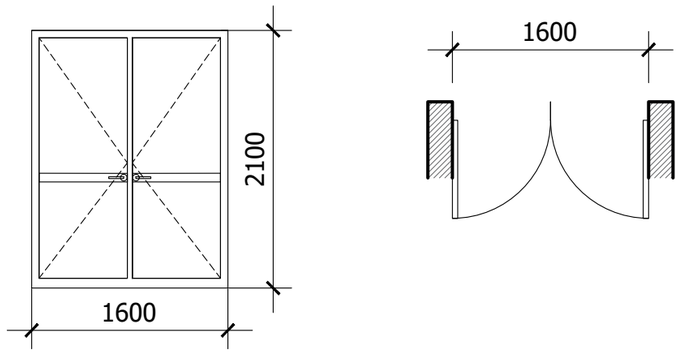	1	1600×3300	3.36		Մետաղապլաստե սպիտակ դուռ՝ խուլ ներդիրով, երկու բացվող փեղկով, փականով
				3.36		Փոփոխություններն ու գույնի ընտրությունը համաձայնեցնել նախագծողի հետ: Չափերը ճշտել տեղում
Դ-8	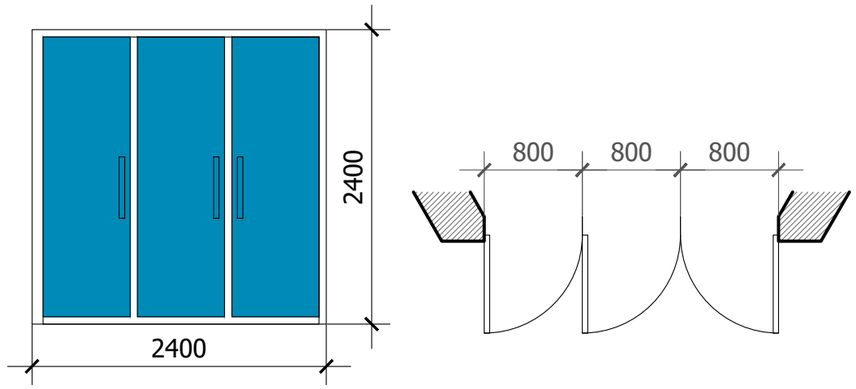	1	2400×2400	5.76		Ալյումինե սպիտակ շրջանակ, ջերմակամրջրակով, կրկնակի 4 մմ ապակյա թափանցիկ ներդիրով, փականով
				5.76		Փոփոխություններն ու գույնի ընտրությունը համաձայնեցնել նախագծողի հետ: Չափերը ճշտել տեղում
Դ-9	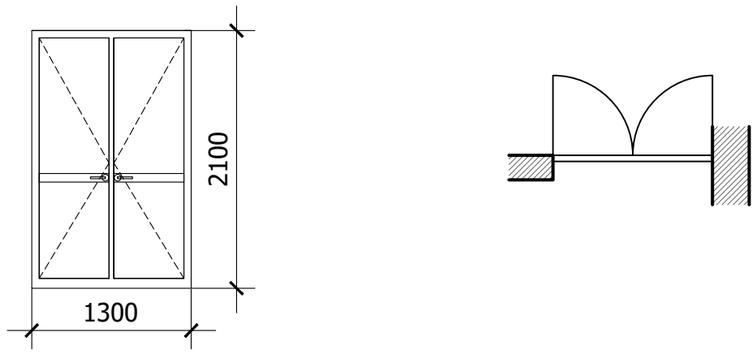	1	2400×2400	2.73		Մետաղապլաստե սպիտակ դուռ՝ խուլ ներդիրով, երկու բացվող փեղկով, փականով
				2.73		Փոփոխություններն ու գույնի ընտրությունը համաձայնեցնել նախագծողի հետ: Չափերը ճշտել տեղում

Նախագծող
sp2.am ///

Պատվիրատու
GIZ
Deutsche Gesellschaft für Internationale Zusammenarbeit (GIZ) GmbH

Նախագիծ
Եղեգնաձորի մարզադպրոցի մասնակի վերանորոգման նախագիծ

Հասցե
Վայոց ձորի մարզ, ք. Եղեգնաձոր

Նախագիծ համար / 2516_06

Փուլ / Ն

Անվանում / Դռների և պատուհանների մասնագիր 4/4

Մասշտաբ / 50

Թերթ / Ճ-20

Ամսաթիվ / 01.10.2025

ՆԳՃ՝
Ս. Պետրոսյան

Ճարտարապետ՝
Գ. Խաչատրյան

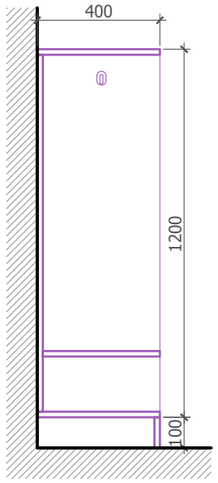

Հանդերձապահարանի կտրվածք

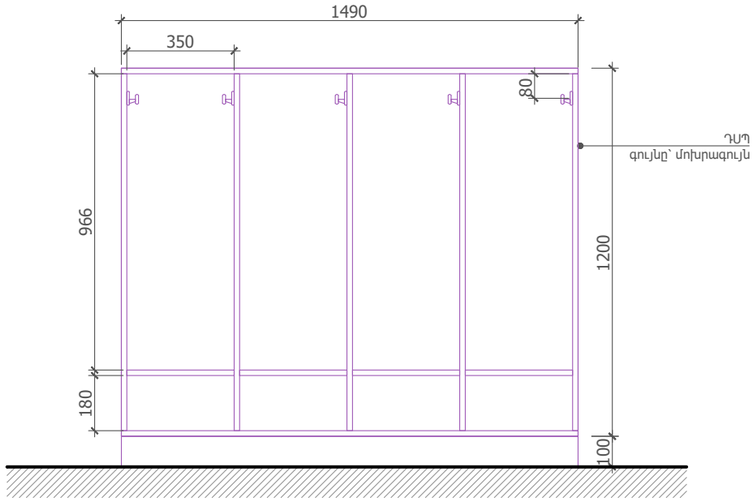

Հանդերձապահարանի ճակատ

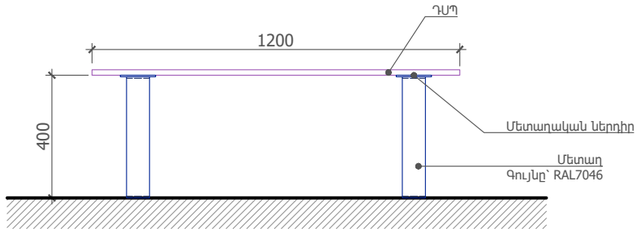

Նստարանի ճակատ

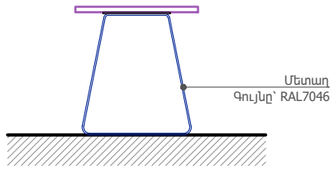

Նստարանի կտրվածք

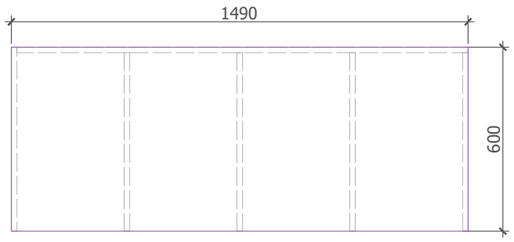

Հանդերձապահարանի հատակագիծ

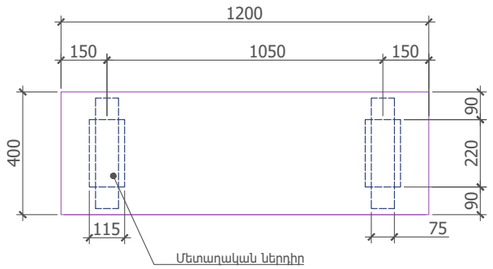

Նստարանի հատակագիծ

ՄԱՍՆԱԳԻՐ

NN	ԱՆՎԱՆՈՒՄ	ՄԻԱՎՈՐ	ՔԱՆԱԿ
1	Պահարան 1490 × 1200 × 400	հատ	8
2	Նստարան 1200 × 400 × 400	հատ	4

Ծանոթություն.

- Կահավորման չափերը, նյութը, գույնն ու լուծումները քննարկել նախագծողի հետ:
- Պահարանները պատրաստել 18 մմ ԴՍՊ-ից, եթե այլ բան նշված չէ:
- Բոլոր չափերը ճշտել տեղում:

Նախագծող

sp2.am ///

Պատվիրատու

GIZ

Deutsche Gesellschaft für Internationale Zusammenarbeit (GIZ) GmbH

Նախագիծ

Եղեգնաձորի մարզադպրոցի մասնակի վերանորոգման նախագիծ

Հասցե

Վայոց ձորի մարզ, ք. Եղեգնաձոր

Նախագիծ համար /

2516_06

Փուլ / Ն

Անվանում /

Հանդերձարանի պահարանի և նստարանի հատակագիծ

Մասշտաբ / 20

Թերթ / Ճ-21

Ամսաթիվ / 01.10.2025

ՆԳՃ՝

Ս. Պետրոսյան

Ճարտարապետ

Գ. Խաչատրյան