ՎԵՐՆԱՇԵՆԻ ՄԱՆԿԱՊԱՐՏԵԶԻ ՄԱՍՆԱԿԻ ՎԵՐԱՆՈՐՈԳՄԱՆ ՆԱԽԱԳԻԾ

Հասցե՝ Վայոց ձորի մարզ, Վերնաշեն գյուղ
Պատվիրատու՝ GIZ
Նախագծող՝ ՍՊ2 ՍՊԸ /// sp2.am

ԱՆՎԱՆԱՑԱՆԿ

Հ/Հ	ԱՆՎԱՆՈՒՄ	ԹԵՐԹ
1	ԳՈՏԵՎՈՐՄԱՆ ՀԱՏԱԿԱԳԻԾ, ԱՌԱՋԻՆ ՀԱՐԿ	Ճ - 01
2	ԳՈՏԵՎՈՐՄԱՆ ՀԱՏԱԿԱԳԻԾ, ԵՐԿՐՈՐԴ ՀԱՐԿ	Ճ - 02
3	ՔԱՆԴՄԱՆ ԱՇԽԱՏԱՆՔՆԵՐԻ ՈՒՐՎԱԳԻԾ, ԱՌԱՋԻՆ ՀԱՐԿ	Ճ - 03
4	ՎԵՐԱՆՈՐՈԳՄԱՆ ԱՇԽԱՏԱՆՔՆԵՐԻ ՈՒՐՎԱԳԻԾ, ԱՌԱՋԻՆ ՀԱՐԿ	Ճ - 04
5	ԿԱՀԱՎՈՐՄԱՆ ՀԱՏԱԿԱԳԻԾ, ԱՌԱՋԻՆ ՀԱՐԿ	Ճ - 05
6	ՀԱՏԱԿՆԵՐԻ ՀԱՏԱԿԱԳԻԾ, ԱՌԱՋԻՆ ՀԱՐԿ	Ճ - 06
7	ԼՈՒՍԱՏՈՒՆԵՐԻ ԵՎ ԷԼ. ՍԱՐՔԱՎՈՐՈՒՄՆԵՐԻ ԴԱՍԱՎՈՐՈՒԹՅՈՒՆ, ԱՌԱՋԻՆ ՀԱՐԿ	Ճ - 07
8	ՔԱՆԴՄԱՆ ԱՇԽԱՏԱՆՔՆԵՐԻ ՈՒՐՎԱԳԻԾ, ԵՐԿՐՈՐԴ ՀԱՐԿ	Ճ - 08
9	ՎԵՐԱՆՈՐՈԳՄԱՆ ԱՇԽԱՏԱՆՔՆԵՐԻ ՈՒՐՎԱԳԻԾ, ԵՐԿՐՈՐԴ ՀԱՐԿ	Ճ - 09
10	ԿԱՀԱՎՈՐՄԱՆ ՀԱՏԱԿԱԳԻԾ, ԵՐԿՐՈՐԴ ՀԱՐԿ	Ճ - 10
11	ՀԱՏԱԿՆԵՐԻ ՀԱՏԱԿԱԳԻԾ, ԵՐԿՐՈՐԴ ՀԱՐԿ	Ճ - 11
12	ԼՈՒՍԱՏՈՒՆԵՐԻ ԵՎ ԷԼ. ՍԱՐՔԱՎՈՐՈՒՄՆԵՐԻ ԴԱՍԱՎՈՐՈՒԹՅՈՒՆ, ԵՐԿՐՈՐԴ ՀԱՐԿ	Ճ - 12
13	ԹԱՑ ԿԵՏԵՐԻ ԴԱՍԱՎՈՐՈՒԹՅԱՆ ՈՒՐՎԱԳԻԾ	Ճ - 13
14	ՍԱՆՀԱՆԳՈՒՅՑԻ ՄԱՆՐԱՄԱՍՆԵՐ	Ճ - 14
15	ՊԱՏՈՒՀԱՆՆԵՐԻ ՈՒ ԴՌՆԵՐԻ ՄԱՆՐԱՄԱՍՆԵՐ	Ճ - 15
16	ԿԱՀԱՎՈՐՄԱՆ ՄԱՆՐԱՄԱՍՆԵՐ, ՄԱՀՃԱԿԱԼ, ՆՍՏԱՐԱՆ, ՀԱՆԴԵՐՁԱՊԱՀԱՐԱՆ	Ճ - 16
17	ԿԱՀԱՎՈՐՄԱՆ ՄԱՆՐԱՄԱՍՆԵՐ, ՍԵՂԱՆԻԿ ԵՎ ԱԹՈՌԱԿ	Ճ - 17
18	ԿԱՀԱՎՈՐՄԱՆ ՄԱՆՐԱՄԱՍՆԵՐ, ՎԱՐՉԱԿԱՆ ՍԵՂԱՆ	Ճ - 18
19	ԽԱՂԱՍԵՆՅԱԿԻ ԿԱՀԱՎՈՐՄԱՆ ՄԱՆՐԱՄԱՍՆԵՐ, ՄԱՆԿԱԿԱՆ ՊԱՀԱՐԱՆ ԵՎ ՔՈՂԱՐԿԻՉ	Ճ - 19
20	ԿԱՀԱՎՈՐՄԱՆ ՄԱՆՐԱՄԱՍՆԵՐ, ՄԱՆԿԱԿԱՆ ՊԱՀԱՐԱՆ ԵՎ ՔՈՂԱՐԿԻՉ	Ճ - 20

Նախագծող
sp2.am ///

Պատվիրատու
GIZ
Deutsche Gesellschaft für Internationale Zusammenarbeit (GIZ) GmbH

Նախագիծ
Վերնաշենի մանկապարտեզի մասնակի վերանորոգման նախագիծ

Հասցե
Վայոց ձորի մարզ, Եղեգնաձոր համայնք, Վերնաշեն բնակավայր

Նախագիծ համար /
2516_GIZ

Փուլ / ԱՇ

Անվանում /
Անվանացանկ

Մասշտաբ /

Թերթ / Ճ - 00

Ամսաթիվ / 01.09.2025

ՆԳՃ՝
Ս. Պետրոսյան

Ճարտարապետ՝
Ի. Մերդինյան

ԳՈՏԵՎՈՐՈՒՄ

- Վարչական մաս
- Տեխնիկական սենյակ
- Խոհանոց
- Դահլիճ
- Տարրական խումբ
- Մսուրային խումբ
- Զուգարան
- Միջանցքներ

Նախագծող

sp2.am ///

Պատվիրատու

GIZ

Deutsche Gesellschaft für Internationale Zusammenarbeit (GIZ) GmbH

Նախագիծ

Վերնաշենի մանկապարտեզի մասնակի վերանորոգման նախագիծ

Հասցե

Վայոց ձորի մարզ, Եղեգնաձոր համայնք, Վերնաշեն բնակավայր

Նախագիծ համար /

2516_GIZ

Փուլ / ԱՇ

Անվանում /

Գոտևորման հատակագիծ, Առաջին հարկ

Մասշտաբ / Մ 1:150

Թերթ / Ճ - 01

Ամսաթիվ / 01.09.2025

ՆԳՃ՝

Ս. Պետրոսյան

Ճարտարապետ՝

Ի. Մերդինյան

ԳՈՏԵՎՈՐՈՒՄ

- Վարչական մաս
- Տեխնիկական սենյակ
- Խոհանոց
- Դահլիճ
- Տարրական խումբ
- Մսուրային խումբ
- Զուգարան
- Միջանցքներ

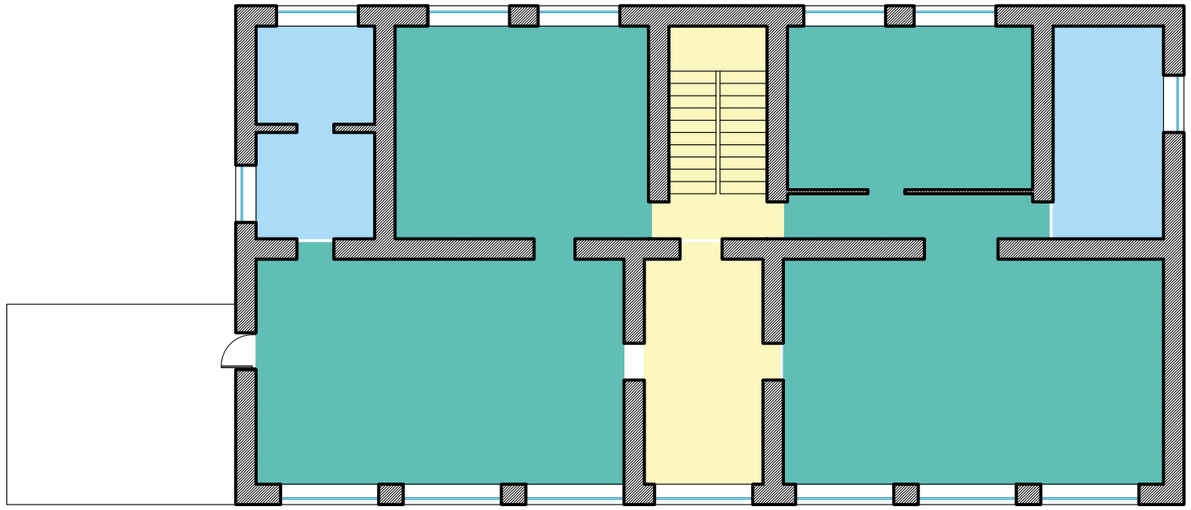

Նախագծող

sp2.am ///

Պատվիրատու

GIZ

Deutsche Gesellschaft für Internationale Zusammenarbeit (GIZ) GmbH

Նախագիծ

Վերնաշենի մանկապարտեզի մասնակի վերանորոգման նախագիծ

Հասցե

Վայոց ձորի մարզ, Եղեգնաձոր համայնք, Վերնաշեն բնակավայր

Նախագիծ համար /

2516_GIZ

Փուլ / ԱԾ

Անվանում /

Գոտևորման հատակագիծ, Երկրորդ հարկ

Մասշտաբ / Մ 1:150

Թերթ / Ճ - 02

Ամսաթիվ / 01.09.2025

ՆԳՃ՝

Ս. Պետրոսյան

Ճարտարապետ՝

Ի. Մերդինյան

Քանդման աշխատանքներ

Հ/Հ	Անվանում	Քանակ	Միավոր
1	Պատերի ապամոնտաժում	38.1	քմ
2	Դռների ապամոնտաժում	7.6	քմ
3	Պատուհանների ապամոնտաժում	28.5	քմ
4	Պատերի գաջային սվաղի քերում	127.2	քմ
5	Առաստաղի գաջային սվաղի քերում	103.0	քմ

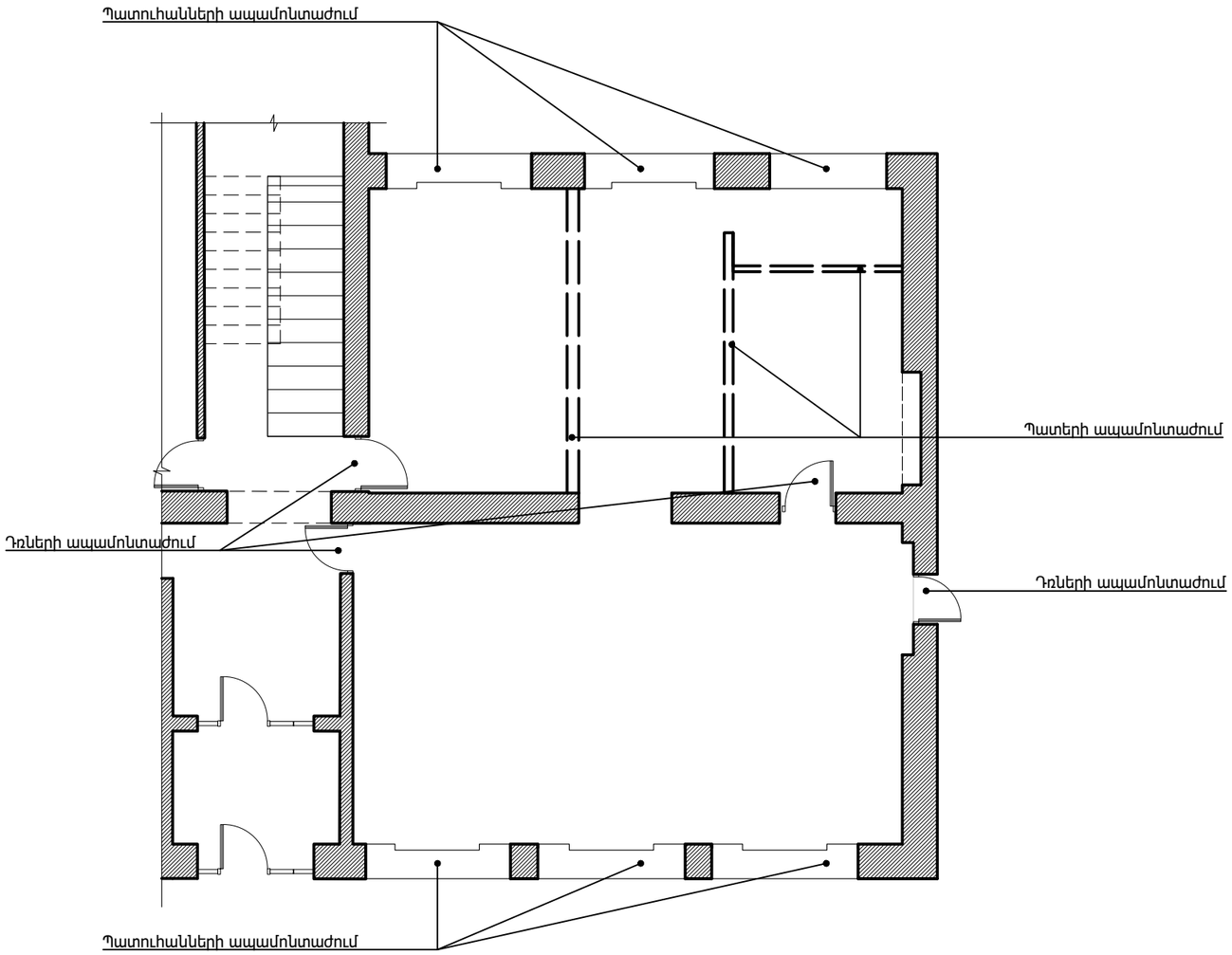

ՊԱՅՄԱՆԱԿԱՆ ՆՇԱՆՆԵՐ

Ապամոնտաժվող պատեր

Նախագծող

sp2.am ///

Պատվիրատու

GIZ

Deutsche Gesellschaft für Internationale Zusammenarbeit (GIZ) GmbH

Նախագիծ

Վերնաշենի մանկապարտեզի մասնակի վերանորոգման նախագիծ

Հասցե

Վայոց ձորի մարզ, Եղեգնաձոր համայնք, Վերնաշեն բնակավայր

Նախագիծ համար /

2516_GIZ

Փուլ / ԱԾ

Անվանում /

Քանդման աշխատանքների ուրվագիծ, Առաջին հարկ

Մասշտաբ / Մ 1:100

Թերթ / Ճ - 03

Ամսաթիվ / 01.09.2025

ՆԳՃ՝

Ս. Պետրոսյան

Ճարտարապետ՝

Ի. Մերդինյան

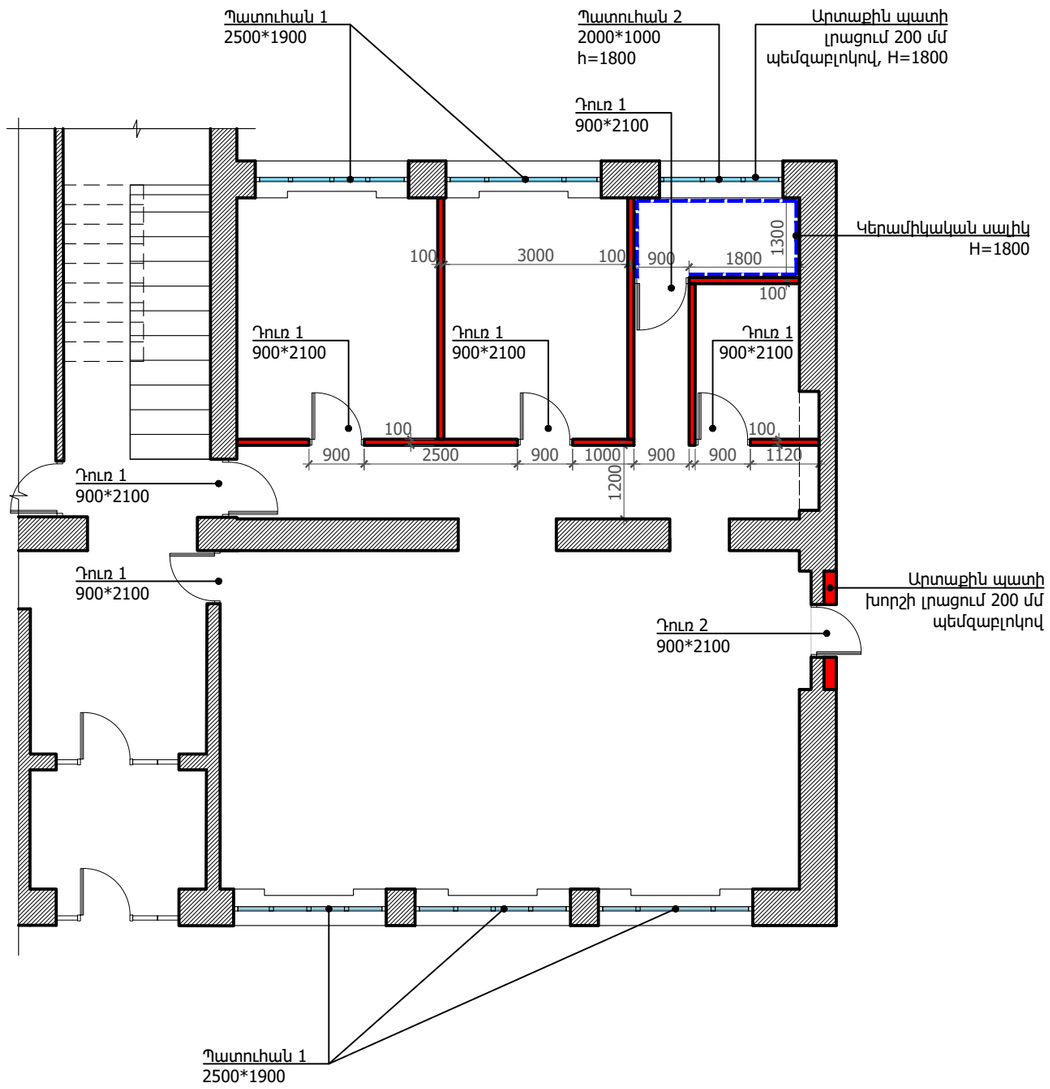

Վերանորոգման աշխատանքներ

Հ/Հ	Անվանում	Քանակ	Միավոր
1	Արտաքին պատի իրականացում (200 մմ պեմզաբլոկ, 100 մմ ջերմամեկուսիչ, 100 մմ պեմզաբլոկ)	9.1	քմ
2	Միջնորմների իրականացում (100 մմ պեմզաբլոկ)	55.8	քմ
3	Պատուհանների տեղադրում (6 հատ)	25.8	քմ
4	Դռների տեղադրում (6 հատ)	11.3	քմ
5	Պատերի գաջային սվաղ	266.3	քմ
6	Պատերի ներկում	266.3	քմ
7	Պատերի կերամիկական սալիկ	12.6	քմ

ՊԱՅՄԱՆԱԿԱՆ ՆՇԱՆՆԵՐ

Պեմզաբլոկից նոր պատ

Կերամիկական սալիկ

Նախագծող
sp2.am ///

Պատվիրատու
GIZ
Deutsche Gesellschaft für Internationale Zusammenarbeit (GIZ) GmbH

Նախագիծ
Վերնաշենի մանկապարտեզի մասնակի վերանորոգման նախագիծ

Հասցե
Վայոց ձորի մարզ, Եղեգնաձոր համայնք, Վերնաշեն բնակավայր

Նախագիծ համար /
2516_GIZ

Փուլ / ԱՇ

Անվանում /
Վերանորոգման աշխատանքների ուրվագիծ, Առաջին հարկ

Մասշտաբ / Մ 1:100

Թերթ / Ճ - 04

Ամսաթիվ / 01.09.2025

ՆԳՃ՝
Ս. Պետրոսյան

Ճարտարապետ՝
Ի. Մերդինյան

ԱՆՎԱՆԱՑԱՆԿ

Հ/Հ	Անվանում	Քանակ	Միավոր
1	Դահլիճ	53.0	քմ
2	Տնօրենի սենյակ	13.0	քմ
3	Բուժկետ	12.0	քմ
4	Սանհանգույց	3.6	քմ
5	Պահեստ	4.4	քմ
6	Միջանցք	15.0	քմ

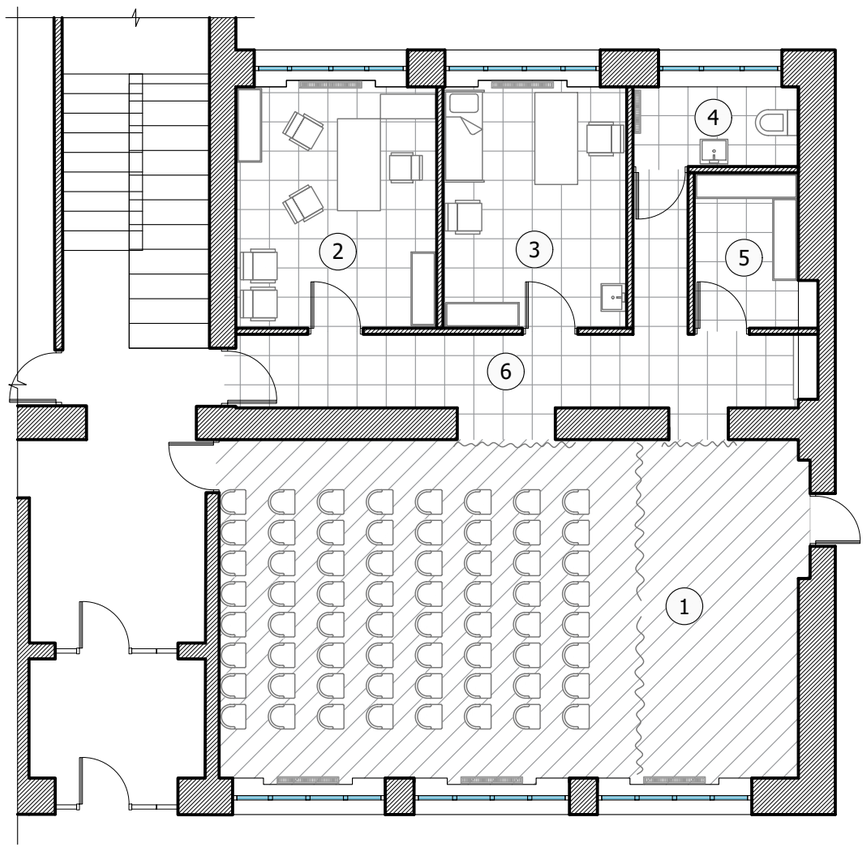

Նախագծող

sp2.am ///

Պատվիրատու

GIZ

Deutsche Gesellschaft für Internationale Zusammenarbeit (GIZ) GmbH

Նախագիծ

Վերնաշենի մանկապարտեզի մասնակի վերանորոգման նախագիծ

Հասցե

Վայոց ձորի մարզ, Եղեգնաձոր համայնք, Վերնաշեն բնակավայր

Նախագիծ համար /

2516_GIZ

Փուլ / Աշ

Անվանում /

Կահավորման հատակագիծ, Առաջին հարկ

Մասշտաբ / Մ 1:100

Թերթ / Ճ - 05

Ամսաթիվ / 01.09.2025

ՆԳՃ՝

Ս. Պետրոսյան

Ճարտարապետ՝

Ի. Մերդինյան

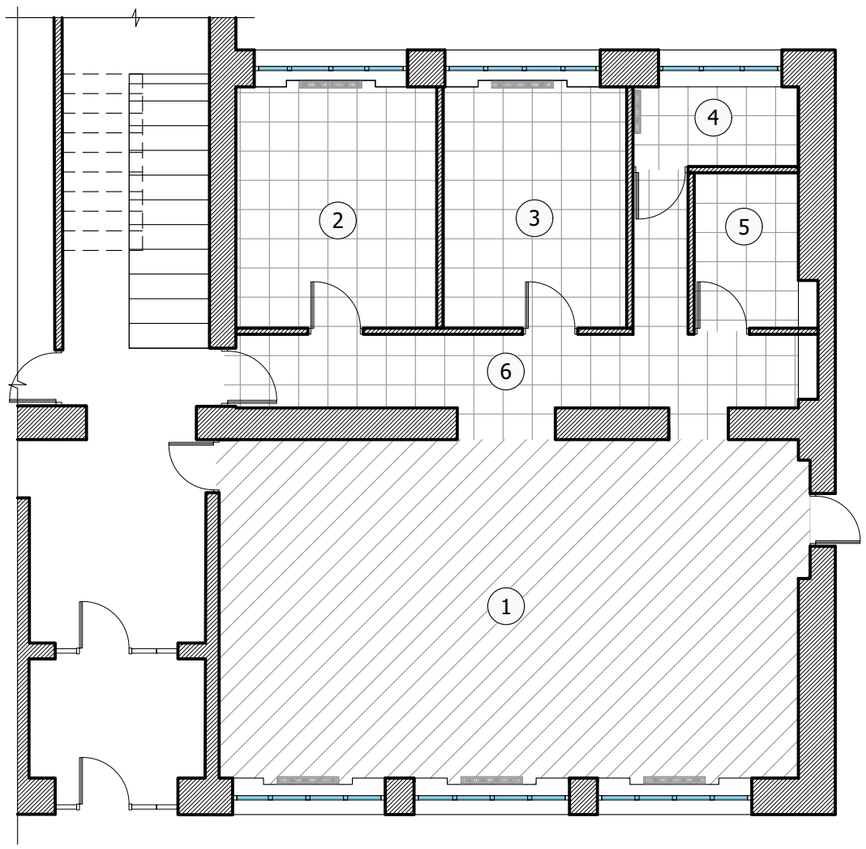

ԱՆՎԱՆԱՑԱՆԿ

Հ/Հ	Անվանում	Հատակի ծածկույթի տեսակ	Քանակ	Միավոր
1	Դահլիճ	Վինիլային հատակ	53.0	քմ
		Լամինացված ԴՍՊ շրիշակ	26.7	գծմ
2	Տնօրենի սենյակ	Մամլոգրանիտ 600*600 մմ	13.1	քմ
		Մամլոգրանիտ 100 մմ շրիշակ	13.8	գծմ
3	Բուժկետ	Մամլոգրանիտ 600*600 մմ	12.0	քմ
		Մամլոգրանիտ 100 մմ շրիշակ	13.3	գծմ
4	Սանհանգույց	Մամլոգրանիտ 600*600 մմ	3.6	քմ
5	Պահեստ	Մամլոգրանիտ 600*600 մմ	4.4	քմ
		Մամլոգրանիտ 100 մմ շրիշակ	7.7	գծմ
6	Միջանցք	Մամլոգրանիտ 600*600 մմ	15.1	քմ
		Մամլոգրանիտ 100 մմ շրիշակ	21.9	գծմ

ՊԱՅՄԱՆԱԿԱՆ ՆՇԱՆՆԵՐ

Վինիլային հատակ

Կերամոգրանիտ

Նախագծող

sp2.am ///

Պատվիրատու

GIZ

Deutsche Gesellschaft für Internationale Zusammenarbeit (GIZ) GmbH

Նախագիծ

Վերնաշենի մանկապարտեզի մասնակի վերանորոգման նախագիծ

Հասցե

Վայոց ձորի մարզ, Եղեգնաձոր համայնք, Վերնաշեն բնակավայր

Նախագիծ համար /

2516_GIZ

Փուլ / Աշ

Անվանում /

Հատակների հատակագիծ, Առաջին հարկ

Մասշտաբ / Մ 1:100

Թերթ / Ճ - 06

Ամսաթիվ / 01.09.2025

ՆԳՃ՝

Ս. Պետրոսյան

Ճարտարապետ՝

Ի. Մերդինյան

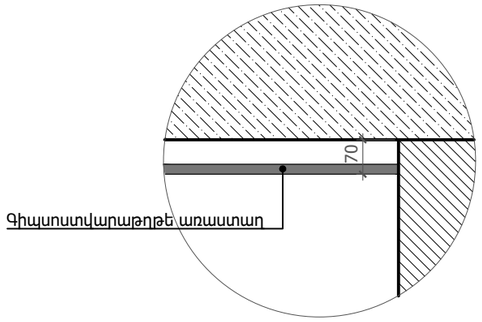

Առաստաղի հանգույց

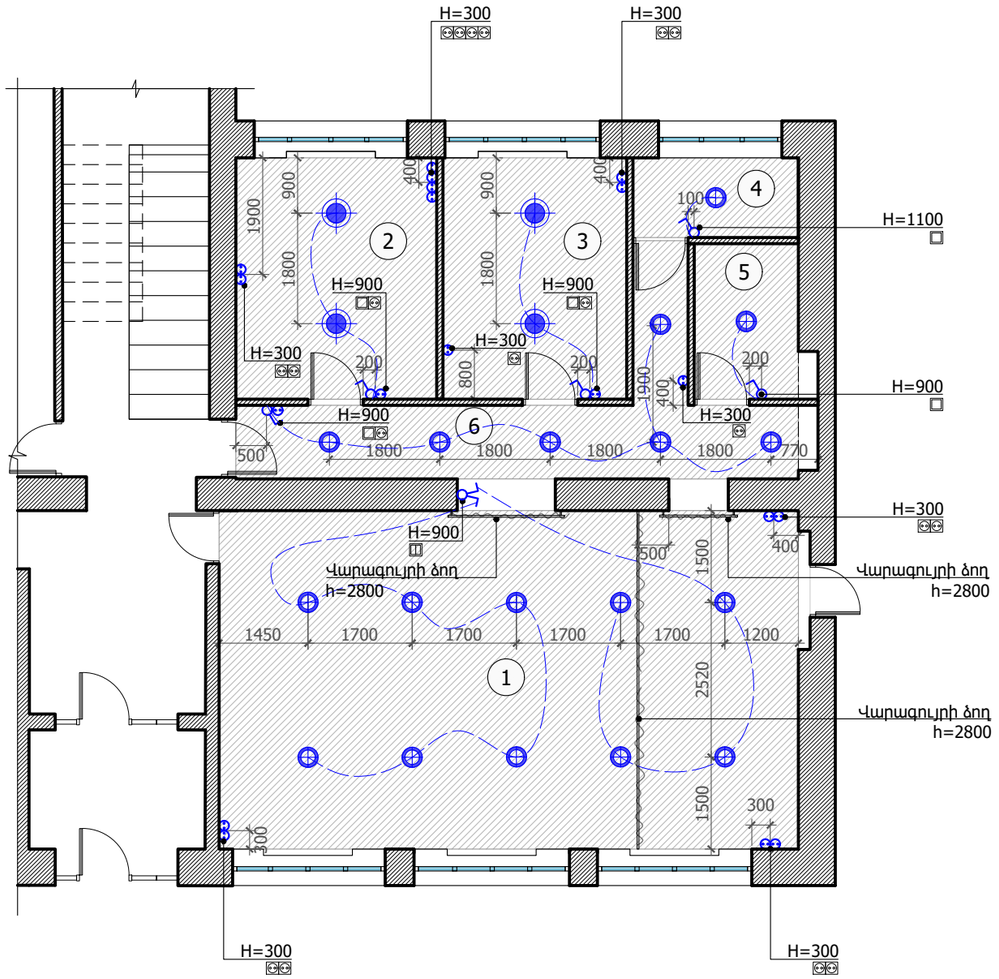

ԱՆՎԱՆԱՑԱՆԿ

Հ/Հ	Անվանում	Քանակ	Միավոր
1	Դահլիճ	53.0	քմ
2	Տնօրենի սենյակ	13.0	քմ
3	Բուժկետ	12.0	քմ
4	Սանհանգույց	3.6	քմ
5	Պահեստ	4.4	քմ
6	Միջանցք	15.0	քմ

ՊԱՅՄԱՆԱԿԱՆ ՆՇԱՆՆԵՐ

- Միստեղնանի անջատիչ
- Երկստեղնանի անջատիչ
- Անջատիչ երկկողմանի (ռևերս)
- Վարդակ հողանցումով
- Լուսատու կախված առաստաղից (ջահ)
- Լուսատու ձգված առաստաղին (պլաֆոն)
- Գիպսոստվարաթղթե առաստաղ

ԱՆՎԱՆԱՑԱՆԿ

Հ/Հ	Անվանում	Տեսակ	Քանակ	Միավոր
1	Դահլիճ	Վարդակ	6	հատ
		Անջատիչ երկստեղն	1	հատ
		Լուսատու, ձգված առաստաղին	10	հատ
		Գիպսոստվարաթղթե առաստաղ	53.0	քմ
2	Տնօրենի սենյակ	Վարդակ	7	հատ
		Անջատիչ մեկստեղն	1	հատ
		Լուսատու, առաստաղից կախված	2	հատ
		Գիպսոստվարաթղթե առաստաղ	13.1	քմ
3	Բուժկետ	Վարդակ	4	հատ
		Անջատիչ մեկստեղն	1	հատ
		Լուսատու, առաստաղից կախված	2	հատ
		Գիպսոստվարաթղթե առաստաղ	12.0	քմ
4	Սանհանգույց	Անջատիչ մեկստեղն	1	հատ
		Լուսատու, ձգված առաստաղին	1	հատ
		Գիպսոստվարաթղթե առաստաղ	3.6	քմ
5	Պահեստ	Անջատիչ մեկստեղն	1	հատ
		Լուսատու, ձգված առաստաղին	1	հատ
		Գիպսոստվարաթղթե առաստաղ	4.4	քմ
6	Միջանցք	Վարդակ	2	հատ
		Անջատիչ մեկստեղն	1	հատ
		Լուսատու, ձգված առաստաղին	6	հատ
		Գիպսոստվարաթղթե առաստաղ	13.8	քմ

Նախագծող
sp2.am ///

Պատվիրատու
GIZ
Deutsche Gesellschaft für Internationale Zusammenarbeit (GIZ) GmbH

Նախագիծ
Վերնաշենի մանկապարտեզի մասնակի վերանորոգման նախագիծ

Հասցե
Վայոց ձորի մարզ, Եղեգնաձոր համայնք, Վերնաշեն բնակավայր

Նախագիծ համար /
2516_GIZ

Փուլ / Աշ

Անվանում /
Լուսատուների ու էլ. սարքավորումների դասավորություն, Առաջին հարկ

Մասշտաբ / Մ 1:100

Թերթ / Ճ - 07

Ամսաթիվ / 01.09.2025

ՆԳՃ՝
Ս. Պետրոսյան

Ճարտարապետ՝
Ի. Մերդինյան

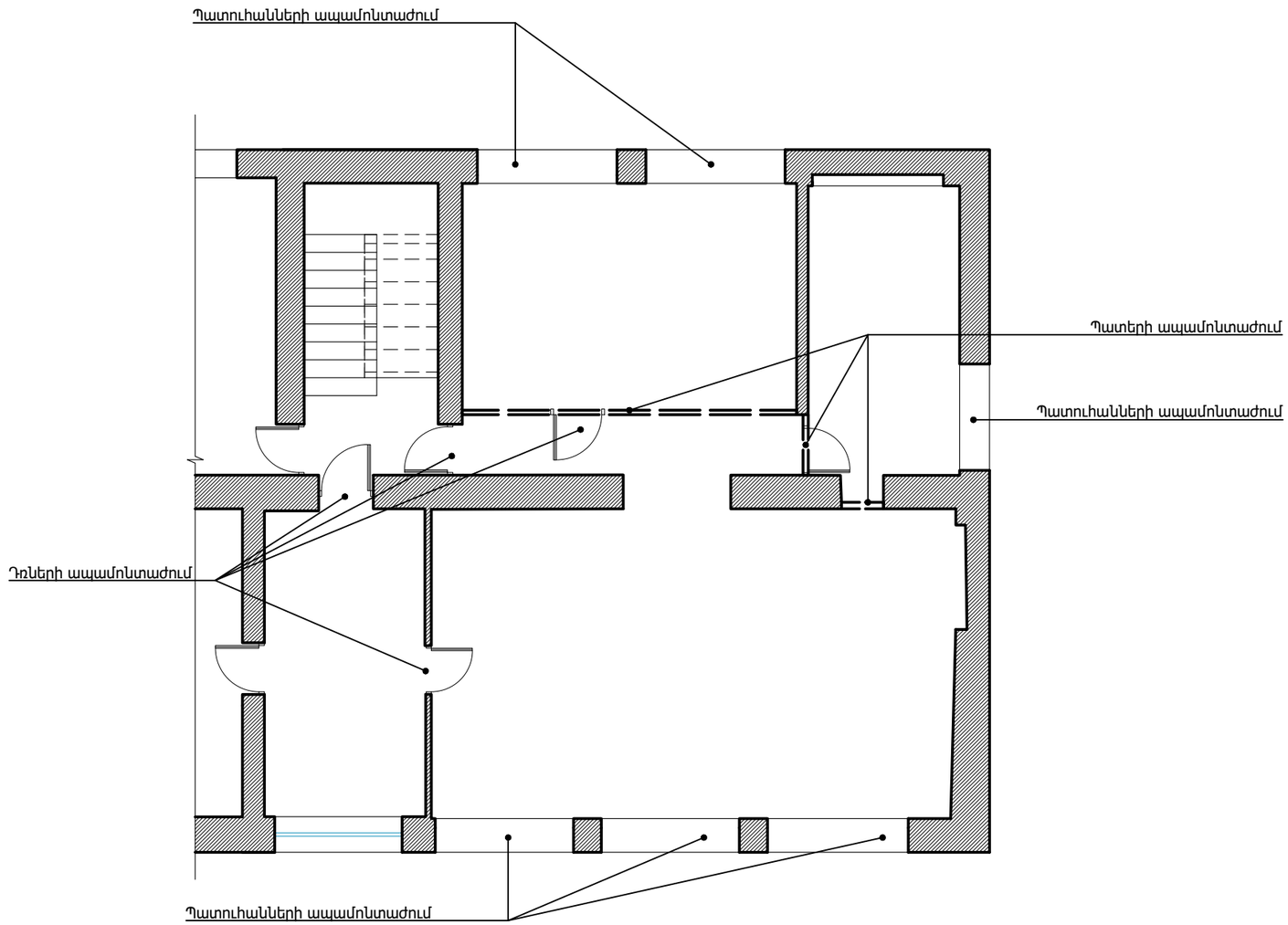

Քանդման աշխատանքներ

Հ/Հ	Անվանում	Քանակ	Միավոր
1	Պատերի ապամոնտաժում	23.6	քմ
2	Դռների ապամոնտաժում	7.6	քմ
3	Պատուհանների ապամոնտաժում	23.8	քմ
4	Պատերի գաջային սվաղի քերում	211.4	քմ
5	Առաստաղի գաջային սվաղի քերում	115.1	քմ

ՊԱՅՄԱՆԱԿԱՆ ՆՇԱՆՆԵՐ

Ապամոնտաժվող պատեր

Նախագծող
sp2.am ///

Պատվիրատու
GIZ
Deutsche Gesellschaft für Internationale Zusammenarbeit (GIZ) GmbH

Նախագիծ
Վերնաշենի մանկապարտեզի մասնակի վերանորոգման նախագիծ

Հասցե
Վայոց ձորի մարզ, Եղեգնաձոր համայնք, Վերնաշեն բնակավայր

Նախագիծ համար /
2516_GIZ

Փուլ / ԱՇ

Անվանում /
Քանդման աշխատանքների ուրվագիծ, Երկրորդ հարկ

Մասշտաբ / Մ 1:100

Թերթ / Ճ - 08

Ամսաթիվ / 01.09.2025

ՆԳՃ՝
Ս. Պետրոսյան

Ճարտարապետ՝
Ի. Մերդինյան

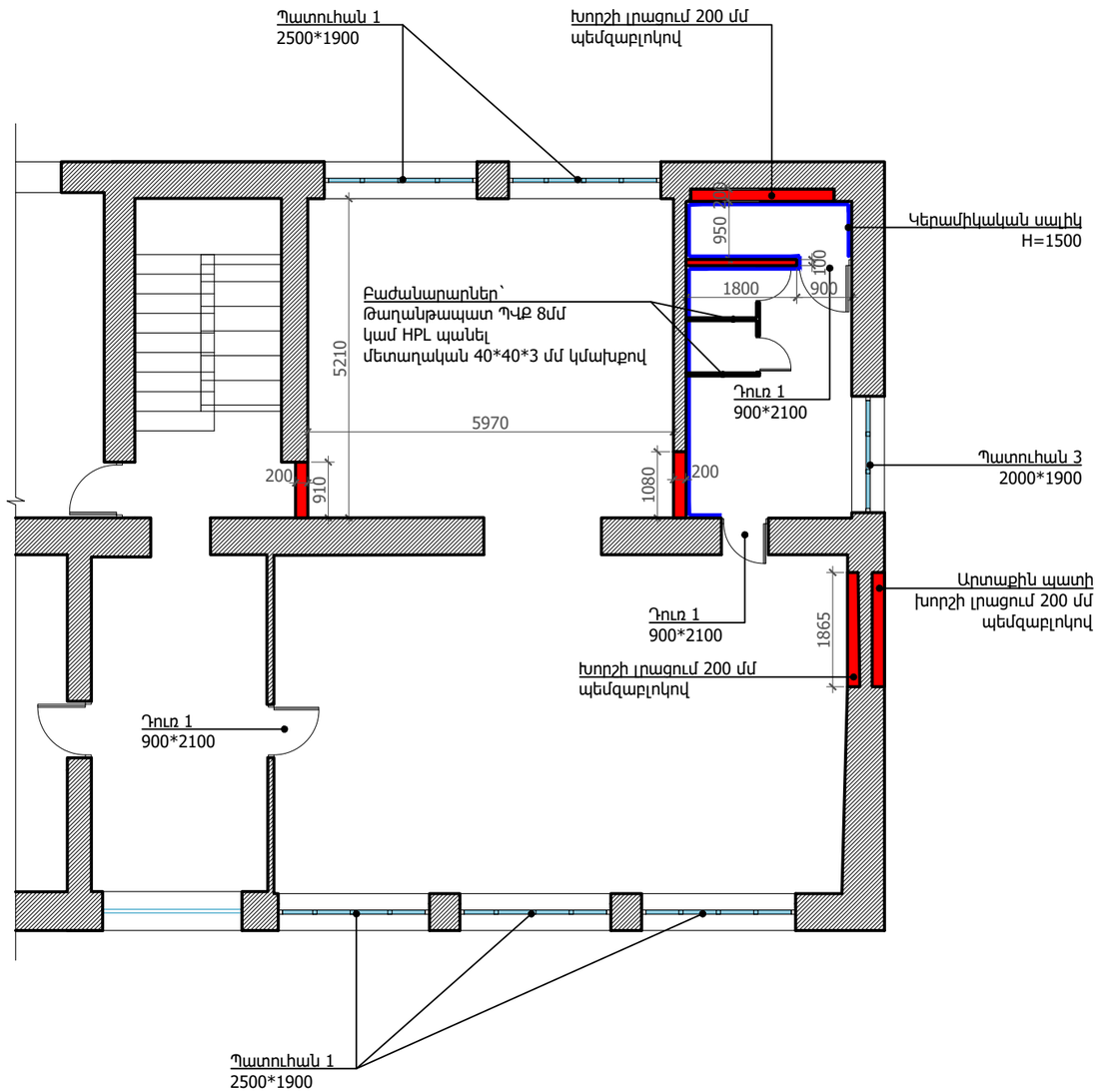

Վերանորոգման աշխատանքներ

Հ/Հ	Անվանում	Քանակ	Միավոր
1	Միջնորմների լրացում (100 մմ պեմզաբլոկ)	5.9	քմ
2	Միջնորմների լրացում (200 մմ պեմզաբլոկ)	20.5	քմ
3	Պատուհանների տեղադրում (6 հատ)	27.6	քմ
4	Դռների տեղադրում (3 հատ)	5.7	քմ
5	Պատերի գաջային սվաղ	239.3	քմ
6	Պատերի ներկում	239.3	քմ
7	Պատերի կերամիկական սալիկ	19.5	քմ
8	Գրատախտակի ներկ	5.3	քմ
9	Ջեռուցիչի քողարկիչ	7.0	հատ

ՊԱՅՄԱՆԱԿԱՆ ՆՇԱՆՆԵՐ

Պեմզաբլոկից նոր պատ

Կերամիկական սալիկ

Նախագծող
sp2.am ///

Պատվիրատու
GIZ
Deutsche Gesellschaft für Internationale Zusammenarbeit (GIZ) GmbH

Նախագիծ
Վերնաշենի մանկապարտեզի մասնակի վերանորոգման նախագիծ

Հասցե
Վայոց ձորի մարզ, Եղեգնաձոր համայնք, Վերնաշեն բնակավայր

Նախագիծ համար /
2516_GIZ

Փուլ / ԱԾ

Անվանում /
Վերանորոգման աշխատանքների ուրվագիծ, Երկրորդ հարկ

Մասշտաբ / Մ 1:100

Թերթ / Ճ - 09

Ամսաթիվ / 01.09.2025

ՆԳՃ՝
Ս. Պետրոսյան

Ճարտարապետ՝
Ի. Մերդինյան

ԱՆՎԱՆԱՑԱՆԿ

Հ/Հ	Անվանում	Քանակ	Միավոր
1	Հանդերձարան	15.7	քմ
2	Խաղասենյակ	51.5	քմ
3	Ննջասենյակ	31.0	քմ
4	Սանհանգույց	14.0	քմ

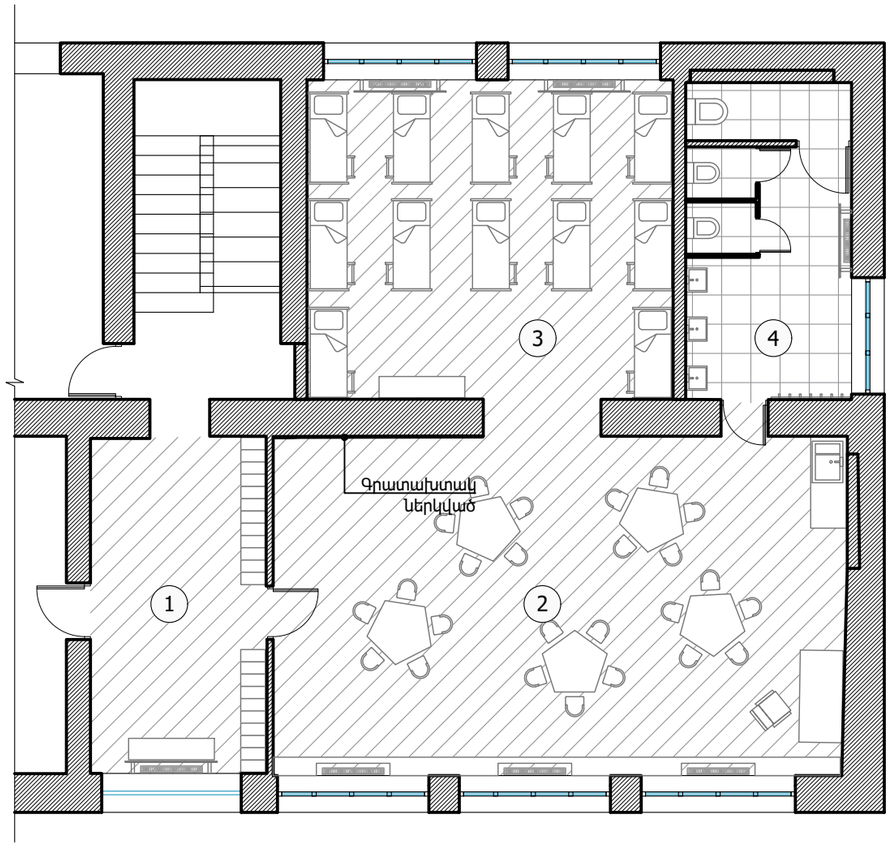

Նախագծող

sp2.am ///

Պատվիրատու

GIZ

Deutsche Gesellschaft für Internationale Zusammenarbeit (GIZ) GmbH

Նախագիծ

Վերնաշենի մանկապարտեզի մասնակի վերանորոգման նախագիծ

Հասցե

Վայոց ձորի մարզ, Եղեգնաձոր համայնք, Վերնաշեն բնակավայր

Նախագիծ համար /

2516_GIZ

Փուլ / ԱԾ

Անվանում /

Կահավորման հատակագիծ, Երկրորդ հարկ

Մասշտաբ / Մ 1:100

Թերթ / Ճ - 10

Ամսաթիվ / 01.09.2025

ՆԳՃ՝

Ս. Պետրոսյան

Ճարտարապետ՝

Ի. Մերդինյան

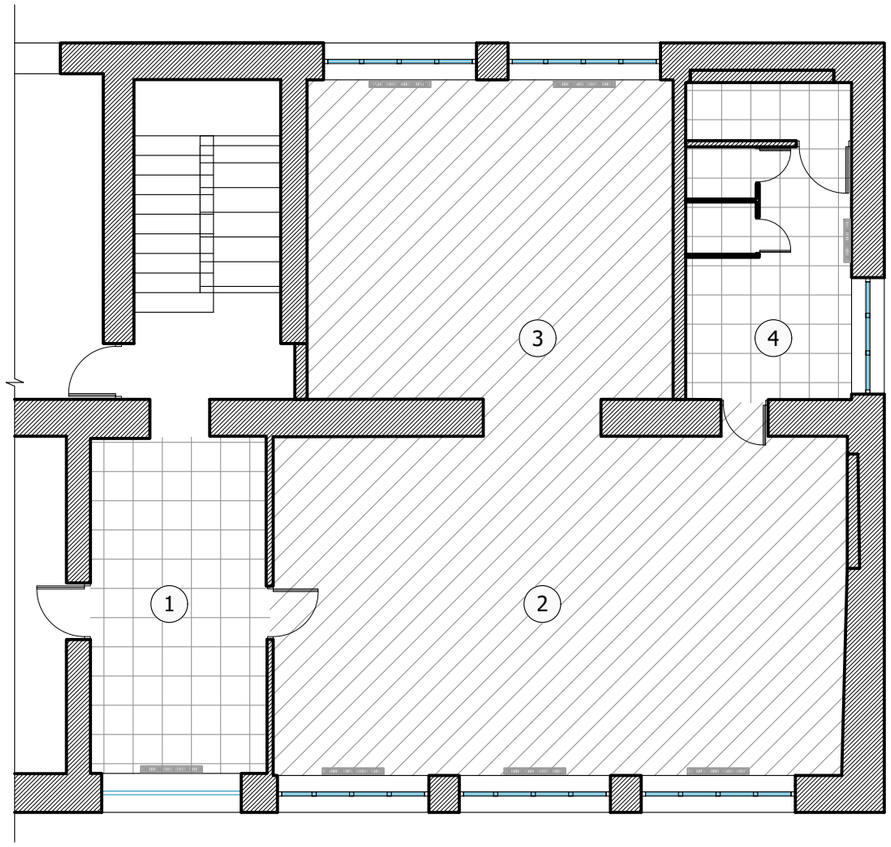

ԱՆՎԱՆԱՑԱՆԿ

Հ/Հ	Անվանում	Հատակի ծածկույթի տեսակ	Քանակ	Միավոր
1	Հանդերձարան	Մամլոգրանիտ 600*600 մմ	15.8	քմ
		Մամլոգրանիտ 100 մմ շրիշակ	14.1	գծմ
2	Խաղասենյակ	Վինիլային հատակ	52.6	քմ
		Լամինացված ԴՍՊ շրիշակ	27.8	գծմ
3	Ննջասենյակ	Վինիլային հատակ	31.7	քմ
		Լամինացված ԴՍՊ շրիշակ	21.1	գծմ
4	Սանհանգույց	Մամլոգրանիտ 600*600 մմ	14.0	քմ
		Մամլոգրանիտ 100 մմ շրիշակ	5.5	գծմ

ՊԱՅՄԱՆԱԿԱՆ ՆՇԱՆՆԵՐ

Վինիլային հատակ

Կերամոգրանիտ

Նախագծող

sp2.am ///

Պատվիրատու

GIZ

Deutsche Gesellschaft für Internationale Zusammenarbeit (GIZ) GmbH

Նախագիծ

Վերնաշենի մանկապարտեզի մասնակի վերանորոգման նախագիծ

Հասցե

Վայոց ձորի մարզ, Եղեգնաձոր համայնք, Վերնաշեն բնակավայր

Նախագիծ համար /

2516_GIZ

Փուլ / ԱՇ

Անվանում /

Հատակների հատակագիծ, Երկրորդ հարկ

Մասշտաբ / Մ 1:100

Թերթ / Ճ - 11

Ամսաթիվ / 01.09.2025

ՆԳՃ՝

Ս. Պետրոսյան

Ճարտարապետ՝

Ի. Մերդինյան

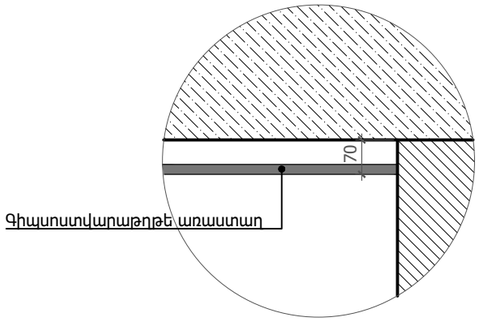

Առաստաղի հանգույց

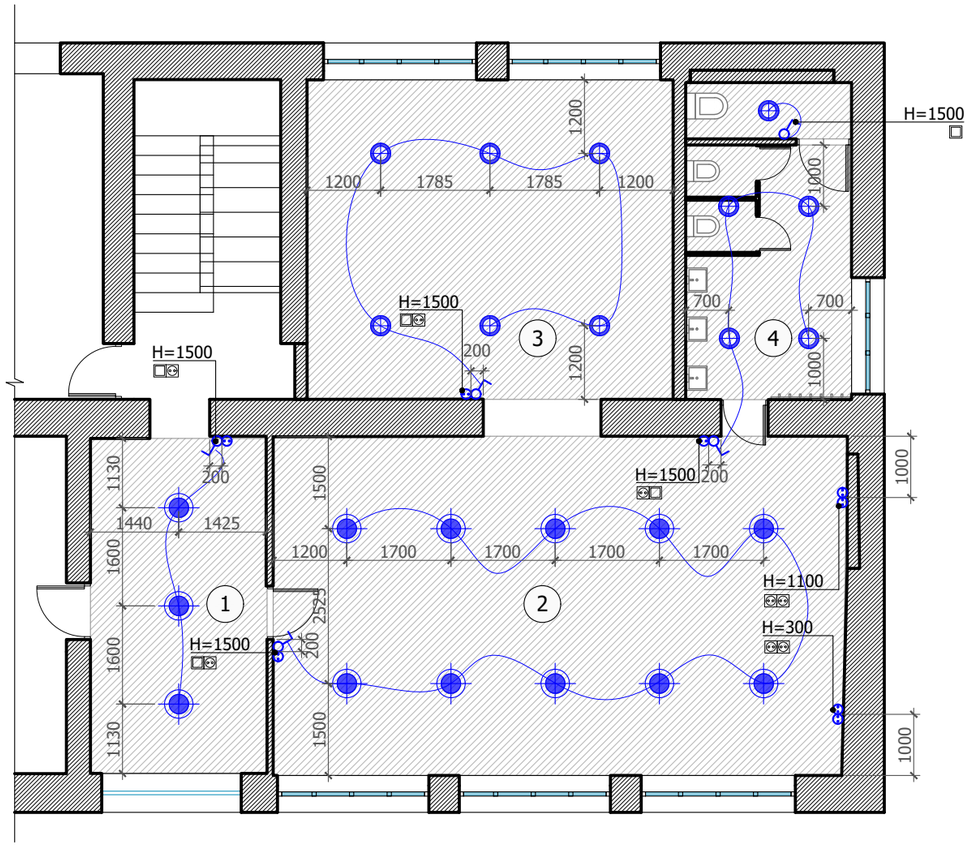

ԱՆՎԱՆԱՑԱՆԿ

Հ/Հ	Անվանում	Քանակ	Միավոր
1	Հանդերձարան	15.7	քմ
2	Խաղասենյակ	51.5	քմ
3	Ննջասենյակ	31.0	քմ
4	Սանհանգույց	14.0	քմ

ՊԱՅՄԱՆԱԿԱՆ ՆՇԱՆՆԵՐ

- Միստեղնանի անջատիչ
- Երկստեղնանի անջատիչ
- Անջատիչ երկկողմանի (ռևերս)
- Վարդակ հողանցումով
- Լուսատու կախված առաստաղից (ջահ)
- Լուսատու ձգված առաստաղին (պլաֆոն)
- Գիպսոստվարաթղթե առաստաղ

ԱՆՎԱՆԱՑԱՆԿ

Հ/Հ	Անվանում	Տեսակ	Քանակ	Միավոր
1	Հանդերձարան	Վարդակ	1	հատ
		Անջատիչ մեկստեղն	2	հատ
		Լուսատու, կախված առաստաղից	3	հատ
		Գիպսոստվարաթղթե առաստաղ	15.8	քմ
2	Խաղասենյակ	Վարդակ	6	հատ
		Անջատիչ մեկստեղն	2	հատ
		Լուսատու, կախված առաստաղից	10	հատ
		Գիպսոստվարաթղթե առաստաղ	52.6	քմ
3	Ննջասենյակ	Վարդակ	1	հատ
		Անջատիչ մեկստեղն	1	հատ
		Լուսատու, ձգված առաստաղին	6	հատ
		Գիպսոստվարաթղթե առաստաղ	31.7	քմ
4	Սանհանգույց	Անջատիչ մեկստեղն	2	հատ
		Լուսատու, ձգված առաստաղին	5	հատ
		Գիպսոստվարաթղթե առաստաղ	14.0	քմ

Նախագծող
sp2.am ///

Պատվիրատու
GIZ
Deutsche Gesellschaft für Internationale Zusammenarbeit (GIZ) GmbH

Նախագիծ
Վերնաշենի մանկապարտեզի մասնակի վերանորոգման նախագիծ

Հասցե
Վայոց ձորի մարզ, Եղեգնաձոր համայնք, Վերնաշեն բնակավայր

Նախագիծ համար /
2516_GIZ

Փուլ / ԱՇ

Անվանում /
Լուսատուների ու էլ. սարքավորումների դասավորություն, Երկրորդ հարկ

Մասշտաբ / Մ 1:100
Թերթ / Ճ - 12
Ամսաթիվ / 01.09.2025

ՆԳՃ՝
Ս. Պետրոսյան

Ճարտարապետ՝
Ի. Մերդինյան

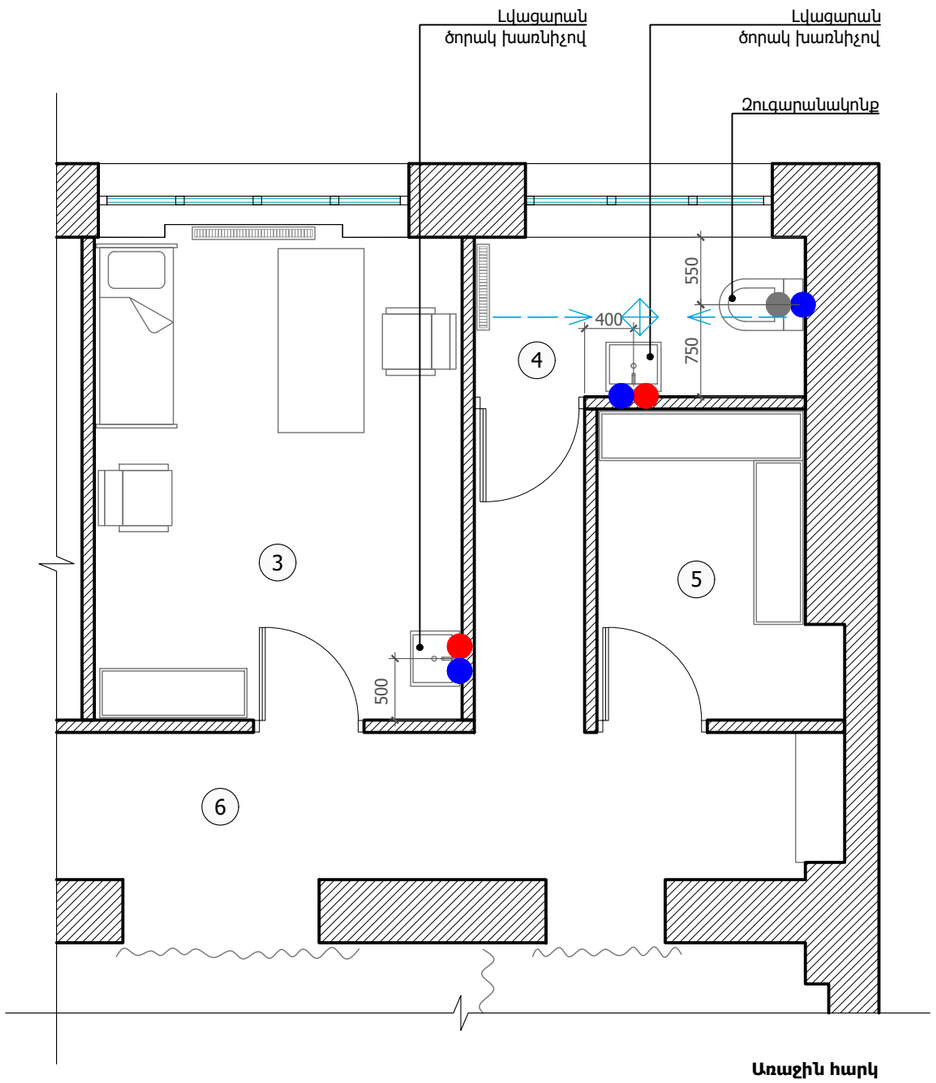

Առաջին հարկ

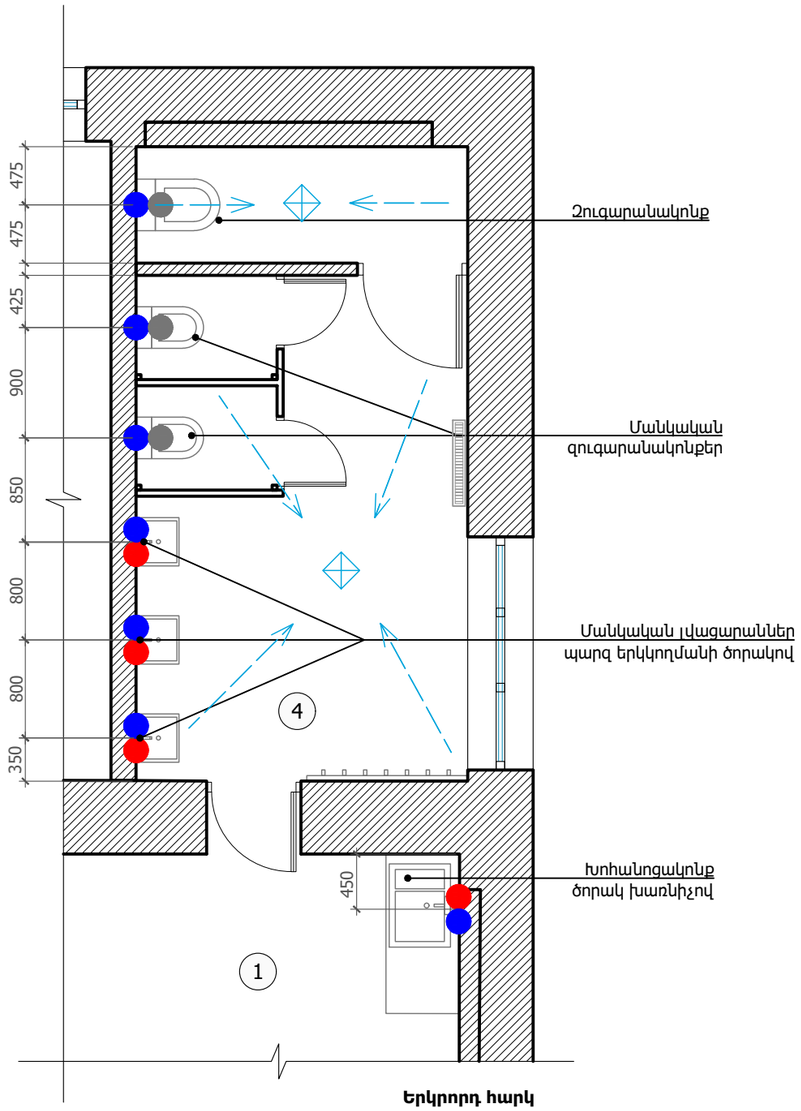

Երկրորդ հարկ

ԱՆՎԱՆԱՑԱՆԿ / ԱՌԱՋԻՆ ՀԱՐԿ

Հ/Հ	Անվանում
3	Բուժկետ
4	Սանհանգույց
5	Պահեստ
6	Միջանցք

ԱՆՎԱՆԱՑԱՆԿ /ԵՐԿՐՈՐԴ ՀԱՐԿ

Հ/Հ	Անվանում
1	Խաղասենյակ
4	Սանհանգույց

ԱՆՎԱՆԱՑԱՆԿ / ԱՌԱՋԻՆ ՀԱՐԿ

Հ/Հ	Անվանում	Տեսակ	Քանակ	Միավոր
3	Բուժկետ	Լվացարան, ծորակ խառնիչով	1	հատ
4	Սանհանգույց	Լվացարան, ծորակ խառնիչով	1	հատ
		Զուգարանակոնք	1	հատ
		Հոսակ	1	հատ

ԱՆՎԱՆԱՑԱՆԿ / ԵՐԿՐՈՐԴ ՀԱՐԿ

Հ/Հ	Անվանում	Տեսակ	Քանակ	Միավոր
1	Խաղասենյակ	Խոհանոցակոնք, ծորակ խառնիչով	1	հատ
4	Սանհանգույց	Լվացարան, մանկական, ծորակ խառնիչով	3	հատ
		Զուգարանակոնք, մանկական	2	հատ
		Զուգարանակոնք	1	հատ
		Հոսակ	2	հատ

ՊԱՅՄԱՆԱԿԱՆ ՆՇԱՆՆԵՐ

- Կոյուղի
- Տաք ջուր
- Սառ ջուր
- Հոսակ

Նախագծող
sp2.am ///

Պատվիրատու
GIZ
Deutsche Gesellschaft für Internationale Zusammenarbeit (GIZ) GmbH

Նախագիծ
Վերնաշենի մանկապարտեզի մասնակի վերանորոգման նախագիծ

Հասցե
Վայոց ձորի մարզ, Եղեգնաձոր համայնք, Վերնաշեն բնակավայր

Նախագիծ համար /
2516_GIZ

Փուլ / ԱԾ

Անվանում /
Թաց կետերի դասավորության ուրվագիծ

Մասշտաբ / Մ 1:50
Թերթ / Ճ - 13
Ամսաթիվ / 01.09.2025

ՆԳՃ՝
Ս. Պետրոսյան

Ճարտարապետ՝
Ի. Մերդինյան

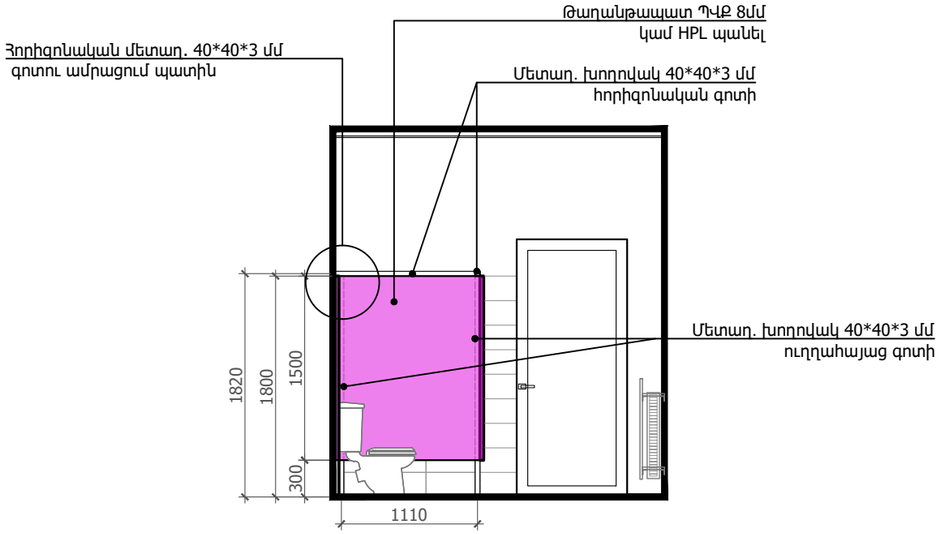

Կտրվածք Ա - Ա

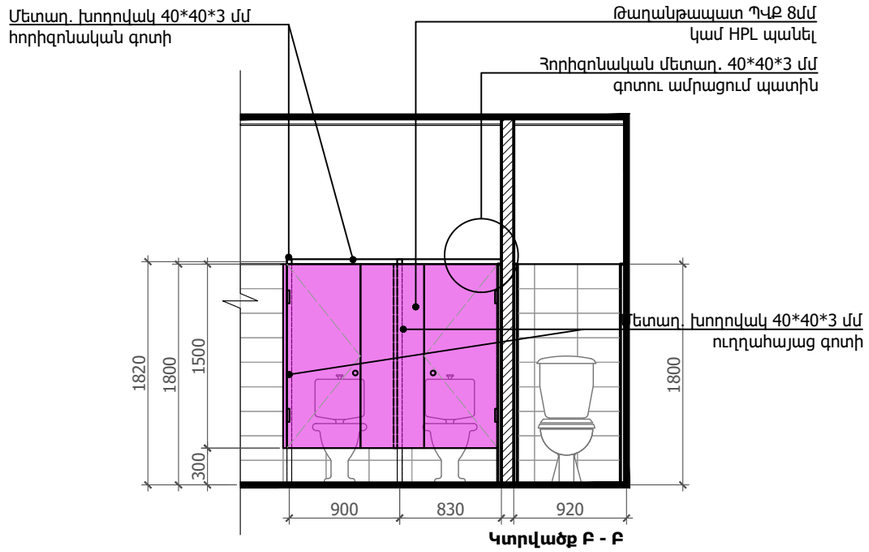

Կտրվածք Բ - Բ

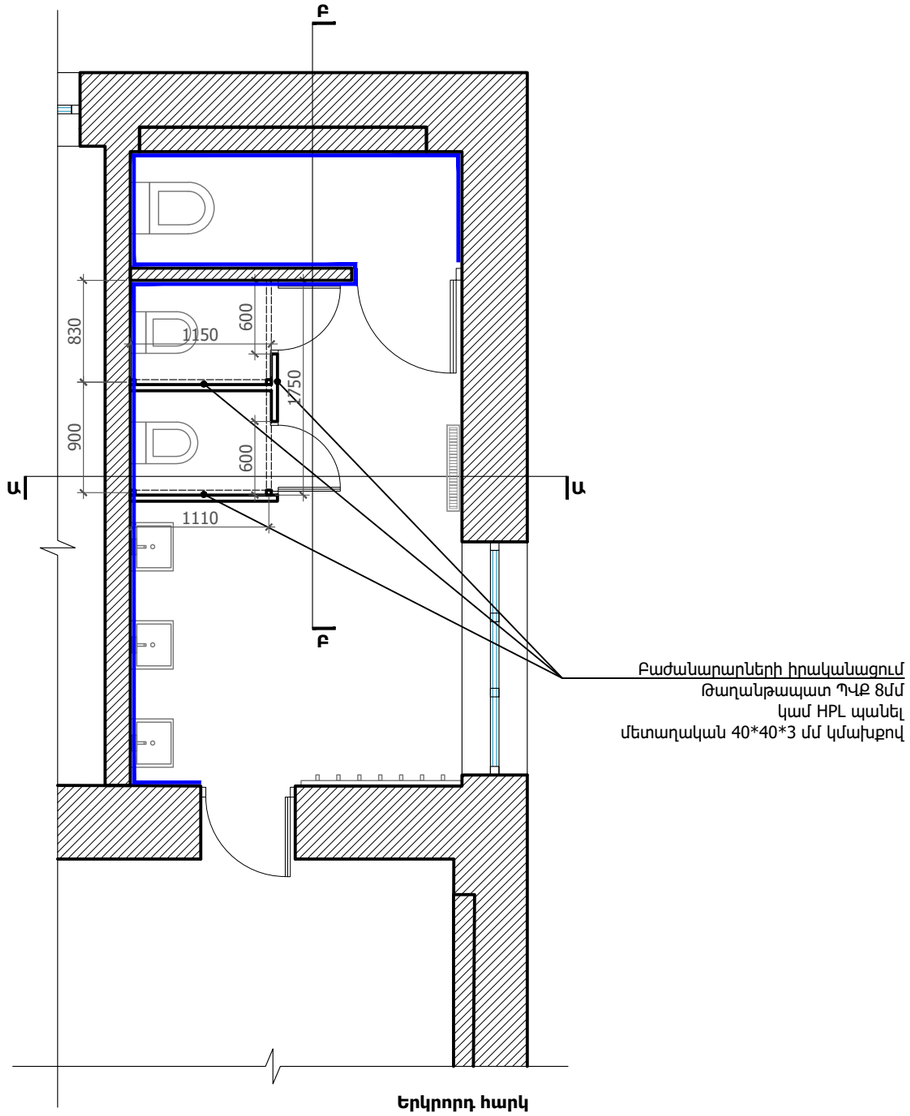

Երկրորդ հարկ

Նախագծող
sp2.am ///

Պատվիրատու
GIZ
Deutsche Gesellschaft für Internationale Zusammenarbeit (GIZ) GmbH

Նախագիծ
Վերնաշենի մանկապարտեզի մասնակի վերանորոգման նախագիծ

Հասցե
Վայոց ձորի մարզ, Եղեգնաձոր համայնք, Վերնաշեն բնակավայր

Նախագիծ համար /
2516_GIZ

Փուլ / ԱՇ

Անվանում /
Սանհանգույցի մանրամասներ

Մասշտաբ / Մ 1:50
Թերթ / Ճ - 14
Ամսաթիվ / 01.09.2025

ՆԳՃ՝
Ս. Պետրոսյան

Ճարտարապետ՝
Ի. Մերդինյան

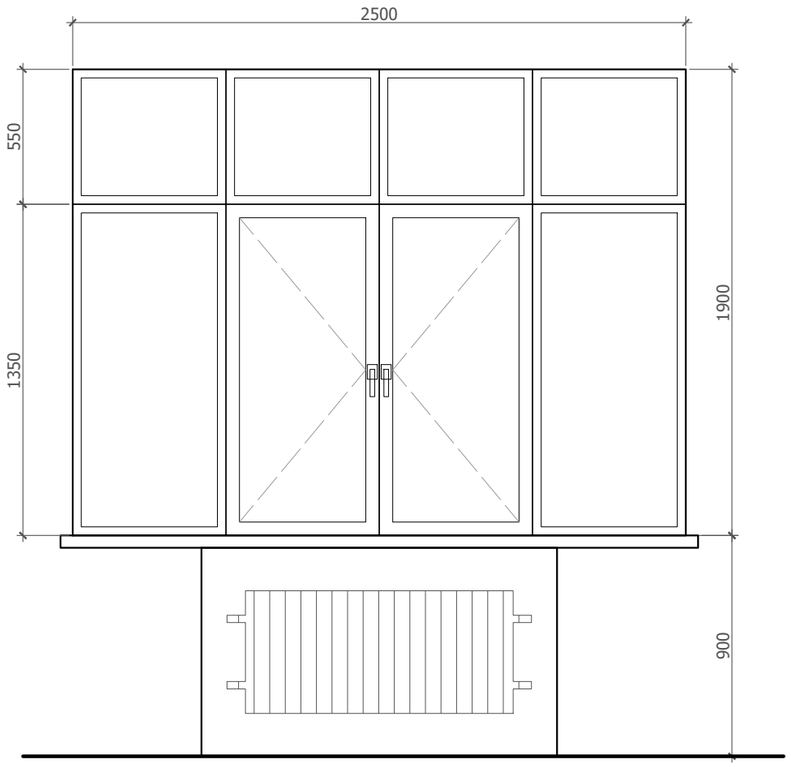

Պատուհան 1
11 հատ

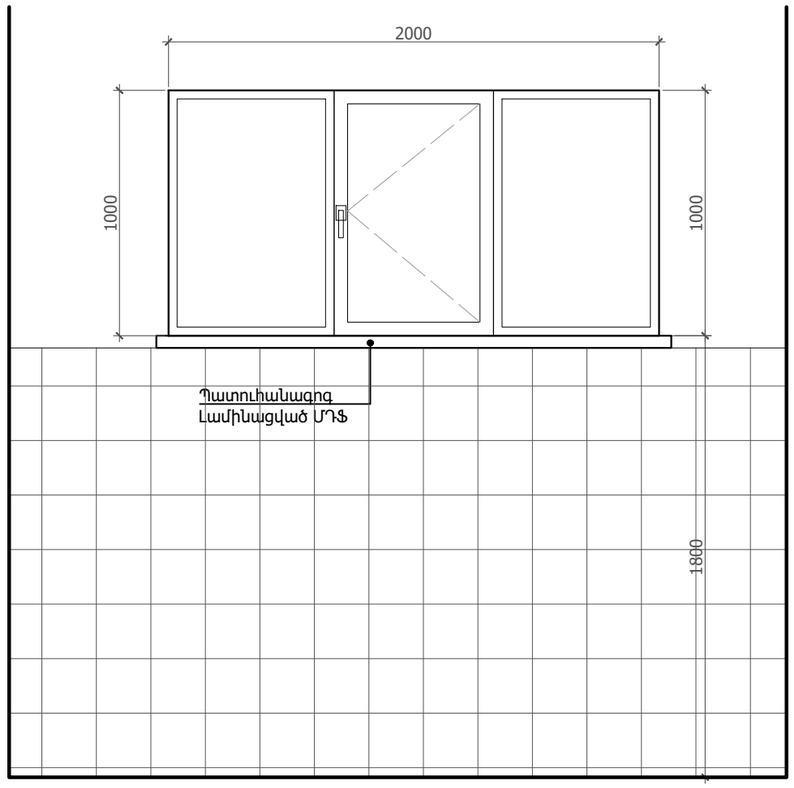

Պատուհան 2
1 հատ

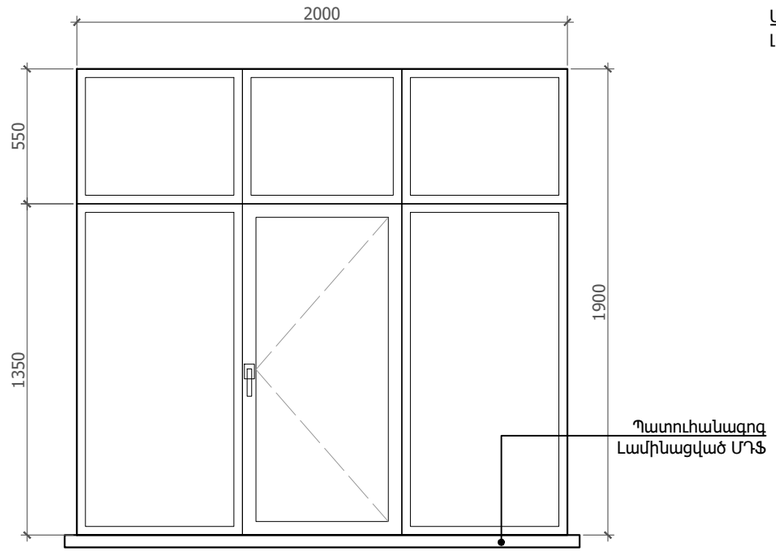

Պատուհան 3
1 հատ

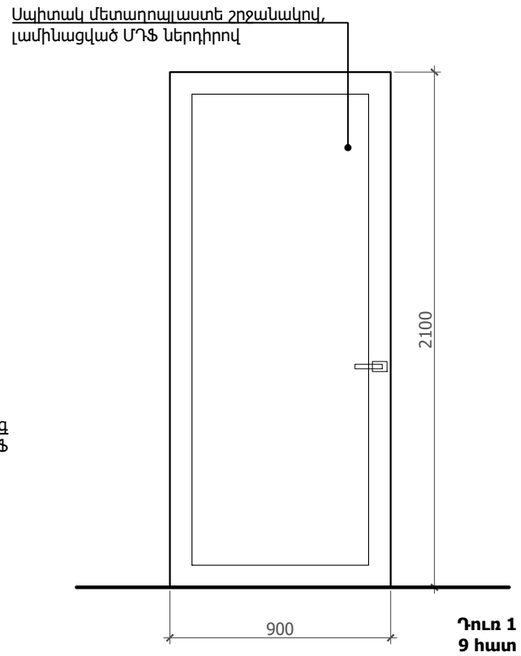

Դուռ 1
9 հատ

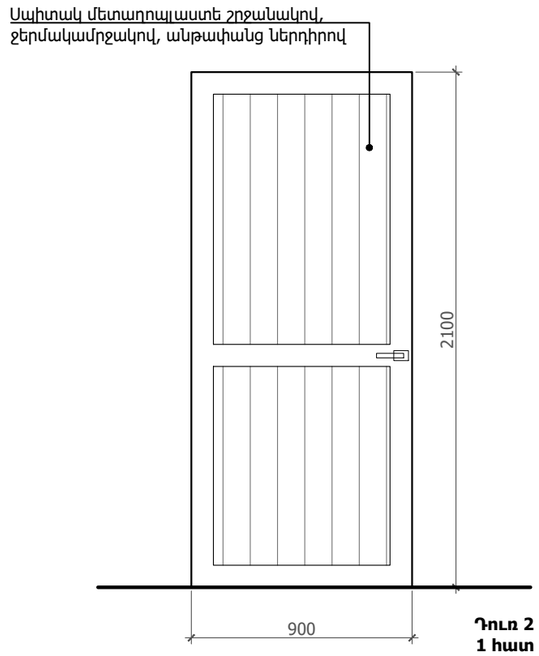

Դուռ 2
1 հատ

Ծանոթություն՝
Չափերը ճշտել տեղում:

Նախագծող	sp2.am ///
Պատվիրատու	GIZ Deutsche Gesellschaft für Internationale Zusammenarbeit (GIZ) GmbH
Նախագիծ	Վերնաշենի մանկապարտեզի մասնակի վերանորոգման նախագիծ
Հասցե	Վայոց ձորի մարզ, Եղեգնաձոր համայնք, Վերնաշեն բնակավայր
Նախագիծ համար /	2516_GIZ
Փուլ /	ԱԾ
Անվանում /	Պատուհանների ու դռների մանրամասներ
Մասշտաբ /	Մ 1:25
Թերթ /	Ճ - 15
Ամսաթիվ /	01.09.2025
ՆԳԾ՝	Ս. Պետրոսյան
Ճարտարապետ՝	Ի. Մերդինյան

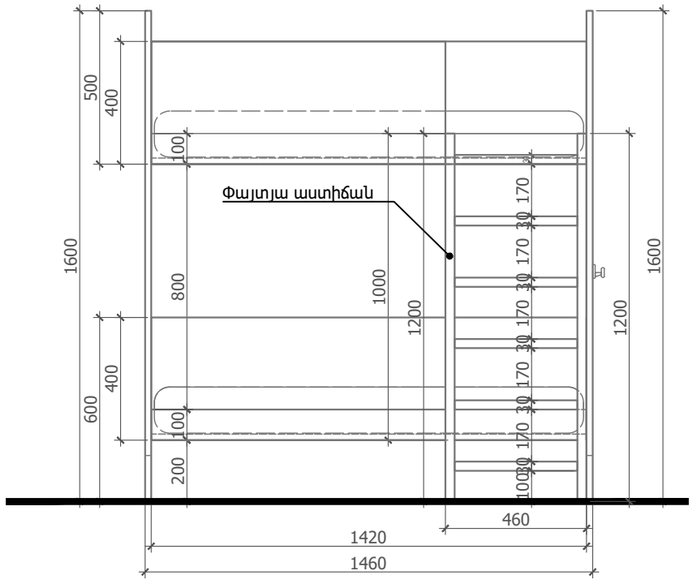

Մահճակալի ճակատ

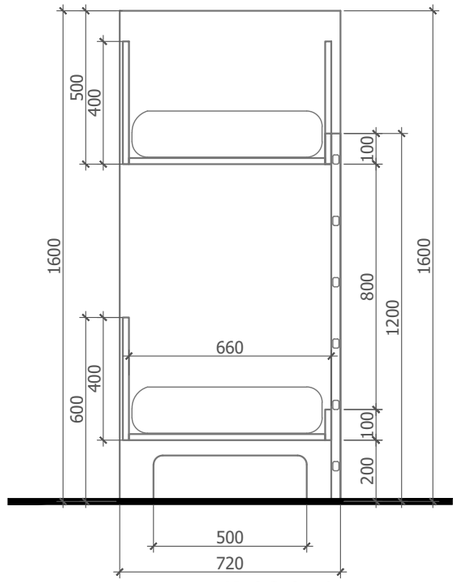

Մահճակալի կտրվածք

ԱՆՎԱՆԱՑԱՆԿ

Հ/Հ	Անվանում	Քանակ
1	Մահճակալ	12
2	Նստարան	2
3	Հանդերձապահարան	7 մոդուլ

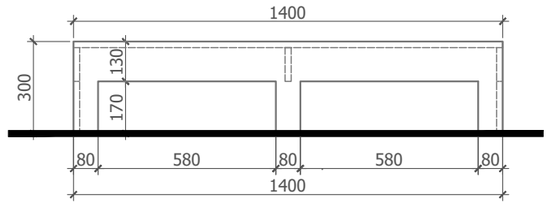

Նստարանի ճակատ

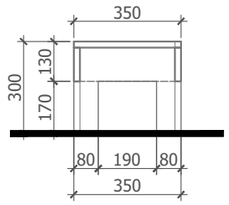

Նստարանի կտրվածք

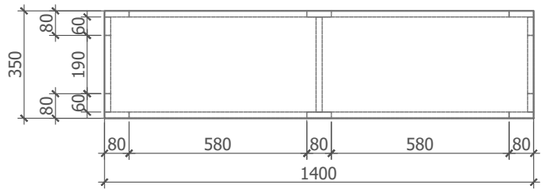

Նստարանի հատակագիծ

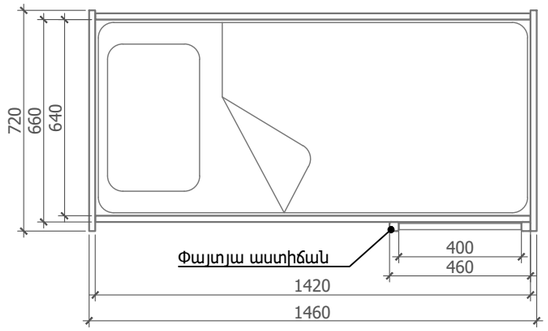

Մահճակալի հատակագիծ

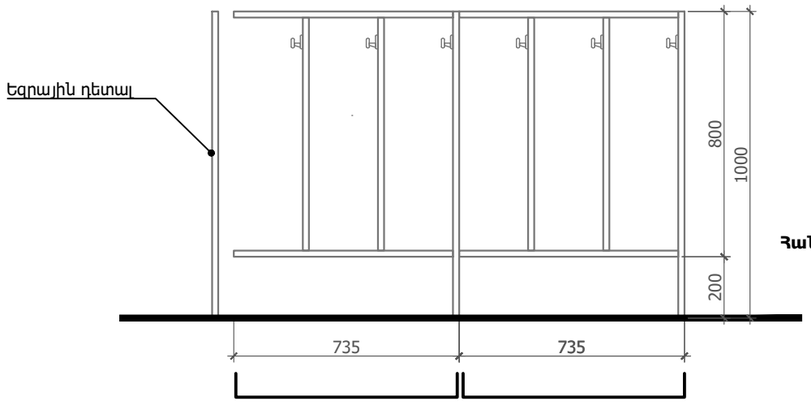

Հանդերձապահարանի ճակատ

կրկնվող մոդուլ **կրկնվող մոդուլ**

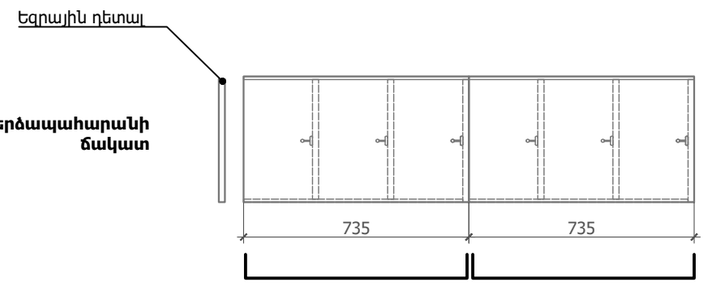

Հանդերձապահարանի հատակագիծ

կրկնվող մոդուլ **կրկնվող մոդուլ**

Ծանոթություն՝
Կահույքը պատրաստել լամինացված ԴՍՊ-ից,
գույնը համաձայնեցնել նախագծողի հետ:

Նախագծող
sp2.am ///

Պատվիրատու
GIZ
Deutsche Gesellschaft für Internationale Zusammenarbeit (GIZ) GmbH

Նախագիծ
Վերնաշենի մանկապարտեզի մասնակի վերանորոգման նախագիծ

Հասցե
Վայոց ձորի մարզ, Եղեգնաձոր համայնք, Վերնաշեն բնակավայր

Նախագիծ համար /
2516_GIZ

Փուլ / ԱԾ

Անվանում /
Կահավորման մանրամասներ, Մահճակալ, նստարան, հանդերձապահարան

Մասշտաբ / Մ 1:20
Թերթ / Ճ - 16
Ամսաթիվ / 01.09.2025

ՆԳՃ՝
Ս. Պետրոսյան

Ճարտարապետ՝
Ի. Մերդինյան

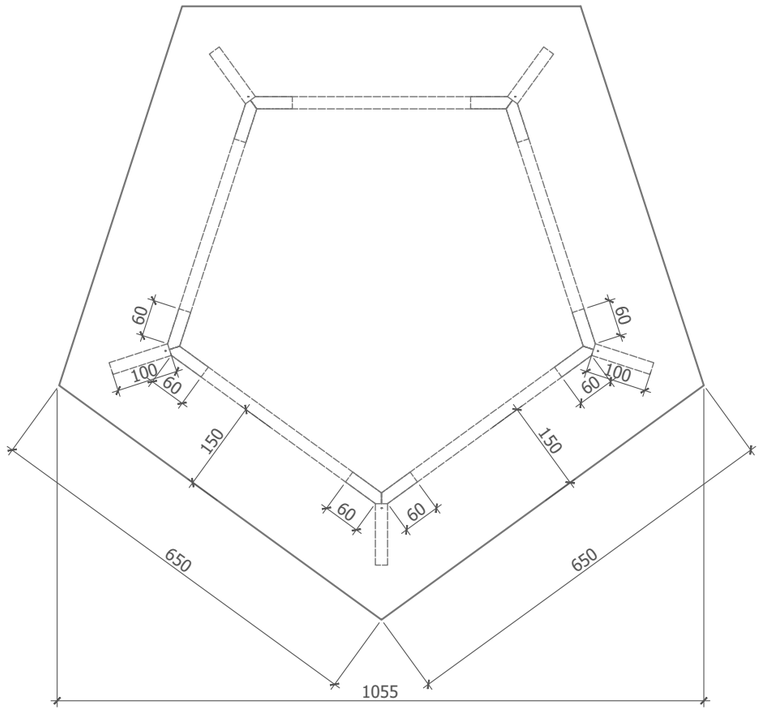

Սեղանիկի հատակագիծ

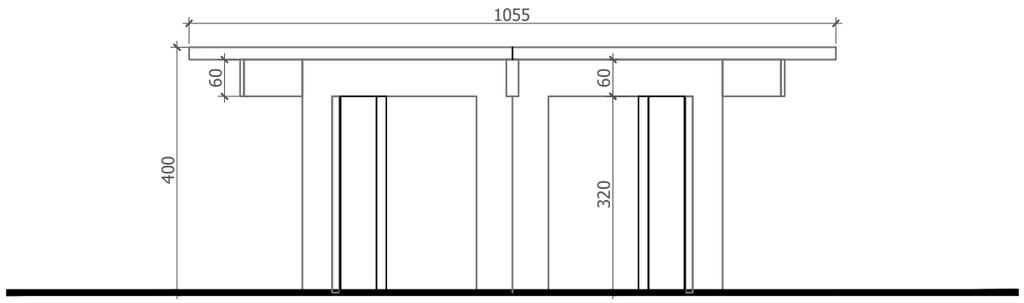

Սեղանիկի ճակատ

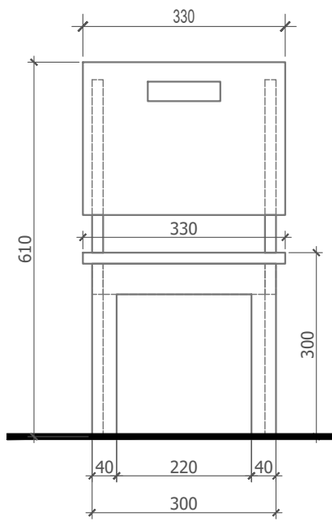

Աթոռակի ճակատ 1

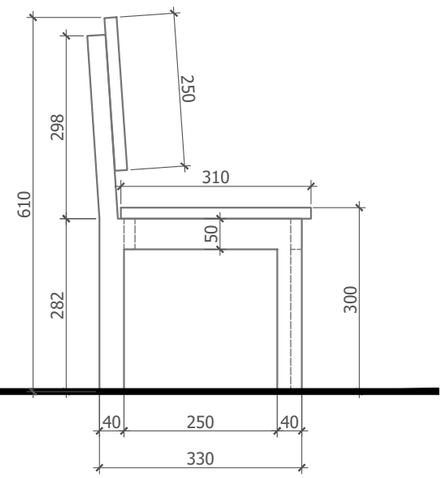

Աթոռակի ճակատ 2

ԱՆՎԱՆԱՑԱՆԿ

Հ/Հ	Անվանում	Քանակ
1	Սեղանիկ	5
2	Աթոռակ	25

Ծանոթություն՝
Կահույքը պատրաստել լամինացված ԴՍՊ-ից,
գույնը համաձայնեցնել նախագծողի հետ:

Նախագծող
sp2.am ///

Պատվիրատու
GIZ
Deutsche Gesellschaft für Internationale Zusammenarbeit (GIZ) GmbH

Նախագիծ
Վերնաշենի մանկապարտեզի մասնակի վերանորոգման նախագիծ

Հասցե
Վայոց ձորի մարզ, Եղեգնաձոր համայնք, Վերնաշեն բնակավայր

Նախագիծ համար /
2516_GIZ

Փուլ / ԱՇ

Անվանում /
Կահավորման մանրամասներ, Սեղանիկ ու աթոռակ

Մասշտաբ / Մ 1:10
Թերթ / Ճ - 17
Ամսաթիվ / 01.09.2025

ՆԳՃ՝
Ս. Պետրոսյան

Ճարտարապետ՝
Ի. Մերդինյան

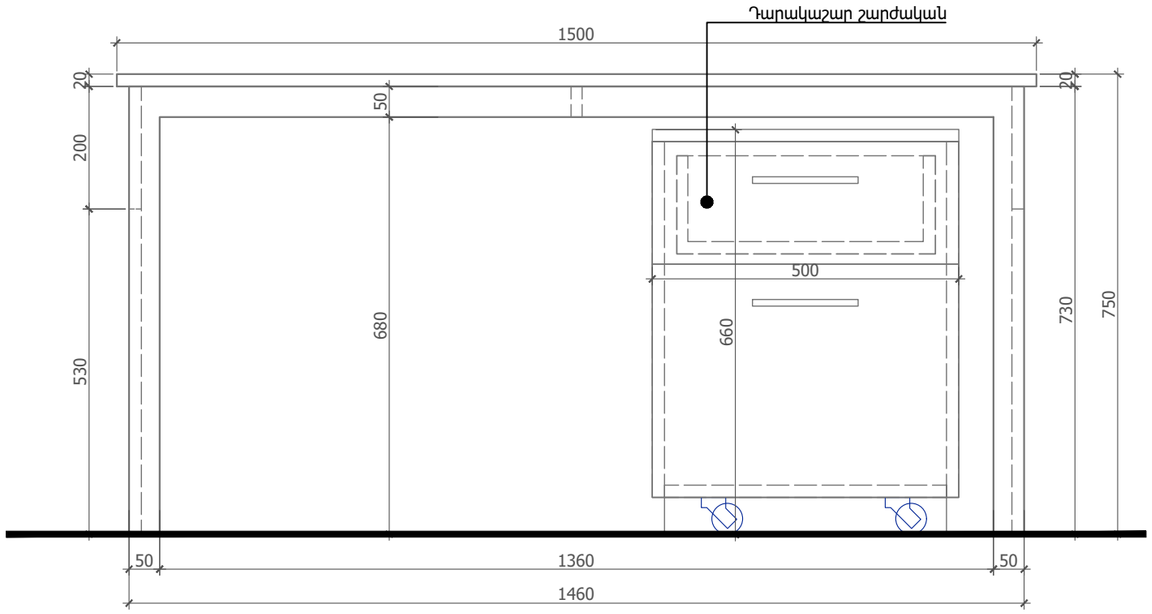

Վարչական սեղանի
ճակատ 1

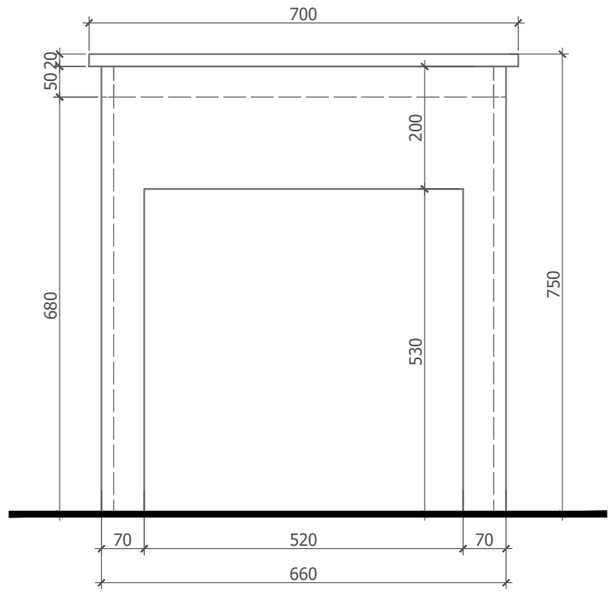

Վարչական սեղանի
ճակատ 2

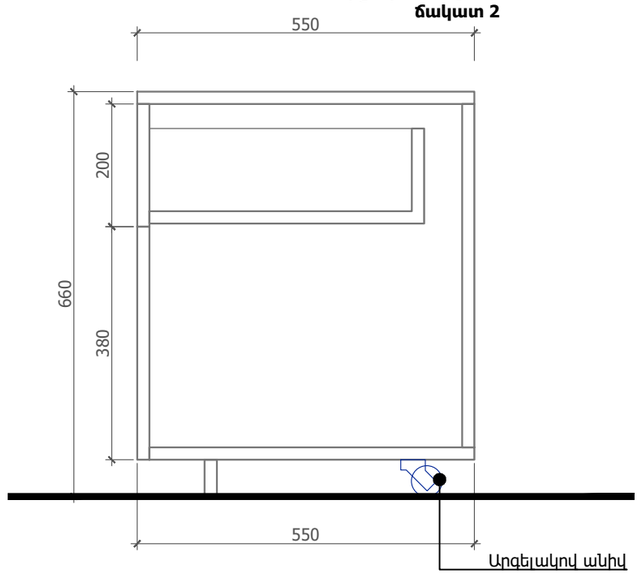

Դարակաշարի կտրվածք

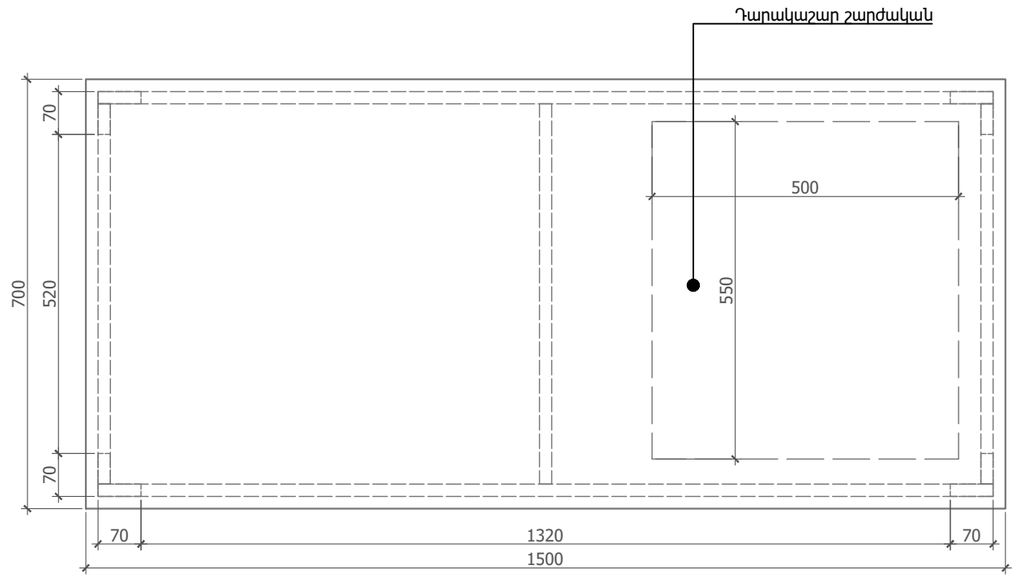

Վարչական սեղանի
հատակագիծ

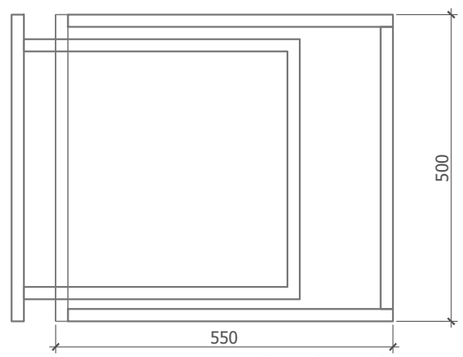

Դարակաշարի
հատակագիծ

ԱՆՎԱՆԱՑԱՆԿ

Հ/Հ	Անվանում	Քանակ
1	Վարչական սեղան	3
2	Շարժական դարակաշար	3
3	Տնօրենի կողադիր	1

Ծանոթություն՝
Կահույքը պատրաստել լամինացված ԴՍՊ-ից,
գույնը համաձայնեցնել նախագծողի հետ:

Նախագծող
sp2.am ///

Պատվիրատու
GIZ
Deutsche Gesellschaft für Internationale Zusammenarbeit (GIZ) GmbH

Նախագիծ
Վերնաշենի մանկապարտեզի մասնակի վերանորոգման նախագիծ

Հասցե
Վայոց ձորի մարզ, Եղեգնաձոր համայնք, Վերնաշեն բնակավայր

Նախագիծ համար /
2516_GIZ

Փուլ / ԱՇ

Անվանում /
Կահավորման մանրամասներ, Վարչական սեղան

Մասշտաբ / Մ 1:10
Թերթ / Ճ - 18
Ամսաթիվ / 01.09.2025

ՆԳՃ՝
Ս. Պետրոսյան

Ճարտարապետ՝
Ի. Մերդինյան

ԱՆՎԱՆԱՑԱՆԿ

Հ/Հ	Անվանում	Քանակ
1	Մանկական պահարան	4
2	Քաղարկիչ	7

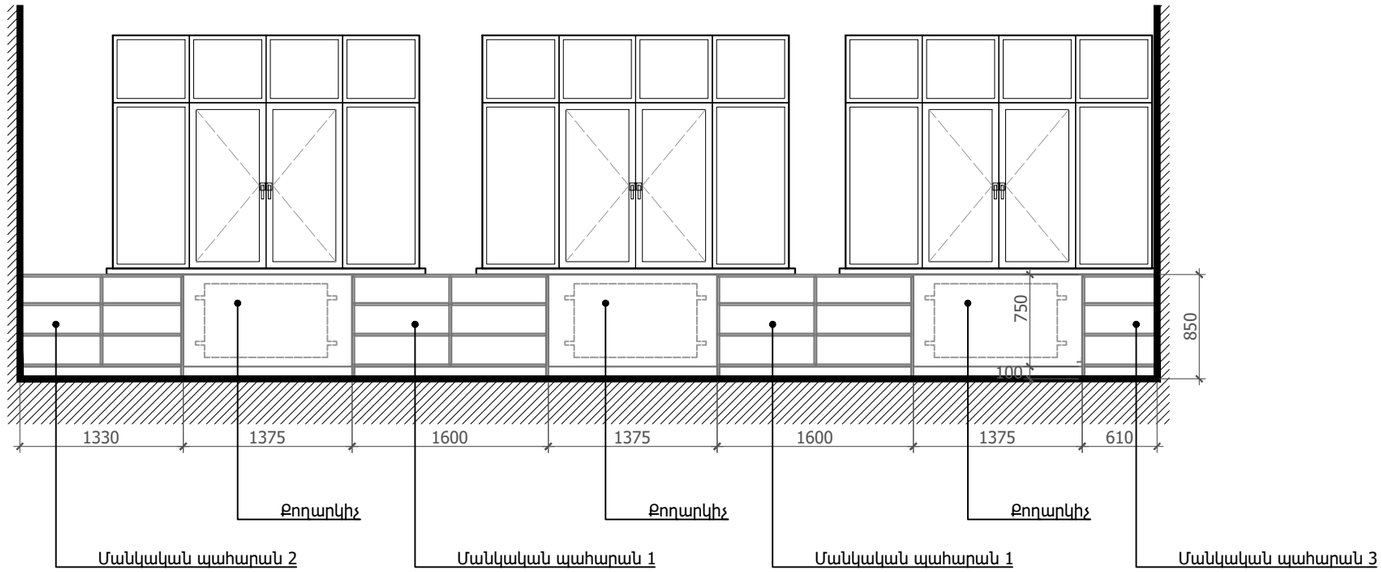

Ճակատ

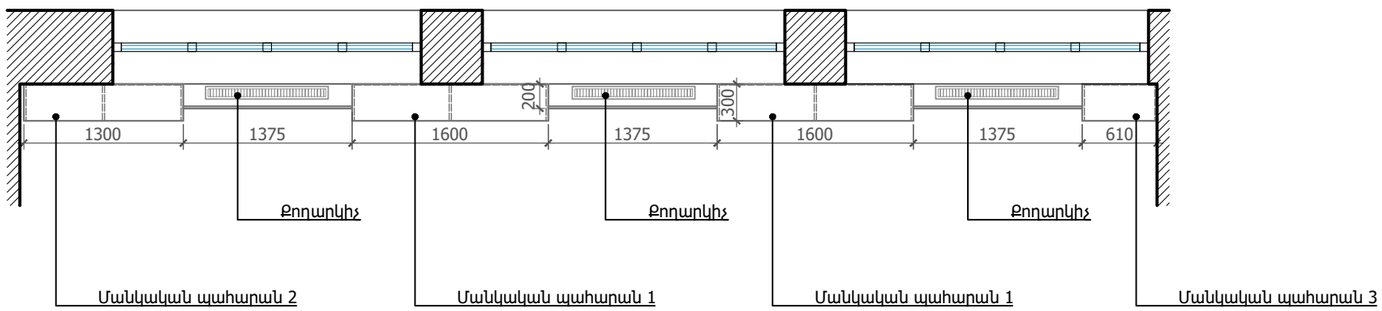

Հատակագիծ

Նախագծող

sp2.am ///

Պատվիրատու

GIZ

Deutsche Gesellschaft für Internationale Zusammenarbeit (GIZ) GmbH

Նախագիծ

Վերնաշենի մանկապարտեզի մասնակի վերանորոգման նախագիծ

Հասցե

Վայոց ձորի մարզ, Եղեգնաձոր համայնք, Վերնաշեն բնակավայր

Նախագիծ համար /

2516_GIZ

Փուլ / ԱԾ

Անվանում /

Խաղասենյակի կահավորման մանրամասներ, Մանկական պահարան և քողարկիչ

Մասշտաբ / Մ 1:50

Թերթ / Ճ - 19

Ամսաթիվ / 01.09.2025

ՆԳՃ՝

Ս. Պետրոսյան

Ճարտարապետ՝

Ի. Մերդինյան

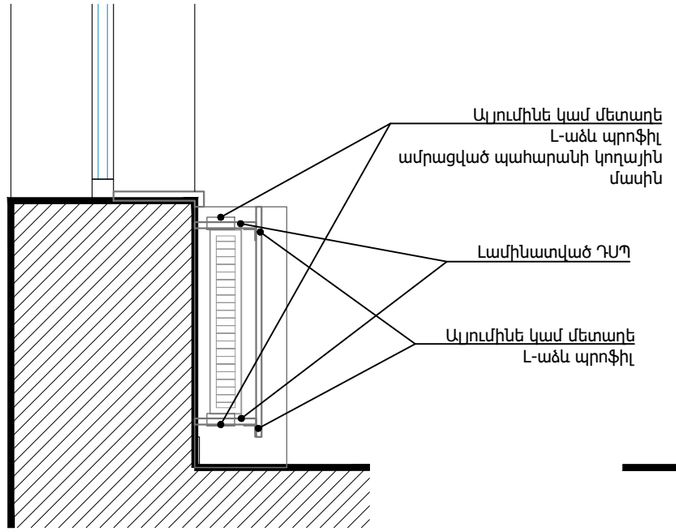

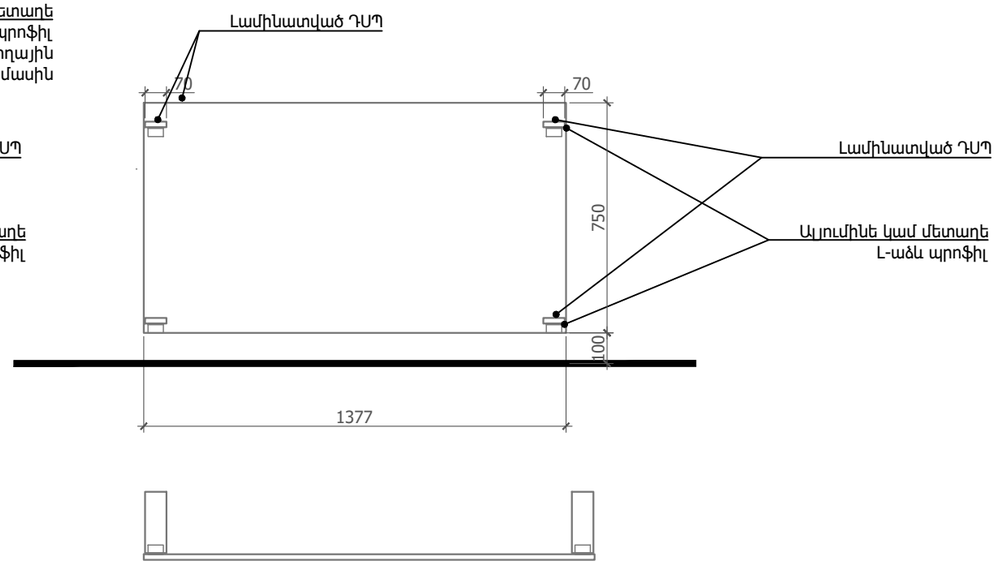

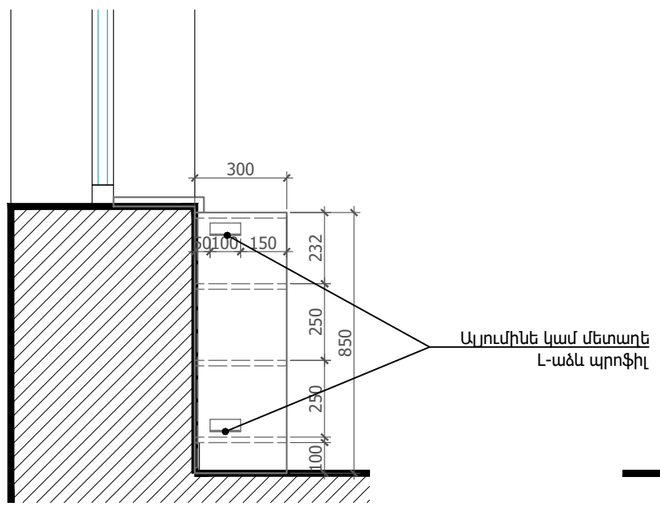

Մանկական պահարան 1
ճակատ

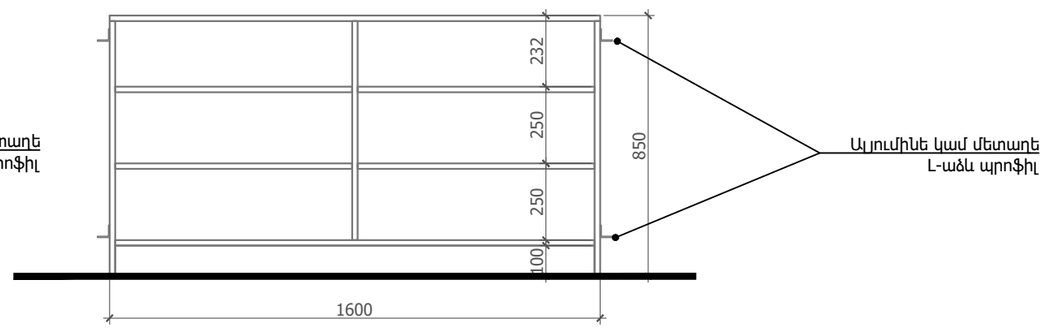

Մանկական պահարան 1
ճակատ

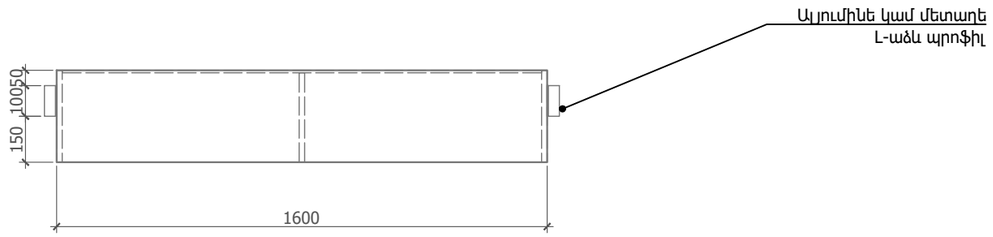

Մանկական պահարան 1
հատակագիծ

Ծանոթություն՝
Կահույքը պատրաստել լամինացված ԴՍՊ-ից,
գույնը համաձայնեցնել նախագծողի հետ:

Նախագծող
sp2.am ///

Պատվիրատու
GIZ
Deutsche Gesellschaft für Internationale Zusammenarbeit (GIZ) GmbH

Նախագիծ
Վերնաշենի մանկապարտեզի մասնակի վերանորոգման նախագիծ

Հասցե
Վայոց ձորի մարզ, Եղեգնաձոր համայնք, Վերնաշեն բնակավայր

Նախագիծ համար /
2516_GIZ

Փուլ / ԱԾ

Անվանում /
Կահավորման մանրամասներ, Մանկական պահարան և քողարկիչ

Մասշտաբ / Մ 1:20
Թերթ / ճ - 20
Ամսաթիվ / 01.09.2025

ՆԳՃ՝
Ս. Պետրոսյան

Ճարտարապետ՝
Ի. Մերդինյան