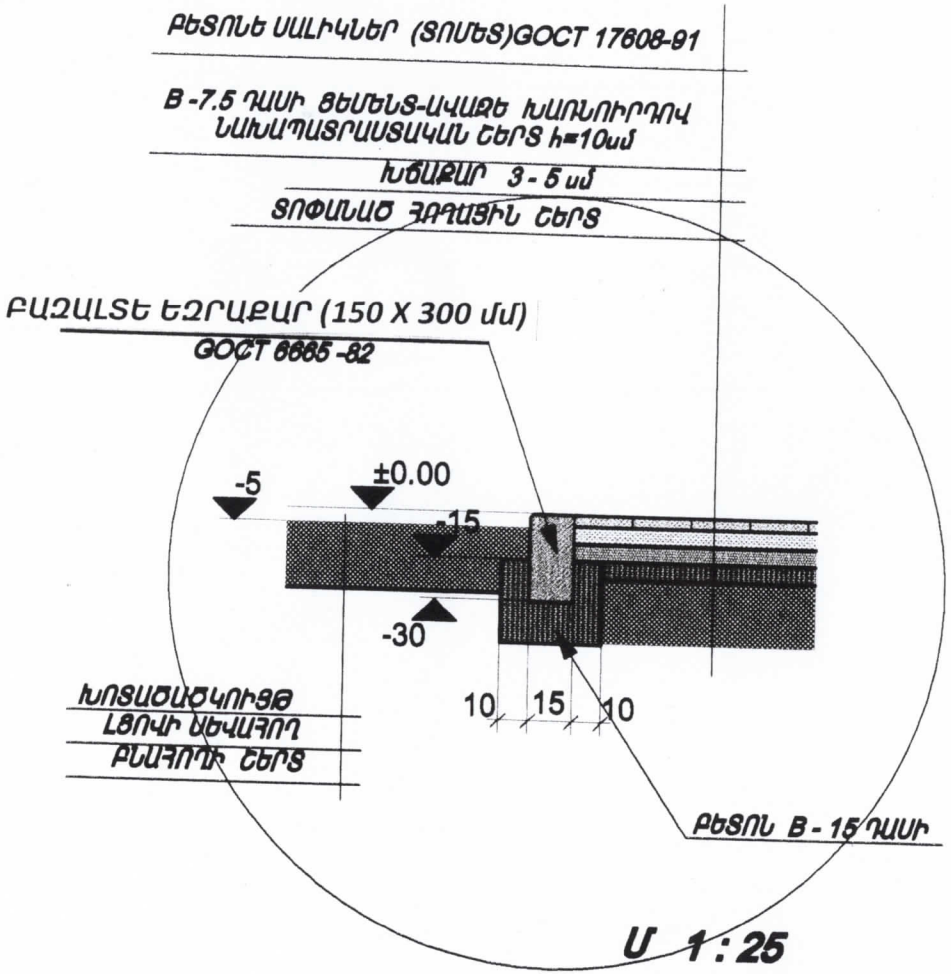
ԲԵՏՈՆԵ ՍԱԼԻԿՆԵՐ (ՏՈՄԵՏ)ԳՕՍՏ 17608-91
B -7.5 ԴԱՍԻ ՑԵՄԵՆՏ-ԱՎԱԶԵ ԽԱՌՆՈՒՐԴՈՎ
ՆԱԽԱՊԱՏՐԱՍՏԱԿԱՆ ՇԵՐՏ h=10սմ
ԽՃՔԱՔԱՐ 3 - 5 սմ
ՏՈՓԱՆԱՑ ՅՈՂԱՅԻՆ ՇԵՐՏ
ԲԱԶԱԼՏԵ ԵԶՐԱՔԱՐ (150 X 300 մմ)
ԳՕՍՏ 6665 -82
-5
±0.00
-15
-30
10
15
10
ԽՈՏԱՑԱԾԿՈՒՅԹ
ԼՑՈՎԻ ՆԵՎԱՅՈՂ
ԲՆԱՅՈՂԻ ՇԵՐՏ
ԲԵՏՈՆ B - 15 ԴԱՍԻ

Մ 1 : 25

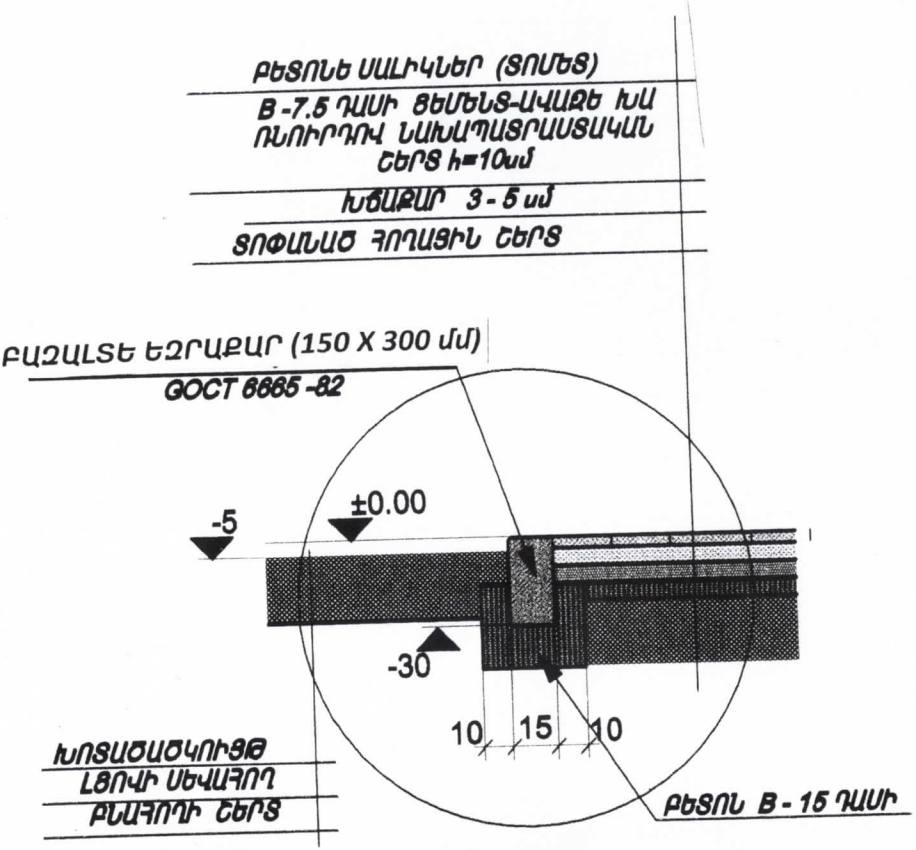
ԲԵՏՈՆԵ ՍԱԼԻԿՆԵՐ (ՏՈՄԵՏ)
B -7.5 ԴԱՍԻ ՑԵՄԵՆՏ-ԱՎԱԶԵ ԽԱ ՌՆՈՒՐԴՈՎ ՆԱԽԱՊԱՏՐԱՍՏԱԿԱՆ ՇԵՐՏ h=10սմ
ԽՃԱՔԱՐ 3 - 5 սմ
ՏՈՓԱՆԱԾ ՀՈՂԱՅԻՆ ՇԵՐՏ
ԲԱՁԱԼՏԵ ԵԶՐԱՔԱՐ (150 X 300 մմ)
GOCT 6665 -82
-5
±0.00
-30
10
15
10
ԽՈՏԱԾԱԾԿՈՒՅԹ ԼՑՈՎԻ ՍԵՎԱՀՈՂ ԲԱՀՈՂԻ ՇԵՐՏ
ԲԵՏՈՆ B - 15 ԴԱՍԻ
Մ 1:25

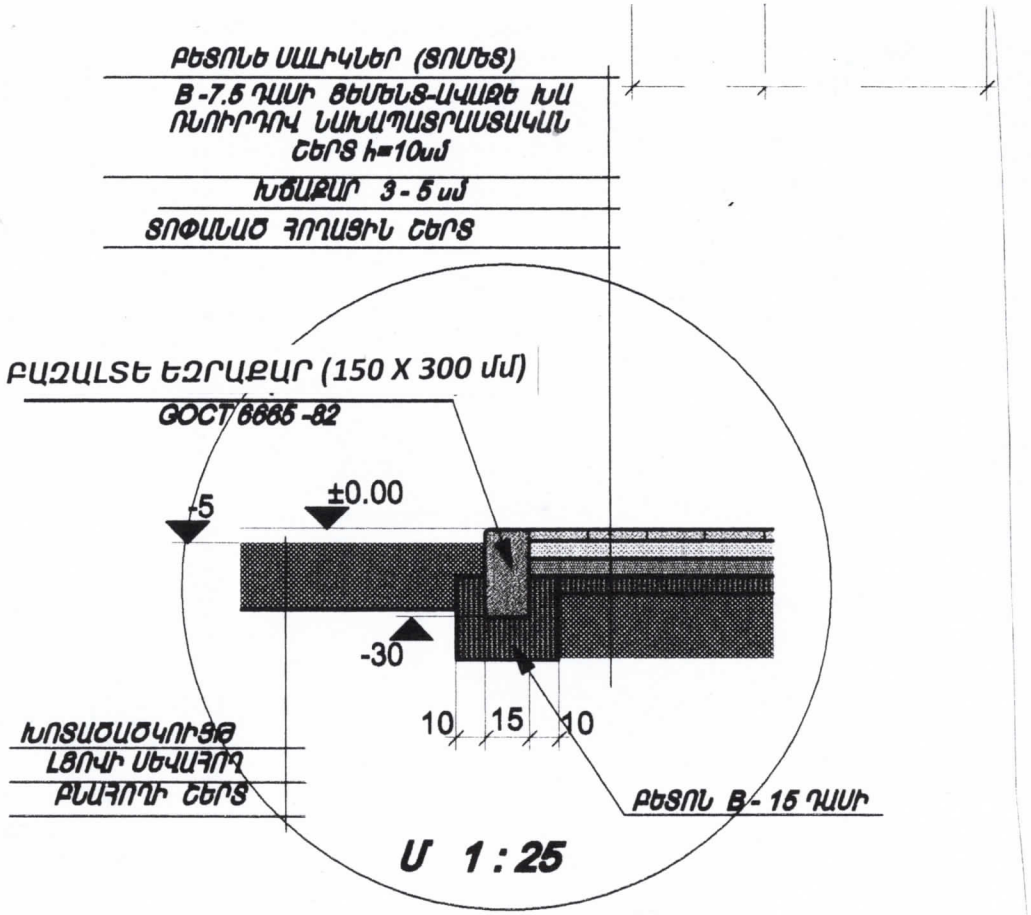
ԲԵՏՈՆԵ ՍԱԼԻԿՆԵՐ (ՏՈՄԵՏ)
B -7.5 ԴԱՍԻ ՑԵՄԵՆՏ-ԱՎԱԶԵ ԽԱ ՌՆՈՒՐԴՈՎ ՆԱԽԱՊԱՏՐԱՍՏԱԿԱՆ ՇԵՐՏ h=10սմ
ԽՃԱՔԱՐ 3 - 5 սմ
ՏՈՓԱՆԱԾ ՀՈՂԱՅԻՆ ՇԵՐՏ
ԲԱՁԱԼՏԵ ԵԶՐԱՔԱՐ (150 X 300 մմ)
GOCT 6665 -82
-5
±0.00
-30
10
15
10
ԽՈՏԱԾԱԾԿՈՒՅԹ ԼՑՈՎԻ ՍԵՎԱՀՈՂ ԲԱՀՈՂԻ ՇԵՐՏ
ԲԵՏՈՆ B - 15 ԴԱՍԻ
Մ 1:25
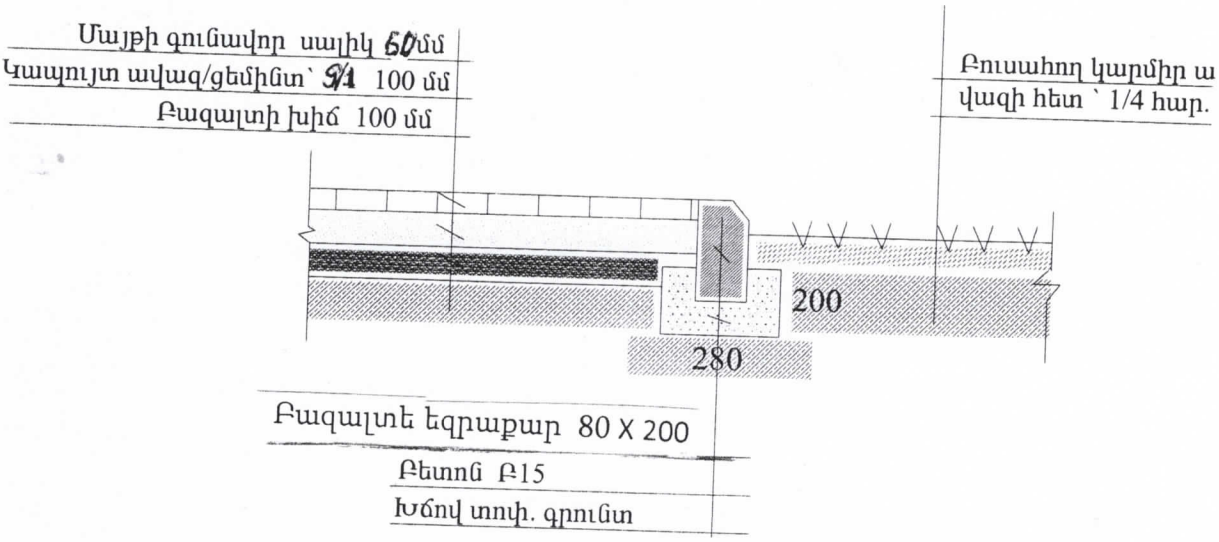
ՄԱՅԹԻ ԵՎ ԳԱԶՈՆԻ ԿՑՈՐԴՈՒՄԸ