ՕԴԱՓՈԽՈՒԹՅԱՆ ԲԼՈԿ Օ1-8

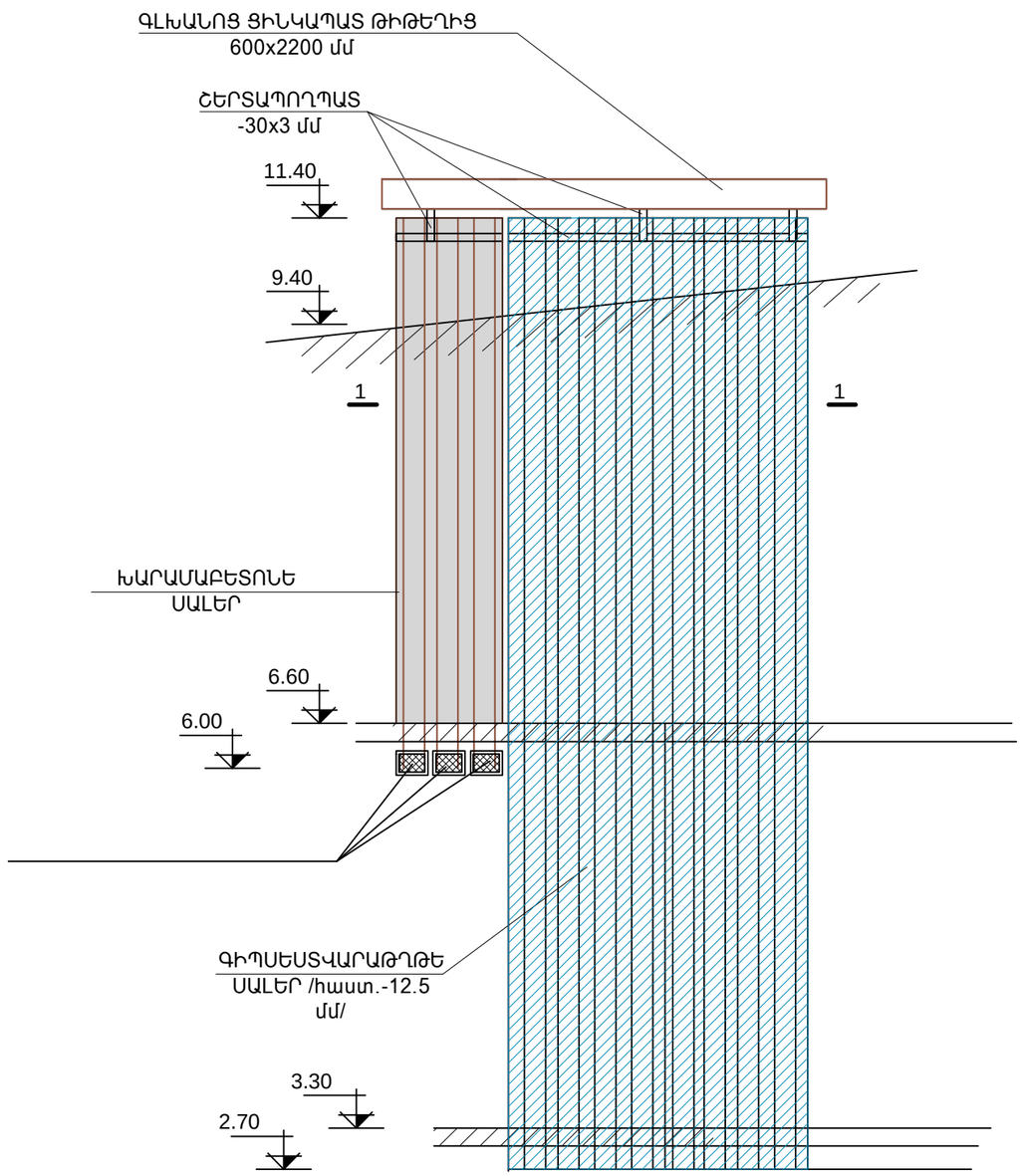

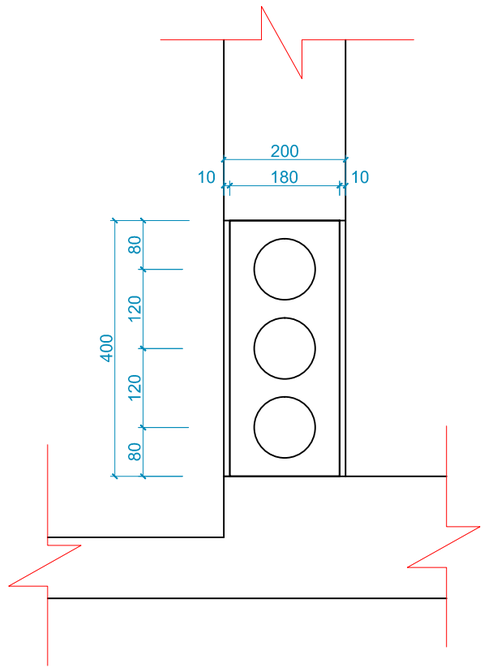

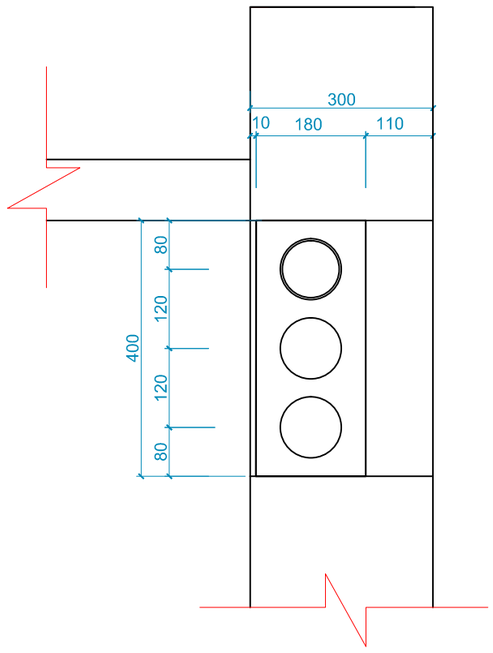

ՆԱԽԱԳԱՀ	Ա. ԱԼԵՔՍԱՆՅԱՆ		Գորիս համայնքի Գորիս քաղաքի Գետափնյա թիվ1, թիվ 2, թիվ 3, թիվ 4, թիվ 5 և թիվ 6 բազմաբնակարան բնակելի շենքերի մանսարդային հարկերի և տանիքների վերանորոգման նախագծանախահաշվային փաստաթղթերի կազմում ԳԵՏԱՓՆՅԱ ԹԻՎ 1 ԲՆԱԿԵԼԻ ՇԵՆՔ ՊԱՏՎԻՐԱՏՈՒ ԳՈՐԻՍԻ ՀԱՄԱՅՆՔԱՊԵՏԱՐԱՆ
ՆԱԽ. ՀԵՂ.	Վ. ՄԻՐԶՈՅԱՆ		
ՃԱՐՏԱՐԱԳ.	Ս. ՓԱՐՍՅԱՆ		
			ՕԴԱՓՈԽՈՒԹՅԱՆ ԲԼՈԿՆԵՐ Օ-1-;-Օ-8: ՕԴԱՓՈԽՈՒԹՅԱՆ ԲԼՈԿՆԵՐԻ ԿՏՐՎԱԾՔ
"Մաստարա" ԱԿ Արտ. ՃԲԴ-Ա-040, ԿԵԴ--Ա2-023			

ՓՈՒԼ	ԹԵՐԹ	ԹԵՐԹԵՐ
Ա.Ն.	Օ-4	4