Դ -1

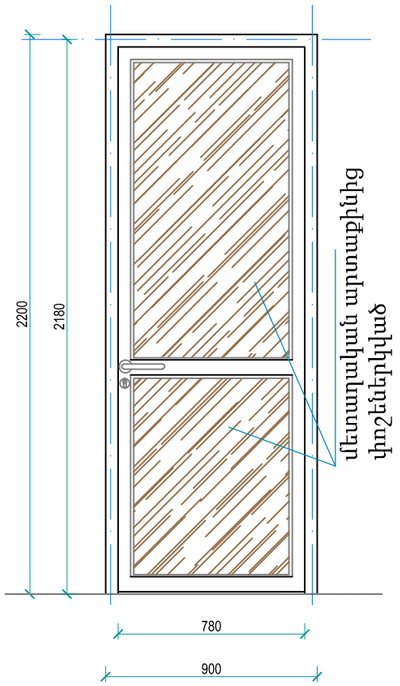

Դ -2

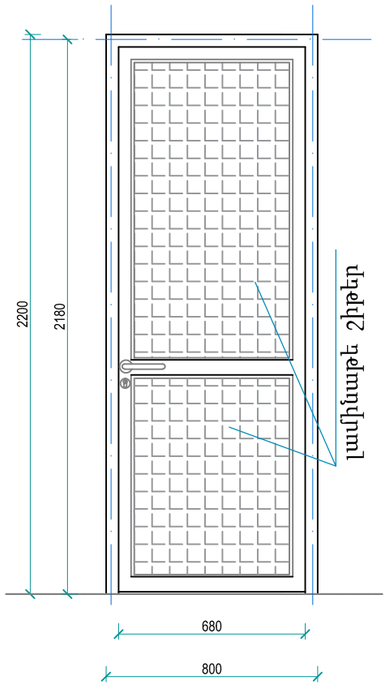

Դ -3

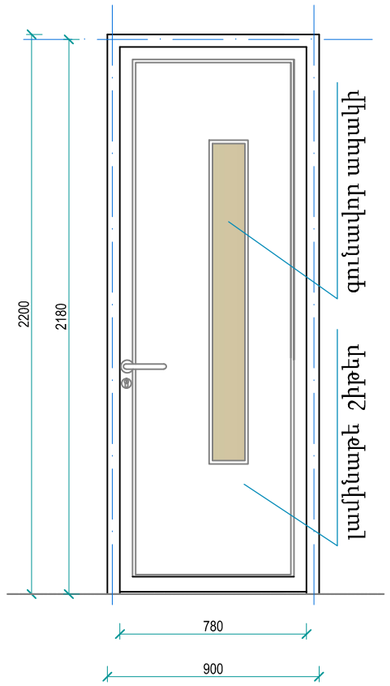

Դ -4

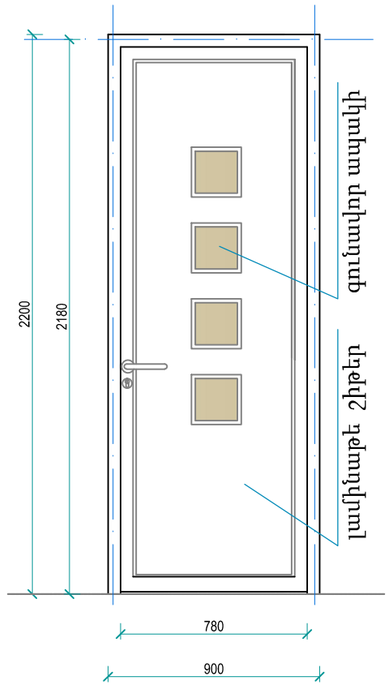

Դ -8

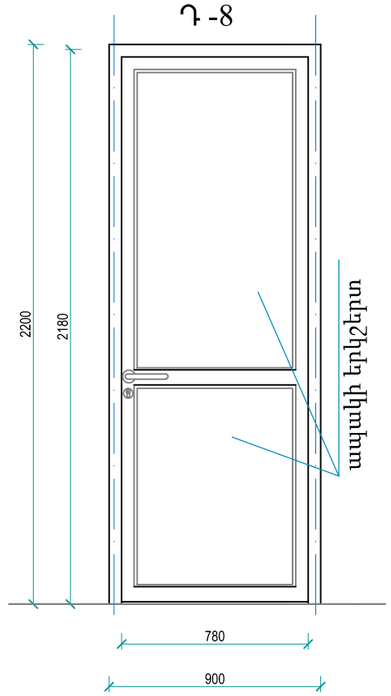

	ՆՇԱՆԱԿՈՒՄ		a	h	
Դ-1	Դուռ մուտքի՝ մետաղական շրջանակով, արտաքինից փոշեներկված, ներսից լամինացված	8	0.9	2.2	15.84
Դ-2	Մետալոպլաստե բլոկով , ջերմախզիչ միջուկով սպիտակ 60մմ հաստո. պրոֆիլ	8	0.8	2.2	14.08
Դ-3	Դուռ միջսենյակային՝ փայտե հիմնակմախքով , լամինացված ԴՎՊ	14	0.90	2.2	27.72
Դ-4	Դուռ միջսենյակային՝ փայտե հիմնակմախքով , լամինացված ԴՎՊ	8	0.9	2.2	15.84
Դ-5	Մետալոպլաստե բլոկով , ջերմախզիչ միջուկով սպիտակ 60մմ հաստո. պրոֆիլ	4	0.9	2.2	7.92
	Դուռ մուտքի՝ մետաղական շրջանակով				15.84
	Մետալոպլաստե բլոկով դռներ				22.00
	Դուռ միջսենյակային՝ փայտե հիմնակմախքով				43.56
	ատուհաններ				
Պ-1	Մետալոպլաստե բլոկով , ջերմախզիչ միջուկով սպիտակ 60մմ հաստո. պրոֆիլ	8	0.66	1.16	6.12
Պ-2	Մետալոպլաստե բլոկով , ջերմախզիչ միջուկով սպիտակ 60մմ հաստո. պրոֆիլ	20	2.8	2.2	123.20
Պ-3	Մետալոպլաստե բլոկով , ջերմախզիչ միջուկով սպիտակ 60մմ հաստո. պրոֆիլ	4	0.66	0.66	1.74
	Ընդամենը				131.06

Պ -1

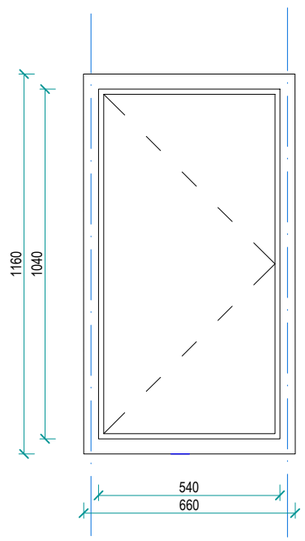

Պ -2

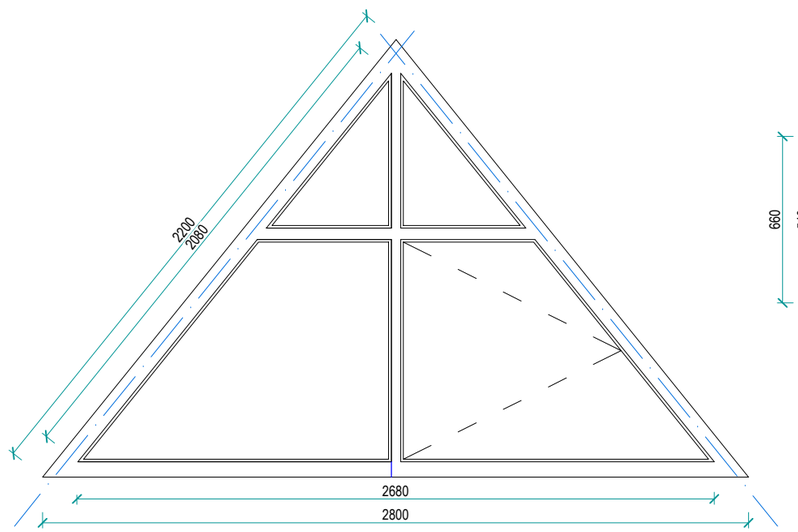

Պ -3

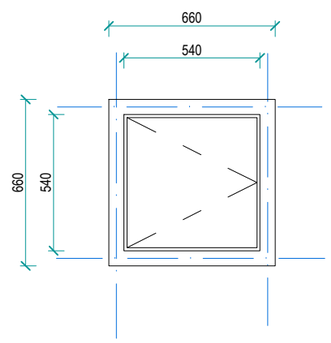

ՆԱԽԱԳԱՀ	Ա. ԱԼԵՔՍԱՆՅԱՆ	
ՆԱԽ. ՀԵՂ.	Վ. ՄԻՐԶՈՅԱՆ	
ԿՈՆՍՏՐ.	Վ. ԲԱԴԱԼՅԱՆ	
"Մաստարա" ԱԿ Արտ. ճԲԴ-Ա-040, ԿԵԴ--Ա2-023		

Գորիս համայնքի Գորիս քաղաքի Գետափնյա թիվ1, թիվ 2, թիվ 3, թիվ 4, թիվ 5 և թիվ 6 բազմաբնակարան բնակելի շենքերի մանսարդային հարկերի և տանիքների վերանորոգման նախագծանախահաշվային փաստաթղթերի կազմում

ԳԵՏԱՓՆՅԱ թիվ 1 ԲՆԱԿԵԼԻ ՇԵՆՔ — ՊԱՏՎԻՐԱՏՈՒ — ԳՈՐԻՍԻ ՀԱՄԱՅՆՔԱՊԵՏԱՐԱՆ

ԴՌՆԵՐԻ ՄԱԿՆԻՇՆԵՐ, ՄԱՍՆԱԳՐԵՐ

ՓՈՒԼ	ԹԵՐԹ	ԹԵՐԹԵՐ
Ա.Ն.	ՃՇ-14	27