Պատի երկայնական կտրվածք 1-1 ըստ Ա-Գ առանցքի M 1:100

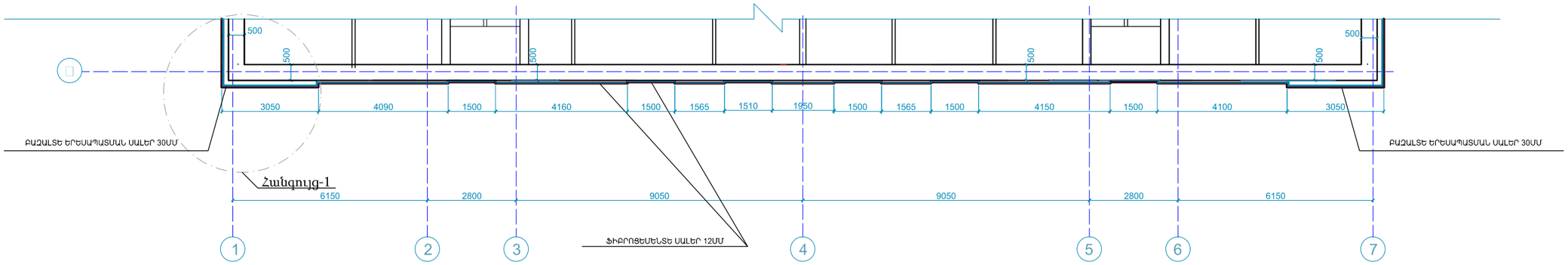

Պատի երկայնական կտրվածք 2-2 ըստ Ա-Գ առանցքի M 1:100

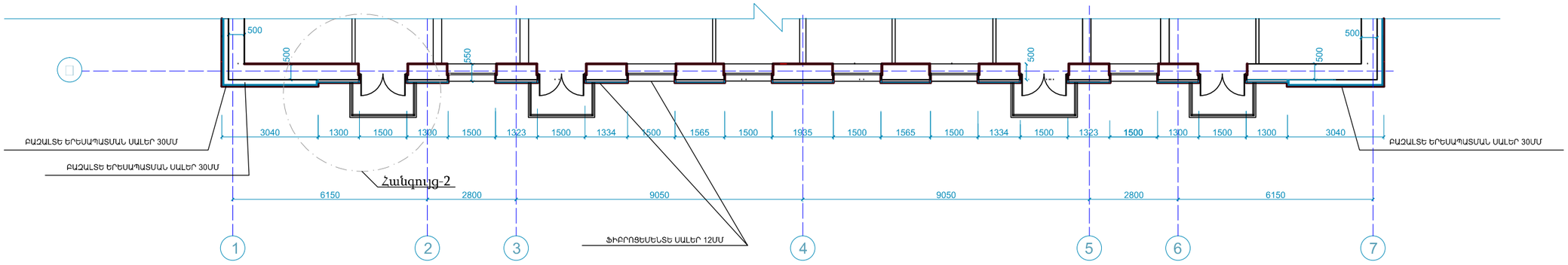

ՆԱԽԱԳԱՀ	Ա. ԱԼԵՔՍԱՆՅԱՆ		Գորիս համայնքի Գորիս քաղաքի Գետափնյա թիվ1, թիվ 2, թիվ 3, թիվ 4, թիվ 5 և թիվ 6 բազմաբնակարան բնակելի շենքերի մանսարդային հարկերի և տանիքների վերանորոգման նախագծանախահաշվային փաստաթղթերի կազմում
ՆԱԽ. ՀԵՂ.	Վ. ՄԻՐԶՈՅԱՆ		ԳԵՏԱՓՆՅԱ ԹԻՎ 1 ԲՆԱԿԵԼԻ ՇԵՆՔ — ՊԱՏՎԻՐԱՏՈՒ — ԳՈՐԻՍԻ ՀԱՄԱՅՆՔԱՊԵՏԱՐԱՆ
ԿՈՆՍՏՐ.	Վ. ԲԱԴԱԼՅԱՆ		
			ՊԱՏԻ ԵՐԿԱՅՆԱԿԱՆ ԿՏՐՎԱԾՔՆԵՐ 1-1. 2-2 — ՓՈՒԼ: Ա.Ն. — ԹԵՐԹ: ՇՇ-18 — ԹԵՐԹԵՐ: 27
"Մաստարա" ԱԿ Արտ. ՃԲԴ-Ա-040, ԿԵԴ--Ա2-023			