ՊԱՏԻ ՈՒՂՂԱՀԱՅԱՑ ԿՏՐՎԱԾՔ 6-6
ԸՍՏ 3-1 ԱՌԱՆՑՔԻ Մ 1:100

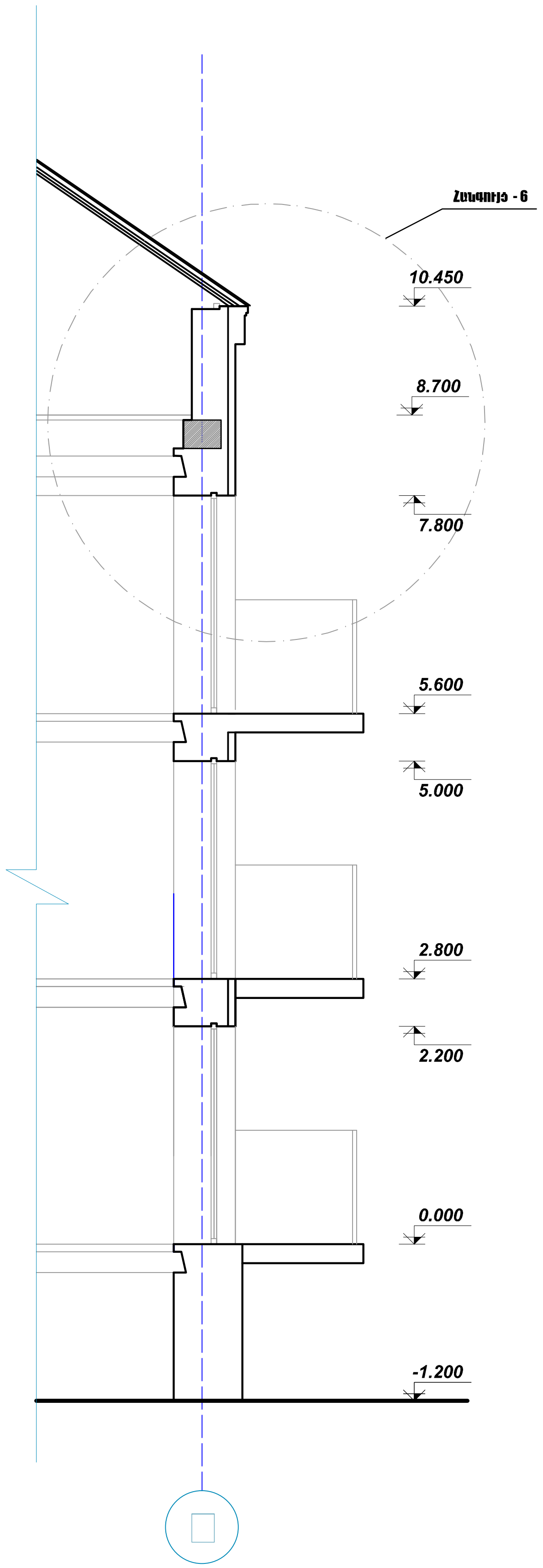

ՊԱՏԻ ՈՒՂՂԱՀԱՅԱՑ ԿՏՐՎԱԾՔ 7-7
ԸՍՏ Ա-Գ ԱՌԱՆՑՔԻ Մ 1:100

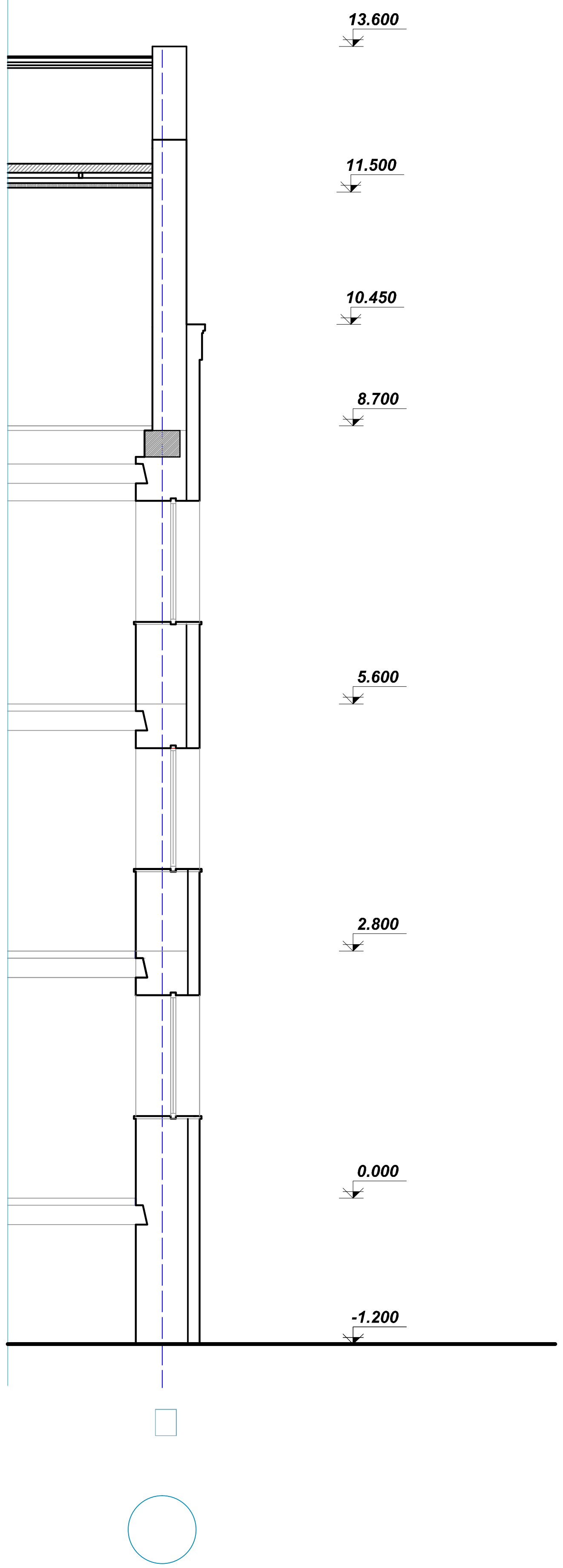

Հանգույց-6

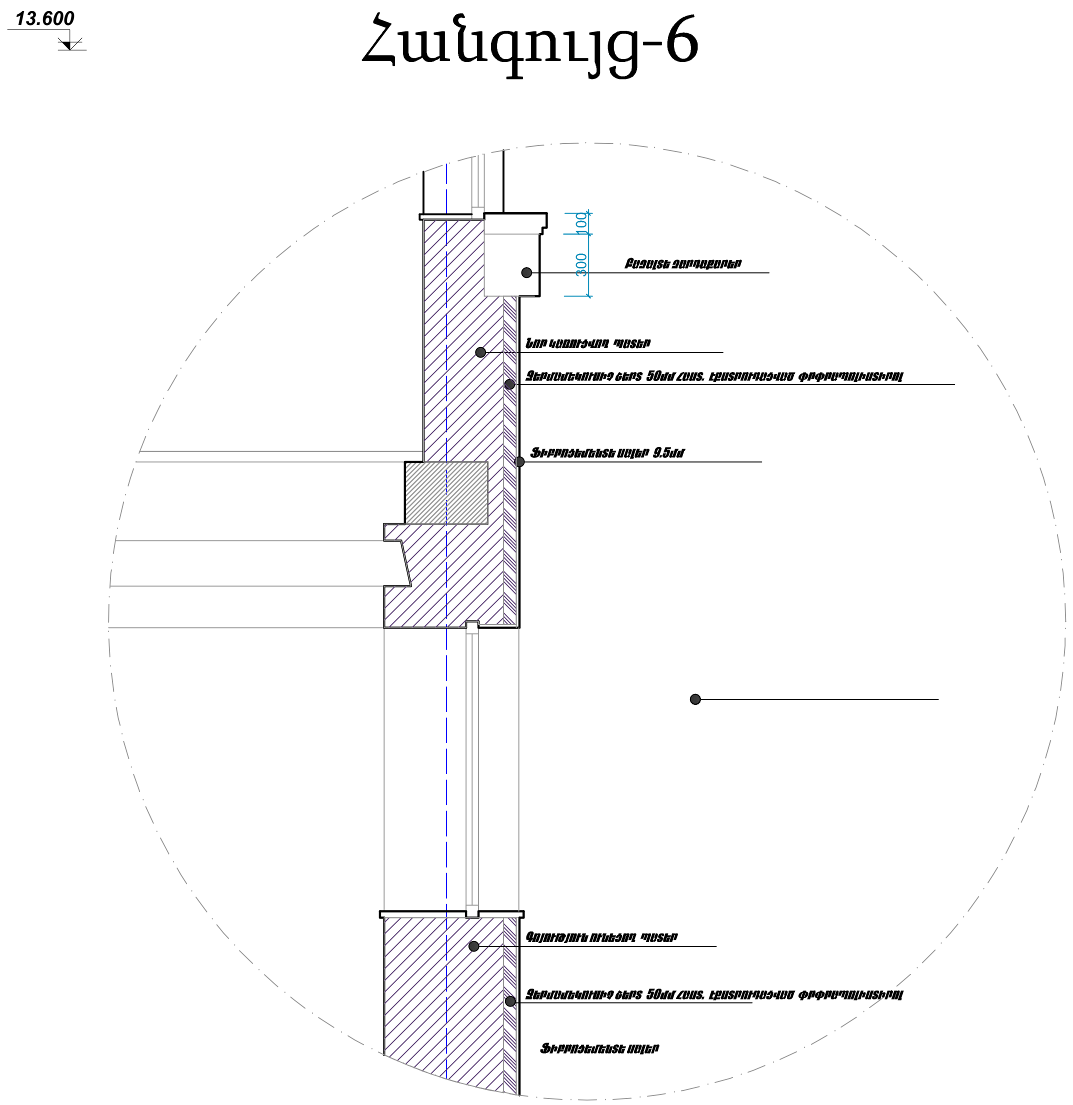

ՆԱԽԱԳԱՀ	Ա. ԱԼԵՔՍԱՆՅԱՆ		Գորիս համայնքի Գորիս քաղաքի Գետափնյա թիվ1, թիվ 2, թիվ 3, թիվ 4, թիվ 5 և թիվ 6 բազմաբնակարան բնակելի շենքերի մանսարդային հարկերի և տանիքների վերանորոգման նախագծանախահաշվային փաստաթղթերի կազմում ԳԵՏԱՓՆՅԱ ԹԻՎ 1 ԲՆԱԿԵԼԻ ՇԵՆՔ ՊԱՏՎԻՐԱՏՈՒ ԳՈՐԻՍԻ ՀԱՄԱՅՆՔԱՊԵՏԱՐԱՆ
ՆԱԽ. ՀԵՂ.	Վ. ՄԻՐԶՈՅԱՆ		
ԿՈՆՍՏՐ.	Վ. ԲԱՂԱԼՅԱՆ		
			ՊԱՏԻ ՈՒՂՂԱՀԱՅԱՑ ԿՏՐՎԱԾՔՆԵՐ 6-6. 7-7 ՀԱՆԳՈՒՅՑ 6.
"Մաստարա" ԱԿ Արտ. ՃԲԴ-Ա-040, ԿԵԴ--Ա2-023			

ՓՈՒԼ	ԹԵՐԹ	ԹԵՐԹԵՐ
Ա.Ն.	ՃՇ-23	27