Ե/ԲԵՏՈՆԵ ՀԵԾԱՆՆԵՐԻ ԻՐԱԿԱՆԱՑՄԱՆ ՀԱՏԱԿԱԳԻԾ Մ1:100

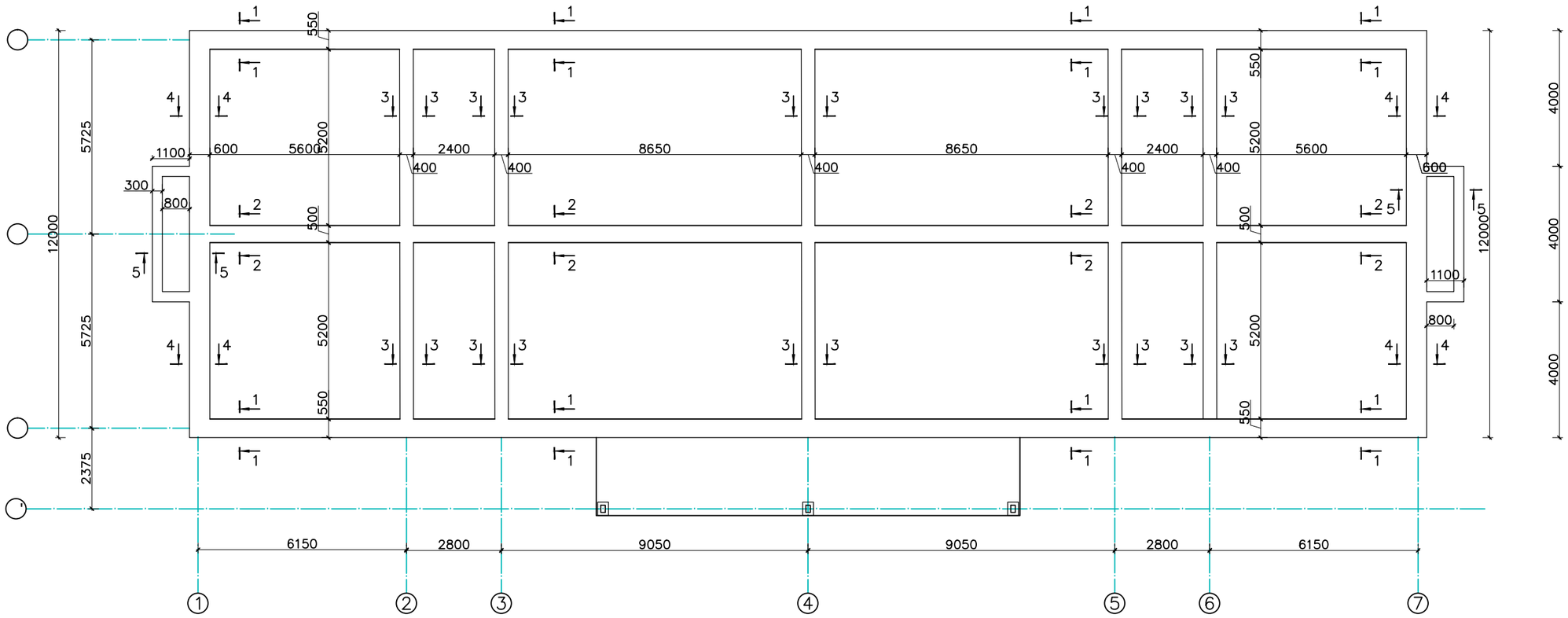

ԿՏՐՎԱԾՔ 1-1 Մ1:20

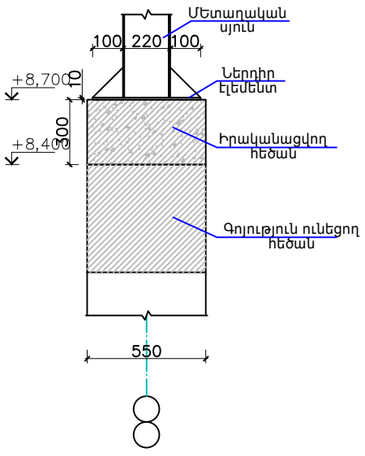

ԿՏՐՎԱԾՔ 2-2 Մ1:20

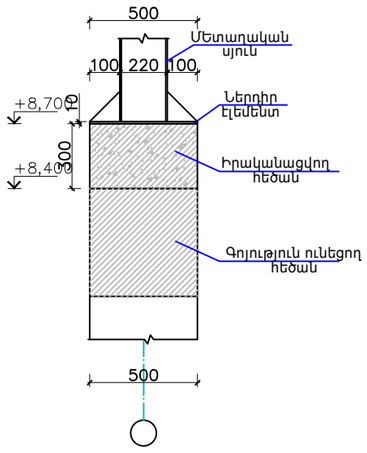

ԿՏՐՎԱԾՔ 3-3 Մ1:20

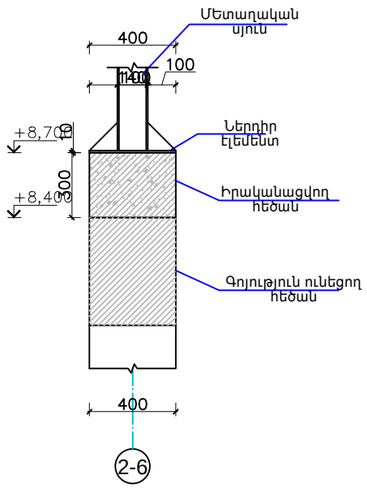

ԿՏՐՎԱԾՔ 4-4 Մ1:20

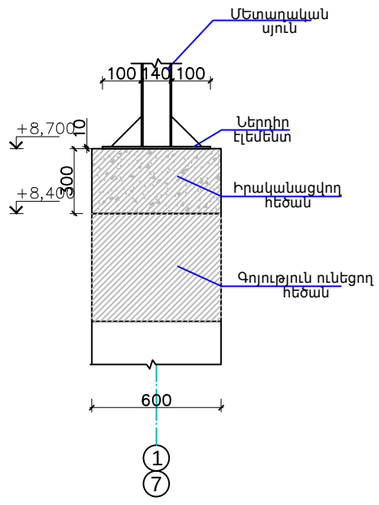

ԿՏՐՎԱԾՔ 5-5 Մ1:20

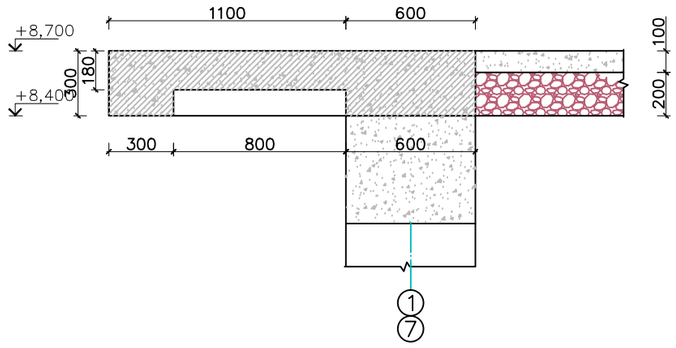

Փոփ	Քան.	Թեր.	Փաստ.	Ստորագ.	Ամ.	ՊԱՏՎԻՐԱՏՈՒ՝ ԳՈՐԻՍԻ ՀԱՄԱՁԱՅՆՔԱՊԵՏԱՐԱՆ			
						ԲԱԶՄԱԲՆԱԿԱՐԱՆ ԲՆԱԿԵԼԻ ՏԱՆ ՎԵՐԱԿԱՌՈՒՑՄԱՆ ԵՎ ՏԱՆԻՔԻ ՎԵՐԱԿԱՌՈՒՑՄԱՆ ՆԱԽԱԳԻԾ ԳՈՐԻՍԻ ԳԵՏԱՓՆՅԱ ԹԻՎ 1 ՀԱՍՑԵՌԻՍ			
Տնօրեն		Ա. Ալեքսանյան				ՀԱՏՈՐ - 2.2	Փուլ	Թերթ	Թերթեր
Ն.Գ.Ճ		Ա. Պողոսյան				ԿՈՆՍՏՐՈՒԿՏՈՐԱԿԱՆ ՄԱՍ	ԱՆ	3	23
Կոնստ.		Ա. Բոլյան							
Կոնստ.		Տ.Նահապետյան				Ե/ԲԵՏՈՆԵ ՀԵԾԱՆՆԵՐԻ ԻՐԱԿԱՆԱՑՄԱՆ ՀԱՏԱԿԱԳԻԾ Մ1:100	<<Մաստարա>> Ա/Կ		