ԱՐՏԱՔԻՆ ՊԱՏԵՐԻ ԵՎ ՍՅՈՒՆԵՐԻ ՈՒԺԵՂԱՑՄԱՆ ՀԱՏԱԿԱԳԻԾ Մ1:100

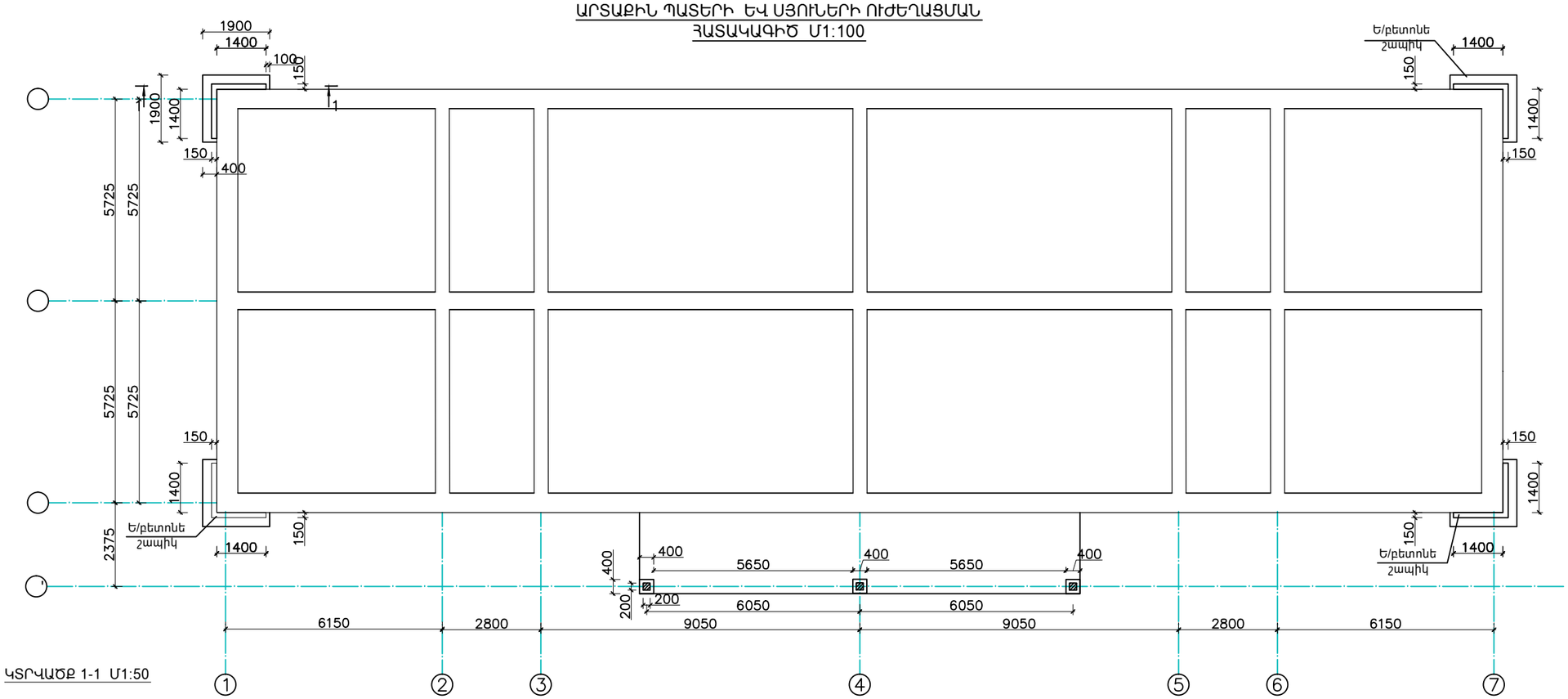

ԿՏՐՎԱԾՔ 1-1 Մ1:50

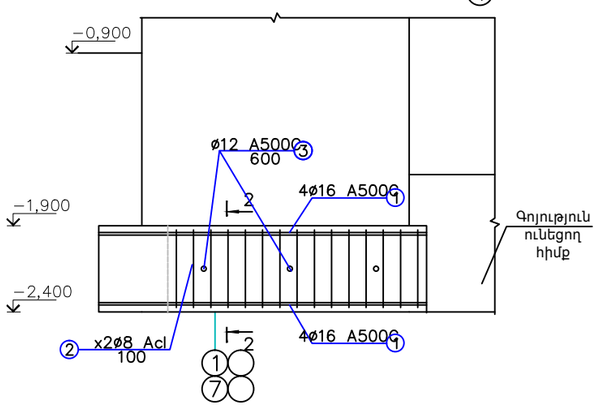

ԿՏՐՎԱԾՔ 2-2 Մ1:50

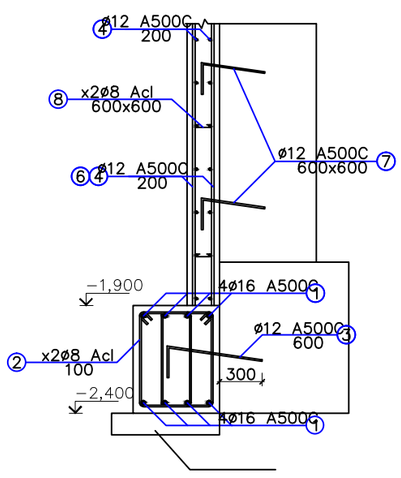

ԿՏՐՎԱԾՔ 1-1 Մ1:50 ՈՒԺԵՂԱՁԻԳ ԱՄՐԱՆՆԵՐԻ ԽԱՐՍԽՈՒՄ

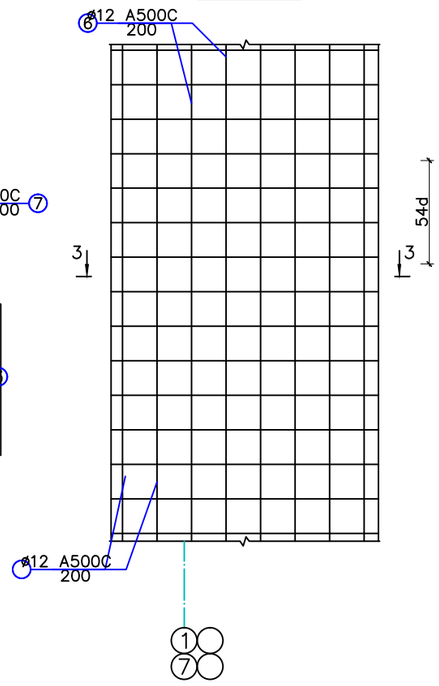

ԿՏՐՎԱԾՔ 3-3 Մ1:25

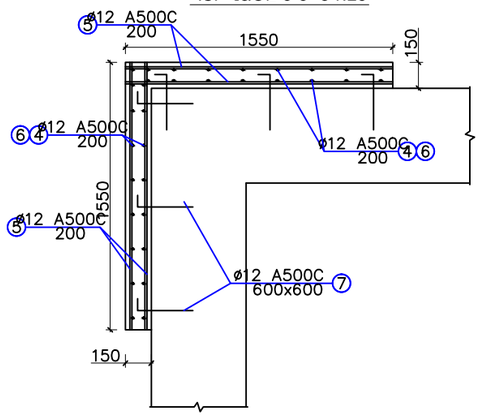

/	Տարրի էսքիզ
2	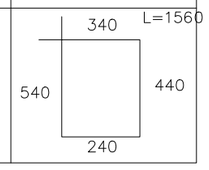

Ամրանավորման և բետոնացման աշխատանքներ							
N	Ստանդարտ	Անվանումը	Քանակ	1 էլեմենտի քաշը (կգ)	Ընդհանուր քաշը		
Ե/բետոնե շապիկի և հիմքի մասնագիր							
1	ГОСТ Р 52544-2006	ø 16 A500C L =1900	64	3.00	191.8		
2	ГОСТ 5781–82	ø 8 Ac1 L =1560	240	0.62	147.7		
3	ГОСТ Р 52544-2006	ø 10 A500C L =650	24	0.40	9.6		
4	ГОСТ Р 52544-2006	ø 12 A500C L =11400	128	10.12	1294.8		
5	ГОСТ Р 52544-2006	ø 12 A500C L =1150	1104	1.02	1126.6		
6	ГОСТ Р 52544-2006	ø 12 A500C L =500	380	0.44	168.6		
7	ГОСТ 5781–82	ø 8 Ac1 L =240	380	0.09	36.0		
	Ընդհամենը	A500C			2 791,4		
	Ընդհամենը	Ac1			45,6		
	Շապիկի և հիմքեի բետոնացում	Բետոն՝ B25 դասի			19,1 ^{3}		

Փոփ	Քան.	Թեր.	Փաստ.	Ստորագ.	Ամ.
Տնօրեն	Ա. Ալեքսանյան				
Ն.Գ.Ճ	Ա. Պողոսյան				
Կոնստ.	Ա. Բոյան				
Կոնստ.	Տ.Նահապետյան				

ՊԱՏՎԻՐԱՏՈՒ՝ ԳՈՐԻՍԻ ՀԱՄԱՅՆՔԱՊԵՏԱՐԱՆ

ԲԱՁՄԱԲՆԱԿԱՐԱՆ ԲՆԱԿԵԼԻ ՏԱՆ ՎԵՐԱԿԱՌՈՒՑՄԱՆ ԵՎ ՏԱՆԻՔԻ ՎԵՐԱԿԱՌՈՒՑՄԱՆ ՆԱԽԱԳԻԾ ԳՈՐԻՍԻ ԳԵՏԱՓՆՅԱ ԹԻՎ 1 ՀԱՍՑԵՌԻՍ

ՀԱՏՈՐ - 2.2

Փուլ	Թերթ	Թերթեր
ԱՆ	7	23

ԿՈՆՍՏՐՈՒԿՏՈՐԱԿԱՆ ՄԱՍ

ԱՐՏԱՔԻՆ ՊԱՏԵՐԻ ԵՎ ՍՅՈՒՆԵՐԻ ՈՒԺԵՂԱՑՄԱՆ ՀԱՏԱԿԱԳԻԾ Մ1:100

<<Մաստարա>> Ա/Կ