ՄԵՏԱՂԱԿԱՆ ՇՐՋԱՆԱԿ -1
Մ 1:50

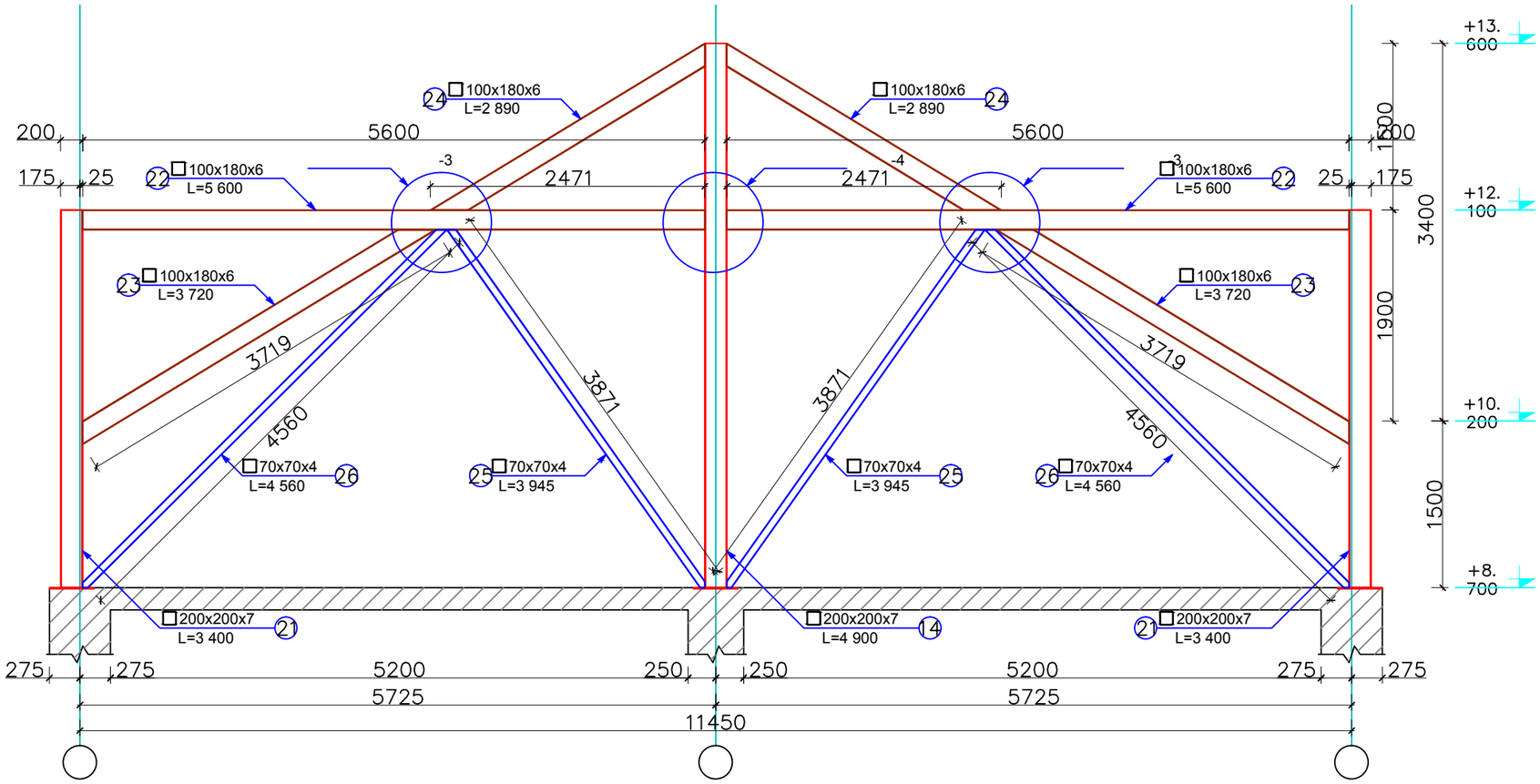

ՀԱՆԳՈՒՅՑ -1
Մ 1:20

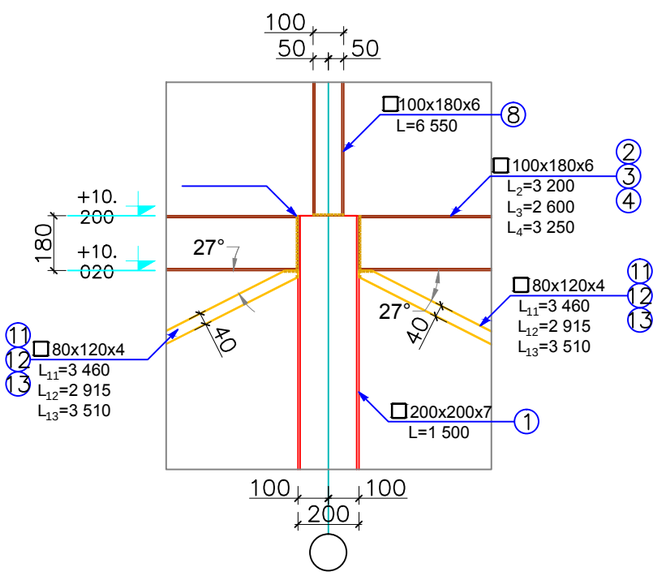

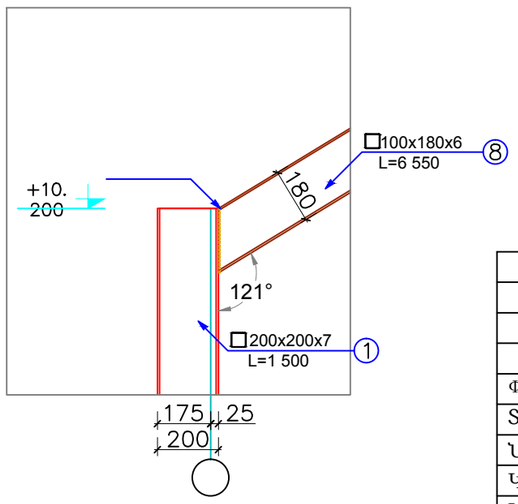

						ՊԱՏՎԻՐԱՏՈՒ՝ ԳՈՐԻՍԻ ՀԱՄԱՅՆՔԱՊԵՏԱՐԱՆ		
						ԲԱՁՄԱԲՆԱԿԱՐԱՆ ԲՆԱԿԵԼԻ ՏԱՆ ՎԵՐԱԿԱՌՈՒՑՄԱՆ ԵՎ ՏԱՆԻՔԻ ՎԵՐԱԿԱՌՈՒՑՄԱՆ ՆԱԽԱԳԻԾ ԳՈՐԻՍԻ ԳԵՏԱՓՆՅԱ ԹԻՎ 1 ՀԱՍՑԵՈՒՄ		
Փոփ	Քան.	Թեր.	Փաստ.	Ստորագ.	Ամ.			
Տնօրեն		Ա. Ալեքսանյան				ՀԱՏՈՐ - 2.2	Փուլ	Թերթ	Թերթեր
Ն.Գ.Ճ		Ա. Պողոսյան				ԿՈՆՍՏՐՈՒԿՏՈՐԱԿԱՆ ՄԱՍ	ԱՆ	16	23
Կոնստ.		Ա. Բոլյան							
Կոնստ.		Տ.Նահապետյան				ՄԵՏԱՂԱԿԱՆ ՇՐՋԱՆԱԿ -1 Մ 1:50	<<Մաստարա>> Ա/Կ	