ՄԵՏԱՂԱԿԱՆ ՇՐՋԱՆԱԿ -3'
Մ 1:50

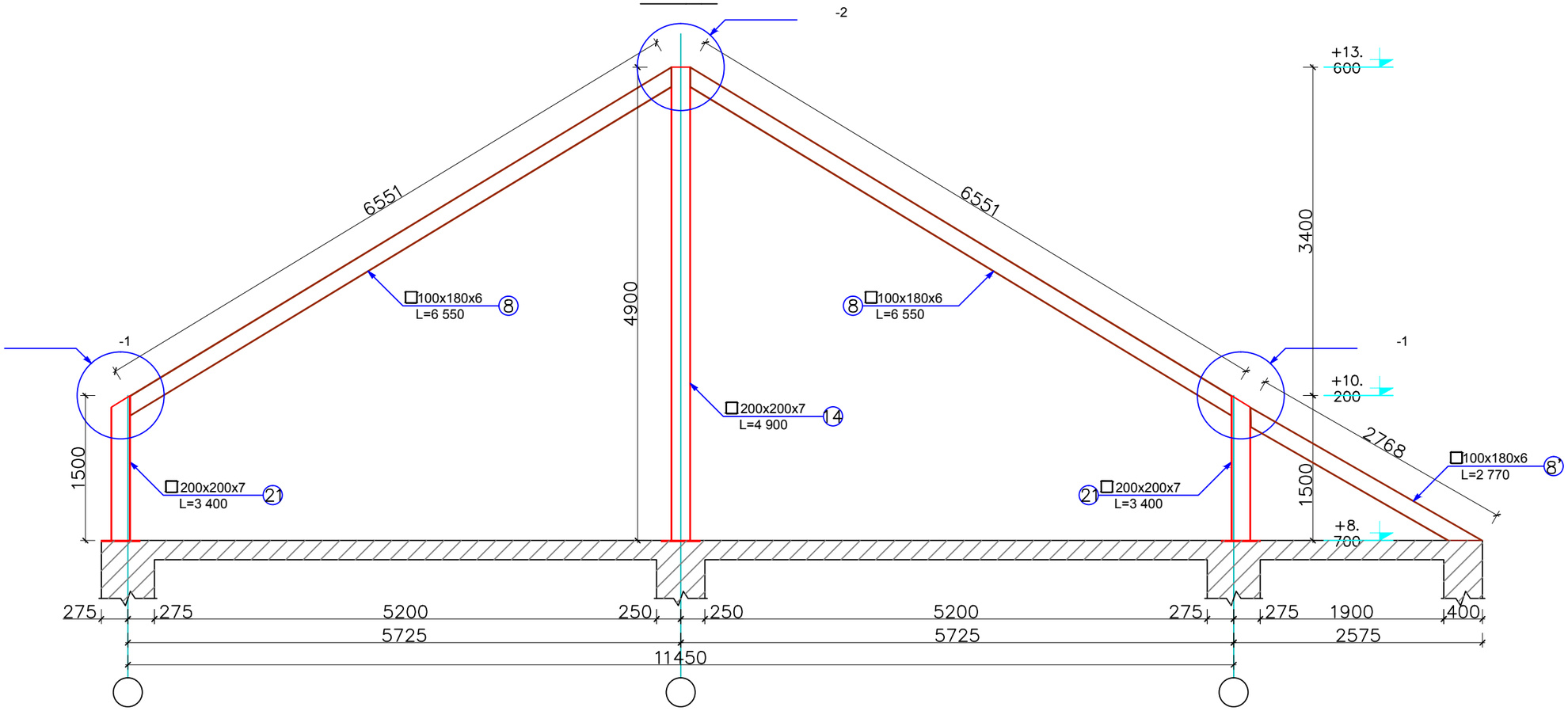

						ՊԱՏՎԻՐԱՏՈՒ՝ ԳՈՐԻՍԻ ՀԱՄԱՅՆՔԱՊԵՏԱՐԱՆ			
						ԲԱԶՄԱԲՆԱԿԱՐԱՆ ԲՆԱԿԵԼԻ ՏԱՆ ՎԵՐԱԿԱՌՈՒՑՄԱՆ ԵՎ ՏԱՆԻՔԻ ՎԵՐԱԿԱՌՈՒՑՄԱՆ ՆԱԽԱԳԻԾ ԳՈՐԻՍԻ ԳԵՏԱՓՆՅԱ ԹԻՎ 1 ՀԱՍՑԵՈՒՄ			
Փոփ	Քան.	Թեր.	Փաստ.	Ստորագ.	Ամ.				
Տնօրեն		Ա. Ալեքսանյան				ՀԱՏՈՐ - 2.2	Փուլ	Թերթ	Թերթեր
Ն.Գ.Ճ		Ա. Պողոսյան				ԿՈՆՍՏՐՈՒԿՏՈՐԱԿԱՆ ՄԱՍ	ԱՆ	20	23
Կոնստ.		Ա. Բոլյան							
Կոնստ.		Տ.Նահապետյան				ՄԵՏԱՂԱԿԱՆ ՇՐՋԱՆԱԿ -3' Մ 1:50	<<Մաստարա>> Ա/Կ		