ԿՏՐՎԱԾՔՆԵՐ,ՄԱՍՆԱԳՐԵՐ

ԿՏՐՎԱԾՔ 6-6 Մ1:20

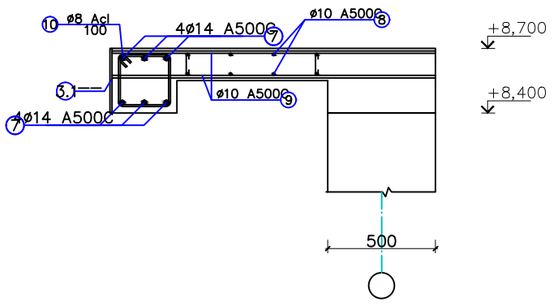

ՇՎԵՅԼԵՐՆԵՐԻ ԻՐԱԿԱՆԱՑՄԱՆ ՀԱՏԱԿԱԳԻԾ , Մ1:50

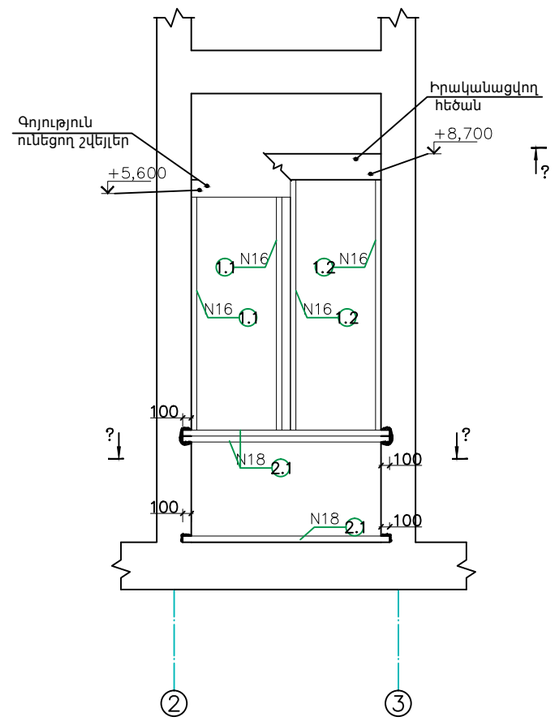

ՆԵՐԴԻՐ ԷԼԵՄԵՆՏԻ ՍԽԵՄԱ Մ1:10

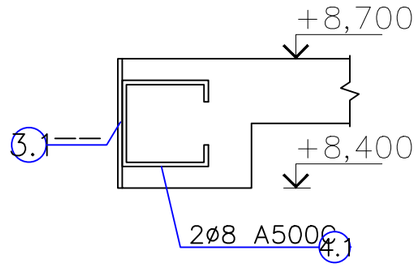

ԿՏՐՎԱԾՔ 7-7 Մ1:20

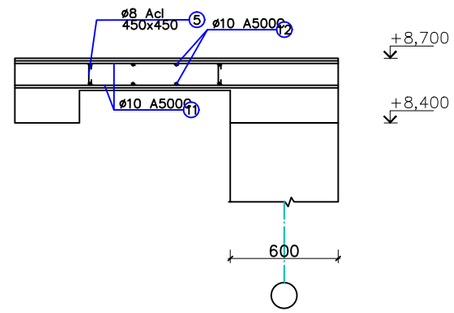

ԿՏՐՎԱԾՔ բ-բ Մ1:10

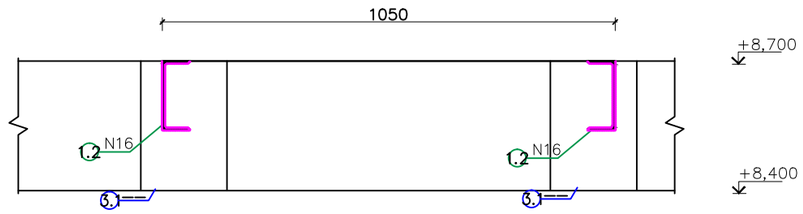

Ամրանավորման և բետոնացման աշխատանքներ						
N	Ստանդարտ	Անվանումը	Քանակ	1 էլեմենտի քաշը (կգ)	Ընդհանուր քաշը	
Աստիճանների և միաձույլ ծածկերի մասնագիր						
1	ГОСТ Р 52544-2006	ø 12 A500C L =3600	56	3.19	178.9	
2	ГОСТ Р 52544-2006	ø 10 A500C L =1050	192	0.65	124.2	
3	ГОСТ Р 52544-2006	ø 10 A500C L =2400	32	1.48	47.3	
4	ГОСТ Р 52544-2006	ø 10 A500C L =1300	56	0.80	44.9	
5	ГОСТ 5781–82	ø 8 Ac1 L =210	140	0.08	11.6	
6	ГОСТ 5781–82	ø 6 Ac1 L =640	308	0.14	43.7	
7	ГОСТ Р 52544-2006	ø 14 A500C L =3000	12	3.62	43.5	
8	ГОСТ Р 52544-2006	ø 10 A500C L =3000	16	1.85	29.6	
9	ГОСТ Р 52544-2006	ø 10 A500C L =1500	44	0.92	40.7	
10	ГОСТ 5781–82	ø 8 Ac1 L =1160	44	0.46	20.1	
11	ГОСТ Р 52544-2006	ø 10 A500C L =1700	68	1.05	71.2	
12	ГОСТ Р 52544-2006	ø 10 A500C L =4000	20	2.46	49.3	
	Ընդհամենը	A500C			599,6	
	Ընդհամենը	Ac1			75,4	
	Աստիճանի և ծածկի բետոնացում	Բետոն՝ B25 դասի			4,9 ^{3}	

ԿՏՐՎԱԾՔ ա-ա Մ1:20
շվեյլերների տեղադրման սխեմա

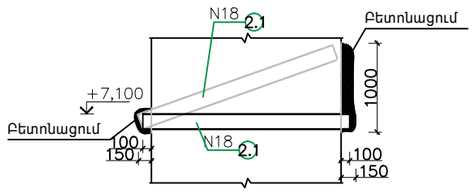

ՄԵՏԱՂԱԿԱՆ ԷԼԵՄԵՆՏԵՐԻ ՄԱՄՆԱԳԻՐ/2 ԱՍՏԻՃԱՆԻ ՀԱՄԱՐ							
Հ/Հ	Հատվածք	Բնութագիր	Գոստ	Երկ. (մմ) L	Քաշը 1կգ/մ	Քանակ (հատ)	Քաշը (կգ)
1,1	N16	Հեծան	8240-97	3400	12,4	4	168,64
1,2	N16	Հեծան	8240-97	3650	12,4	4	181,04
2,1	N18	Հեծան	8240-97	2500	16,3	6	244,5
3,1	----	S= 0.06 մ^2	19903-2015	δ= 10մմ		4	9,42
4,1	8	A500C	34028-2016	700	0,395	8	2,212
Ընդհամենը թիթեղ							253,9
Ընդհամենը շվեյլեր							594,2
Մետաղական էլեմենտների հակակոռոզիոն ներկում					կգ		848,1

ԾԱՆՈԹՈՒԹՅՈՒՆ

Աստիճանաբազուկների կրող էլեմենտները N 16 շվեյլերներն են,որոնք 5,6 նիշում եռակցումային կարով միացվում են գոյություն ունեցող շվեյլերներին:Աստիճանահարթակի համար իրականացվում են N18 շվեյլերներ, որոնք խարսխվում են պատի մեջ 10-15սմ : Տեղադրման սխեմային ծանոթանալ կտրվածք ա-ա :
Խարսխման համար պատերում իրականացնել քանդում , շվեյլերների մոնտաժումից հետո իրականացնել քանդված հատվածների բետոնացում:
8,7 նիշում շվեյլերները խարսխվում են ե/բետոնե հեծանին ,ներդիր էլեմենտների միջոցով:

/	Տարրի էսքիզ	/	Տարրի էսքիզ	/	Տարրի էսքիզ
5	L=210 60 90 60	6	L=640 330 70 170 70	10	L=1160 340 340 240 240

ՆԱԽԱԳԱՀ	Ա. ԱԼԵՔՍԱՆՅԱՆ	
ՆԱԽ. ՀԵՂ.	Վ. ՄԻՐԶՈՅԱՆ	
ԿՈՆՍՏՐ.	Վ. ԲԱԴԱԼՅԱՆ	
"Մաստարա" ԱԿ Արտ. ՃԲՂ-Ա-040, ԿԵՂ--Ա2-023		

Գորիս համայնքի Գորիս քաղաքի Գետափնյա թիվ1, թիվ 2, թիվ 3, թիվ 4, թիվ 5 և թիվ 6 բազմաբնակարան բնակելի շենքերի մանսարդային հարկերի և տանիքների վերանորոգման նախագծանախահաշվային փաստաթղթերի լրացումներ

ԳԵՏԱՓՆՅԱ ԹԻՎ 1 ԲՆԱԿԵԼԻ ՇԵՆՔ

ՊԱՏՎԻՐԱՏՈՒ ԳՈՐԻՍԻ ՀԱՄԱՅՆՔԱՊԵՏԱՐԱՆ

ԿՏՐՎԱԾՔՆԵՐ,ՄԱՍՆԱԳՐԵՐ

ՓՈՒԼ	ԹԻՎԹ	ԹԵՐԹԵՐ
ԼՂ	Կ-22	23