Բետոնախառնիչ V=6 խմ

КамАЗ-55111-070 АБС-6

4 ՀԱՏ

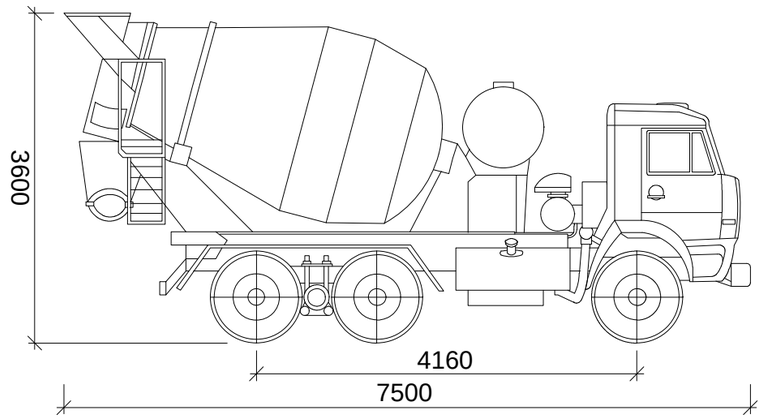

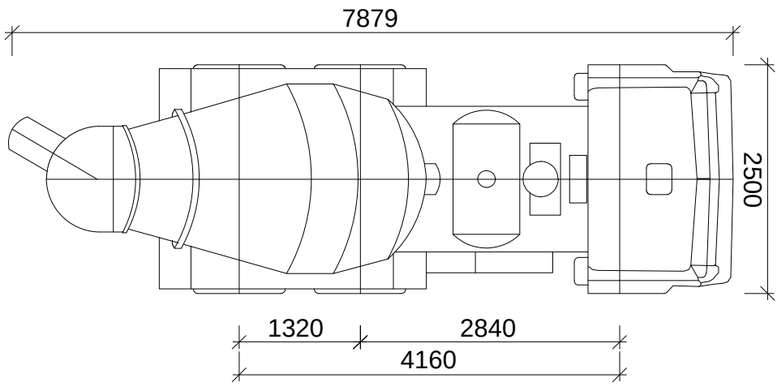

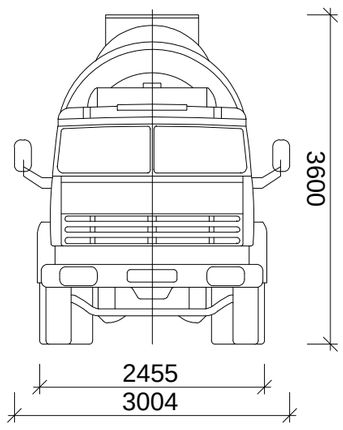

Ավտոբետոնապոմպ (մխոցային)

КамАЗ-53213

1 ՀԱՏ

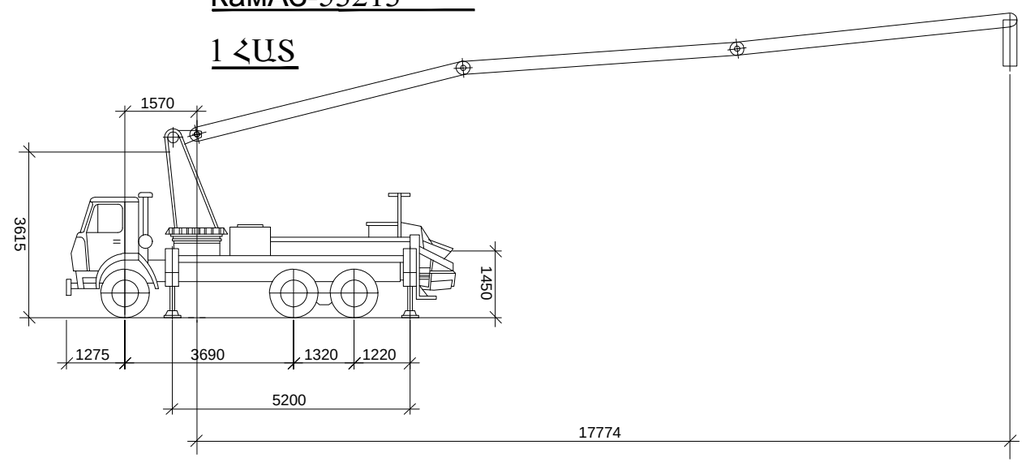

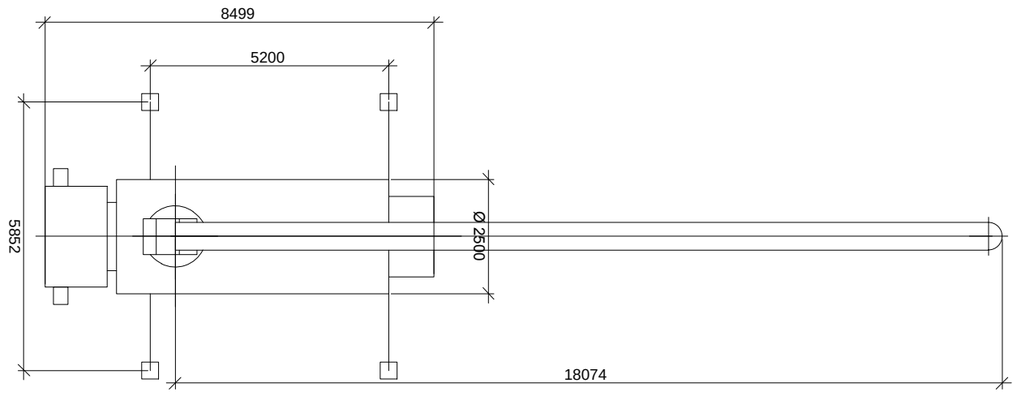

ՆԱԽԱԳԱՀ	Ա. ԱԼԵՔՍԱՆՅԱՆ		Գորիս համայնքի Գորիս քաղաքի Գետափնյա թիվ1, թիվ 2, թիվ 3, թիվ 4, թիվ 5 և թիվ 6 բազմաբնակակրան բնակելի շենքերի մանսարդային հարկերի և տանիքների վերանորոգման նախագծանախահաշվային փաստաթղթերի կազմում ԳԵՏԱՓՆՅԱ ԹԻՎ 1 ԲՆԱԿԵԼԻ ՇԵՆՔ ՊԱՏՎԻՐԱՏՈՒ ԳՈՐԻՍԻ ՀԱՄԱՅՆՔԱՊԵՏԱՐԱՆ
ՆԱԽ. ՀԵՂ.	Վ. ՄԻՐԶՈՅԱՆ		
ԿՈՆՍՏՐ.	Վ. ԲԱԴԱԼՅԱՆ		
			ՇԻՆ ՄԵՔԵՆԱՆԵՐ ՆՐԱՆՑ ՏԵԽՆԻԿԱԿԱՆ ՑՈՒՑԱՆԻՇՆԵՐ
"Մաստարա" ԱԿ Արտ. ՃԲԴ-Ա-040, ԿԵԴ--Ա2-023			

ՓՈՒԼ	ԹԵՐԹ	ԹԵՐԹԵՐ
Ա.Ն.	ՇԿ-5	13