Ավտոկռունկ КС-35715-1 բեռնունակությամբ

Ивановец . 6.0 տ.

ՄԻԱՇԵՐԵՓ ԱՆՎԱՎՈՐ ԷՔՍԿԱՎԱՏՈՐ-ԾԿ-3323Ը

ԻՆՔՆԱԹԱՓ ԲԵՌՆԱՏԱՐ КамАЗ-5511

2 ՀԱՏ

ԱՂԵՂԻ ԵՐԿԱՐՈՒԹՅՈՒՆԸ՝ 21 մ

Ավտոկռունկի բեռնունակության գրաֆիկ КС-45717К-1 Ивановец.

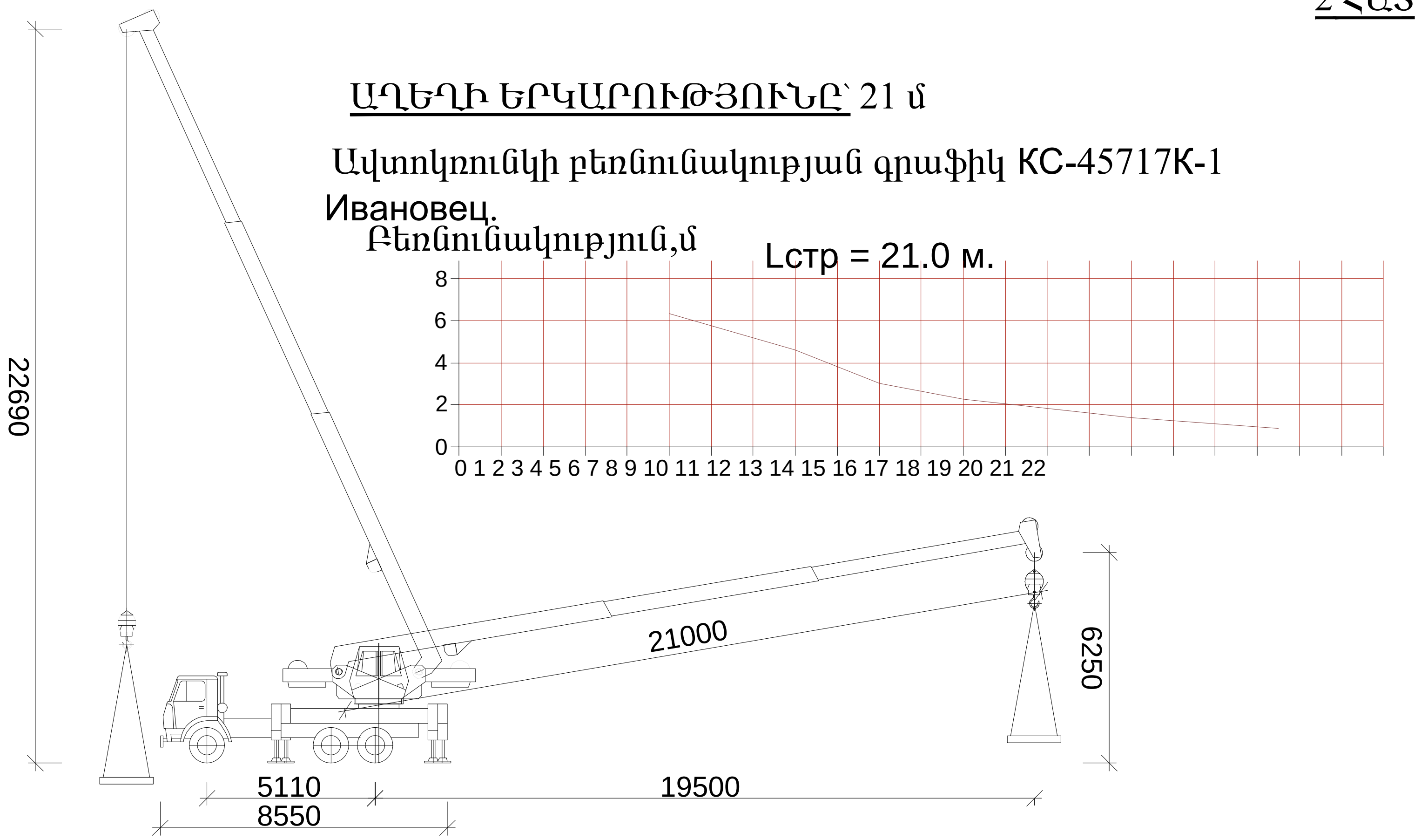

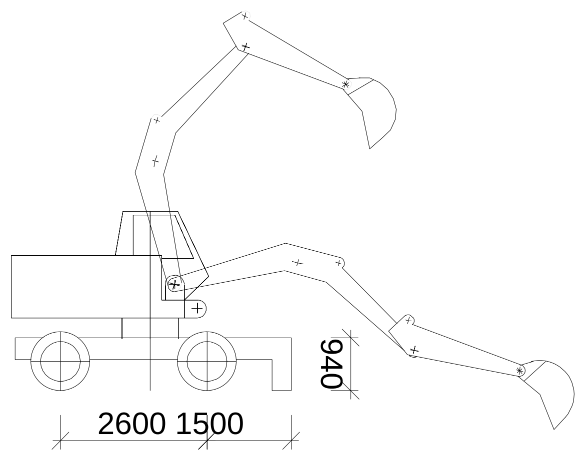

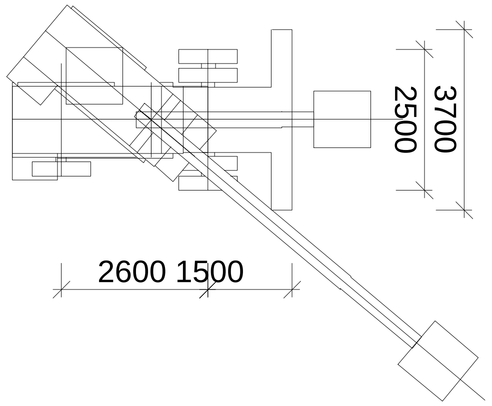

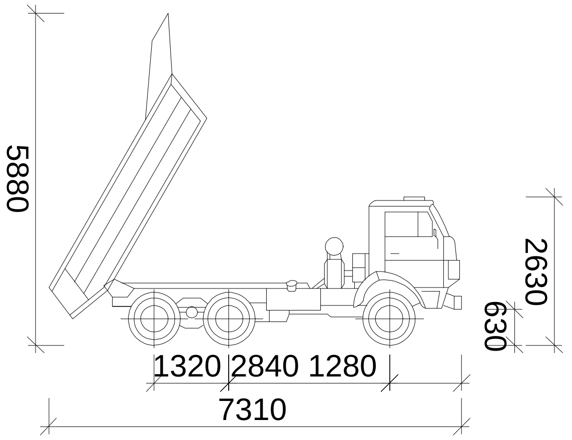

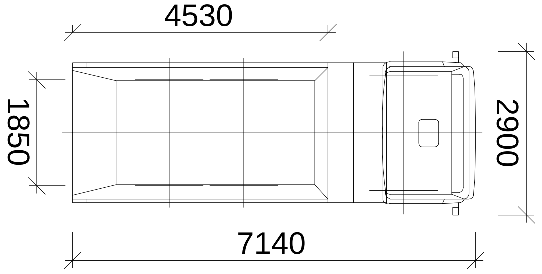

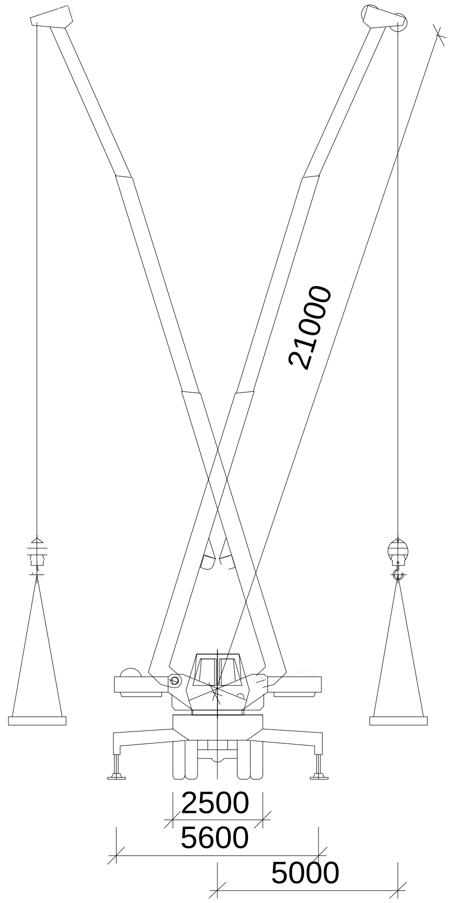

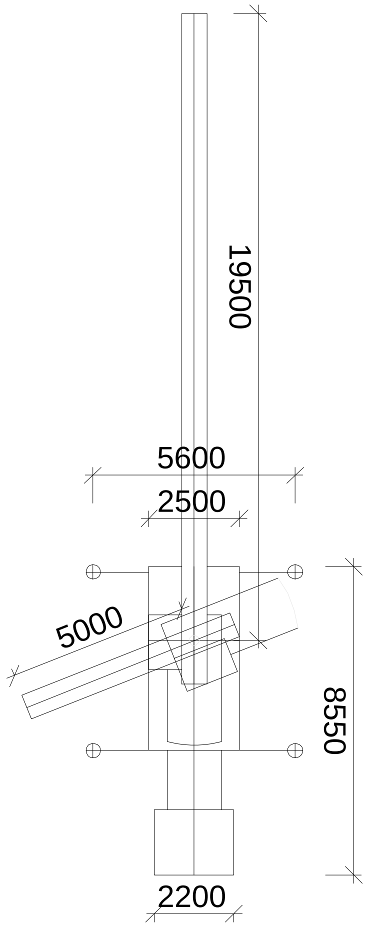

ԱՎՏՈԿՌՈՒՆԿԻ ԱՇԽԱՏԱՆՔԻ ԱՆՎՏԱՆԳՈՒԹՅԱՆ ՏԵԽՆԻԿԱՅԻ ՀՐԱՀԱՆԳՆԵՐ

1. Շինարարական աշխատանքներից առաջ անրաժեշտ է հրանգավորել (հանձնարարական-ցուցումներ) կախաճոպանողին և մեքենավարին:
2.Շին հրապարակում գտնվող բոլոր մարդիկ պետք է պարտադիր կրեն պաշտպանիչ սաղավարտներ,ըստ ГОСТ 12.4-87-80 -ի ցուցումների համաձայն:Խստագույնս չի թույլատրվում շին հրապարակ մուտք գործել առանց սաղավարտի և այլ պաշտպանիչ հանդերձանքի:
3.Խստագույնս չի թույլատրվում մարդկանց ներկայությունը ավտոկռունկի սլաքի շարժման վտանգավոր գոտում:Վտանգավոր գոտին ցանկապատել դեղին կամ կարմիր գույների ժապավենով:
4.Ավտոկռունկի աշխատանքի ժամանակ, ոչ բավարար տեսանելիության դեպքում կախաճոպանողին և մեքենավարին ապահովել ռադիոկապով:
5. Օգտագործել կախաճոպաններ,որոնք անցելեն հատուկ փորձարկում և ունեն դրոշմ՝ համաձայն ,Правилами безопасностиэксплуатацииигрузоподъемных крановПБ -10-382-00ն ցուցումների:
6. Շին նյութերի հորիզոնական տեղաշարժի ժամանակ,շինարարական բեռները պետք է բարձրացնել ոչ պակաս 0.5 մ-ը՝ ճանապարհին հանդիպած խոչընդոտներից:Բոլոր շինություւններից,որոնք գտնվում են ավտոկռունկի սլաքի շարժման վտանգավոր գոտում,մինչև ավտոկռունկի աշխատանքի մեկնարկը անրաժեշտ է այնտեղից տարհանել մարդկանց:
7.Բեռների կախաճոպանման համար օգտագործել 2СК,4СК1 տիպի ճոպաններ՝ ըստ ГОСТ 25573-82*-ի ˝ СТРОПЫ ГРУЗОВЫЕ КАНАТНЫЕ ДЛЯ СТРОИТЕЛЬСТВА ˝ պահանջների համաձայն:
8.Խստագույնս պահպանել СНиП 12-03-01 ,Техника безопасности в строительстве ն պահանջները:

ՆԱԽԱԳԱՀ	Ա. ԱԼԵՔՍԱՆՅԱՆ		Գորիս համայնքի Գորիս քաղաքի Գետափնյա թիվ1, թիվ 2, թիվ 3, թիվ 4, թիվ 5 և թիվ 6 բազմաբնակարան բնակելի շենքերի մանսարդային հարկերի և տանիքների վերանորոգման նախագծանախահաշվային փաստաթղթերի կազմում
ՆԱԽ. ՀԵՂ.	Վ. ՄԻՐԶՈՅԱՆ		ԳԵՏԱՓՆՅԱ ԹԻՎ 1 ԲՆԱԿԵԼԻ ՇԵՆՔ — ՊԱՏՎԻՐԱՏՈՒ ԳՈՐԻՍԻ ՀԱՄԱՅՆՔԱՊԵՏԱՐԱՆ
ԿՈՆՍՏՐ.	Վ. ԲԱԴԱԼՅԱՆ		

"Մաստարա" ԱԿ Արտ. ՃԲԴ-Ա-040, ԿԵԴ--Ա2-023	ՇԻՆ ՄԵՔԵՆԱՆԵՐ ՆՐԱՆՑ ՏԵԽՆԻԿԱԿԱՆ ՑՈՒՑԱՆԻՇՆԵՐ	ՓՈՒԼ	ԹԵՐԹ	ԹԵՐԹԵՐ
		Ա.Ն.	ՇԿ-6	13