ՇԵՆՔ- ՇԻՆՈՒԹՅՈՒՆՆԵՐԻ ՇԻՆԱՐԱՐԱԿԱՆ ԿԱՌՈՒՑՎԱԾՔՆԵՐԻ ԵՎ ՆՅՈՒԹԵՐԻ ՇԻՆ ՀՐԱՊԱՐԱԿԱՈՒՄ ՊԱՀՊԱՆՄԱՆ ԿԱՐԳ
ПОРЯДОК СКЛАДИРОВАНИЯ СТРОИТЕЛЬНЫХ КОНСТРУКЦИЙ , ИЗДЕЛИЙ И МОТЕРИАЛОВ

ՓՈՔՐ ՀԱՏՎԱԾՔԻ ՄԵՏԱՂԱԿԱՆ ԿՈՆՍՏՐՈՒԿՑԻԱՆԵՐԻ ՊԱՀՊԱՆՄԱՆ ՍԽԵՄԱ
СХЕМА СКЛАДИРОВАНИЯ МЕЛКОСОРТНОГО МЕТАЛЛА В СТЕЛАЖАХ

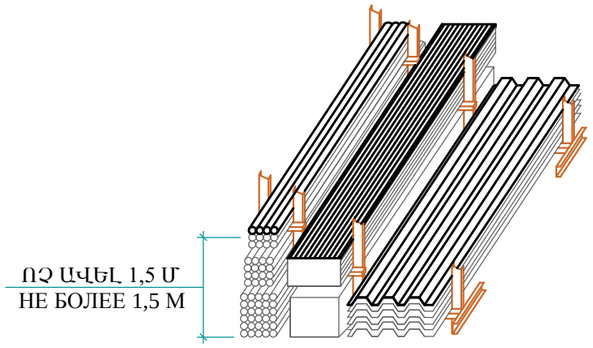

ՓՈՔՐ ՀԱՏՎԱԾՔԻ ՄԵՏԱՂԱԿԱՆ ԹԻԹԵՂՆԵՐԻ ՊԱՀՊԱՆՄԱՆ ՍԽԵՄԱ
СХЕМА СКЛАДИРОВАНИЯ МЕТАЛЛИЧЕСКИХ ЛИСТОВ В СТЕЛАЖАХ

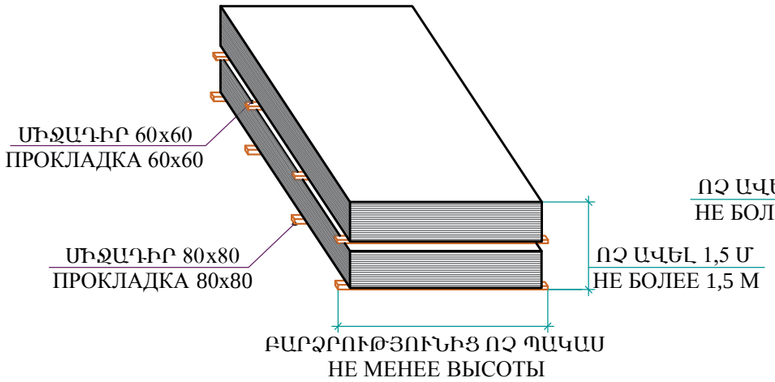

ԱՄՐԱՆԱՅԻՆ ՑԱՆՑԻ ՊԱՀՊԱՆՄԱՆ ՍԽԵՄԱ
СХЕМА СКЛАДИРОВАНИЯ АРМАТУРНОЙ СЕТКИ

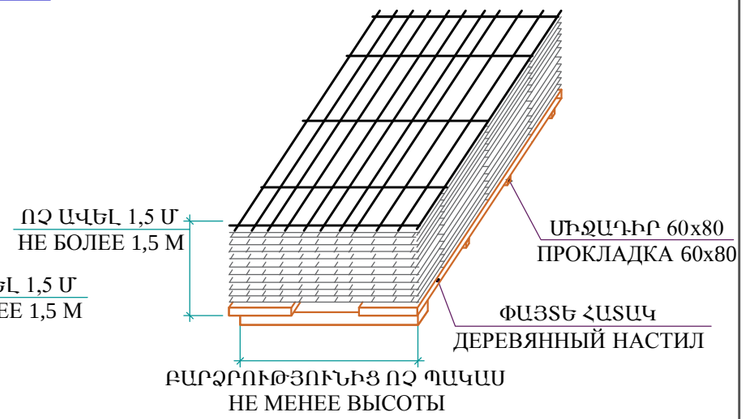

ՓՈՔՐ ՀԱՏՎԱԾՔՈՎ ԽՈՂՈՎԱԿՆԵՐԻ ՊԱՀՊԱՆՄԱՆ ՍԽԵՄԱ
СХЕМА СКЛАДИРОВАНИЯ ТРУБ МАЛОГО ДИАМЕТРА

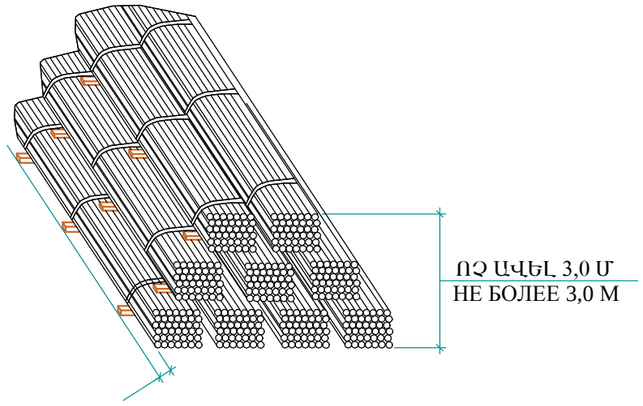

ՊՐՈՖԻԼԱՎՈՐ ԹԻԹԵՂՆԵՐԻ ՊԱՀՊԱՆՄԱՆ ՍԽԵՄԱ
СХЕМА СКЛАДИРОВАНИЯ ПРОФИЛИРОВАННЫХ ЛИСТОВ.

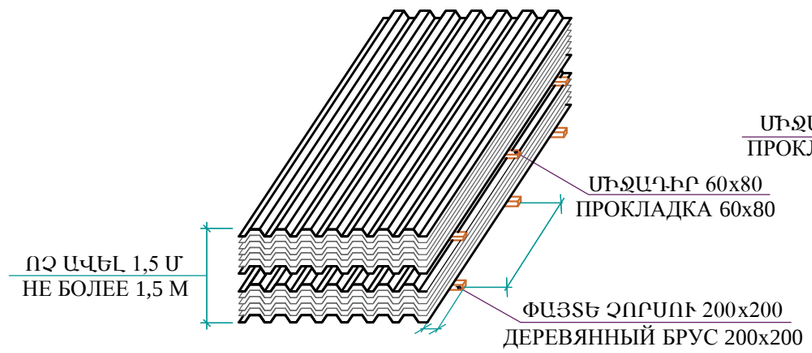

ՄԵՏԱՂԱԿԱՆ ՇՎԵԼԼԵՐՆԵՐԻ ՊԱՀՊԱՆՄԱՆ ՍԽԵՄԱ
СХЕМА СКЛАДИРОВАНИЯ ШВЕЛЛЕРОВ .

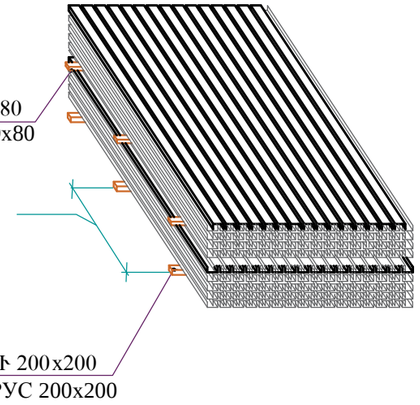

ԱՂՅՈՒՍՆԵՐԻ ՊԱՀՊԱՆՄԱՆ ՍԽԵՄԱ
СХЕМА СКЛАДИРОВАНИЯ КИРПИЧЕЙ В ПОДДОНАХ

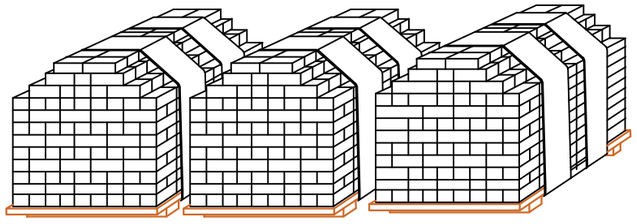

ԿԼՈՐ ՀԱՏՎԱԾՔՈՎ ՓԱՅՏԱՆՅՈՒԹԻ ՊԱՀՊԱՆՄԱՆ ՍԽԵՄԱ
СХЕМА СКЛАДИРОВАНИЯ КРУГЛОГО ЛЕСА.

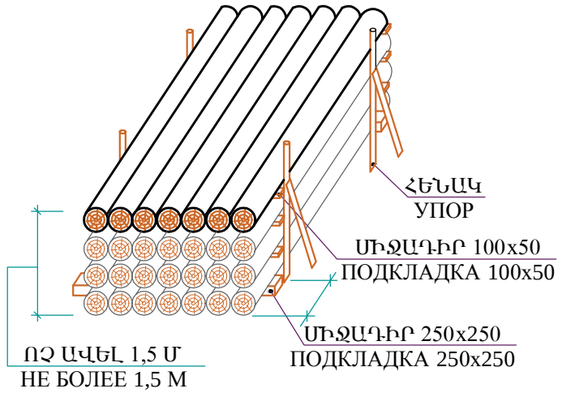

ՆԱԽԱԳԱՀ	Ա. ԱԼԵՔՍԱՆՅԱՆ		Գորիս համայնքի Գորիս քաղաքի Գետափնյա թիվ1, թիվ 2, թիվ 3, թիվ 4, թիվ 5 և թիվ 6 բազմաբնակակրան բնակելի շենքերի մանսարդային հարկերի և տանիքների վերանորոգման նախագծանախահաշվային փաստաթղթերի կազմում ԳԵՏԱՓՆՅԱ ԹԻՎ 1 ԲՆԱԿԵԼԻ ՇԵՆՔ ՊԱՏՎԻՐԱՏՈՒ ԳՈՐԻՍԻ ՀԱՄԱՅՆՔԱՊԵՏԱՐԱՆ
ՆԱԽ. ՀԵՂ.	Վ. ՄԻՐԶՈՅԱՆ		
ԿՈՆՍՏՐ.	Վ. ԲԱԴԱԼՅԱՆ		
			ՇԻՆ ՆՅՈՒԹԵՐԻ ՊԱՀՊԱՆՄԱՆ ՍԽԵՄԱՆԵՐ
"Մաստարա" ԱԿ Արտ. ճբդ-Ա-040, կեդ--Ա2-023			

ՓՈՒԼ	ԹԵՐԹ	ԹԵՐԹԵՐ
Ա.Ն.	ՇԿ-7	13