ԿԱՂԱՊԱՐԱՍԱԾԻ ՎԱՀԱՆԱԿՆԵՐԻ ԿՌՈՒՆԿՈՎ ԲԱՐՁՐԱՑՄԱՆ ՍԽԵՄԱ
СХЕМА СТРОПОВКИ ЩИТОВ ОПАЛУБКИ

ԲԵՌՆԱԹԱՓՄԱՆ ԺԱՄԱՆԱԿ
ПРИ РАЗГРУЗКЕ

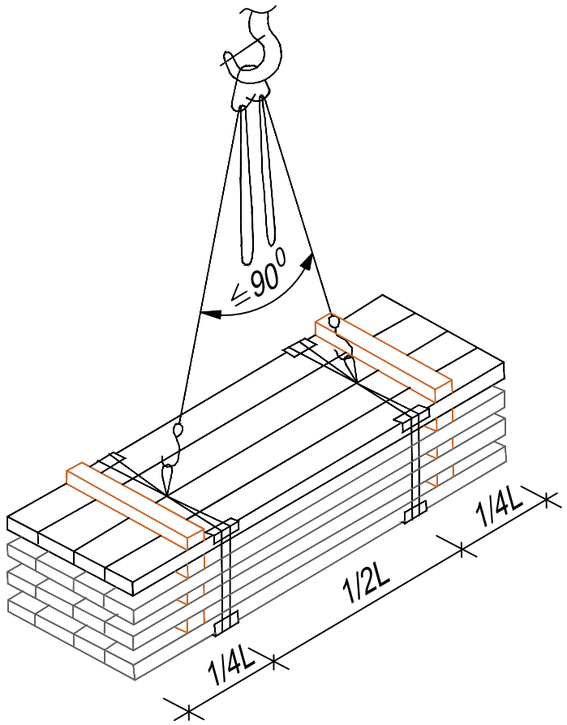

ՄՈՆՏԱԺԻ ԺԱՄԱՆԱԿ
ПРИ МОНТАЖЕ

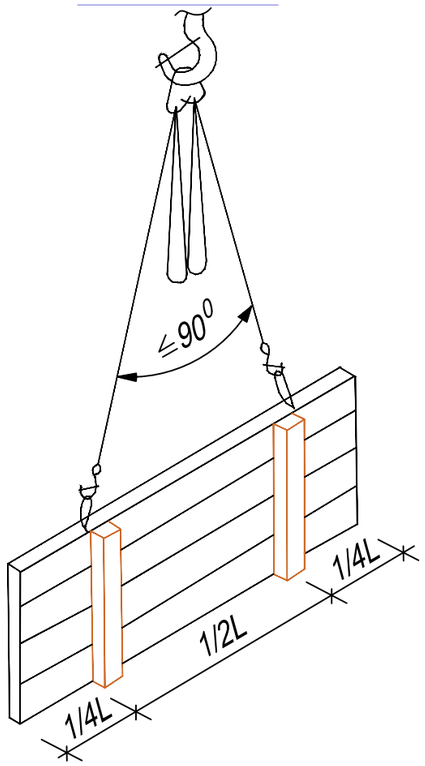

ԵՌԱՉԱՓ ԱՄՐԱՆԱՅԻՆ ԿԱՐԿԱՍԻ ԿՌՈՒՆԿՈՎ ԲԱՐՁՐԱՑՄԱՆ ՍԽԵՄԱ
СХЕМА СТРОПОВКИ ПРОСТРАНСТВЕННЫХ АРМОКАРКАСОВ

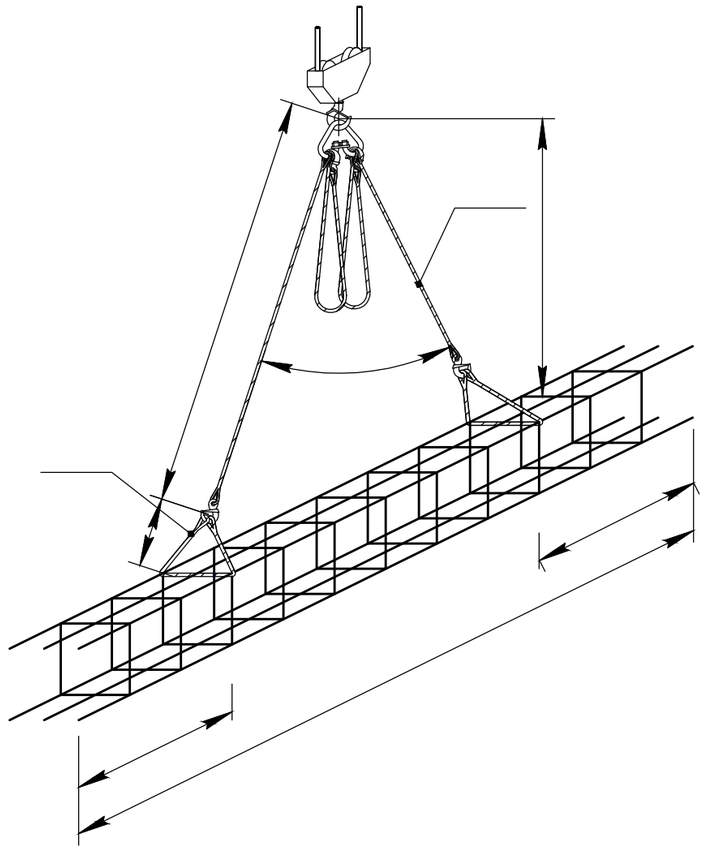

ՀԱՐԹ ԱՄՐԱՆԱՅԻՆ ԿԱՐԿԱՍԻ ԿՌՈՒՆԿՈՎ ԲԱՐՁՐԱՑՄԱՆ ՍԽԵՄԱ
СХЕМА СТРОПОВКИ ПЛОСКИХ АРМОКАРКАСОВ

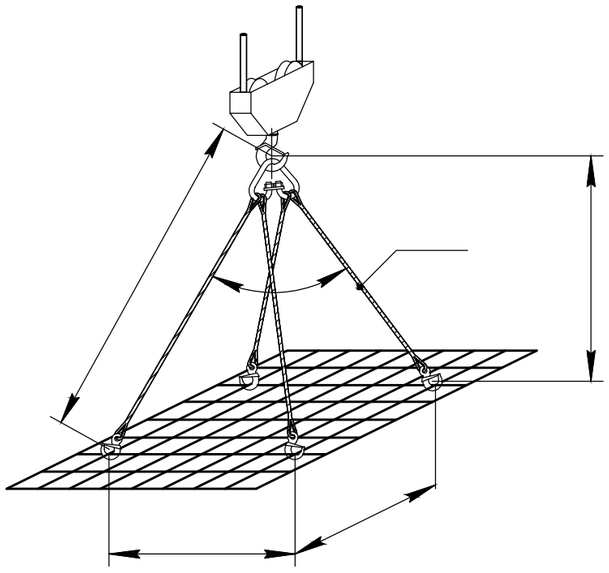

ՆԱԽԱԳԱՀ	Ա. ԱԼԵՔՍԱՆՅԱՆ		Գորիս համայնքի Գորիս քաղաքի Գետափնյա թիվ1, թիվ 2, թիվ 3, թիվ 4, թիվ 5 և թիվ 6 բազմաբնակակրան բնակելի շենքերի մանսարդային հարկերի և տանիքների վերանորոգման նախագծանախահաշվային փաստաթղթերի կազմում
ՆԱԽ. ՀԵՂ.	Շ. ՓԱՐՍՅԱՆ		ԳԵՏԱՓՆՅԱ ԹԻՎ 1 ԲՆԱԿԵԼԻ ՇԵՆՔ — ՊԱՏՎԻՐԱՏՈՒ ԳՈՐԻՍԻ ՀԱՄԱՅՆՔԱՊԵՏԱՐԱՆ
ԿՈՆՍՏՐ.	Ս. ՍԱՀԱԿՅԱՆ		ՊԱՐՍԱՏՄԱՆ ՍԽԵՄԱՆԵՐ — ՓՈՒԼ: Ա.Ն. — ԹԵՐԹ: ՇԿ-9 — ԹԵՐԹԵՐ: 13
"Մաստարա" ԱԿ Արտ. ՃԲԴ-Ա-040, ԿԵԴ--Ա2-023			