ԱՄՐԱՆՆԵՐԻ ԿՌՈՒՆԿՈՎ ԲԱՐՁՐԱՑՄԱՆ ՍԽԵՄԱ
СХЕМА СТРОПОВКИ АРМАТУРНЫХ СТЕРЖНЕЙ

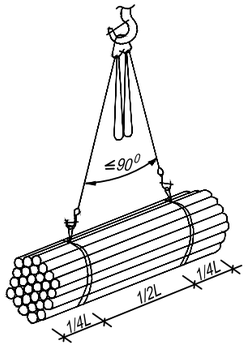

ԲԵՌՆԱԹԱՓՄԱՆ ԺԱՄԱՆԱԿ
ПРИ РАЗГРУЗКЕ

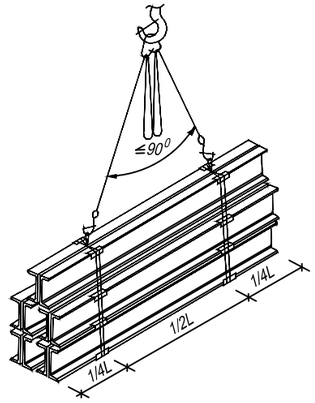

ՄՈՆՏԱԺԻ ԺԱՄԱՆԱԿ
ПРИ МОНТАЖЕ

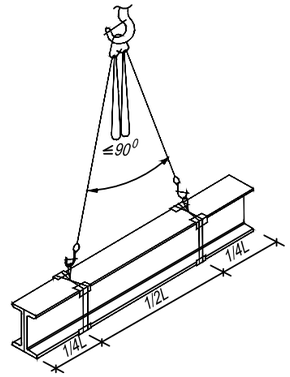

ՄԵՏԱՂԱԿԱՆ ԲԼՈԿՆԵԻ ԿՌՈՒՆԿՈՎ ԲԱՐՁՐԱՑՄԱՆ ՍԽԵՄԱ
СХЕМА СТРОПОВКИ МЕТАЛЛИЧЕСКИХ БЛОКОВ

ՄԻՆՉ 1,7 Տ ՔԱՇՈՎ ԱՂՅՈՒՍՆԵՐԻ ԲԱՐՁՐԱՑՄԱՆ ՍԽԵՄԱ
СХЕМА СТРОПОВКИ КИРПИЧЕЙ В ПОДОНЕ МАССОЙ ДА 1,7 Т

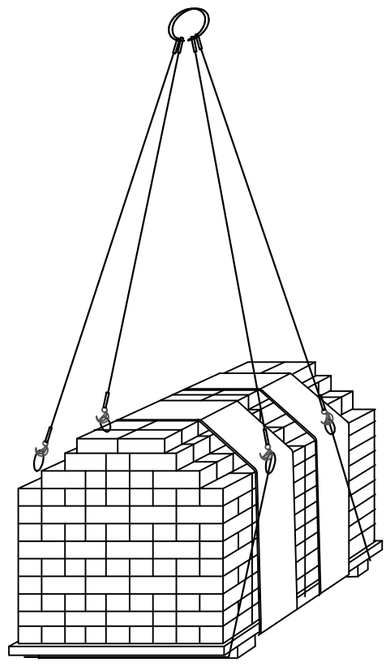

ԾԱՆՈԹՈՒԹՅՈՒՆ
ПРИМЕЧАНИЕ

1.Բեռնաթափող սարքերի ընտրությունը կատարվում է՝ հաշվի առնելով բարձրացվող բեռների չափերն ու զանգվածը
1.Подбор грузозахватных приспособлений выполнен с учетом габаритов и масс поднимаемых грузов.
2.Ամբարձիչ սարքը պետք է ունենա արտադրողի կնիք կամ ամուր կցված պիտակ , որում նշված է գույքագրման համարը , բարձրացման ունակությունը և փորձարկման ամսաթիվը
2.Грузозахватные приспособления должны иметь клеймо завода-изготовителя или прочно прикрепленную бирку с указанием инвентарного номера, грузо подъемности и даты испытания.
3.Էլեմենտների պարսատումը պետք է կատարվի կեռիկների վրա կողպող սարքերով , ճարմանդներով :
3.Строповку элементов необходимо производить стропами с замыкающими устройствами на крюках.
4.Պարսատիկի ճյուղերի միջև անկյունը պետք է լինի , ոչ ավել քան 90 աստիճան :(անկյունագծով)
4.Угол между ветвями стропа должен быть не более 90 град. (по диагонали).
5.Պարսատման ժամանակ պարսատիկի ճարմանդները պետք է ուղղված լինեն բեռի ծանրության կենտրոնից :
5.При строповке крюки стропа должны быть направлены от центра груза.
6.Կառուցվածքային տարրերը պարսատելու մեթոդները պետք է ապահովեն դրանց մատակարարումը տեղադրման վայր՝ նախագծայինին մոտ դիրքում :
6.Способы строповки элементов конструкции должны обеспечивать их подачу к месту установки в положении близком к проектному.
7.Կապելու մեթոդը օգտագործելով սուր եզրերով տարրեր պարսատելու ժամանակ անհրաժեշտ է տարրերի եզրերի և պարանի միջև տեղադրել միջադիրներ՝ պարանը կտրումից պաշտպանելու համար :
7.При строповке элементов с острыми ребрами методом обвязки необходимо между ребрами элементов и канатом установить инвентарные прокладки,предохраняющие канат от перетирания.
8.Բեռները , որոնց համար պարսատիկային սխեմաներ մշակված չեն , պարսատվում և տեղափոխվում են ամբարձիչների միջոցով ապրանքների տեղափոխման աշխատանքների անվտանգ արտադրության համար պատասխանատու անձի ներկայությամբ և ղեկավարությամբ :
8.Грузы на которые не разработаны схемы строповок, стропуются и перемещаются в присутствии и под руководством лица, ответственного за безопасное производство работ по перемещению грузов кранами.

ՆԱԽԱԳԱՀ	Ա. ԱԼԵՔՍԱՆՅԱՆ		Գորիս համայնքի Գորիս քաղաքի Գետափնյա թիվ1, թիվ 2, թիվ 3, թիվ 4, թիվ 5 և թիվ 6 բազմաբնակակրան բնակելի շենքերի մանսարդային հարկերի և տանիքների վերանորոգման նախագծանախահաշվային փաստաթղթերի կազմում			
ՆԱԽ. ՀԵՂ.	Շ. ՓԱՐՍՅԱՆ		ԳԵՏԱՓՆՅԱ ԹԻՎ 1 ԲՆԱԿԵԼԻ ՇԵՆՔ	ՊԱՏՎԻՐԱՏՈՒ ԳՈՐԻՍԻ ՀԱՄԱՅՆՔԱՊԵՏԱՐԱՆ		
ԿՈՆՍՏՐ.	Ս. ՍԱՀԱԿՅԱՆ		ՊԱՐՍԱՏՄԱՆ ՍԽԵՄԱՆԵՐ	ՓՈՒԼ	ԹԵՐԹ	ԹԵՐԹԵՐ
				Ա.Ն.	ՇԿ-9	13
"Մաստարա" ԱԿ Արտ. ՃԲԴ-Ա-040, ԿԵԴ--Ա2-023						