ԱՄՐԱՆՆԵՐԻ ՏԵՍԱԿՆԵՐԸ

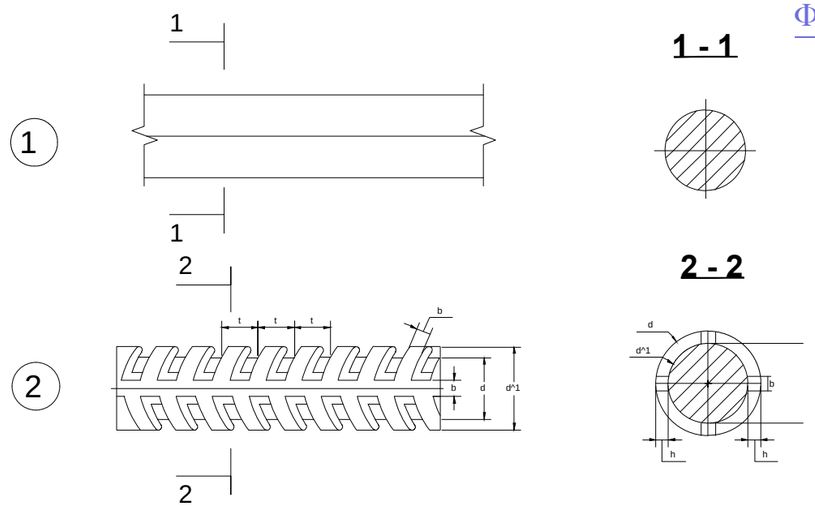

1. Ac-I դասի շիկագլոցված հարթ ամրան
2. A500-c դասի պարբերական կտրվածքով ամրան

ՓԱՅՏԵ ԷԼԵՄԵՆՏՆԵՐԻՑ ՀԵԾԱՆԻ ԿԱՂԱՊԱՐԱՄԱԾ

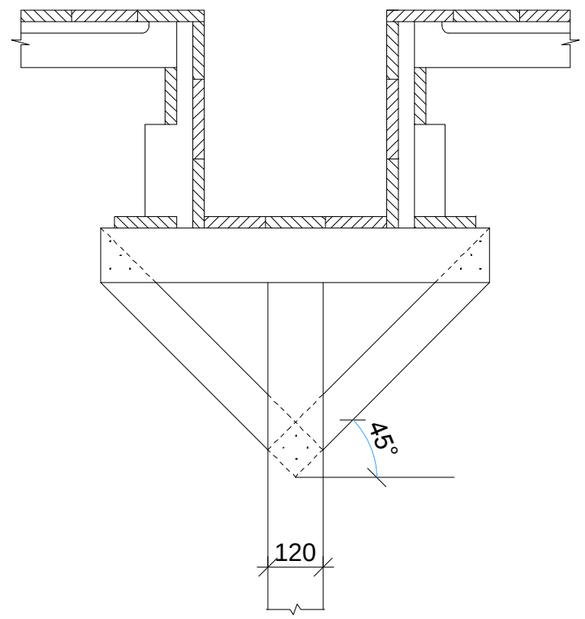

ՓԱՅՏԵ ԷԼԵՄԵՆՏՆԵՐԻՑ ՍՅԱՆ ԿԱՂԱՊԱՐԱՄԱԾԻ ՍԽԵՄԱ

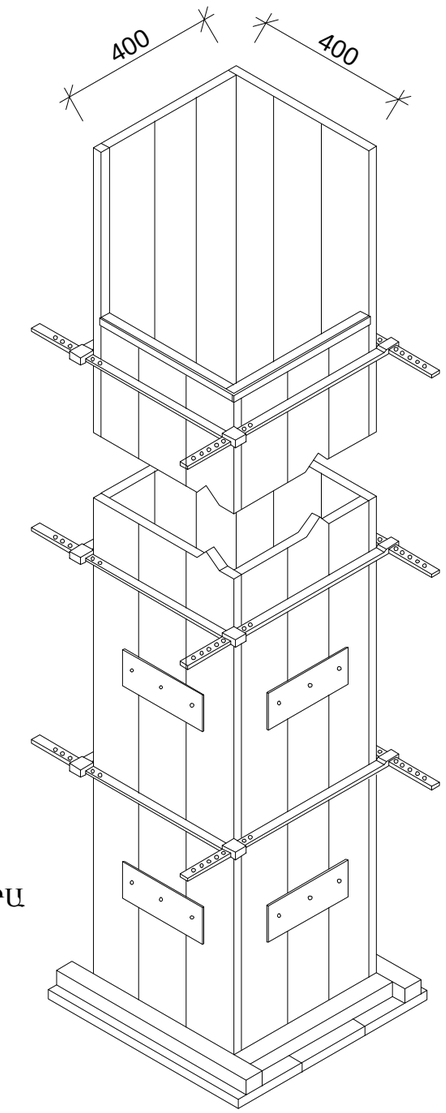

ԿՈՆՍՏՐՈՒԿՑԻԱՆԵՐԻ ԲԵՏՈՆԱՑՈՒՄԸ ԹՐԹՐԱՑՄԱՆ ԵՂԱՆԱԿԸ

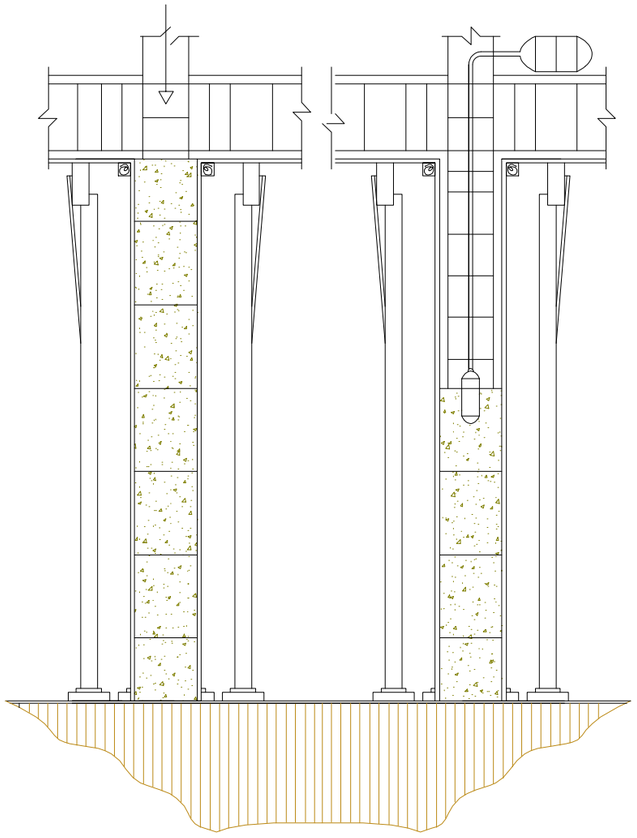

ԾԱՆՈԹՈՒԹՅՈՒՆ
ПРИМЕЧАНИЕ

1.ՇԻՆՀՐԱՊԱՐԱԿԻ ԳԼԽԱՎՈՐ ՀԱՏԱԿԱԳԻԾԸ ՀԱՄԱՁԱՅՆԵՑՆԵԼ ՇԱՀԱԳՐԳԻՌ ԿԱԶՄԱԿԵՐՊՈՒԹՅՈՒՆՆԵՐԻ ՀԵՏ:
2.ՇԻՆԱՐԱՐՈՒԹՅԱՆ ԸՆԹԱՑՔՈՒՄ ԽՍՏԱԳՈՒՅՆՍ ՊԵՏՔ Է ՊԱՀՊԱՆՎԻ ԱՆՎՏԱՆԳՈՒԹՅԱՆ ՏԵԽՆԻԿԱՅԻ ԿԱՆՈՆՆԵՐԸ ԹԵ' ՇԻՆՀՐԱՊԱՐԱԿՈՒՄ, ԹԵ' ՆՐԱ ՍԱՀՄԱՆՆԵՐԻՑ ԴՈՒՐՍ՝ ԸՍՏ СНиП III-4-80 "ТЕХНИКА БЕЗОПАСНОСТИ В СТРОИТЕЛЬСТВЕ " ՑՈՒՑՈՒՄՆԵՐԻ:

ՆԱԽԱԳԱՀ	Ա. ԱԼԵՔՍԱՆՅԱՆ		Գորիս համայնքի Գորիս քաղաքի Գետափնյա թիվ1, թիվ 2, թիվ 3, թիվ 4, թիվ 5 և թիվ 6 բազմաբնակակրան բնակելի շենքերի մանսարդային հարկերի և տանիքների վերանորոգման նախագծանախահաշվային փաստաթղթերի կազմում ԳԵՏԱՓՆՅԱ ԹԻՎ 1 ԲՆԱԿԵԼԻ ՇԵՆՔ ՊԱՏՎԻՐԱՏՈՒ ԳՈՐԻՍԻ ՀԱՄԱՅՆՔԱՊԵՏԱՐԱՆ
ՆԱԽ. ՀԵՂ.	Վ. ՄԻՐԶՈՅԱՆ		
ԿՈՆՍՏՐ.	Վ. ԲԱԴԱԼՅԱՆ		
			ԿԱՂԱՊԱՐՄԱՆ ՍԽԵՄԱՆԵՐ
"Մաստարա" ԱԿ Արտ. ՃԲԴ-Ա-040, ԿԵԴ--Ա2-023			

ՓՈՒԼ	ԹԵՐԹ	ԹԵՐԹԵՐ
Ա.Ն.	ՇԿ-10	13