2.3 ՍԵՆՅԱԿԱՆՈՑ ԲՆԱԿԱՐԱՆԱՅԻՆ ՎԱՀԱՆԱԿԻ ԽՄԲԱՅԻՆ ՑԱՆՑԻ ԷԼԵԿՏՐԱԿԱՆ ՍԽԵՄԱ(6հատ)

Սնող ցանց

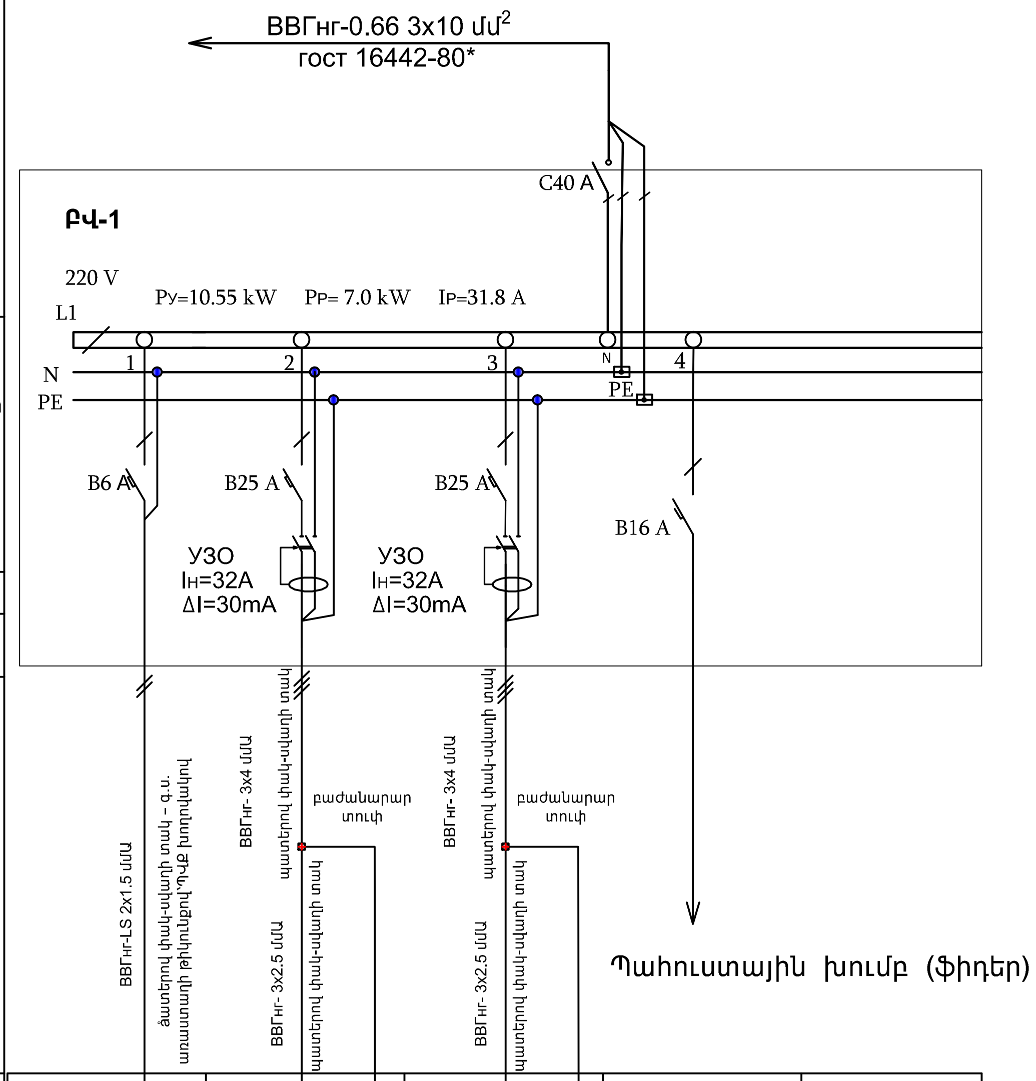

Բաշխիչ վահան — Պաշտպանություն	Գծային ավտոմատ անջատիչի տիպը, հատիչի ներդիրը, Ա	B6 A	B25 A	B25 A	B16 A
Բաշխիչ վահան — УЗО	Տիպը		УЗО	УЗО	
	Iн/Iy Ա/մԱ		32/30	32/30	
Կերակրող գիծ	Մալուխի (հաղորդալարի) մակնիշը – հատույթը, մմ	ВВГнг-LS 2x1.5 մմ	ВВГнг- 3x4 մմ; ВВГнг- 3x2.5 մմ	ВВГнг- 3x4 մմ; ВВГнг- 3x2.5 մմ	
¾Ë»ïñ³ÁÝ¹áõÇã	Պայմանական նշանը		11 հատ	6 հատ	
	Խմբի № հատակագծում	խ.1	խ.2	խ.3	
	Լարումը, Վ	220	220	220	
	Հզորությունը, կՎտ	0.25	5.5	4.8	
	Հոսանքը, Ա	1.2	25.0	21.8	
	Գծի նշանակությունը	Լուսա-վորություն	Վարդակներ (11հատ)	Խոհանոցի Վարդակներ (6հատ)	
	Բնակարանի համարները հատակագծում	1,2,3,4	1,2,4	3	
	Երկարությունը, մ	15մ(3x1.5)+25մ(2x1.5)	25մ(3x4)+45մ(3x2.5)	20մ(3x4)+20մ(3x2.5)	

ՆԱԽԱԳԱՀ	Ա. ԱԼԵՔՍԱՆՅԱՆ	
ՆԱԽ. ՀԵՂ.	Վ. ՄԻՐԶՈՅԱՆ	
ՃԱՐՏԱՐԱԳ.	Ս. ՓԱՐՍՅԱՆ	

Գորիս համայնքի Գորիս քաղաքի Գետափնյա թիվ1, թիվ 2, թիվ 3, թիվ 4, թիվ 5 և թիվ 6 բազմաբնակարան բնակելի շենքերի մանսարդային հարկերի և տանիքների վերանորոգման նախագծանախահաշվային փաստաթղթերի կազմում

ԳԵՏԱՓՆՅԱ ԹԻՎ 1 ԲՆԱԿԵԼԻ ՇԵՆՔ

ՊԱՏՎԻՐԱՏՈՒ — ԳՈՐԻՍԻ ՀԱՄԱՅՆՔԱՊԵՏԱՐԱՆ

2.3 ՍԵՆՅԱԿԱՆՈՑ ԲՆԱԿԱՐԱՆԱՅԻՆ ՎԱՀԱՆԱԿԻ ԽՄԲԱՅԻՆ ՑԱՆՑԻ ԷԼԵԿՏՐԱԿԱՆ ՍԽԵՄԱ

ՓՈՒԼ	ԹԵՐԹ	ԹԵՐԹԵՐ
Ա.Ն.	EL-9	9

"Մաստարա" ԱԿ Արտ. ՃԲԴ-Ա-040, ԿԵԴ--Ա2-023