## ՋԵՌՈՒՑՄԱՆ ՀԱՄԱԿԱՐԳԻ ՏԱՐԱԾԱԿԱՆ ՍԽԵՄԱ /ԹԻՎ 1 ԲՆԱԿԱՐԱՆ/

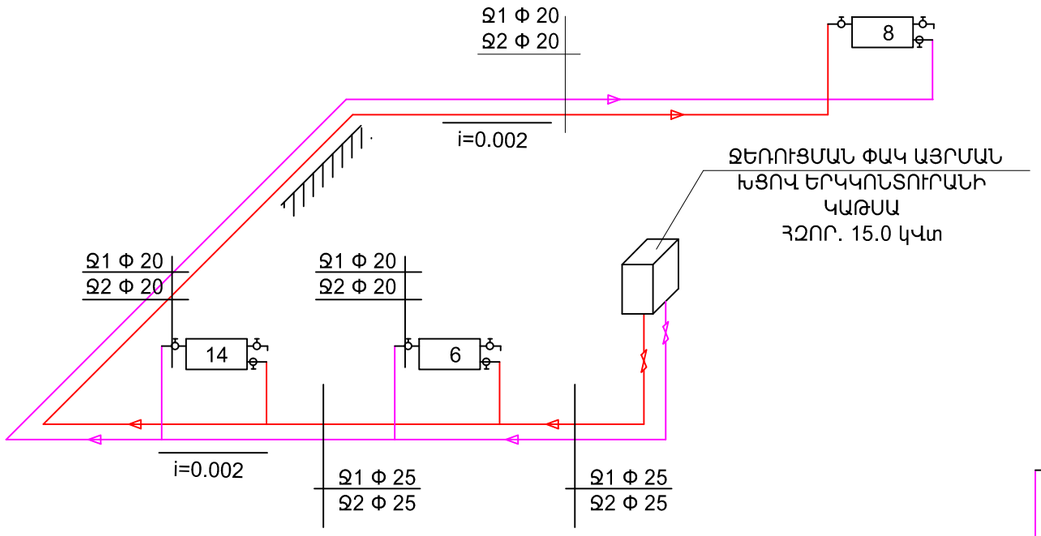


## ՋԵՌՈՒՑՄԱՆ ՀԱՄԱԿԱՐԳԻ ՏԱՐԱԾԱԿԱՆ ՍԽԵՄԱ /ԹԻՎ 2 ԲՆԱԿԱՐԱՆ/

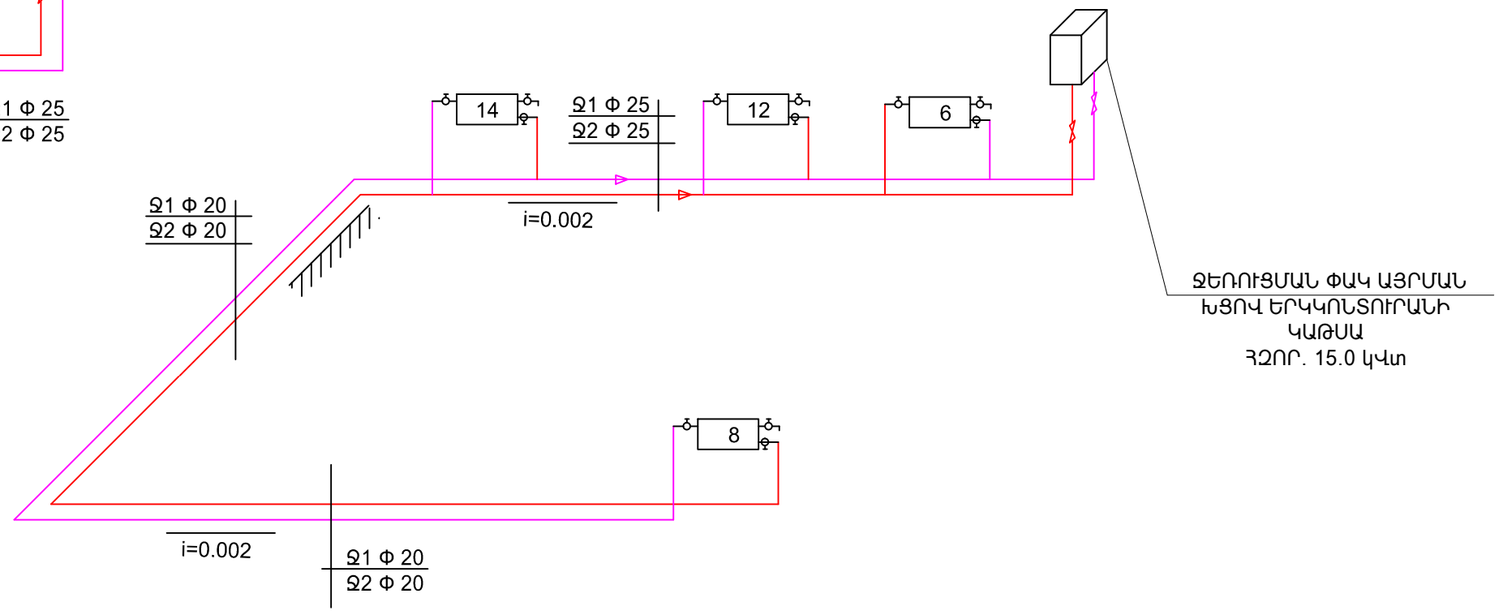


### ՊԱՅՄԱՆԱԿԱՆ ՆՇԱՆԱԿՈՒՄՆԵՐ

Ջ 1 - ՍՆՈՂ ԽՈՂՈՎԱԿ

Ջ 2 - ՀԵՏԱԴԱՐՁ ԽՈՂՈՎԱԿ

- ՄԱԵՎՍԿՈՒ ՓԱԿԱՆ

- ՓԱԿԱՆՆԵՐ

7 - ՋԵՌՈՒՑՄԱՆ ՄԱՐՏԿՈՑՆԵՐ ՍԵԿՑԻԱՆԵՐԻ ՔԱՆԱԿՈՎ

| | | | | | | |
|---|---|---|---|---|---|---|
| ՆԱԽԱԳԱՀ | Ա. ԱԼԵՔՍԱՆՅԱՆ | | Գորիս համայնքի Գորիս քաղաքի Գետափնյա թիվ1, թիվ 2, թիվ 3, թիվ 4, թիվ 5 և թիվ 6 բազմաբնակակրան բնակելի շենքերի մանսարդային հարկերի և տանիքների վերանորոգման նախագծանախահաշվային փաստաթղթերի կազմում | | | |
| ՆԱԽ. ՀԵՂ. | Վ. ՄԻՐԶՈՅԱՆ | | ԳԵՏԱՓՆՅԱ ԹԻՎ 1 ԲՆԱԿԵԼԻ ՇԵՆՔ | ՊԱՏՎԻՐԱՏՈՒ ԳՈՐԻՍԻ ՀԱՄԱՅՆՔԱՊԵՏԱՐԱՆ | | |
| ԿՈՆՍՏՐ. | Վ. ԲԱԴԱԼՅԱՆ | | | | | |
| | | | ՋԵՌՈՒՑՄԱՆ ՀԱՄԱԿԱՐԳԻ ՏԱՐԱԾԱԿԱՆ ՍԽԵՄԱՆԵՐ ԹԻՎ1 ԵՎ ԹԻՎ 2 ԲՆԱԿԱՐԱՆՆԵՐԻ ՀԱՄԱՐ | ՓՈՒԼ | ԹԵՐԹ | ԹԵՐԹԵՐ |
| "Մաստարա" ԱԿ Արտ. ճԲԴ-Ա-040, ԿԵԴ--Ա2-023 | | | | Ա.Ն. | Ջ-3 | 10 |