ՋԵՌՈՒՑՄԱՆ ՀԱՄԱԿԱՐԳԻ ՏԱՐԱԾԱԿԱՆ ՍԽԵՄԱ /ԹԻՎ 8 ԲՆԱԿԱՐԱՆ/

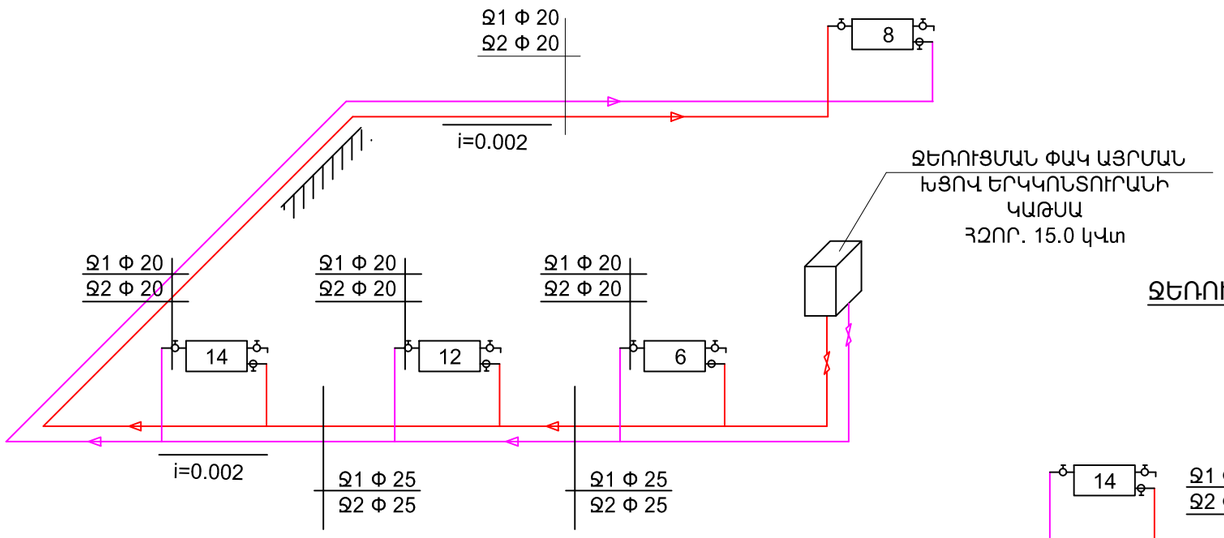

ՋԵՌՈՒՑՄԱՆ ՀԱՄԱԿԱՐԳԻ ՏԱՐԱԾԱԿԱՆ ՍԽԵՄԱ /ԹԻՎ 7 ԲՆԱԿԱՐԱՆ/

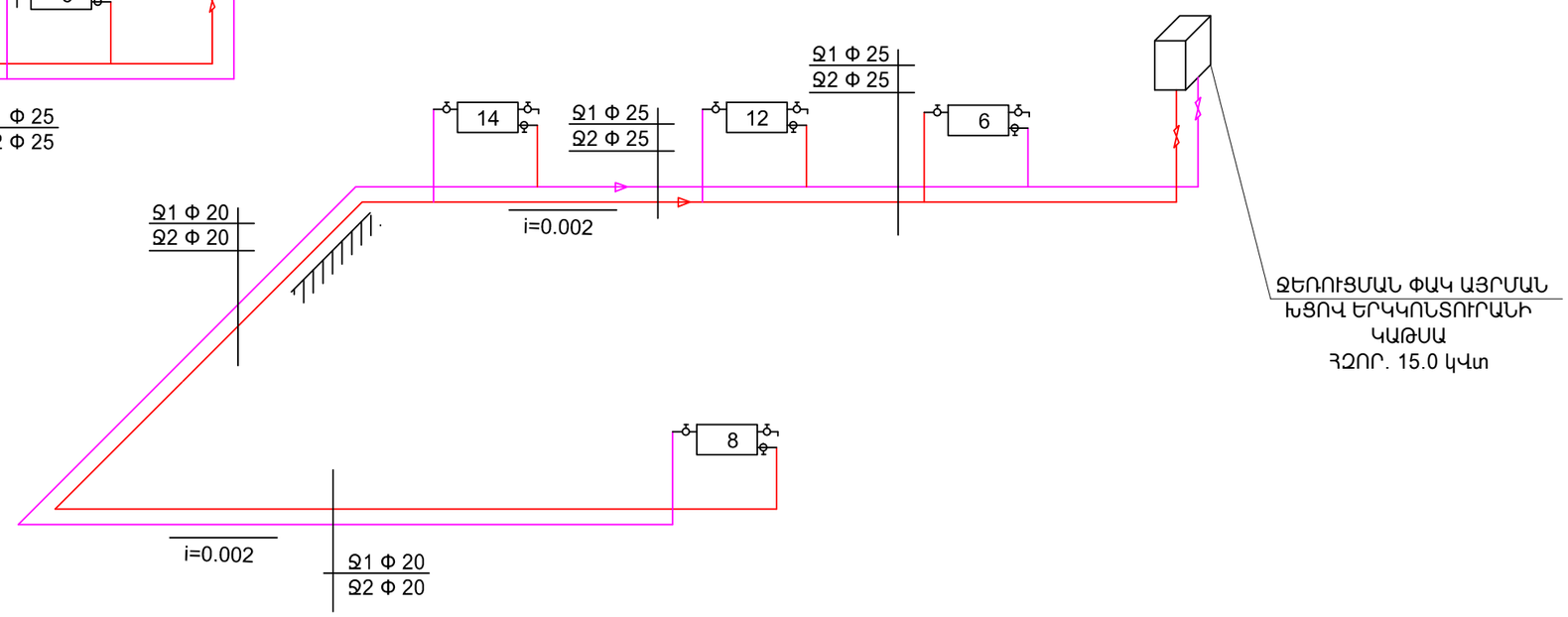

ՊԱՅՄԱՆԱԿԱՆ ՆՇԱՆԱԿՈՒՄՆԵՐ

Ջ 1 - ՍՆՈՂ ԽՈՂՈՎԱԿ

Ջ 2 - ՀԵՏԱԴԱՐՁ ԽՈՂՈՎԱԿ

- ՄԱԵՎՍԿՈՒ ՓԱԿԱՆ

- ՓԱԿԱՆՆԵՐ

7 - ՋԵՌՈՒՑՄԱՆ ՄԱՐՏԿՈՑՆԵՐ ՍԵԿՑԻԱՆԵՐԻ ՔԱՆԱԿՈՎ

ՆԱԽԱԳԱՀ	Ա. ԱԼԵՔՍԱՆՅԱՆ		Գորիս համայնքի Գորիս քաղաքի Գետափնյա թիվ1, թիվ 2, թիվ 3, թիվ 4, թիվ 5 և թիվ 6 բազմաբնակակրան բնակելի շենքերի մանսարդային հարկերի և տանիքների վերանորոգման նախագծանախահաշվային փաստաթղթերի կազմում			
ՆԱԽ. ՀԵՂ.	Վ. ՄԻՐԶՈՅԱՆ		ԳԵՏԱՓՆՅԱ ԹԻՎ 1 ԲՆԱԿԵԼԻ ՇԵՆՔ	ՊԱՏՎԻՐԱՏՈՒ ԳՈՐԻՍԻ ՀԱՄԱՅՆՔԱՊԵՏԱՐԱՆ		
ԿՈՆՍՏՐ.	Վ. ԲԱԴԱԼՅԱՆ					
			ՋԵՌՈՒՑՄԱՆ ՀԱՄԱԿԱՐԳԻ ՏԱՐԱԾԱԿԱՆ ՍԽԵՄԱՆԵՐ ԹԻՎ7 ԵՎ ԹԻՎ 8 ԲՆԱԿԱՐԱՆՆԵՐԻ ՀԱՄԱՐ	ՓՈՒԼ	ԹԵՐԹ	ԹԵՐԹԵՐ
"Մաստարա" ԱԿ Արտ. ճԲԴ-Ա-040, ԿԵԴ--Ա2-023				Ա.Ն.	Ջ-6	10