Պայմանագիր՝ « N ԱՄՄՀ-ԳՀԾՁԲ-22/42-2 »

ԱՇԽԱՏԱՆՔԱՅԻՆ ՆԱԽԱԳԻԾ

Օբյեկտ՝ Մասիս քաղաքի նոր թաղամաս 9 շենքի բակի բարեկարգման աշխատանքներ

Պատվիրատու՝ Մասիսի համայնքապետարան:

ՀԱՅԱՍՏԱՆԻ ՀԱՆՐԱՊԵՏՈՒԹՅԱՆ
ՔԱՂԱՔԱՇԻՆՈՒԹՅԱՆ ԿՈՄԻՏԵ

ԼԻՑԵՆԶԻԱ

ՔՊԼ 17114

(լիցենզիայի համարը)

ՔԱՂԱՔԱՇԻՆԱԿԱՆ ԳԱՍՏԱՅԻՆ ԻՆԺԵՆԵՐԱԿԱՆ ԵՎ ՇԻՆԱՐԱՐԱԿԱՆ ՄԵՆԱԿՍԱՆ (ԹԱՍԱՐՈՒԹՅԱՄԲ-ԿՈՆՍՏՐՈՒԿՏՈՐԱԿԱՆ ԱՅԱՆ, ՌԻՍԿԵՐԵՆ ՆԱԽԿԻՆ ՇԻՆԱՐԱՐՈՒԹՅԱՆ ԵՎ ԻՐԱՎԱՏԵՍԱԿԱՆՈՒԹՅԱՆ, ՇՊԼՀԱՆՋՈՒ ԱՇԽԱՏԱՆՔԵՐԻ ԿԱՏԱՐՄԱՆ ԵՎ ԿԱՌԱՎԱՐՄԱՆ

(գործունեության տեսակը)

Տրված է « 12 ԱՊՐԻԼԻ 2019թ.» « ՀԱԶԱՐԱՇԵՆ » ՍՊԸ ԵՐԵՎԱՆ, ԿՈՒԲԻՇԵՎԻ ԿՈՄԻՏԱՍ ՓՈՂ 54Վ

(լիցենզիան տպող անձանթիվը, իրավաբանական անձի անվանումն ու գտնվելու վայրը
իսկ անհատ ձեռնարկատիրոջ հասցեն ազգանունը, անունն ու բնակության վայրը)

Գործողության ժամկետը՝ ԱՆԺԱՄԿԵՏ

ՀՀ ՔԱՂԱՔԱՇԻՆՈՒԹՅԱՆ
ԿՈՄԻՏԵԻ ՆԱԽԱԳԱՀ՝ Վ. ՎԵՐՄԻՇԵՎԱՆ

(ստորագրությունը) (անունը, ազգանունը)

Կ.Տ.

«Հազարաշեն» ՍՊԸ տնօրեն Ռ. Իգիթյան

ՆԳՃ Կ.Թիրաբյան

ԻՐԱՎԻՃԱԿԱՅԻՆ ՀԱՏԱԿԱԳԻԾ

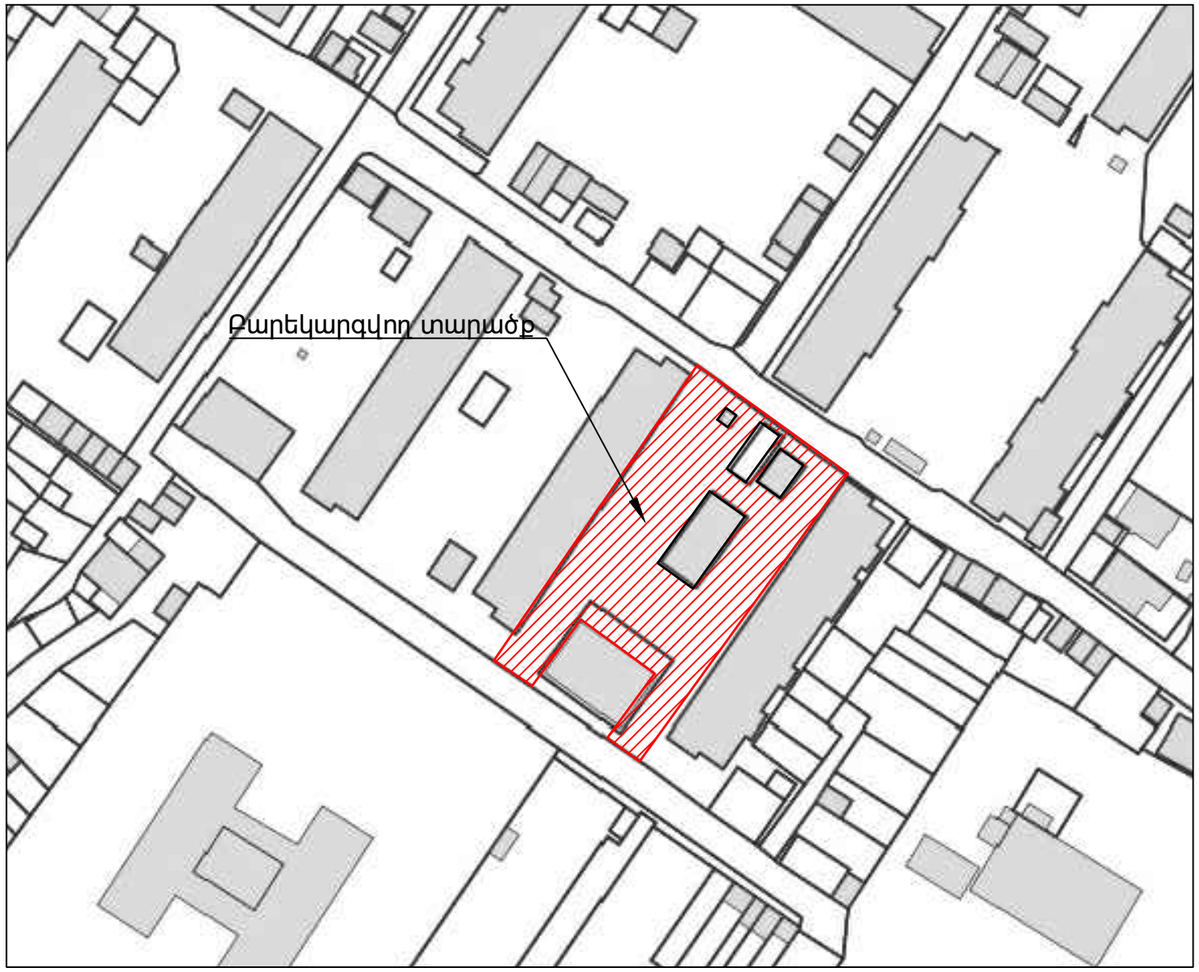

Շինարարական նյութերին և կոնստրուկցիաներին ներկայացվող պահանջներ

Իրականացվող աշխատանքներում օգտագործվող շին կոնստրուկցիաները և նյութերը պետք է ունենան առնվազն 10 օրվա երաշխիքային ժամկետ:

Վերանորոգման աշխատանքներն իրականացնելու համար պահանջվող լիցենզիա

Քաղաքաշինական բնագավառում շինարարության իրականացում ըստ հետևյալ ոլորտների բնակելի , հասարակական և արտադրական:

Աշխատանքային ռեսուրսներ

Կապալառուն պետք է ունենա ինժեներական անձնակազմ , որոնց միջին մասնագիտական ստաժը կազմում է առնվազն 3 տարի:

Տեխնիկական միջոցներ

Ինքնաթափ ավտոմեքենա 1 հատ:

ԲԱՑԱՏՐԱԳԻՐ

Նախագծով նախատեսվում է Մասիս քաղաքի նոր թաղամաս 9 շենքի բակի բարեկարգման աշխատանքներ:

Ապամոնտաժման և քանդման աշխատանքներ՝
Նախատեսվում է քանդել հին եզրաքարերը, շենքի ասֆալտե սալվածքը, ասֆալտի և բետոնի շերտը շենքի բակում: Ապամոնտաժել ապորինի շինությունը և հին տաղավարները:

Բարեկարգման աշխատանքները իր մեջ ներառում են զբոսայգու կառուցում հետիոտն անցուղիներով, եզրափակված բետոնյա եզրաքարերով և սալապատված գունավոր բետոնյա սալերով: Զբոսայգու տարածքում նախատեսվում է զրուցատաղավարի և խաղահրապարակի կառուցում, նոր խաղերի տեղադրմամբ: Խաղահրապարակի հատակը նախատեսվում է ռետինե մանրահատիկներից ծածկույթ 1սմ հաստությամբ: Զբոսայգու տարածքը նախատեսվում է պարագծով ցանկապատել, նաև իրականացնել շենքի ճակատի մասում սալվածք և ներկել շենքի մուտքերի դռները:

N	ԱՆՎԱՆՈՒՄ	
1	Անվանացանկ բացատրագիր, իրավիճակային հատակագիծ	Ճ-1
2	Հատակագիծ չափագրություն	Ճ-2
3	Գոյություն ունեցող՝ քանդվող կառույցների, եզրաքարերի, ասֆալտի շերտի հատակագիծ /Չափագրություն/	Ճ-3
4	Բետոնե եզրաքարերի և բազրիքների տեղադրման հատակագիծ/չափակապում/	Ճ-4
5	Նոր իրականացվող ծածկույթների հատակագիծ	Ճ-5
6	Բարեկարգման հատակագիծ	Ճ-6
7	Զրուցատաղավար	Ճ-7
8	Մետաղական ցանկապատ	Ճ-8
9	Կտրվածքներ և հանգույցներ	Ճ-9
10	Նստարան	Ճ-10
11	Աղբաման	Ճ-11
12	Քանդման և մոնտաժման աշխատանքների մասնագիր	Ճ-12

Մասիս քաղաքի նոր թաղամաս 9 շենքի բակի բարեկարգման աշխատանքներ				ՊԱՅՄԱՆԱԳԻՐ՝ Ն ԱՄՄՀ-ԳՀԾՁԲ-22/42-2		
			ՃԱՐՏԱՐԱՊԵՏԱԿԱՆ ՄԱՍ	ՓՈՒԼ	ԹԵՐԹ	ԹԵՐԹԵՐ
				ԱՆ	Ճ-1	12
ՃԱՐՏԱՐԱՊԵՏ	Կ. ԹԻՐԱԲՅԱՆ		Անվանացանկ բացատրագիր, իրավիճակային հատակագիծ	«ՀԱԶԱՐԱՇԵՆ» ՍՊԸ		

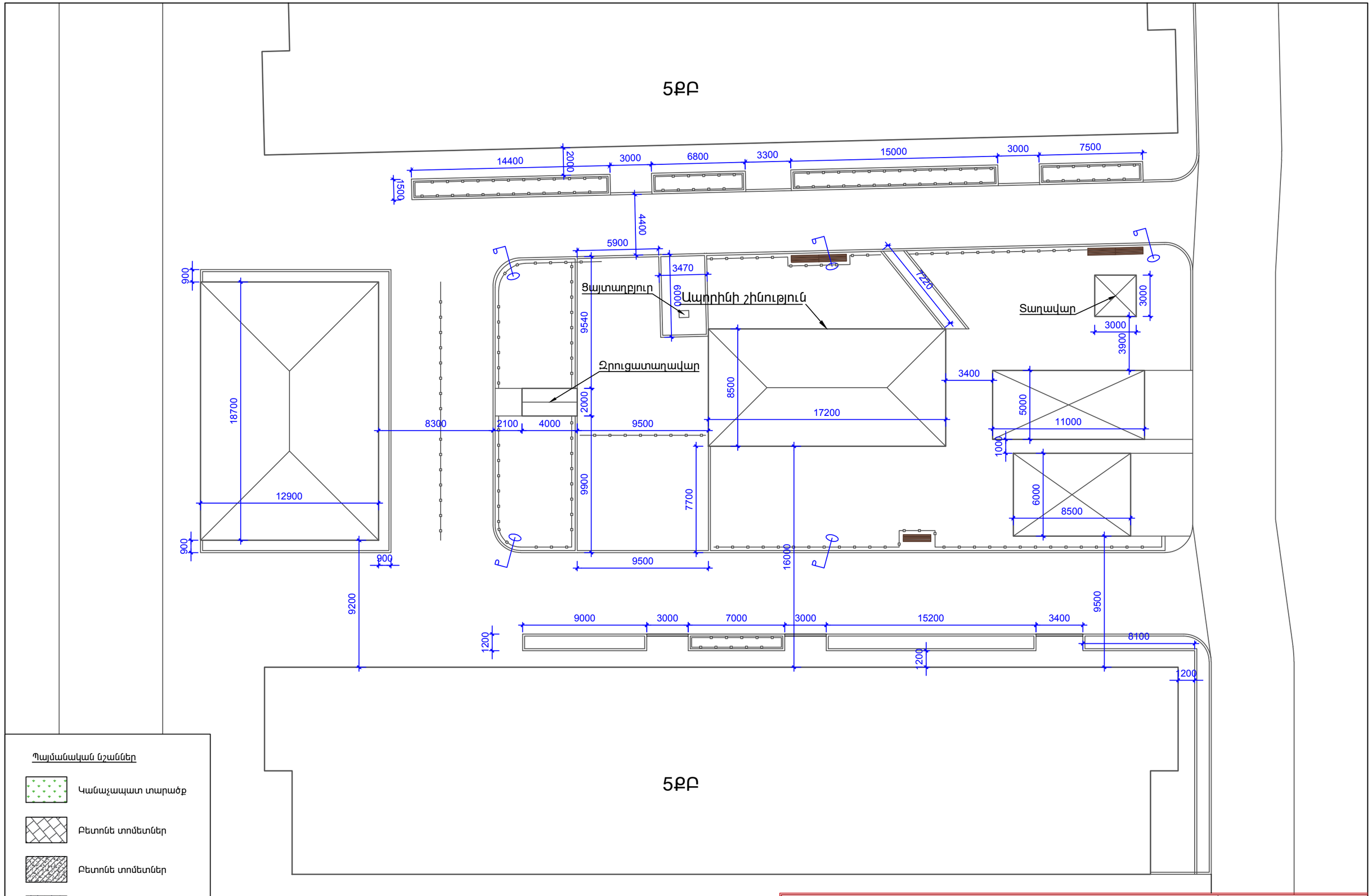

Պայմանական նշաններ

- Կանաչապատ տարածք
- Բետոնե տոմետներ
- Բետոնե տոմետներ
- Ռետինե ծածկույթ
- Նոր տեղադրվող եզրաքար
- Նոր տեղադրվող եզրաքար

Մասիս քաղաքի նոր թաղամաս 9 շենքի բակի բարեկարգման աշխատանքներ				ՊԱՅՄԱՆԱԳԻՐ՝ Ն ԱՄՄՀ-ԳՀԾՁԲ-22/42-2		
			ՃԱՐՏԱՐԱՊԵՏԱԿԱՆ ՄԱՍ	ՓՈՒԼ	ԹԵՐԹ	ԹԵՐԹԵՐ
				ԱՆ	Ճ-2	12
ՃԱՐՏԱՐԱՊԵՏ	Կ. ԹԻՐԱԲՅԱՆ		Հատակագիծ չափագրություն	«ՀԱՁԱՐԱՇԵՆ» ՍՊԸ		

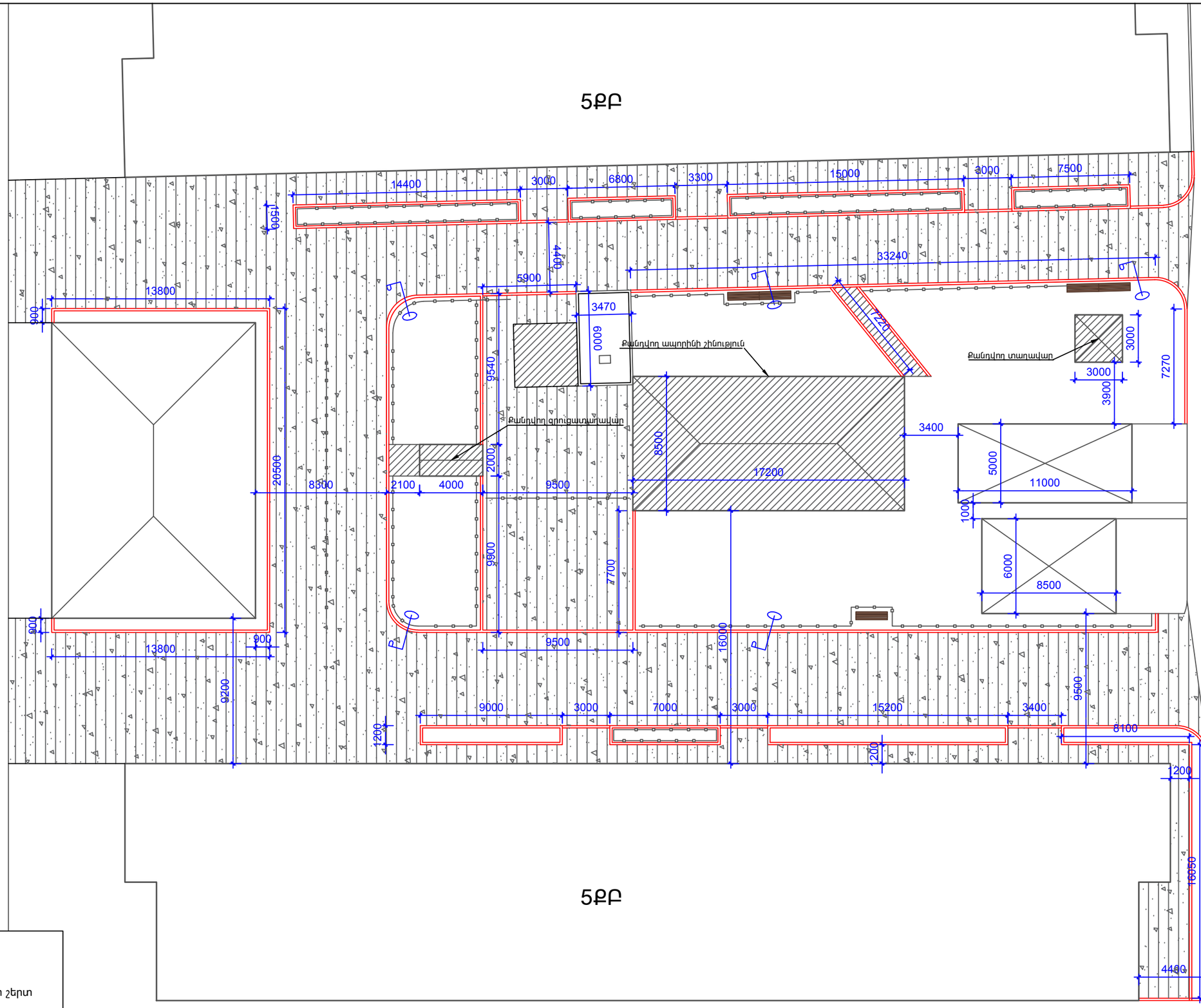

Պայմանական նշաններ

- Քանդվող բետոնի շերտ
- Քանդվող ասֆալտի շերտ
- Քանդվող եզրաքարեր
- Քանդվող մետաղական ցանկապատ

Մասիս քաղաքի նոր թաղամաս 9 շենքի բակի բարեկարգման աշխատանքներ				ՊԱՅՄԱՆԱԳԻՐ՝ Ն ԱՄՄՀ-ԳՀԾՁԲ-22/42-2	
			ՃԱՐՏԱՐԱՊԵՏԱԿԱՆ ՄԱՍ	ՓՈՒԼ	ԹԵՐԹ	ԹԵՐԹԵՐ
				ԱՆ	Ճ-3	12
ՃԱՐՏԱՐԱՊԵՏ	Կ. ԹԻՐԱԲՅԱՆ		Գոյություն ունեցող քանդվող կառույցների, եզրաքարերի, ասֆալտի շերտի հատակագիծ /Չափագրություն/	«ՀԱԶԱՐԱՇԵՆ» ՍՊԸ		

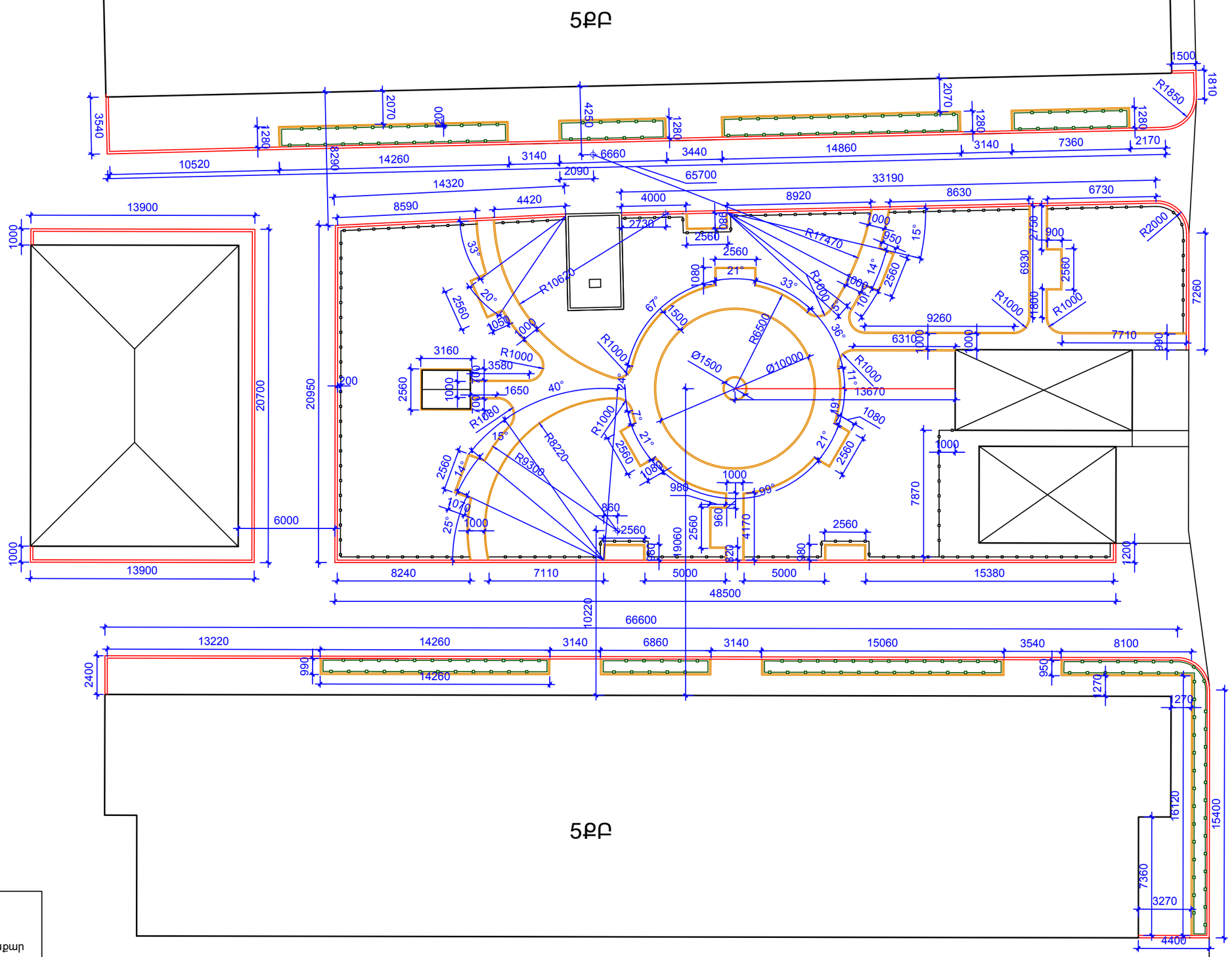

Պայմանական նշաններ

- Նոր տեղադրվող եզրաքար 150x300
- Նոր տեղադրվող եզրաքար 80x200
- Նոր տեղադրվող բազրիք H=940
- Նոր տեղադրվող բազրիք H=500

Մասիս քաղաքի նոր թաղամաս 9 շենքի բակի բարեկարգման աշխատանքներ				ՊԱՅՄԱՆԱԳԻՐ՝ N ԱՄՄՀ-ԳՀԾՁԲ-22/42-2	
			ՃԱՐՏԱՐԱՊԵՏԱԿԱՆ ՄԱՍ	ՓՈՒԼ	ԹԵՐԹ	ԹԵՐԹԵՐ
				ԱՆ	Ճ-4	12
ՃԱՐՏԱՐԱՊԵՏ	Կ. ԹԻՐԱԲՅԱՆ		Բետոնե եզրաքարերի և բազրիքների տեղադրման հատակագիծ/չափակապում/	«ՀԱՁԱՐԱՇԵՆ» ՍՊԸ		

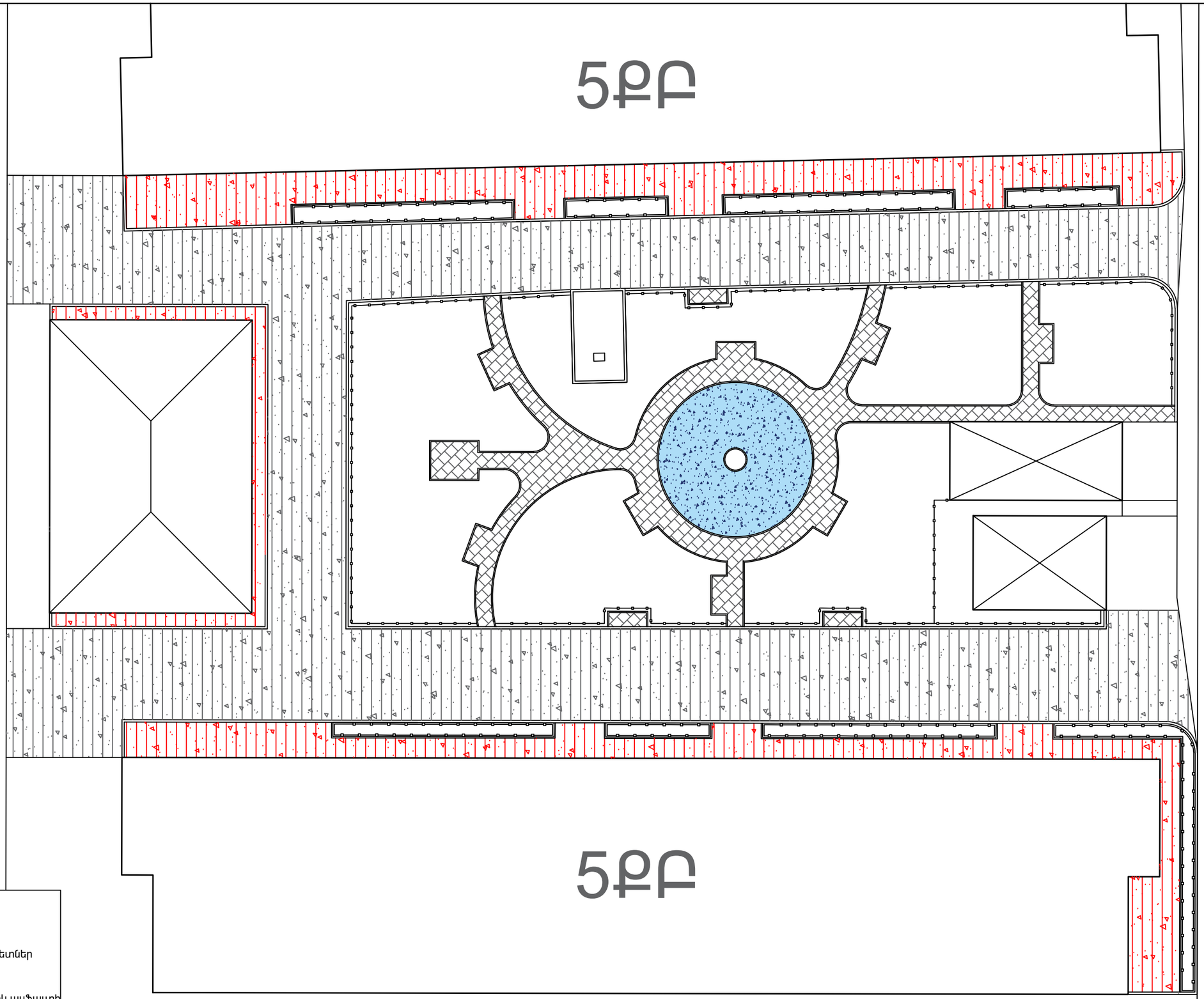

Պայմանական նշաններ

- Նոր բետոնե տոմետներ
- Նոր մանրահատիկ ասֆալտի ծածկույթ
- Նոր խոշորահատիկ ասֆալտի ծածկույթ
- Նոր ռետինե ծածկույթ

Մասիս քաղաքի նոր թաղամաս 9 շենքի բակի բարեկարգման աշխատանքներ				ՊԱՅՄԱՆԱԳԻՐ N ԱՄՄՀ-ԳՀՇՁԲ-22/42-2		
			ՃԱՐՏԱՐԱՊԵՏԱԿԱՆ ՄԱՍ	ՓՈՒԼ	ԹԵՐԹ	ԹԵՐԹԵՐ
				ԱՆ	Ճ-5	12
ՃԱՐՏԱՐԱՊԵՏ	Կ. ԹԻՐԱԲՅԱՆ		Նոր իրականացվող ծածկույթների հատակագիծ	«ՀԱՋԱՐԱՇԵՆ» ՍՊԸ		

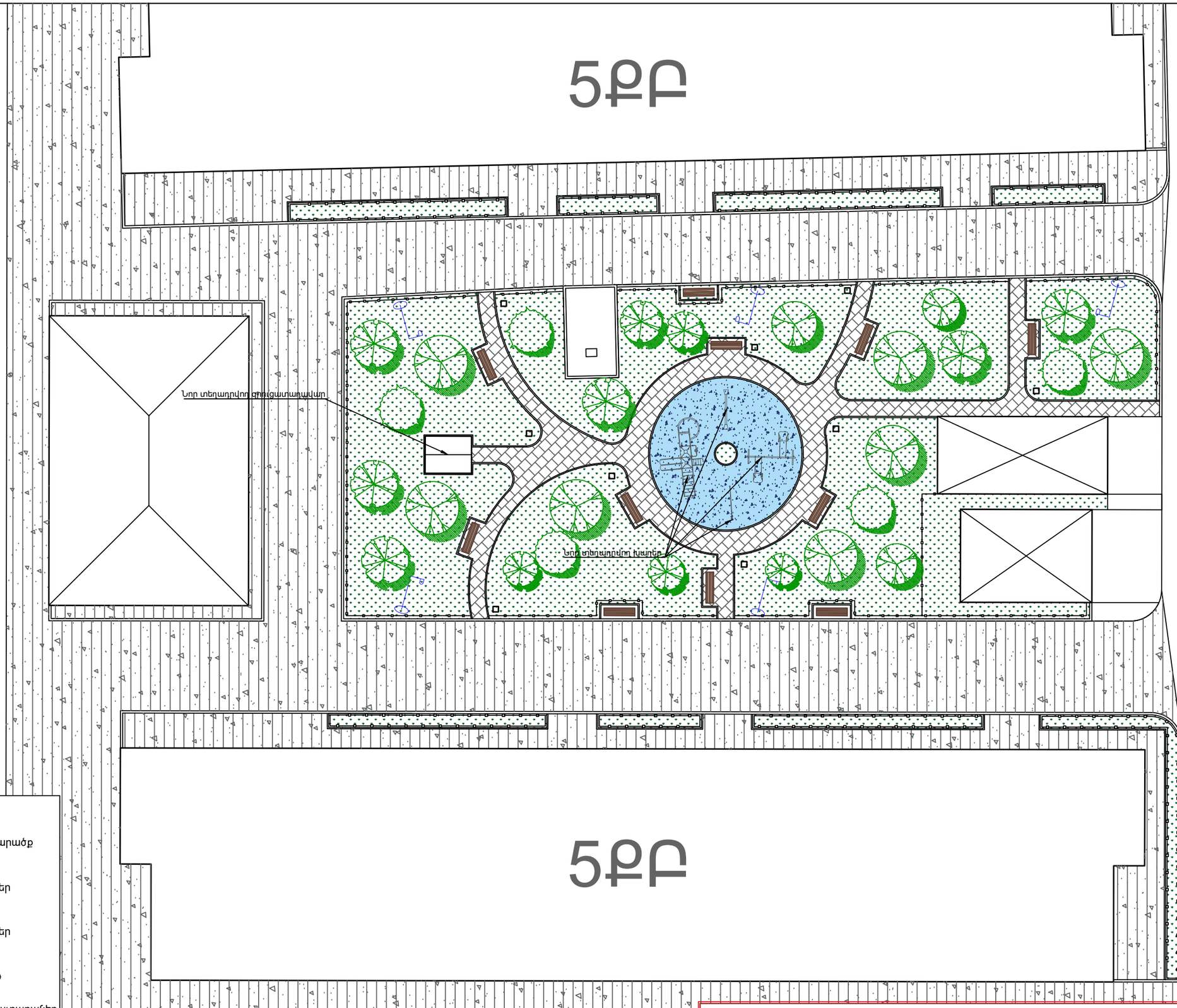

Պայմանական նշաններ

- Կանաչապատ տարածք
- Բետոնե տոմետներ
- Բետոնե տոմետներ
- Ոետինե ծածկույթ
- Նոր տեղադրվող նստարաններ
- Նոր տեղադրվող աղբամաններ
- Նոր տեղադրվող եզրաքար
- Նոր տեղադրվող բազրիք

Մասիս քաղաքի նոր թաղամաս 9 շենքի բակի բարեկարգման աշխատանքներ				ՊԱՅՄԱՆԱԳԻՐ՝ N ԱՄՄՀ-ԳՀՇՁԲ-22/42-2		
			ՃԱՐՏԱՐԱՊԵՏԱԿԱՆ ՄԱՍ	ՓՈՒԼ	ԹԵՐԹ	ԹԵՐԹԵՐ
				ԱՆ	Ճ-6	12
ՃԱՐՏԱՐԱՊԵՏ	Կ. ԹԻՐԱԲՅԱՆ		Բարեկարգման հատակագիծ	«ՀԱՋԱՐԱՇԵՆ» ՍՊԸ		

Զրուցատաղավար Մ1:50

Հատակագիծ Մ1:50

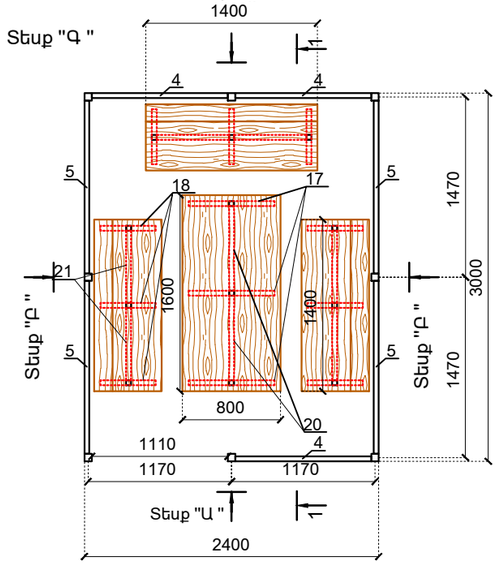

Տեսք "Ա" Մ1:50

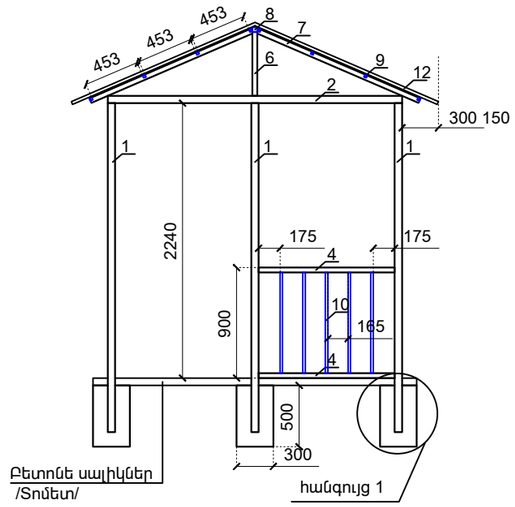

Տեսք "Բ" Մ1:50

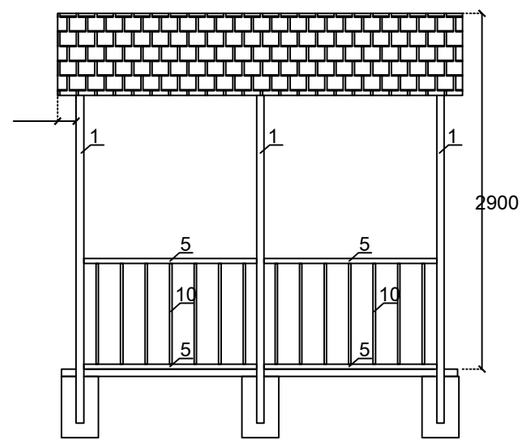

Տեսք "Գ" Մ1:50

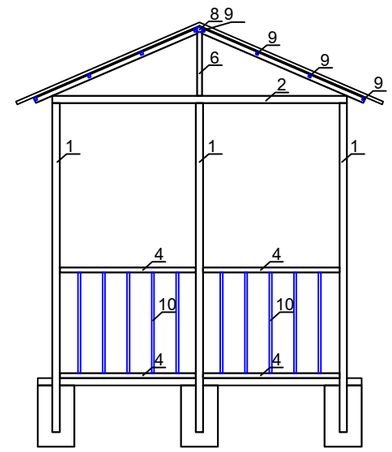

Հանգույց 1 Մ 1:25

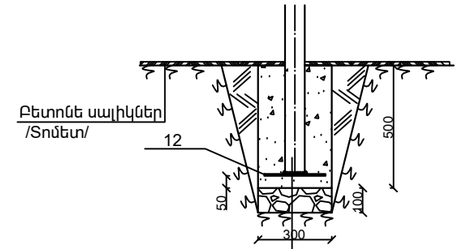

Ուղղ. խողովակ 60x60x3
Մետ. թիթեղ -8Հ250
Բետոն B15 դասի
Տոփանված խճի նախ. շերտ

Կտրվածք 2-2 Մ1:50

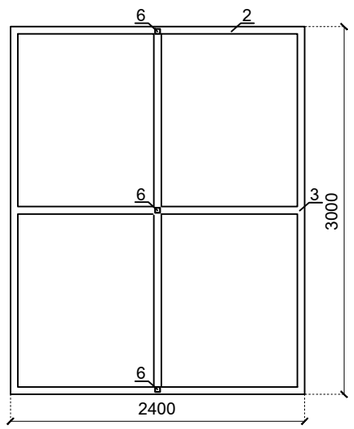

Տանիքի կոնստրուկտիվ լուծումներ Մ1:50

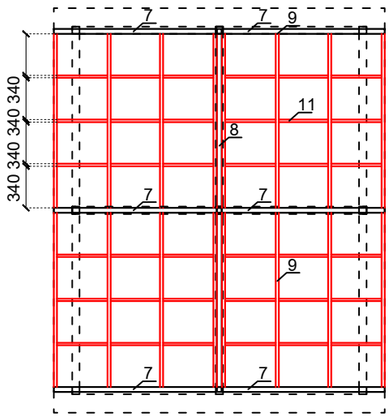

Կտրվածք 1-1 Մ1:50

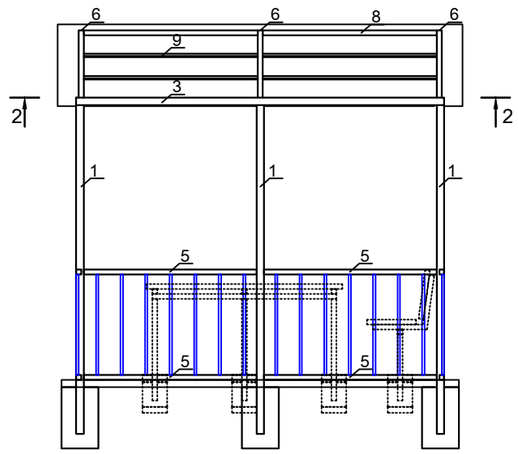

Նստարան և սեղան Մ1:50

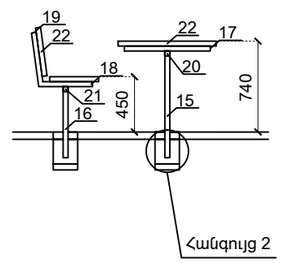

Հանգույց Մ1:25

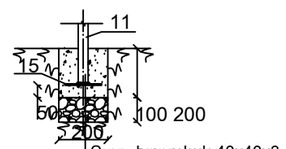

Ուղղ. խողովակ 40x40x3
Մետ. թիթեղ -6Հ150
Բետոն B12,5 դասի
Տոփ. խճի նախ.շերտ

Զրուցարան 2,4 x 3 արտաքին չափերով

Մետաղական տարրերի մասնագիր

ԴԻՐՔ	ՆՇԱՆԱԿՈՒՄԸ	ԱՆՎԱՆՈՒՄԸ		ՔԱՆ ՀԱՏ	ՔԱՇԸ ԿԳ	ԸՆԴ
1	ՊՍՏ30245-2003	▭60x60x3	L = 2680	8	13.9	111.27
2	———"———	▭60x60x3	L = 2400	3	12.45	37.37
3	———"———	▭60x60x3	L = 3000	3	15.57	46.71
4	———"———	▭40x40x3	L = 1110	6	3.663	21.98
5	———"———	▭40x40x3	L = 1410	6	4.653	27.92
6	———"———	▭40x40x3	L = 520	3	1.716	5.148
7	———"———	▭40x40x3	L = 1450	6	4.785	28.71
8	———"———	▭40x40x3	L = 1420	2	4.686	9.372
9	ՊՍՏ8089-82	▭20x20x2	L = 1420	16	1.5265	24.424
10	———"———	▭20x20x2	L = 820	43	0.8815	37.91
11	———"———	▭20x20x2	L = 455	36	0.489	17.6
12	ՊՍՏ 19903-74	-250x8 L=250		8	3.92	31.36
13	Մետաղական կղմինդր 165x3.3x2 11.0մ^2					
14	Բետոն B12,5 դասի 0,36 մ^3, տոփ խիժ 0,072 մ^3					

Սեղանի և նստարանների մասնագիր

ԴԻՐՔ	ՆՇԱՆԱԿՈՒՄԸ	ԱՆՎԱՆՈՒՄԸ		ՔԱՆ ՀԱՏ	ՔԱՇԸ ԿԳ	ԸՆԴ
15	ՊՍՏ30245-2003	▭ 40x40x3	L = 870	3	2.871	8.613
16	———"———	▭ 40x40x3	L = 580	9	1.914	17.226
17	———"———	▭40x40x3	L = 700	3	2.31	6.93
18	———"———	▭40x40x3	L = 450	9	1.485	13.365
19	———"———	▭40x40x3	L = 410	9	1.353	12.177
20	———"———	▭40x40x3	L = 690	2	2.277	4.554
21	———"———	▭40x40x3	L = 590	6	1.947	11.682
22	Փայտե չորսու 40x200 23.2գմ 0,1856խմ					
23	ՊՍՏ 19903-74	Մետ թիթեղ -150x8 L=150		12	1.4	16.8
24	Բետոն B12,5 դասի 0,096 մ^3, տոփ խիժ 0,048 մ^3					

Մետաղե տարրերը ենթակա են ներկման հակակոռոզիոն ներկով,
իսկ փայտե տարրերը՝ երկշերտ լաքապատման:

Մասիս քաղաքի նոր թաղամաս 9 շենքի բակի բարեկարգման աշխատանքներ				ՊԱՅՄԱՆԱԳԻՐ՝ Ν ԱՄՄՀ-ԳՀԾՋԲ-22/42-2	
			ՃԱՐՏԱՐԱՊԵՏԱԿԱՆ ՄԱՍ	ՓՈՒԼ	ԹԵՐԹ	ԹԵՐԹԵՐ
				ԱՆ	Ճ-7	12
ՃԱՐՏԱՐԱՊԵՏ	Կ. ԹԻՐԱԲՅԱՆ		Զրուցատաղավար	«ՀԱԶԱՐԱՇԵՆ» ՍՊԸ	

ՄԵՏԱՂԱԿԱՆ ԲԱԶՐԻՔ H=940 Մ1:25

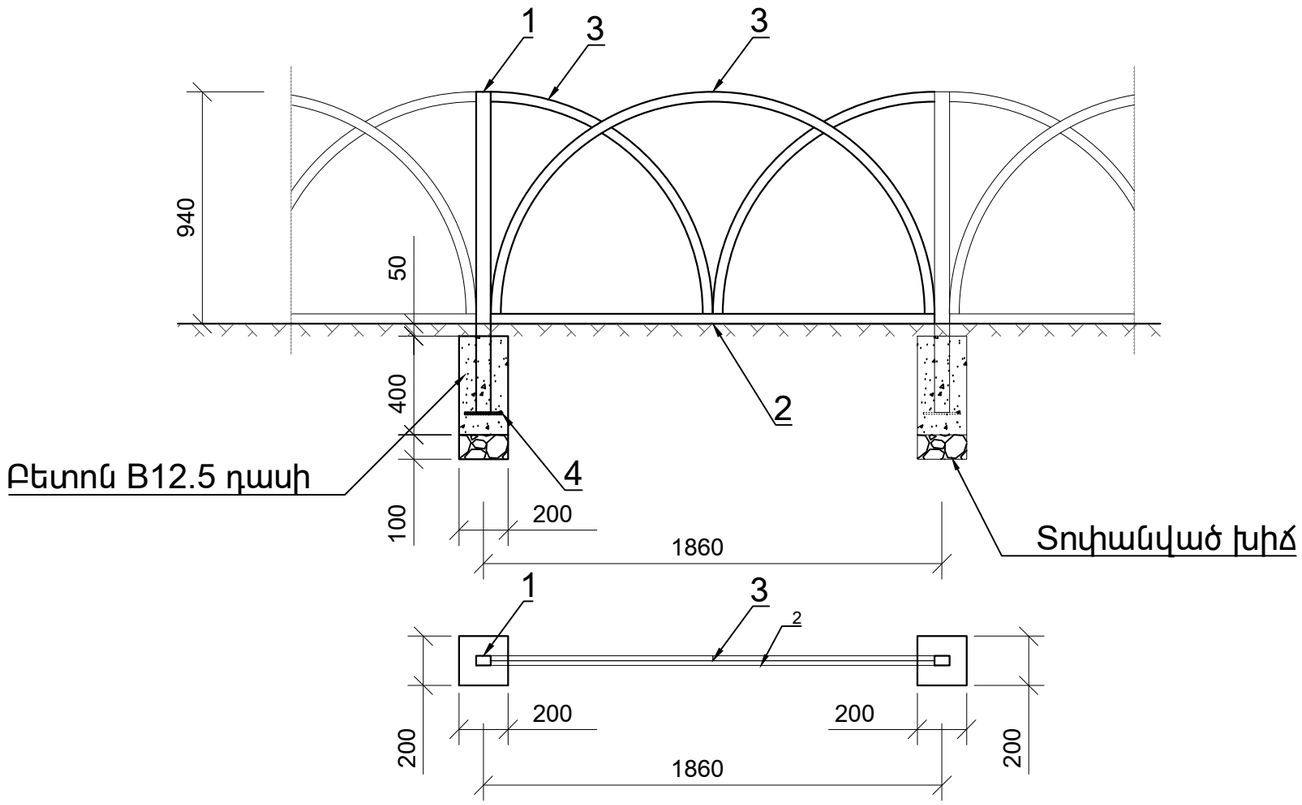

ՄԵՏԱՂԱԿԱՆ ԲԱԶՐԻՔԻ ՊՈՂՊԱՏԻ ՄԱՍՆԱԳԻՐ/մեկ էլեմենտի համար/

ԴԻՐՔ	ՆՇԱՆԱԿՈՒՄԸ	ԱՆՎԱՆՈՒՄԸ	ՔԱՆ ՀԱՏ	ՔԱՇԸ ԿԳ	ԸՆԴ
1	ՊUS 30245-2003	☐ 60X40X2 L=1300	1	3.81	3.81
2	——"——	☐ 40X40X2 L=1800	1	4.16	4.16
3	ՊUS 8645-68	☐ 40X20X2 L=2830	2	5.92	11.84
4	ՊUS 19903-76	Մետաղական թիթեղ 8X150X150	1	2.352	2.352
5	Բետոն B12.5 դասի 0.016 խմ Տոփանված խիճ 0,004 խմ				

ՄԵՏԱՂԱԿԱՆ ԲԱԶՐԻՔ H=500 Մ1:25

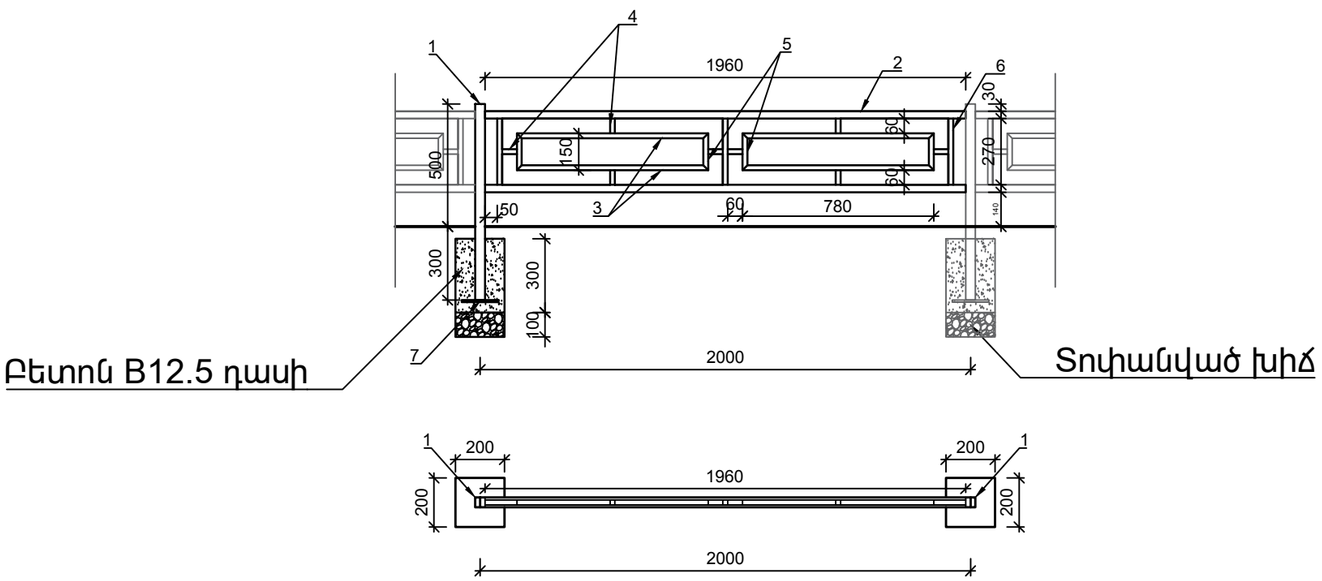

ՄԵՏԱՂԱԿԱՆ ԲԱԶՐԻՔԻ ՊՈՂՊԱՏԻ ՄԱՍՆԱԳԻՐ/մեկ էլեմենտի համար/

ԴԻՐՔ	ՆՇԱՆԱԿՈՒՄԸ	ԱՆՎԱՆՈՒՄԸ	ՔԱՆԱԿ	ՔԱՇԸ/ԿԳ	ԸՆԴ
1	ՊUS 8645-68	40x40x2 L=800մմ	1	1.86	1.86
2	——"——	30x30x2 L=1960մմ	2	3.33	6.66
3	——"——	20x20x2 L=780մմ	4	0.84	3.35
4	——"——	20x20x2 L=60մմ	8	0.065	0.52
5	——"——	20x20x2 L=150մմ	4	0.16	0.65
6	——"——	20x20x2 L=270մմ	3	0.29	0.87
7	ՊUS 19903-76	Մետաղական թիթեղ 8X150X150	1	2.35	2.35
8	Բետոն B12.5 դասի 0.012 ԽՄ , խիճ 0.004 ԽՄ				

Մասիս քաղաքի նոր թաղամաս 9 շենքի բակի բարեկարգման աշխատանքներ				ՊԱՅՄԱՆԱԳԻՐ՝ N ԱՄՄՀ-ԳՀՇՋԲ-22/42-2	
			ՃԱՐՏԱՐԱՊԵՏԱԿԱՆ ՄԱՍ	ՓՈՒԼ	ԹԵՐԹ	ԹԵՐԹԵՐ
				ԱՆ	Ճ-8	12
ՃԱՐՏԱՐԱՊԵՏ	Կ. ԹԻՐԱԲՅԱՆ		Մետաղական բազրիք	«ՀԱԶԱՐԱՇԵՆ» ՍՊԸ	

Թեքահարթակի կտրվածք Մ1:100

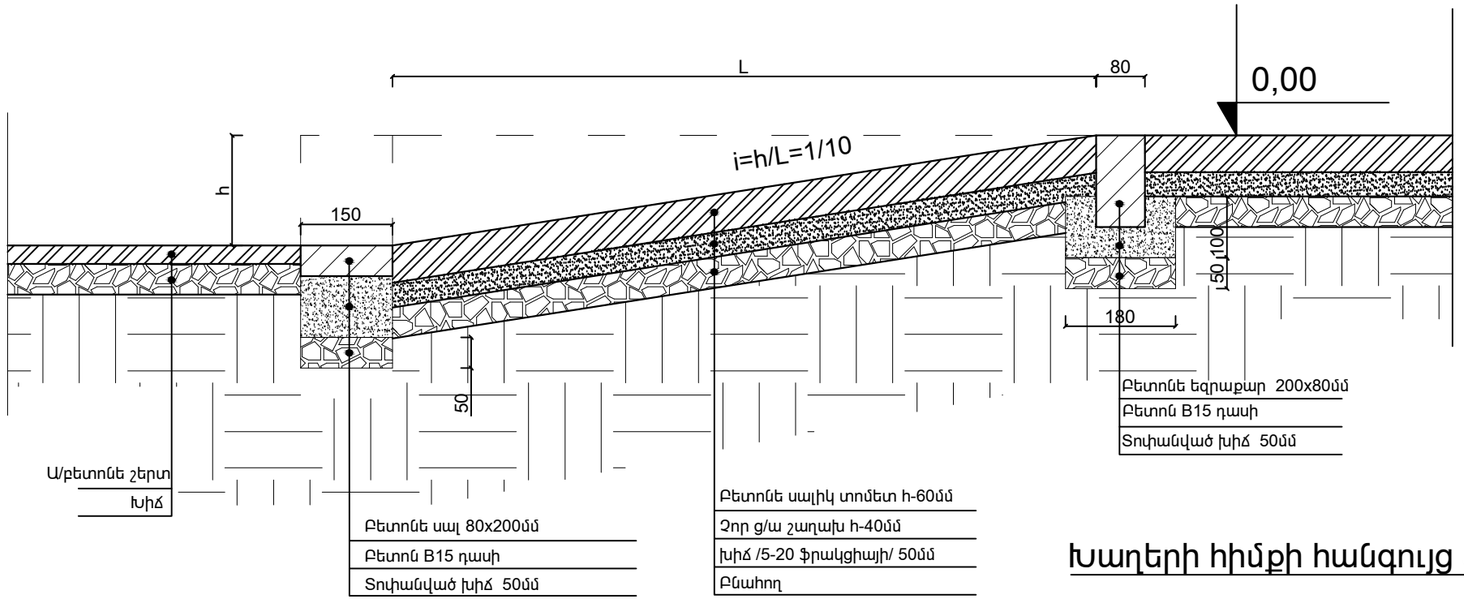

150x280 մմ չափերի եզրաքարի տեղադրման հանգույց Մ1:10

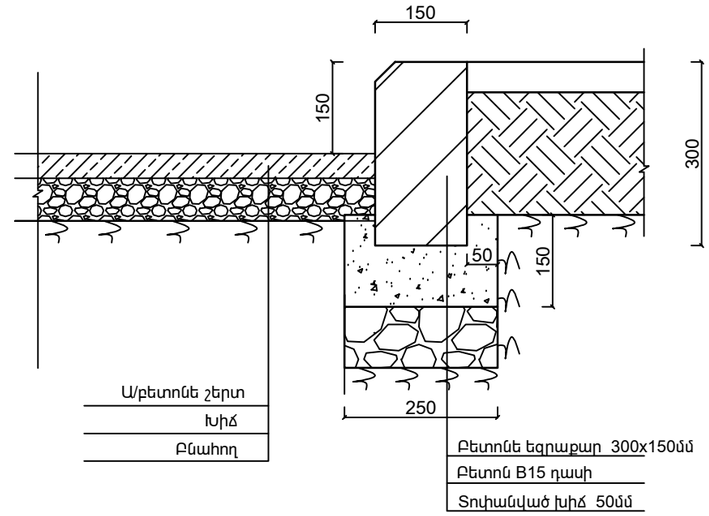

Խաղերի հիմքի հանգույց Մ1:20

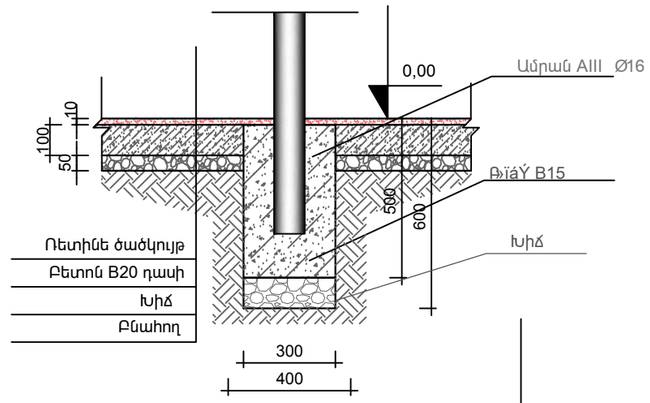

80x200մմ չափերի եզրաքարի տեղադրման հանգույց Մ1:10

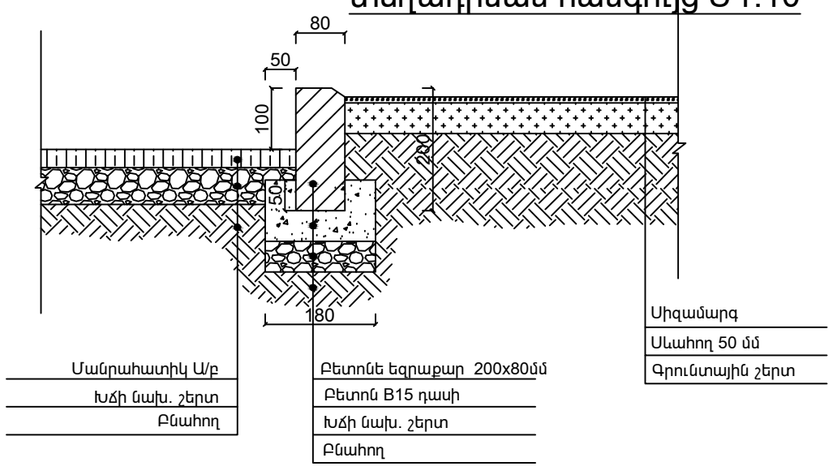

Բետոնե սալիկների /տոմետ/ տեղադրման հանգոյց Մ1:10

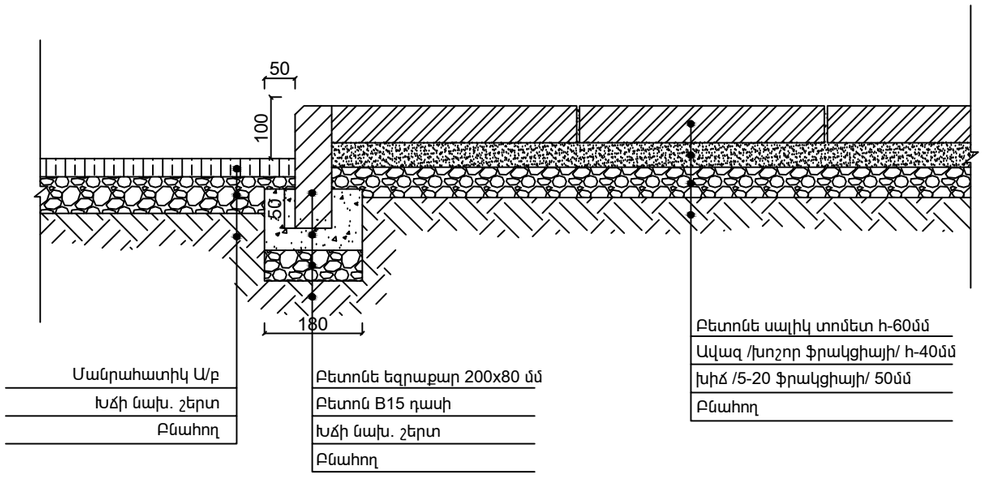

Մասիս քաղաքի նոր թաղամաս 9 շենքի բակի բարեկարգման աշխատանքներ				ՊԱՅՄԱՆԱԳԻՐ՝ Ն ԱՄՄՀ-ԳՀԾՁԲ-22/42-2		
			ՃԱՐՏԱՐԱՊԵՏԱԿԱՆ ՄԱՍ	ՓՈՒԼ	ԹԵՐԹ	ԹԵՐԹԵՐ
				ԱՆ	Ճ-9	12
ՃԱՐՏԱՐԱՊԵՏ	Կ. ԹԻՐԱԲՅԱՆ		Կտրվածքներ և Հանգույցներ	«ՀԱԶԱՐԱՇԵՆ» ՍՊԸ		

ՏԵՍՔ ԴԻՄԱՑԻՑ

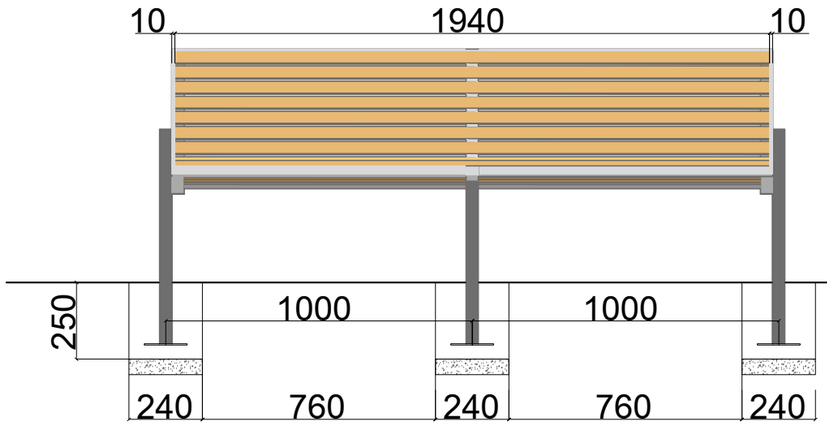

ՏԵՍՔ ԿՈՂՔԻՑ

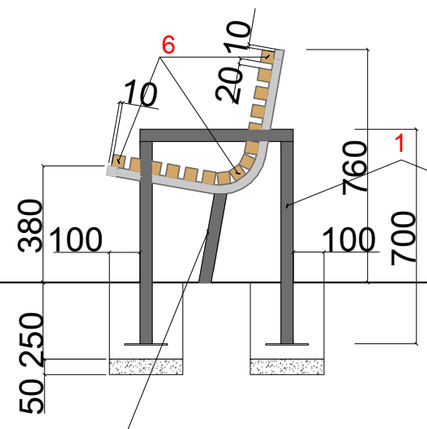

ՏԵՍՔ ՀԵՏԵՎԻՑ

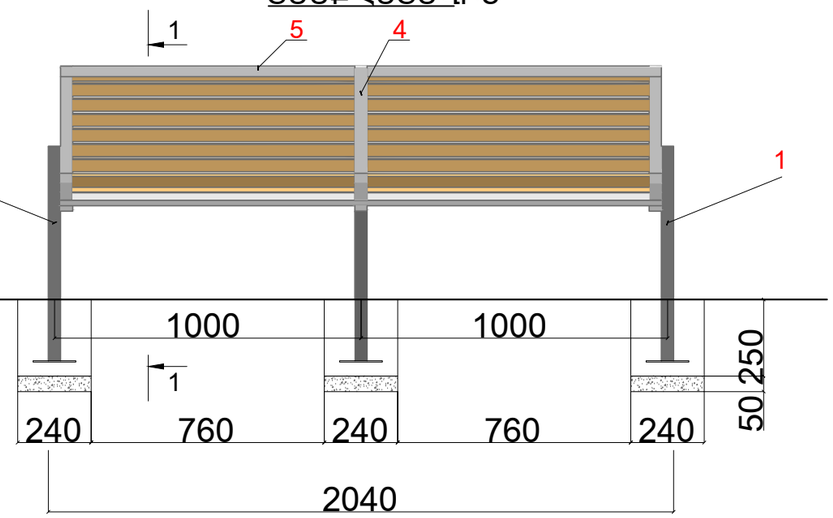

ԿՏՐՎԱԾՔ 1-1

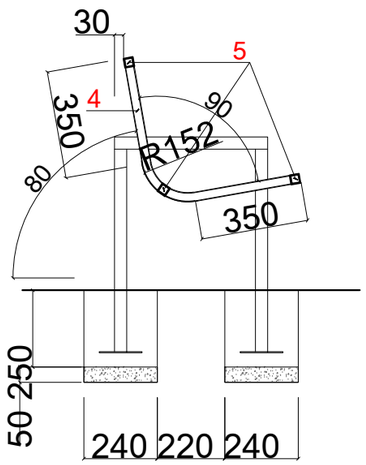

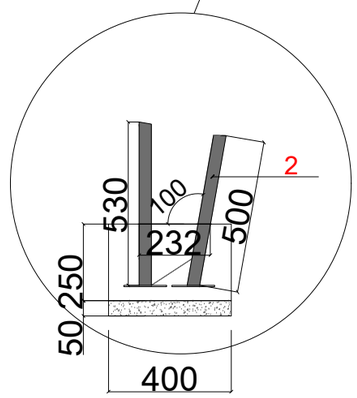

ՆՍՏԱՐԱՆԻ ՏԱՐՐԵՐԻ ՄԱՍՆԱԳԻՐ

ԴԻՐՔ	ՆՇԱՆԱԿՈՒՄԸ	ԱՆՎԱՆՈՒՄԸ	ՔԱՆ ՀԱՏ	ՔԱՇԸ ԿԳ	ԸՆԴ
1	ՊՍՏ 8639-82	☐ 40X40X2 L=1820	2	4.25	8.50
2	——"——	☐ 40X40X2 L=500	1	1.2	1.2
3	——"——	☐ 40X40X2 L=530	1	1.24	1.24
4	——"——	☐ 30X30X2 L=935	3	1.589	4.76
5	——"——	☐ 30X30X2 L=935	6	1.589	9.53
6	Փայտե չորսու 40x40 29.1 գմ 0,0468 խմ /15 հատ/				
7	——"——	— 140X140X4	6	0.62	3.72
	Բետոն հիմքերի համար B12.5 դասի		0,10մ^3		
			0,02մ^3		

*Մետաղական մասերը երկշերտ յուղաներկել, իսկ փայտե մասերը երկշերտ լաքապատել:

Մասիս քաղաքի նոր թաղամաս 9 շենքի բակի բարեկարգման աշխատանքներ				ՊԱՅՄԱՆԱԳԻՐ՝ Ն ԱՄՄՀ-ԳՀԾՋԲ-22/42-2		
			ՃԱՐՏԱՐԱՊԵՏԱԿԱՆ ՄԱՍ	ՓՈՒԼ	ԹԵՐԹ	ԹԵՐԹԵՐ
				ԱՆ	Ճ-10	12
ՃԱՐՏԱՐԱՊԵՏ	Կ. ԹԻՐԱԲՅԱՆ		Նստարան	«ՀԱՋԱՐԱՇԵՆ» ՍՊԸ		

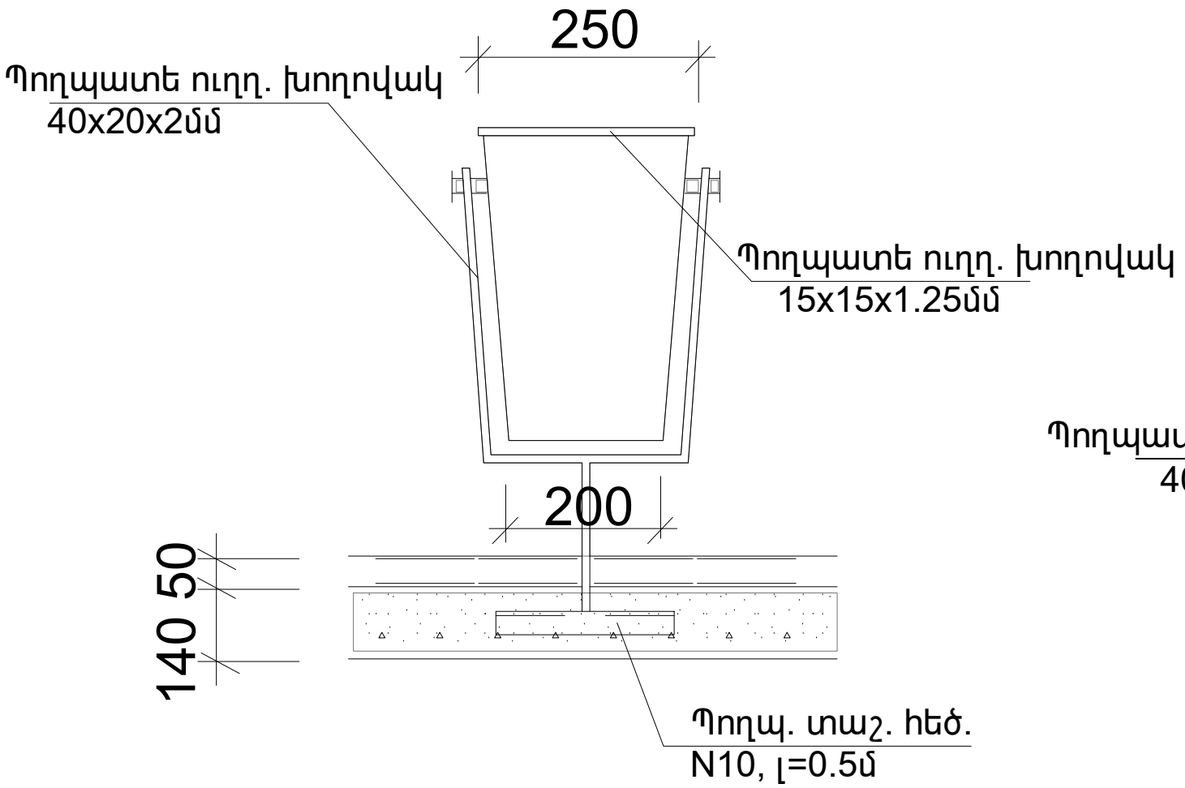

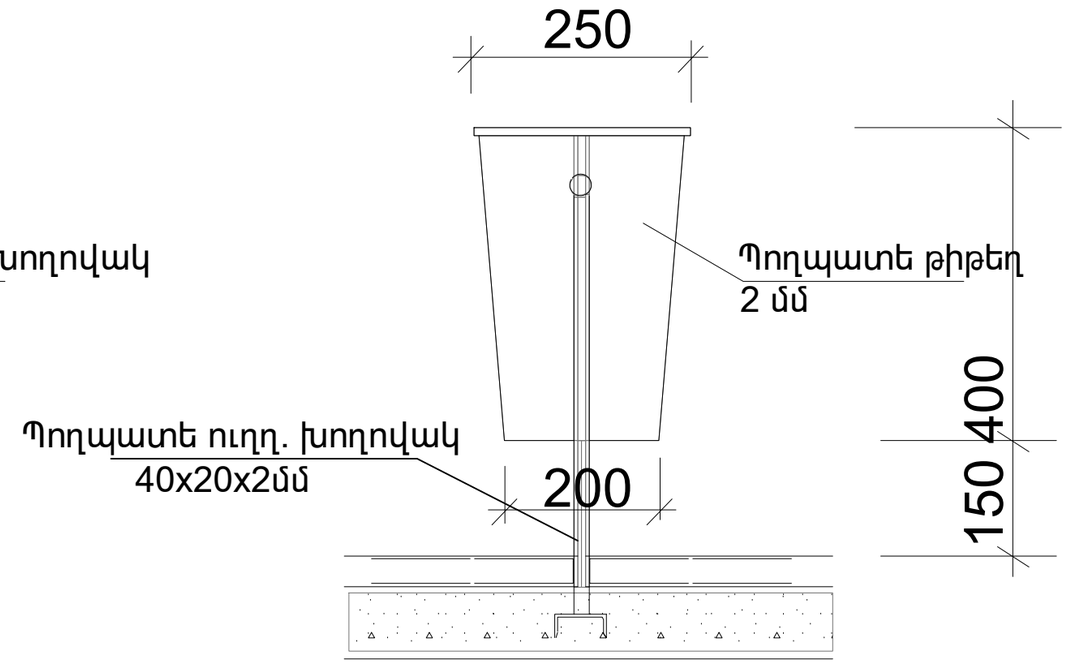

ՄԵԿ ԱՂԲԱՄԱՆԻ ՄԱՍՆԱԳԻՐ

	ԷԼԵՄԵՆՏԻ ԱՆՎԱՆՈՒՄԸ	ԵՐԿԱՐՈՒԹ. /ՄՄ/	ՔԱՆԱԿԸ /հատ/	ԸՆԴ ԵՐԿԱՐՈՒԹ /մ/	ՔԱՇԸ /կգ/
1.	Պողպ. ուղղ. խող. 40x20x2 մմ	1400	1.0	1.40	2.45
2.	Պողպ. թիթեղ 2մմ		0,4մ^2		6.28
3.	Պողպ. տաշ. հեծան N10 լ=0.4 մ	400	1	0.40	4.00
4.	Պոսպ. ուղղ. խող. 15x15x1.25մմ	250	4.0	1.0	0.53
5.	Պողպ մասերի ներկում 2 անգամ		1,36մ^2		
6.	Հիմքերի բետոնացում Բ15 բետոնով		0,18մ^2		
7.	Խճի տոփանում հիմքերի տակ 70 մմ		0,04մ^3		
8.	Հիմքերի համար խրամուղու քանդում		0,20մ^3		
9.	Ավելորդ հողի տեղափոխում 15 կգ		0,13մ^3		

ԾԱՆՈԹՈՒԹՅՈՒՆ

1.Մետաղական մասերը յուղաներկել 2 շերտ:
2.Բոլոր եռակցումները իրականացնել համաձայն գործող շինարարական նորմերի:

Մասիս քաղաքի նոր թաղամաս 9 շենքի բակի բարեկարգման աշխատանքներ				ՊԱՅՄԱՆԱԳԻՐ՝ N ԱՄՄՀ-ԳՀԾՁԲ-22/42-2	
			ՃԱՐՏԱՐԱՊԵՏԱԿԱՆ ՄԱՍ	ՓՈՒԼ	ԹԵՐԹ	ԹԵՐԹԵՐ
				ԱՆ	Ճ-11	12
ՃԱՐՏԱՐԱՊԵՏ	Կ. ԹԻՐԱԲՅԱՆ		Աղբաման	«ՀԱՁԱՐԱՇԵՆ» ՍՊԸ	

Հ/Հ	ԱՇԽԱՏԱՆՔԻ ԱՆՎԱՆՈՒՄ	ՔԱՆԱԿ	ՉԱՓՄԱՆ ՄԻԱՎՈՐ
	ԻՐԱԿԱՆԱՑՎՈՂ ՔԱՆԴՄԱՆ ԱՇԽԱՏԱՆՔՆԵՐԻ ԾԱՎԱԼՆԵՐ		
1	Բետոնե եզրաքարերի քանդում 150 x 300 մմ (440ԳՄ)	35	ԽՄ
2	Ասֆալտի շերտի քանդում 150 մմ	1455	ՔՄ
3	Բետոնի շերտի քանդում 200 մմ	165	ՔՄ
4	Հին լուսատուների ապամոնտաժում	5	Հատ
5	Հին մետաղանակ բազրիքի քանդում (H=500մմ, 246 ԳՄ)	2.5	S
6	Ապորինի շինության քանդում	1	Հատ
7	Մետաղական տաղավարի քանդում	2	Հատ
8	Շին աղբի հավաքում և տարհանում (5 կմ)	320	ԽՄ
9	Մետաղի ջարդոն	4.9	S
	ԻՐԱԿԱՆԱՑՎՈՂ ԱՇԽԱՏԱՆՔՆԵՐԻ ԾԱՎԱԼՆԵՐ		
1	Գրունտի մշակում ձեռքով բետոնե եզրաքարերի տակ	25	ԽՄ
2	Նոր բետոնե եզրաքարերի տեղադրում 150x300մմ	346	ԳՄ
3	Նոր բետոնե եզրաքարերի տեղադրում 80x200մմ	360	ԳՄ
4	Բետոնե սալիկների իրականացում 50 մմ հաստությամբ, կարերը ավազով լցնելով	167.5	ՔՄ
5	Խճի շերտ բետոնե սալիկների տակ 100 մմ	16.8	ԽՄ
6	Ց/ավազե չոր խառնուրդի շերտ բետոնե սալիկների տակ 50 մմ	8.4	ԽՄ
7	Մանրահատիկ ասֆալտե սալվածքի իրականացում շենքերի պարագծով/ 40 մմ (խճի շերտ 100 մմ)	310	ՔՄ
8	Ասֆալտե ծածկույթի իրականացում փողոցում / 80 մմ (խճի շերտ 100 մմ)	936	ՔՄ
9	Մետաղական բազրիքի տեղադրում H=940 մմ	133.5	ԳՄ
10	Մետաղական բազրիքի տեղադրում H=500 մմ	217	ԳՄ
	Նոր տեղադրվող նստարաններ	11	Հատ
	Նոր տեղադրվող աղբամաններ	9	Հատ
11	Գրունտի մշակում ձեռքով նոր տեղադրվող խաղերի հիմքերի տակ	2.2	ԽՄ
12	Խճի շերտ նոր տեղադրվող խաղերի հիմքերի տակ	0.135	ԽՄ
13	Նոր տեղադրվող խաղերի հիմքերի բետոնացում B15 դասի բետոնով	0.675	ԽՄ
15	Նոր տեղադրվող սղարան	1	Հատ
16	Նոր տեղադրվող հորիզոնական ճոճանակ	1	Հատ
17	Նոր տեղադրվող ուղղաձիգ ճոճանակ	1	Հատ
18	Նոր տեղադրվող պտտաձող	1	Հատ
19	Տոփանված խճի շերտ ռետինե ծածկույթի տակ /50մմ	3.75	ԽՄ
20	B20 դասի բետոնի շերտ ռետինե ծածկույթի տակ / 100մմ (5x200x200 մետաղական ցանցով)	7.5	ԽՄ
21	Ռետինե մանրահատիկից (ֆրակցիա 1-3մմ) 1սմ հաստությամբ ռետինե ծածկույթ (կանաչ և կարմիր գույնի)	75	ՔՄ
22	Հողի ետլիցք (եզրաքարերի և խաղերի հիմքերի տակ)	12	ԽՄ
23	Ավելորդ հողի տեղափոխում (ընդհանուր)	22.9	ԽՄ
24	Շենքերի մուտքի դռների ներկում յուղաներկով (2 շերտ)	23	ՔՄ

Զրուցատաղավարի մասնագիր			
1	Հողի աշխատանք ձեռքով հիմքերի տակ	1.73	ԽՄ
2	Խողովակ 60x60x3 մմ	195.5	ԿԳ
3	Խողովակ 40x40x3 մմ	93.3	ԿԳ
4	Խողովակ 20x20x2 մմ	80	ԿԳ
5	Մետաղական թիթեղ 250x250x8 մմ	31.4	ԿԳ
6	Մետաղական կղմինդր 165x3.3x2	11	ՔՄ
7	Բետոն B12,5 դասի	0.36	ԽՄ
8	Խճի շերտ 100 մմ	0.072	ԽՄ
9	Հողի ետլիցք	1.3	ԽՄ
	Զրուցատաղավարի սեխանի և նստարանների մասնագիր		
1	Հողի աշխատանք ձեռքով հիմքերի տակ	0.56	ԽՄ
2	Խողովակ 40x40x3 մմ	74.4	ԿԳ
3	Փայտե չորսու 40x200 մմ 23.2 ԳՄ	0.186	ԽՄ
4	Մետաղական թիթեղ 150x150x8 մմ	16.8	ԿԳ
5	Բետոն B12,5 դասի	0.096	ԽՄ
6	Խճի շերտ 100 մմ	0.048	ԽՄ
7	Հողի ետլիցք	0.43	ԽՄ
	Մետաղաական բազրիքի մասնագիր H=940 մմ		
1	Հողի աշխատանք ձեռքով հիմքերի տակ	5	ԽՄ
2	Խողովակ 60x40x2 մմ	274.3	ԿԳ
3	Խողովակ 40x40x2 մմ	1152.7	ԿԳ
4	Մետաղական թիթեղ 150x150x8 մմ	169	ԿԳ
5	Բետոն B12,5 դասի	1.152	ԽՄ
6	Խճի շերտ 100 մմ	0.29	ԽՄ
7	Հողի ետլիցք	3.56	ԽՄ
	Մետաղաական բազրիքի մասնագիր H=500 մմ		
1	Հողի աշխատանք ձեռքով հիմքերի տակ	6.2	ԽՄ
2	Խողովակ 40x40x2 մմ	204.6	ԿԳ
3	Խողովակ 30x30x2 մմ	732.6	ԿԳ
4	Խողովակ 20x20x2 մմ	593	ԿԳ
5	Մետաղական թիթեղ 150x150x8 մմ	258.5	ԿԳ
6	Բետոն B12,5 դասի	1.32	ԽՄ
7	Խճի շերտ 100 մմ	0.44	ԽՄ
8	Հողի ետլիցք	4.5	ԽՄ

ՆՍՏԱՐԱՆԻ ՏԱՐՐԵՐԻ ՄԱՍՆԱԳԻՐ (11 հատ)					
ԴԻՐՔ	ՆՇԱՆԱԿՈՒՄԸ	ԱՆՎԱՆՈՒՄԸ	ՔԱՆ / ՀԱՏ	ՔԱՇԸ / ԿԳ	ԸՆԴ
1	ՊՍՏ 8639-82	☐ 40X40X2 (500, 660, 660) L=1820	22	4.25	93.5
2	——"——	☐ 40X40X2 L=500	11	1.2	13.2
3	——"——	☐ 40X40X2 L=530	11	1.24	13.64
4	——"——	☐ 30X30X2 L=935	33	1.589	52.36
5	——"——	☐ 30X30X2 L=935	66	1.589	104.83
6	Փայտե չորսու 40x40 29.1 գմ 0,0468 խմ /15 հատ/				
7	——"——	— 140X140X4	66	0.62	40.92
	Հիմքերի համար խրամուղու քանդում		1.32մ³		
	Բետոն հիմքերի համար	B12.5 դասի	1.1մ³		
	Խճի շերտ հիմքերի տակ		0.22մ³		

ՄԵԿ ԱՂԲԱՄԱՆԻ ՄԱՍՆԱԳԻՐ (9 հատ)					
	ԷԼԵՄԵՆՏԻ ԱՆՎԱՆՈՒՄԸ	ԵՐԿԱՐՈՒԹ. /ՄՄ/	ՔԱՆԱԿԸ /հատ/	ԸՆԴ ԵՐԿԱՐՈՒԹ /մ/	ՔԱՇԸ /կգ/
1.	Պողպ. ուղղ. խող. 40x20x2 մմ	1400	9	12.6	22.05
2.	Պողպ. թիթեղ 2մմ		3.6 ²		56.52
3.	Պողպ տաշ հեծ N10 լ=0.4 մ	400	9	3.6	36
4.	Պոսպ. ուղղ. խող. 15x15x1.25մմ	250	36	9	4.68
5.	Պողպ. մասերի ներկում 2 անգամ		12.24մ²		
6.	Հիմքերի բետոնացում Բ15 բետոնով		1.62մ³		
7.	Խճի տոփանում հիմքերի տակ 70 մմ		0.36մ³		
8.	Հիմքերի համար խրամուղու քանդում		1.8մ³		
9.	Ավելորդ հողի տեղափոխում		1.8մ³		

Մասիս քաղաքի նոր թաղամաս 9 շենքի բակի բարեկարգման աշխատանքներ

ՊԱՅՄԱՆԱԳԻՐ՝
N ԱՄՄՀ-ԳՀՇՋԲ-22/42-2

ՃԱՐՏԱՐԱՊԵՏԱԿԱՆ ՄԱՍ	ՓՈՒԼ	ԹԵՐԹ	ԹԵՐԹԵՐ
	ԱՆ	Ճ-12	12
ՃԱՐՏԱՐԱՊԵՏ Կ. ԹԻՐԱԲՅԱՆ — Քանդման և մոնտաժման աշխատանքների ծավալներ	«ՀԱՋԱՐԱՇԵՆ» ՍՊԸ		