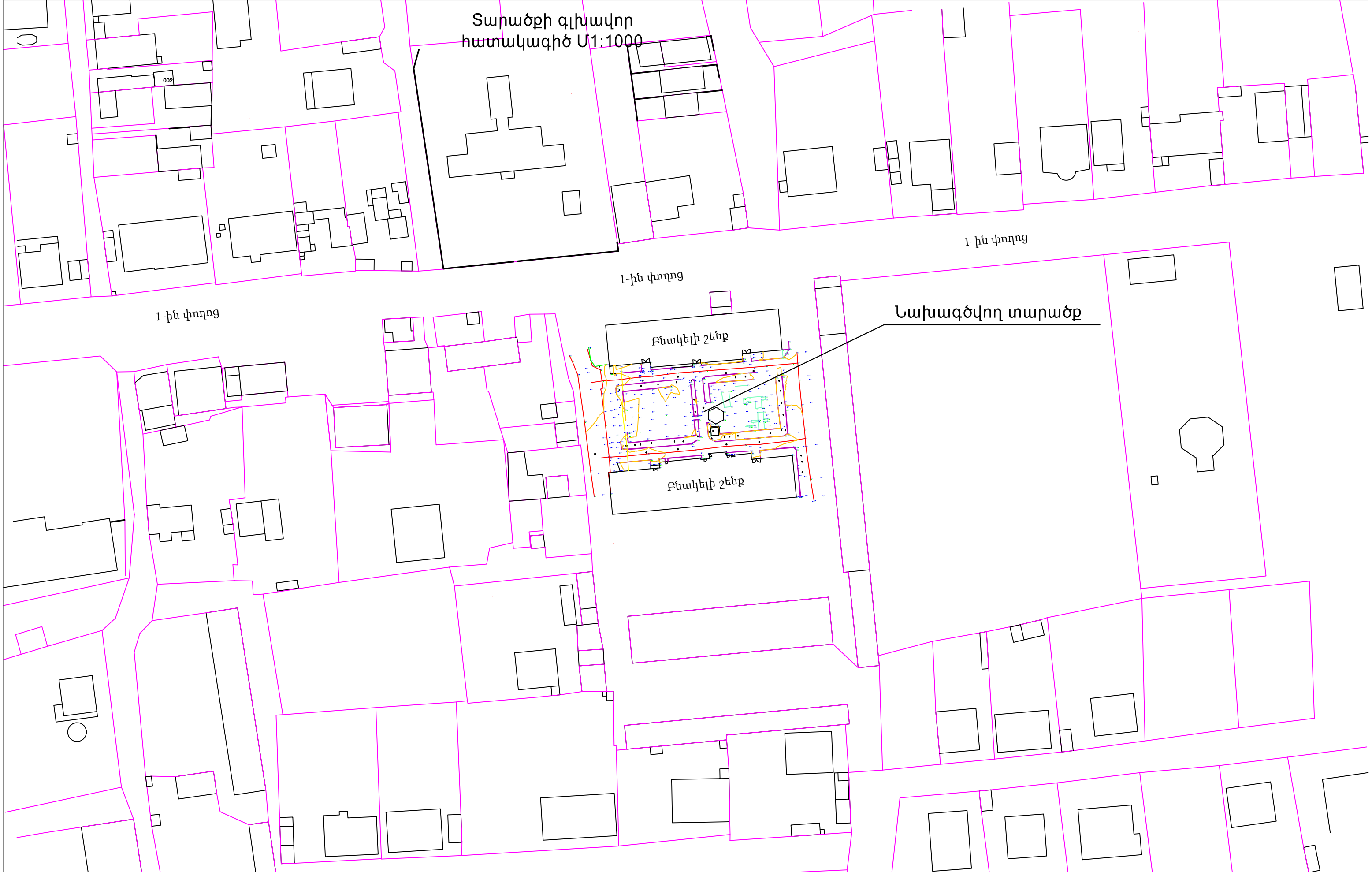

ՏՆՕՐԵՆ	Հ.ԳԱՍՊԱՐՅԱՆ		ՀՀ Արարատի մարզի Մասիս համայնքի Նոր Խարբերդ բնակավայրի թիվ 1 և թիվ 2 շենքերի բակերի բարեկարգում			
ՆԱԽԱԳԾԵՑ	Մ.ԱՂԴԱԼՅԱՆ		Ճարտարապետաշինարարական մաս	Փուլ	Թերթ	Թերթեր
				ԱՆ	1	9
			Տարածքի գլխավոր հատակագիծ Մ1:1000	« ՌԵԳՈՒԼ » ՍՊԸ		

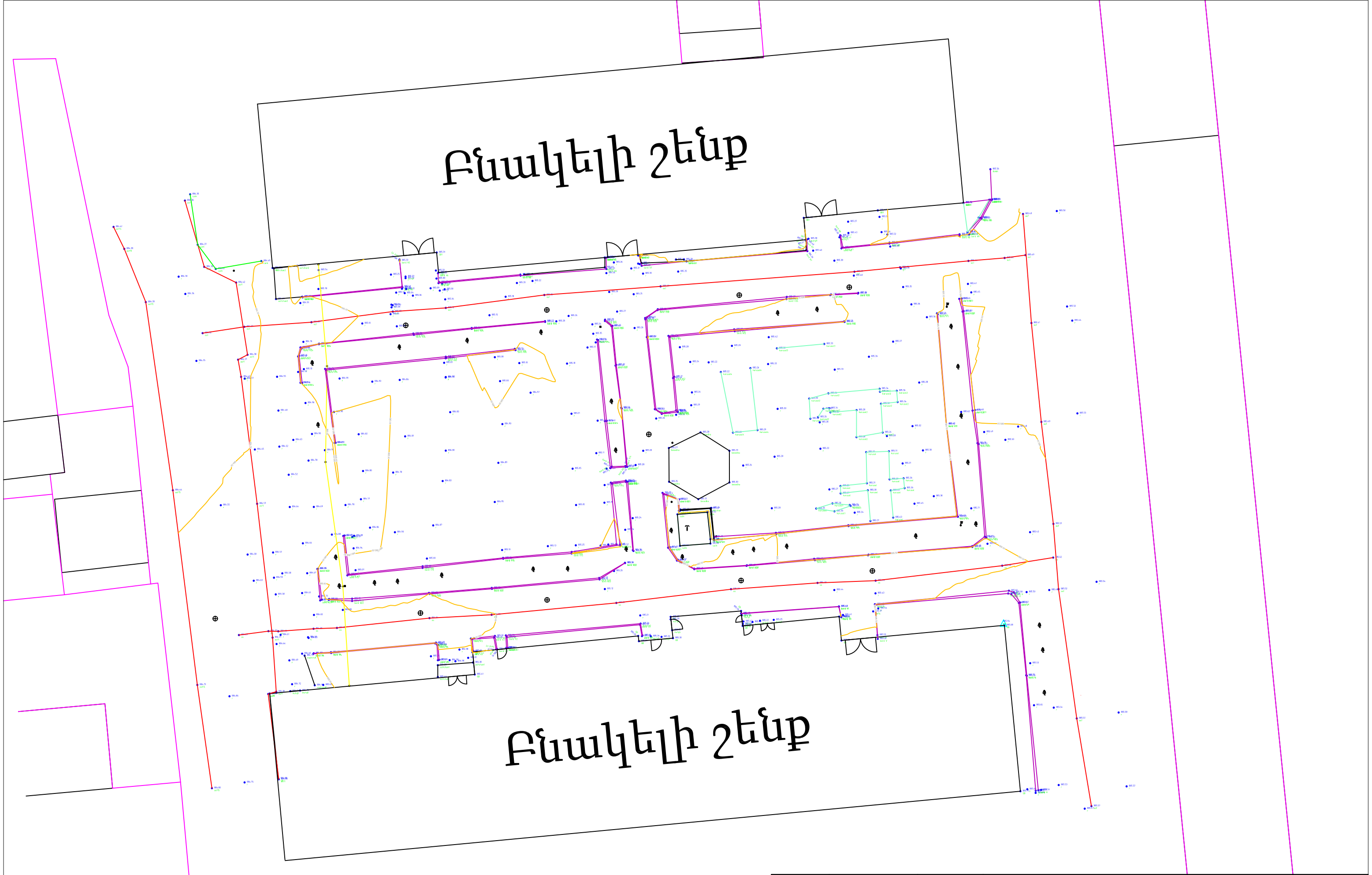

ՏՆՕՐԵՆ	Հ.ԳԱՍՊԱՐՅԱՆ		ՀՀ Արարատի մարզի Մասիս համայնքի Նոր Խարբերդ բնակավայրի թիվ 1 և թիվ 2 շենքերի բակերի բարեկարգում			
ՆԱԽԱԳԾԵՑ	Մ.ԱՂԴԱԼՅԱՆ		Ճարտարապետաշինարարական մաս	Փուլ	Թերթ	Թերթեր
				ԱՆ	2	9
			Տարածքի գեոդեզիական հանույթ	« ՌԵԳՈՒԼ » ՍՊԸ		

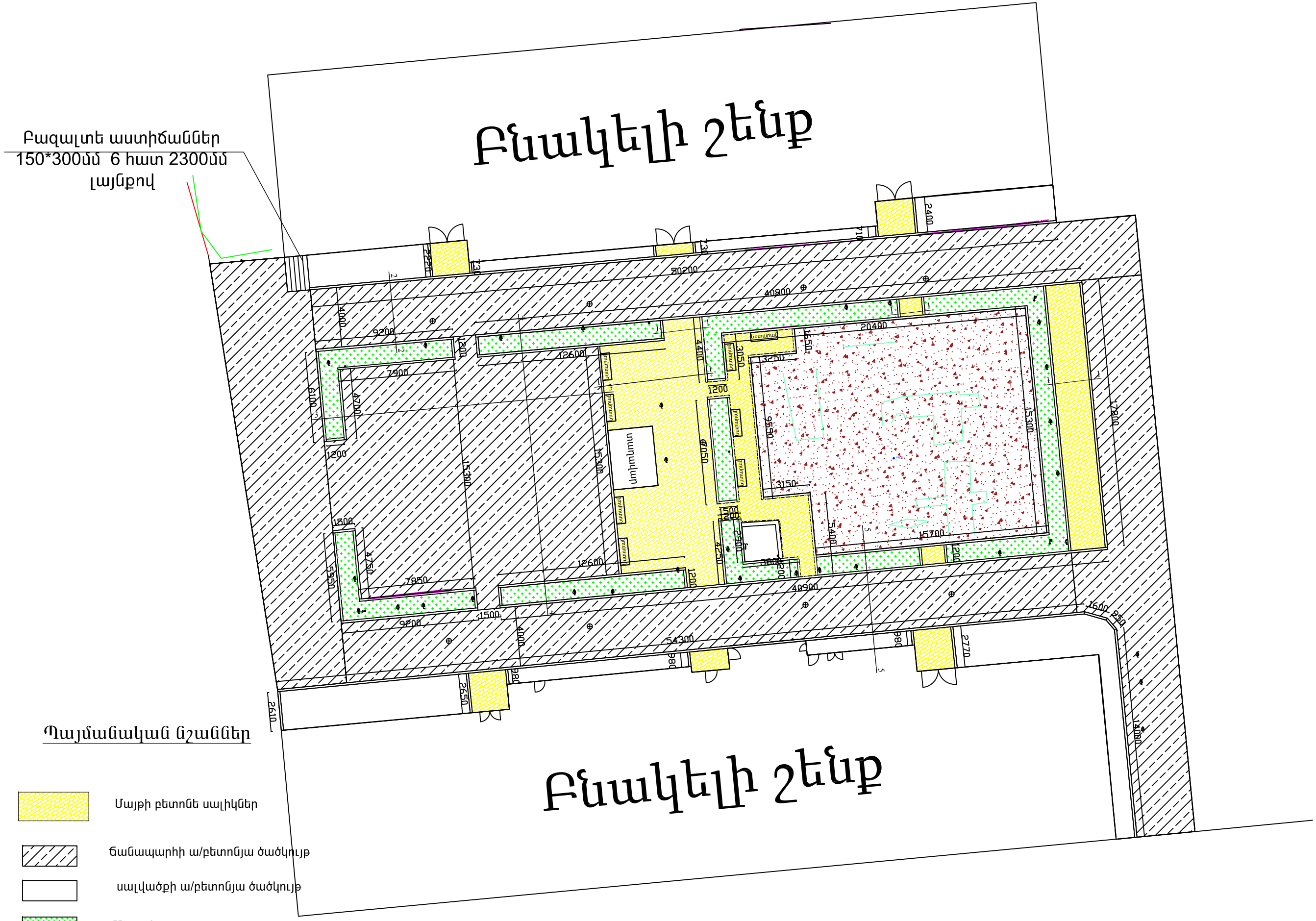

Պայմանական նշաններ

- Մայթի բետոնե սալիկներ
- Ճանապարհի ա/բետոնյա ծածկույթ
- սալվածքի ա/բետոնյա ծածկույթ
- Սիզամարգ
- Կարմիր ավազ

ՏՆՕՐԵՆ	Հ.ԳԱՍՊԱՐՅԱՆ		ՀՀ Արարատի մարզի Մասիս համայնքի Նոր Խարբերդ բնակավայրի թիվ 1 և թիվ 2 շենքերի բակերի բարեկարգում			
ՆԱԽԱԳԾԵՑ	Մ.ԱՂԴԱԼՅԱՆ		Ճարտարապետաշինարարական մաս	Փուլ	Թերթ	Թերթեր
				ԱՆ	3	9
			Բարեկարգման հատակագիծ Մ1:250	« ՌԵԳՈՒԼ » ՍՊԸ		

Կտրվածք 1-1

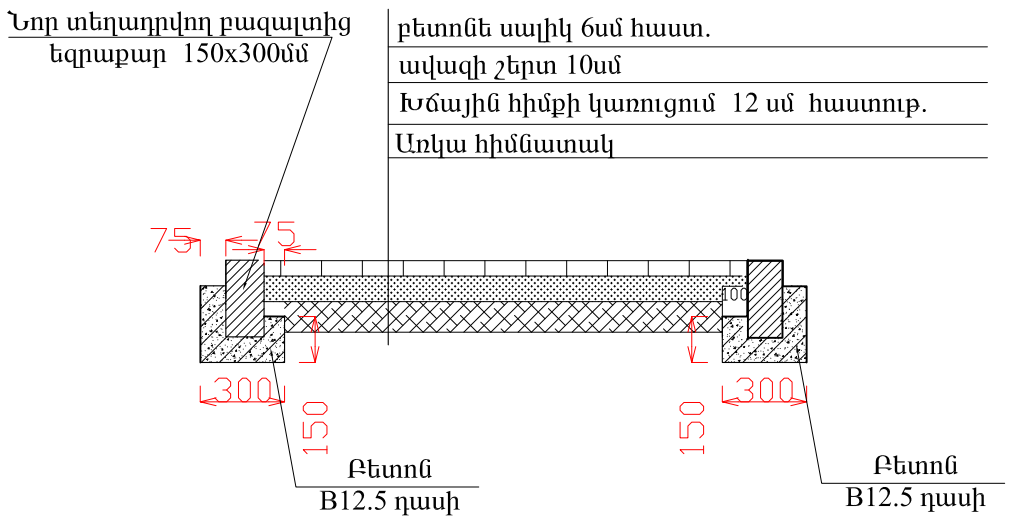

Կտրվածք 2-2

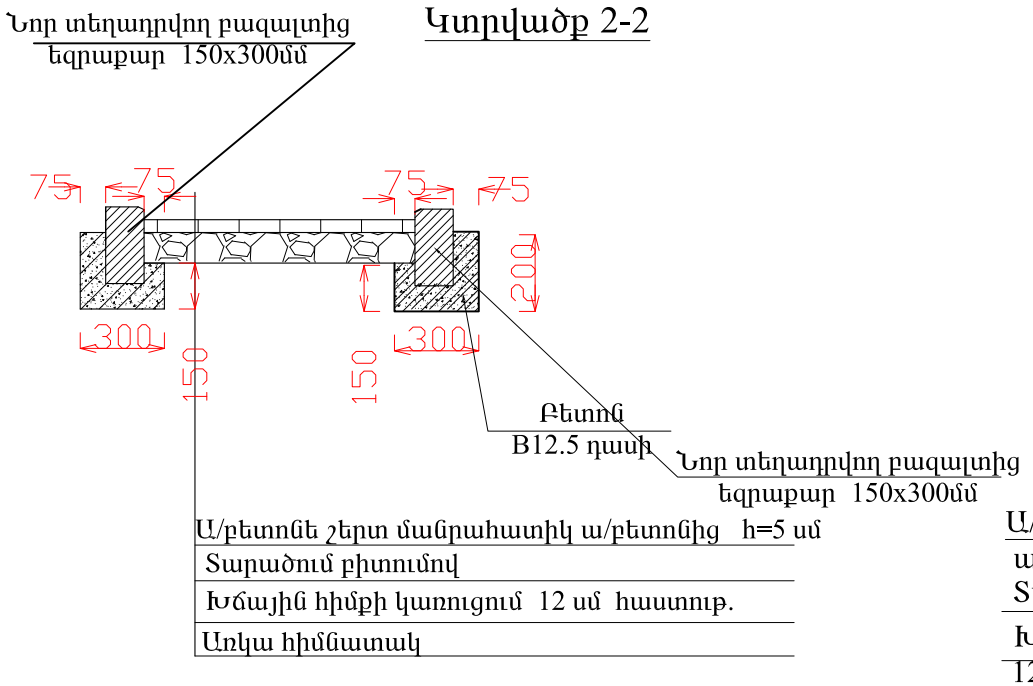

Կտրվածք 3-3

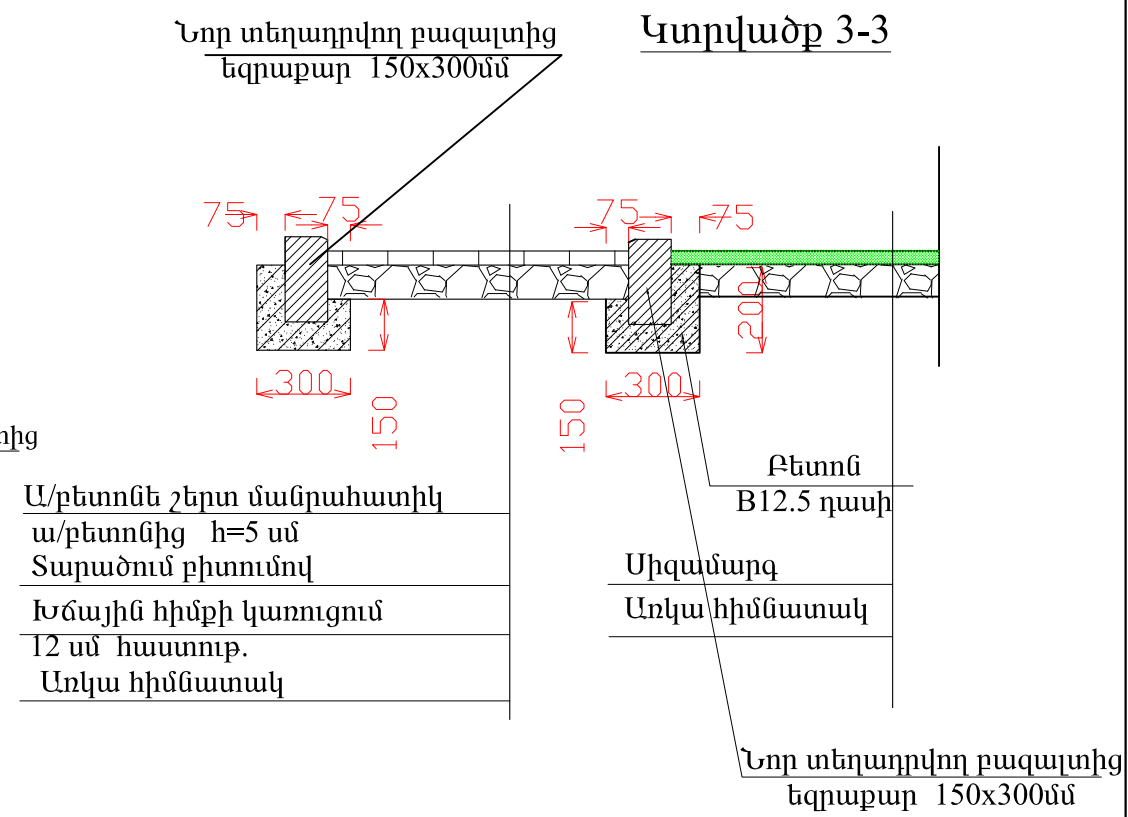

Կտրվածք 4-4

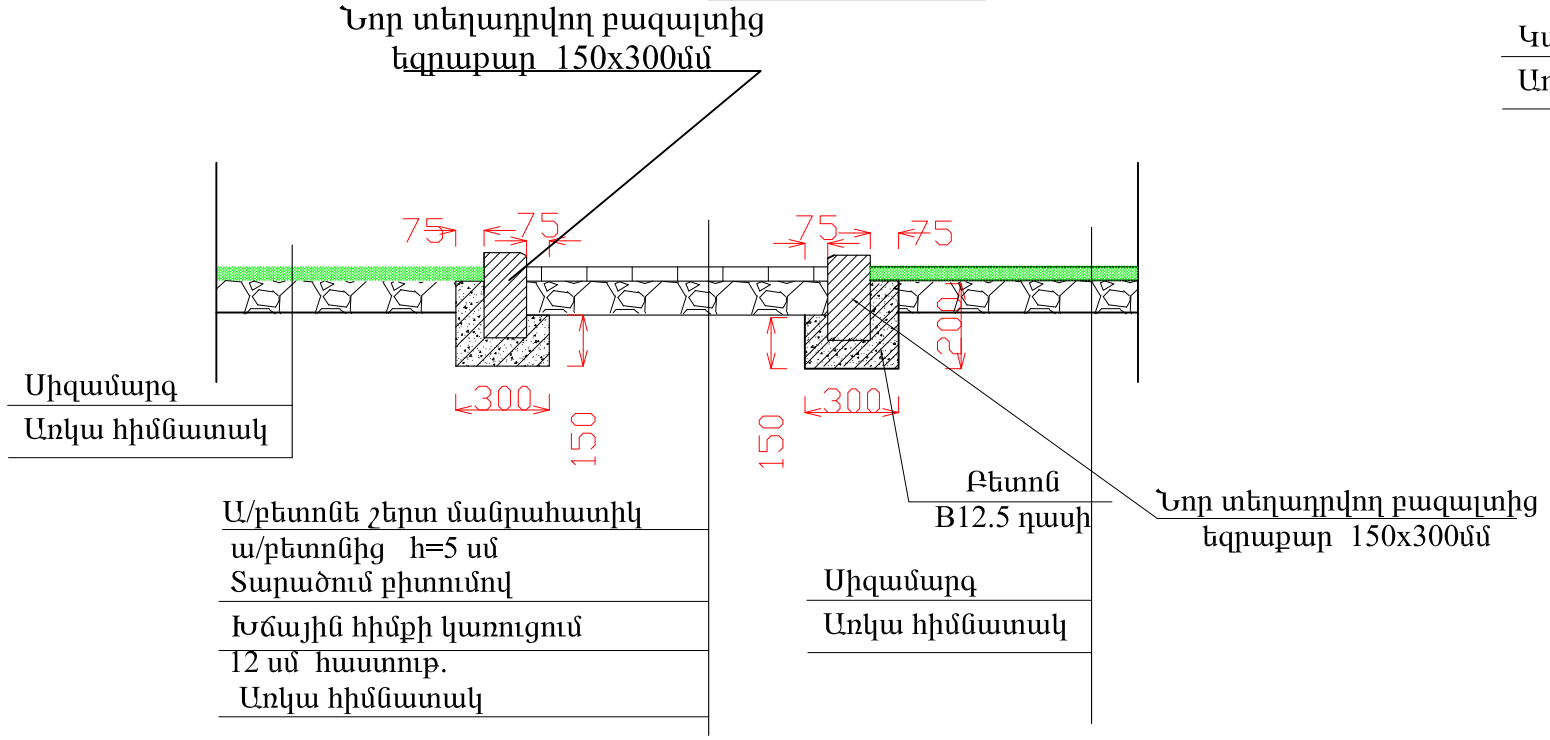

Կտրվածք 5-5

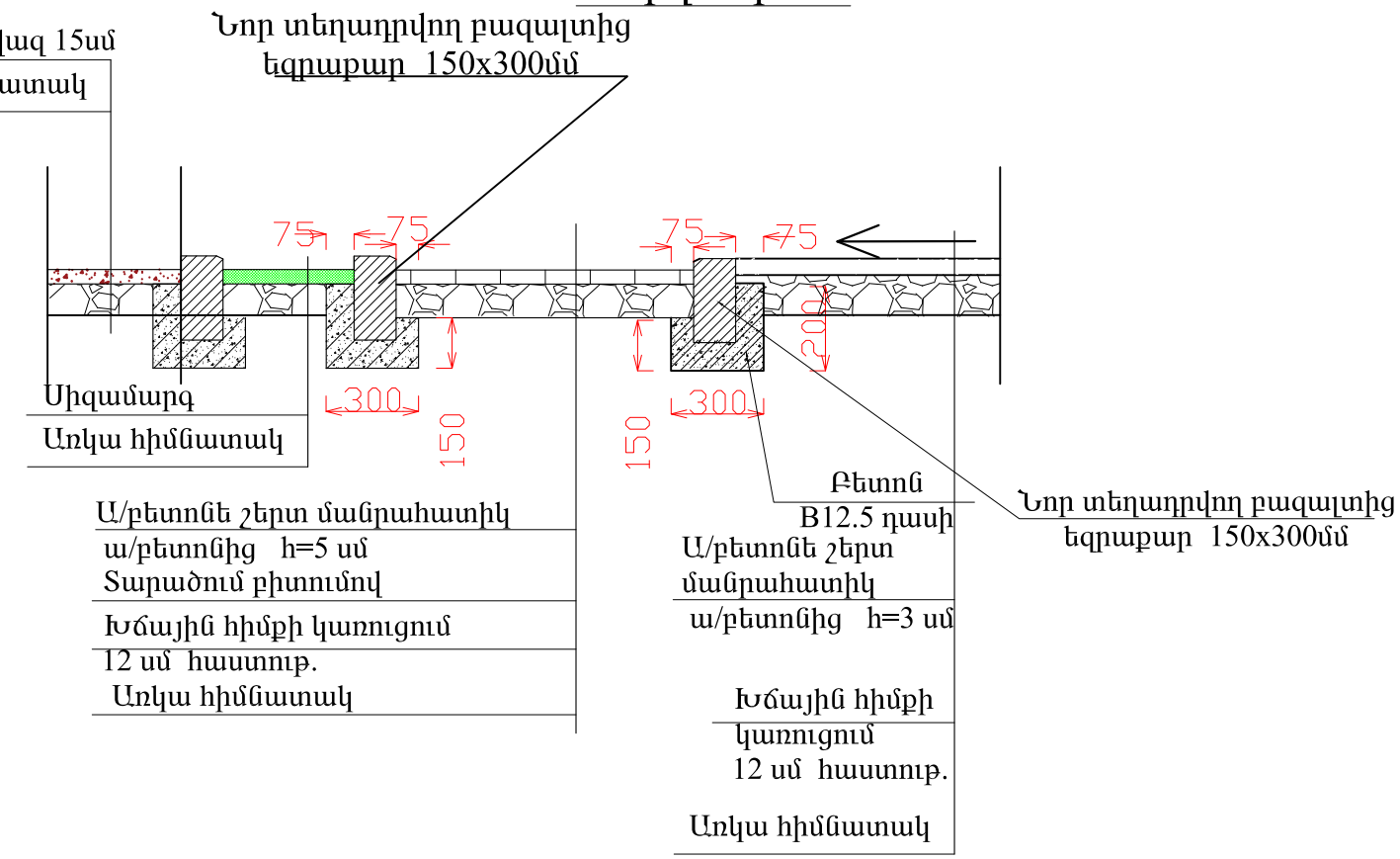

ՏՆՕՐԵՆ	Հ.ԳԱՍՊԱՐՅԱՆ		ՀՀ Արարատի մարզի Մասիս համայնքի Նոր Խարբերդ բնակավայրի թիվ 1 և թիվ 2 շենքերի բակերի բարեկարգում			
ՆԱԽԱԳԾԵՑ	Մ.ԱՂԴԱԼՅԱՆ		Ճարտարապետաշինարարական մաս	Փուլ	Թերթ	Թերթեր
				ԱՆ	4	9
			Բարեկարգման կտրվածքներ Մ:100	« ՌԵԳՈՒԼ » ՍՊԸ		

ՀԻՄՔԻ ՀԱՏԱԿԱԳԻԾ
Մ1:50

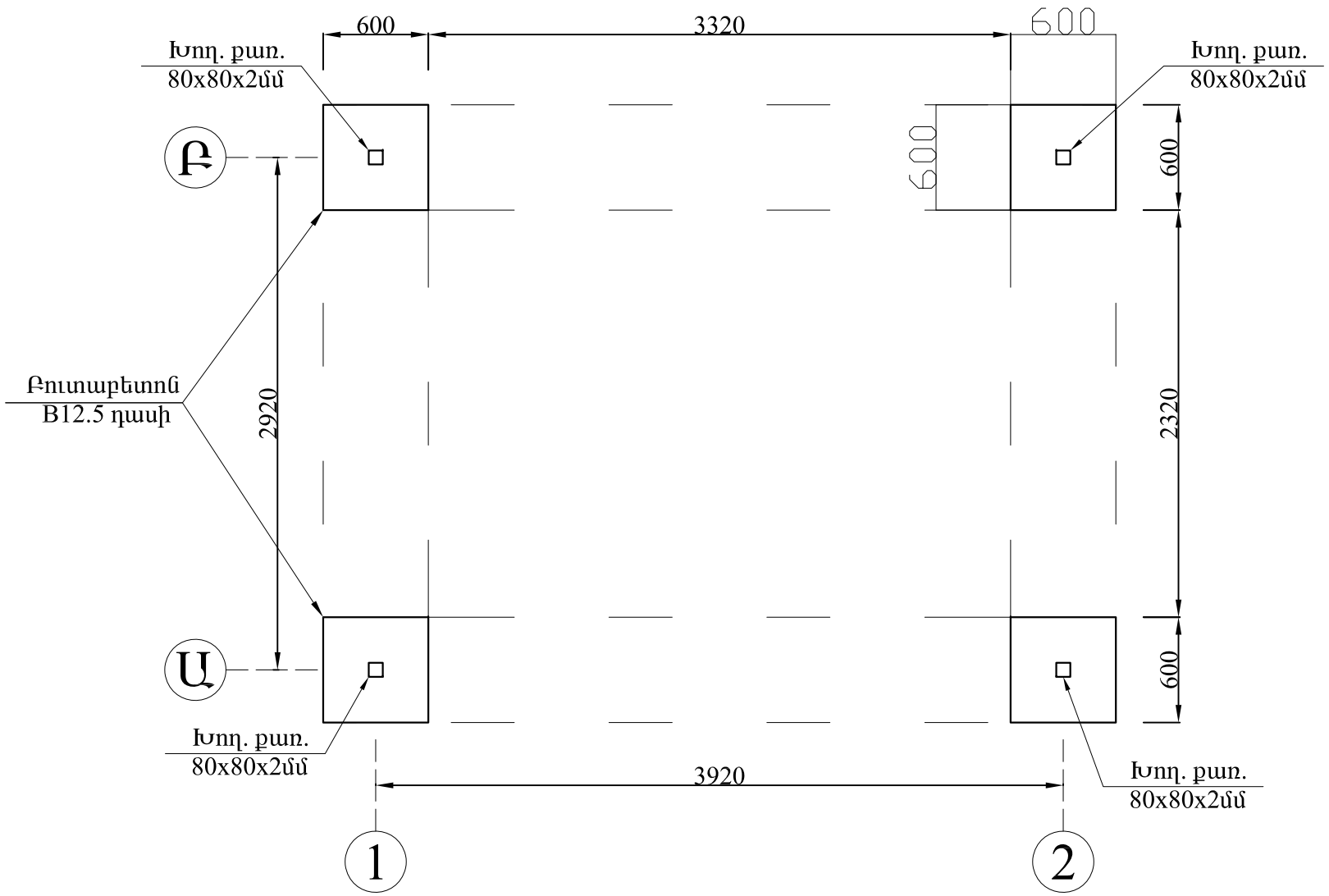

Հանգույց 1
Մ1:50

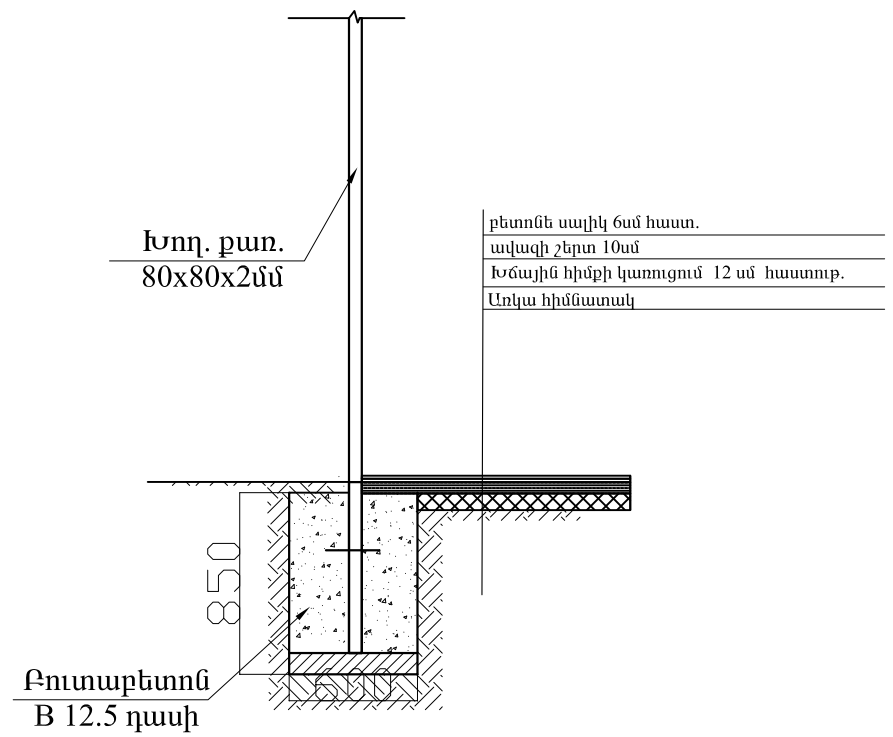

ՏՆՕՐԵՆ	Հ.ԳԱՍՊԱՐՅԱՆ		ՀՀ Արարատի մարզի Մասիս համայնքի Նոր Խարբերդ բնակավայրի թիվ 1 և թիվ 2 շենքերի բակերի բարեկարգում			
ՆԱԽԱԳԾԵՑ	Մ. ԱՂԴԱԼՅԱՆ		ճարտարապետաշինարարական մաս	Փուլ	Թերթ	Թերթեր
				ԱՆ	5	9
			հիմքի հատակագիծ Մ1:50	«ՌԵԳՈՒԼ» ՍՊԸ		

ՏԱՂԱՎԱՐԻ ՀԱՏԱԿԱԳԻԾ
+0.03 ՆԻՇ Մ 1:50

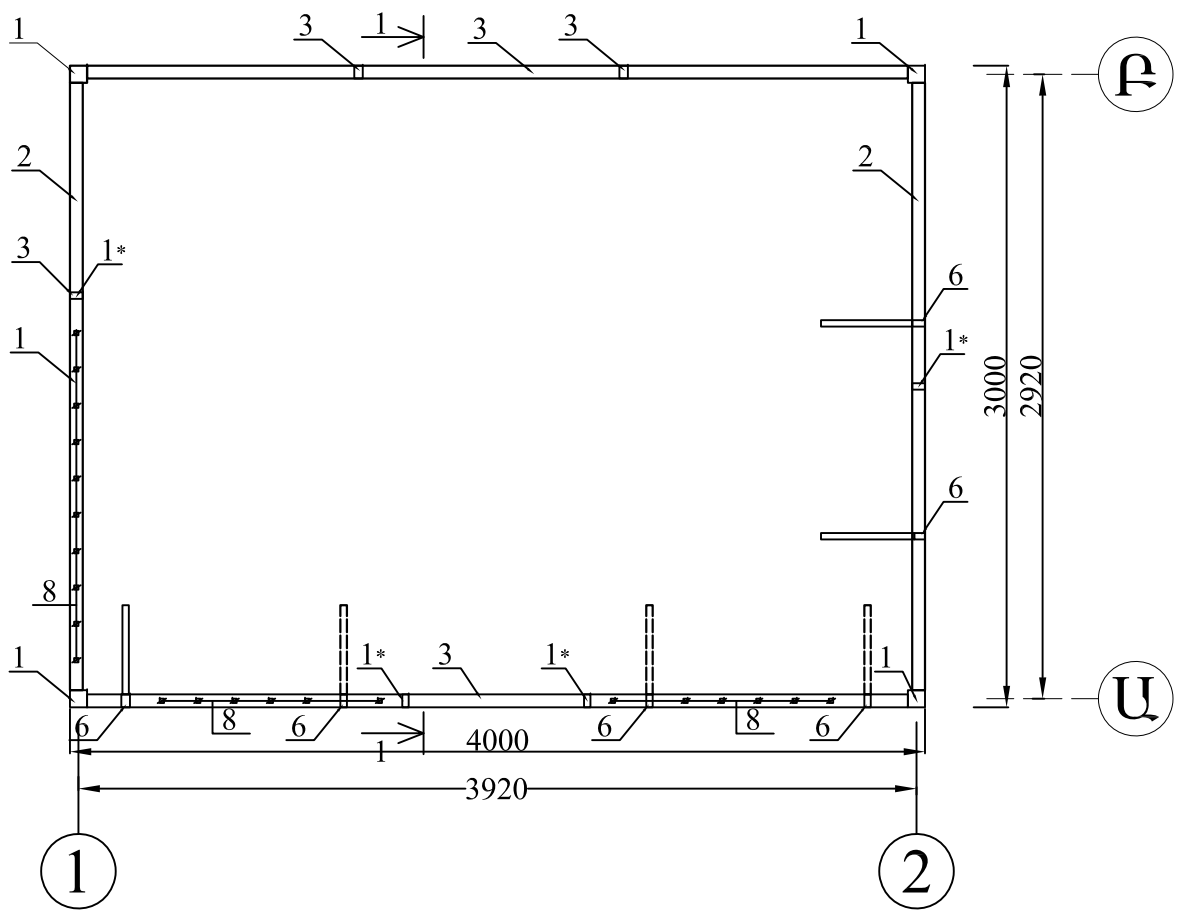

ՏԱՂԱՎԱՐԻ ՀԱՏԱԿԱԳԻԾ
+1.00 ՆԻՇ Մ 1:50

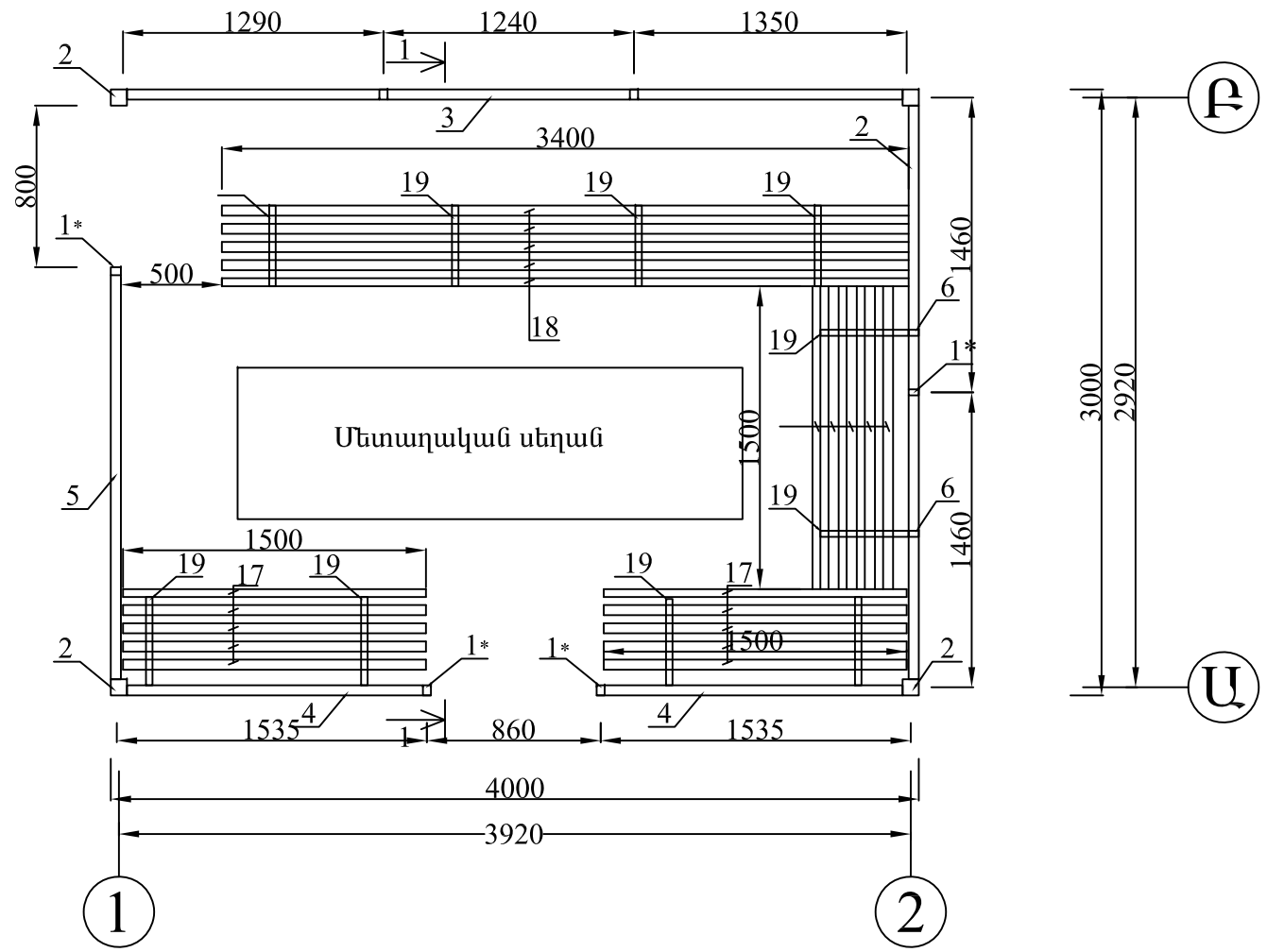

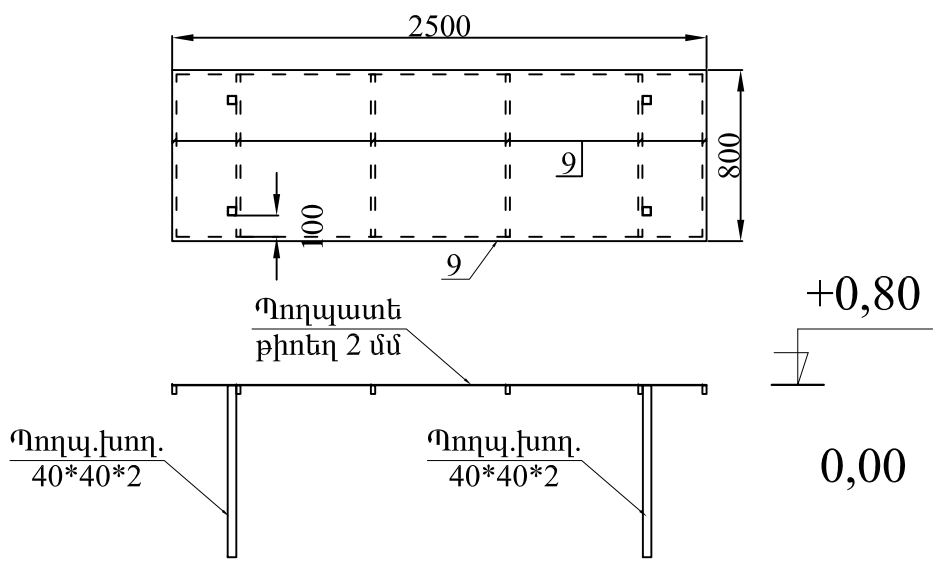

ՏՆՕՐԵՆ	Հ.ԳԱՍՊԱՐՅԱՆ		ՀՀ Արարատի մարզի Մասիս համայնքի Նոր Խարբերդ բնակավայրի թիվ 1 և թիվ 2 շենքերի բակերի բարեկարգում		
ՆԱԽԱԳԾԵՑ	Մ. ԱՂԴԱԼՅԱՆ		ճարտարապետաշինարարական մաս	Փուլ	Թերթ	Թերթեր
				ԱՆ	6	9
			Հատակագիծ Մ1:50	«ՌԵԳՈՒԼ» ՍՊԸ		

ՃԱԿԱՏ Բ-Ա Մ 1: 50

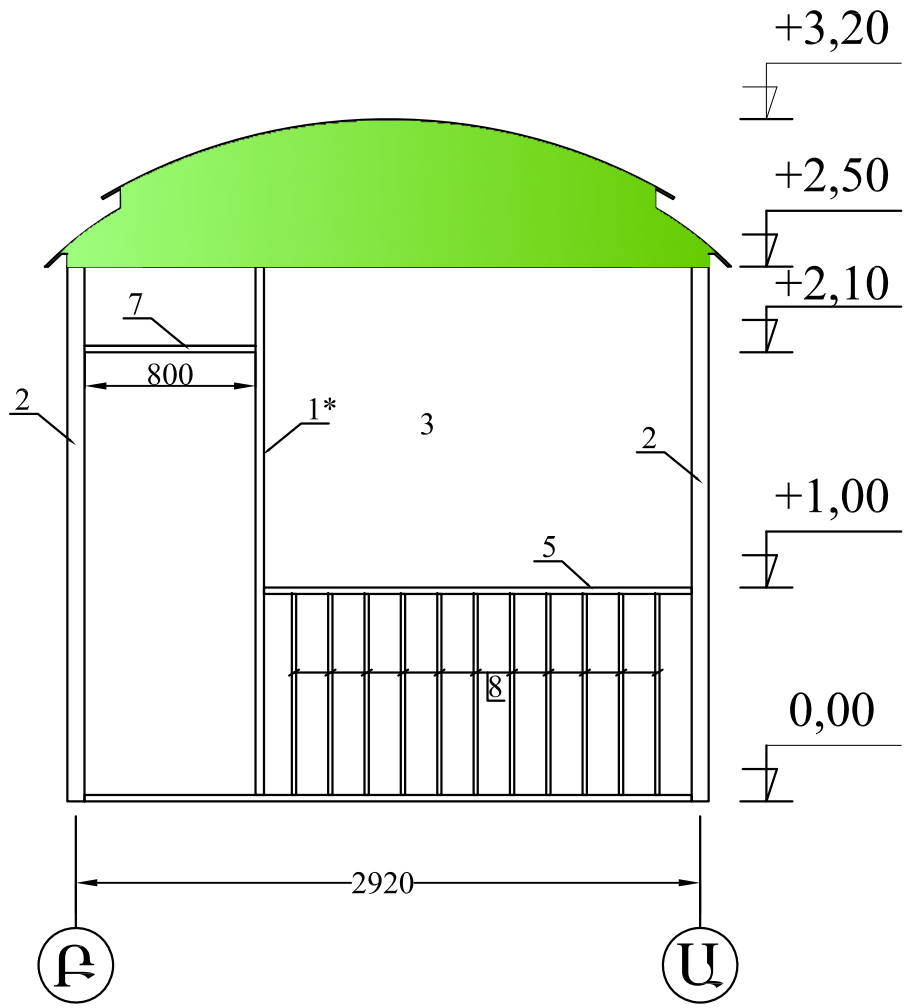

ՃԱԿԱՏ 1-2 Մ 1: 50

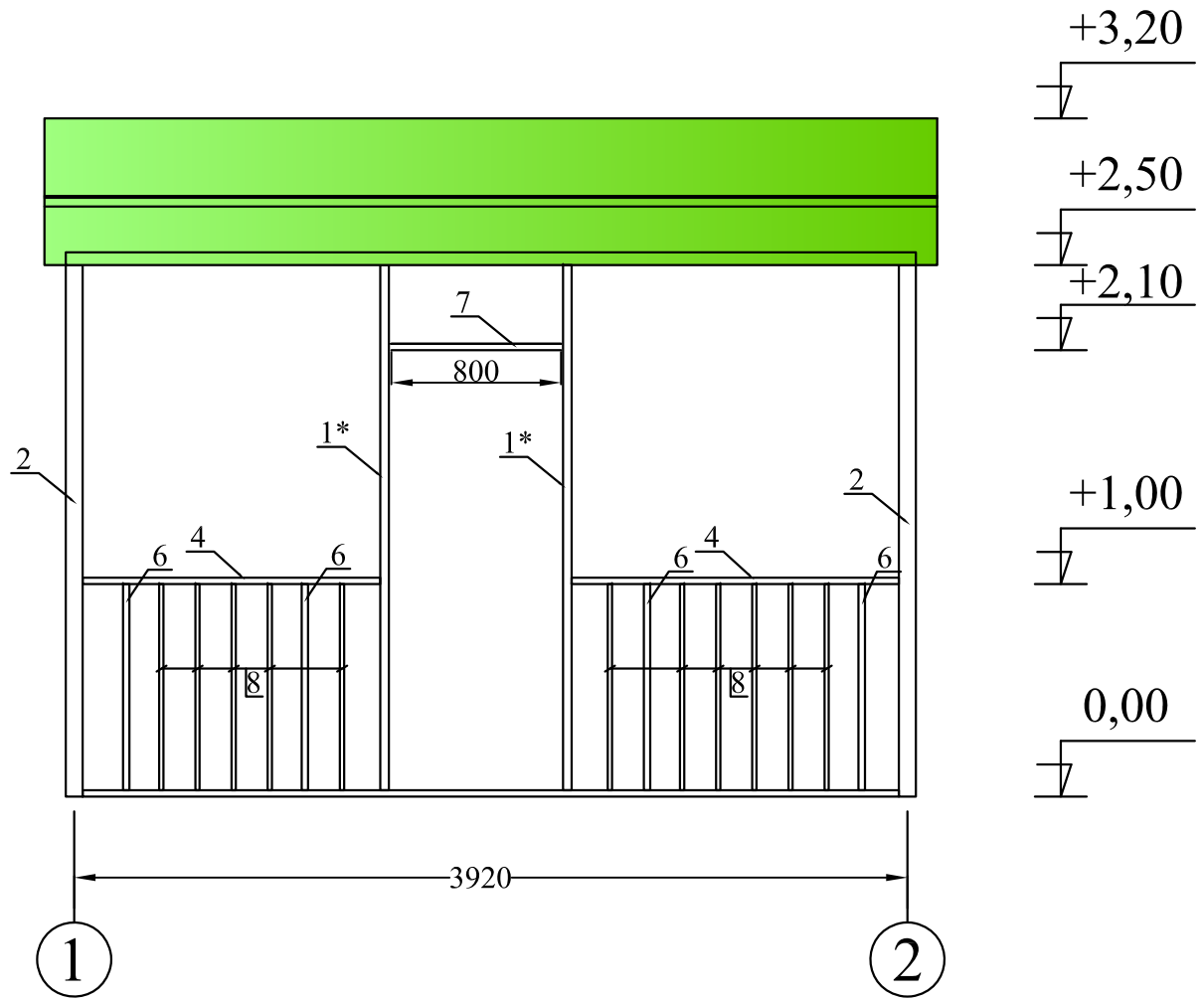

ՏՆՕՐԵՆ	Հ.ԳԱՍՊԱՐՅԱՆ		ՀՀ Արարատի մարզի Մասիս համայնքի Նոր Խարբերդ բնակավայրի թիվ 1 և թիվ 2 շենքերի բակերի բարեկարգում			
ՆԱԽԱԳԾԵՑ	Մ. ԱՂԴԱԼՅԱՆ		ճարտարապետաշինարարական մաս	Փուլ	Թերթ	Թերթեր
				ԱՆ	7	9
			ՃԱԿԱՏ Բ-Ա, 1-2 Մ 1: 50	«ՌԵԳՈՒԼ» ՍՊԸ		

ՃԱԿԱՏ 1-2 Մ 1: 50

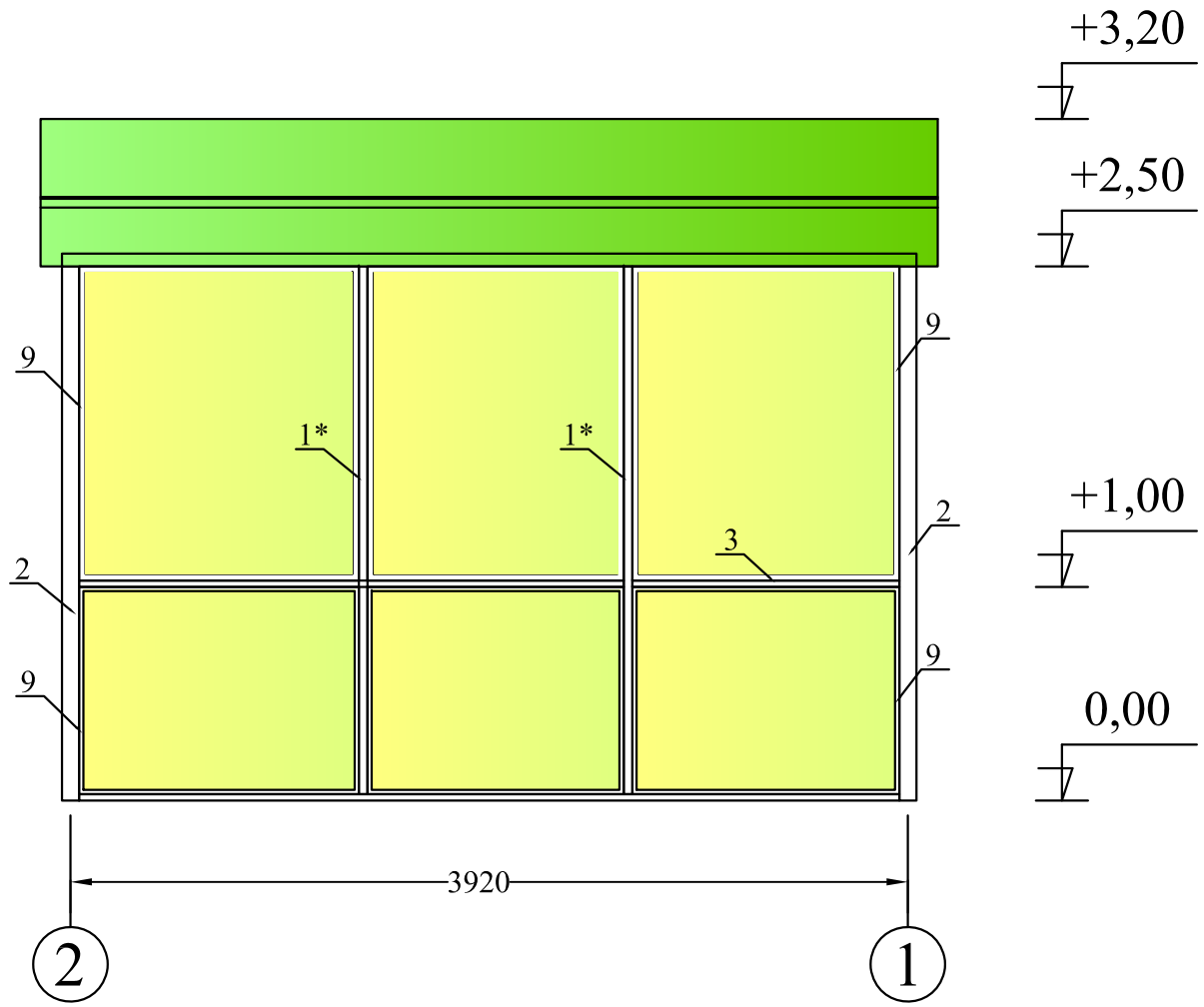

ՃԱԿԱՏ Ա-Բ Մ 1: 50

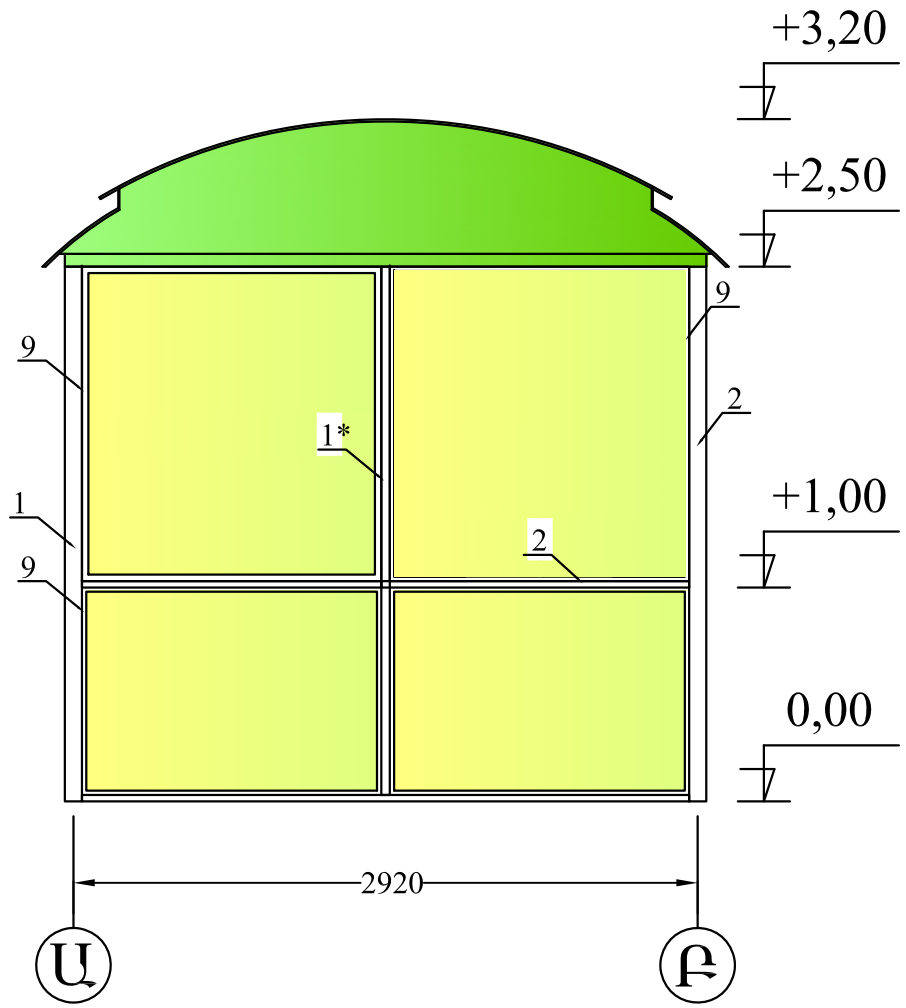

ՏՆՕՐԵՆ	Հ.ԳԱՍՊԱՐՅԱՆ		ՀՀ Արարատի մարզի Մասիս համայնքի Նոր Խարբերդ բնակավայրի թիվ 1 և թիվ 2 շենքերի բակերի բարեկարգում			
ՆԱԽԱԳԾԵՑ	Մ. ԱՂԴԱԼՅԱՆ		ճարտարապետաշինարարական մաս	Փուլ	Թերթ	Թերթեր
				ԱՆ	8	9
			ՃԱԿԱՏ 2-1, Բ-Ա Մ 1: 50	«ՌԵԳՈՒԼ» ՍՊԸ		

ԾԱԾԿԻ ՏԱՐԲԵՐԻ ՀԱՏԱԿԱԳԻԾ
+2.56 ՆԻՇ Մ 1:50

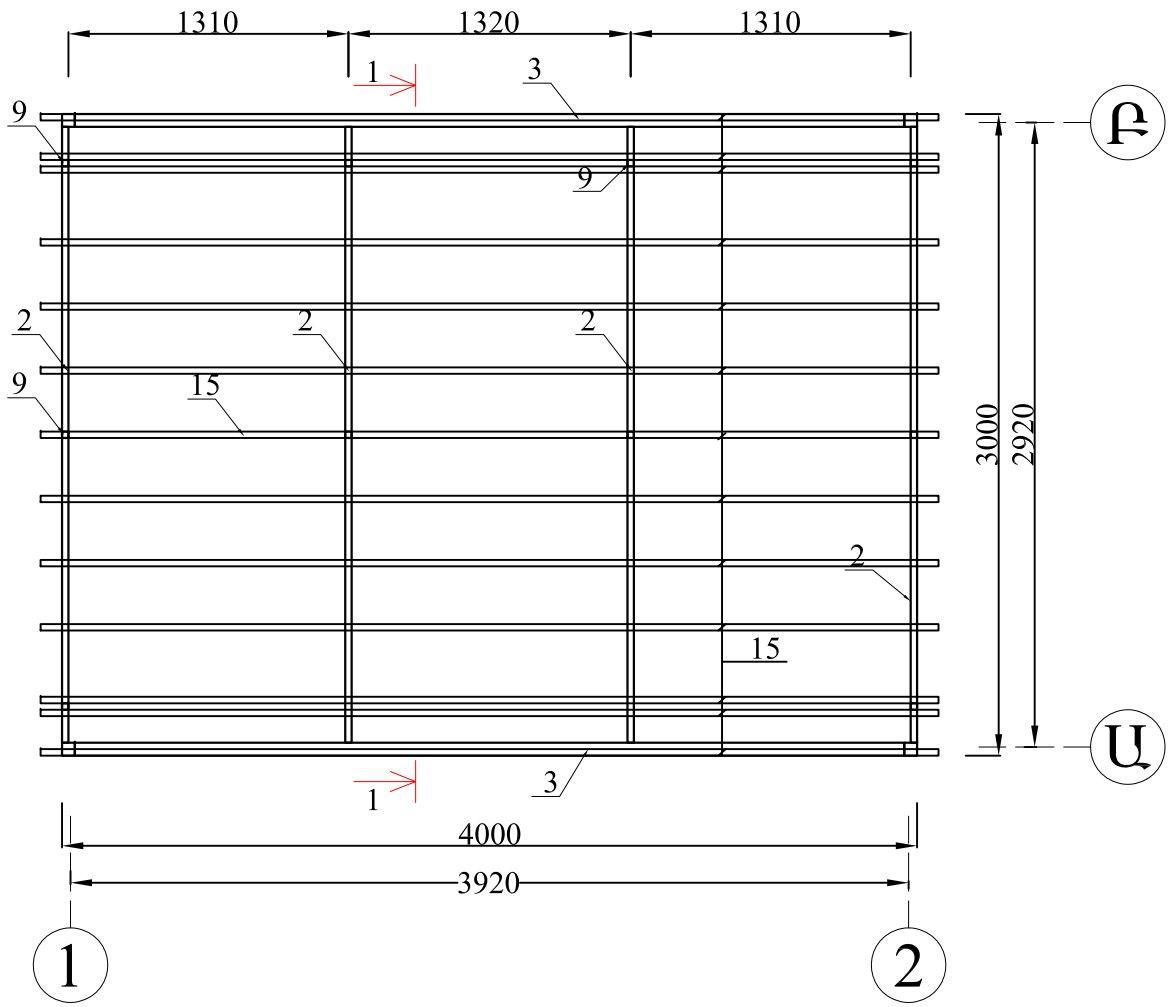

Կտրվածք 1-1
Մ 1:50

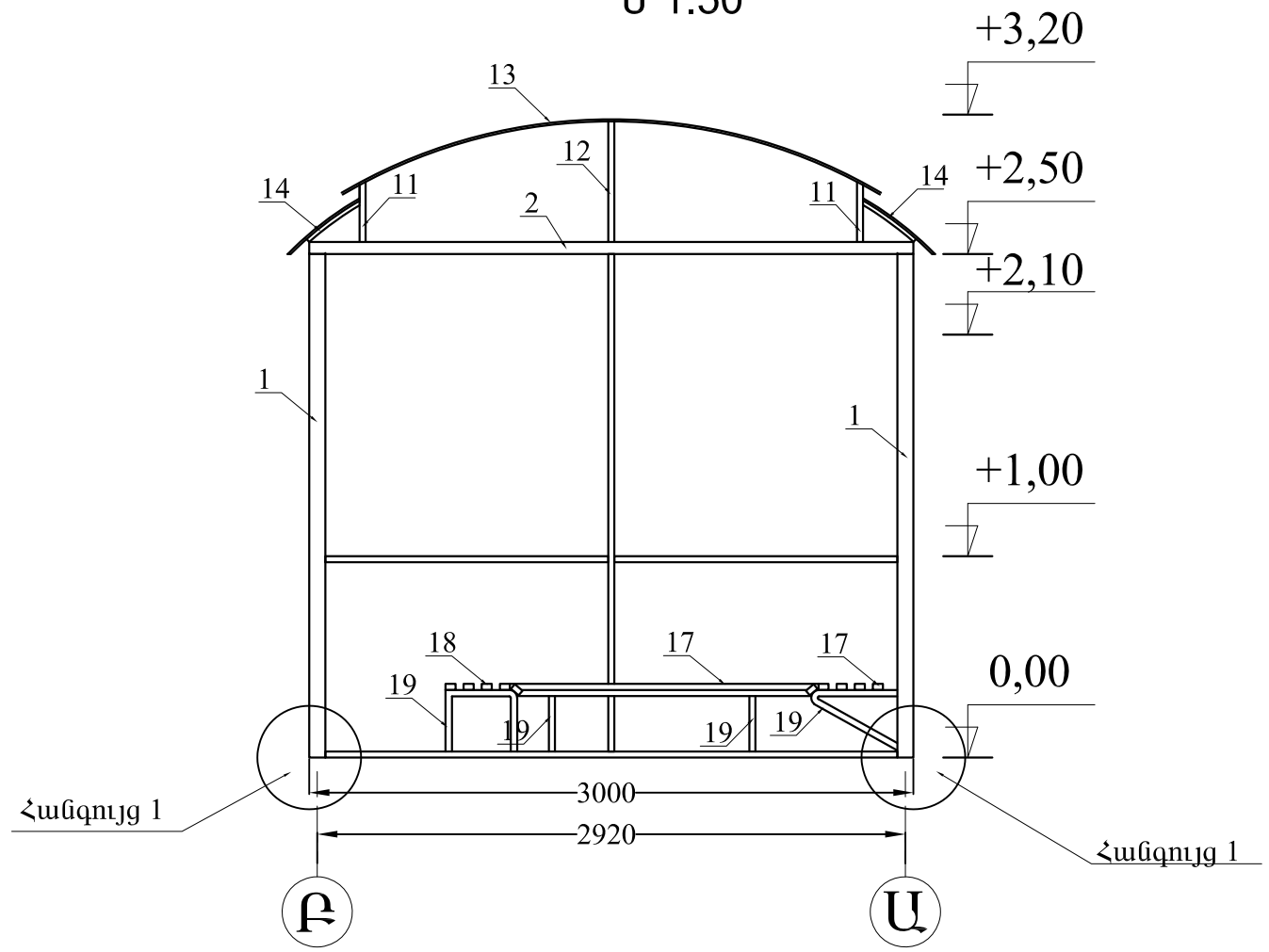

ՏՆՕՐԵՆ	Հ.ԳԱՍՊԱՐՅԱՆ		ՀՀ Արարատի մարզի Մասիս համայնքի Նոր Խարբերդ բնակավայրի թիվ 1 և թիվ 2 շենքերի բակերի բարեկարգում			
ՆԱԽԱԳԾԵՑ	Մ. ԱՂԴԱԼՅԱՆ		ՃԱՐՏԱՐԱՊԵՏԱՇԻՆԱՐԱՐԱԿԱՆ ՄԱՍ	Փուլ	Թերթ	Թերթեր
				ԱՆ	9	9
			ԾԱԾԿԻ ՏԱՐԲԵՐԻ ՀԱՏԱԿԱԳԻԾ +2.56 ՆԻՇ, ԿՏՐՎԱԾՔ 1-1 Մ 1:50	«ՌԵԳՈՒԼ» ՍՊԸ		

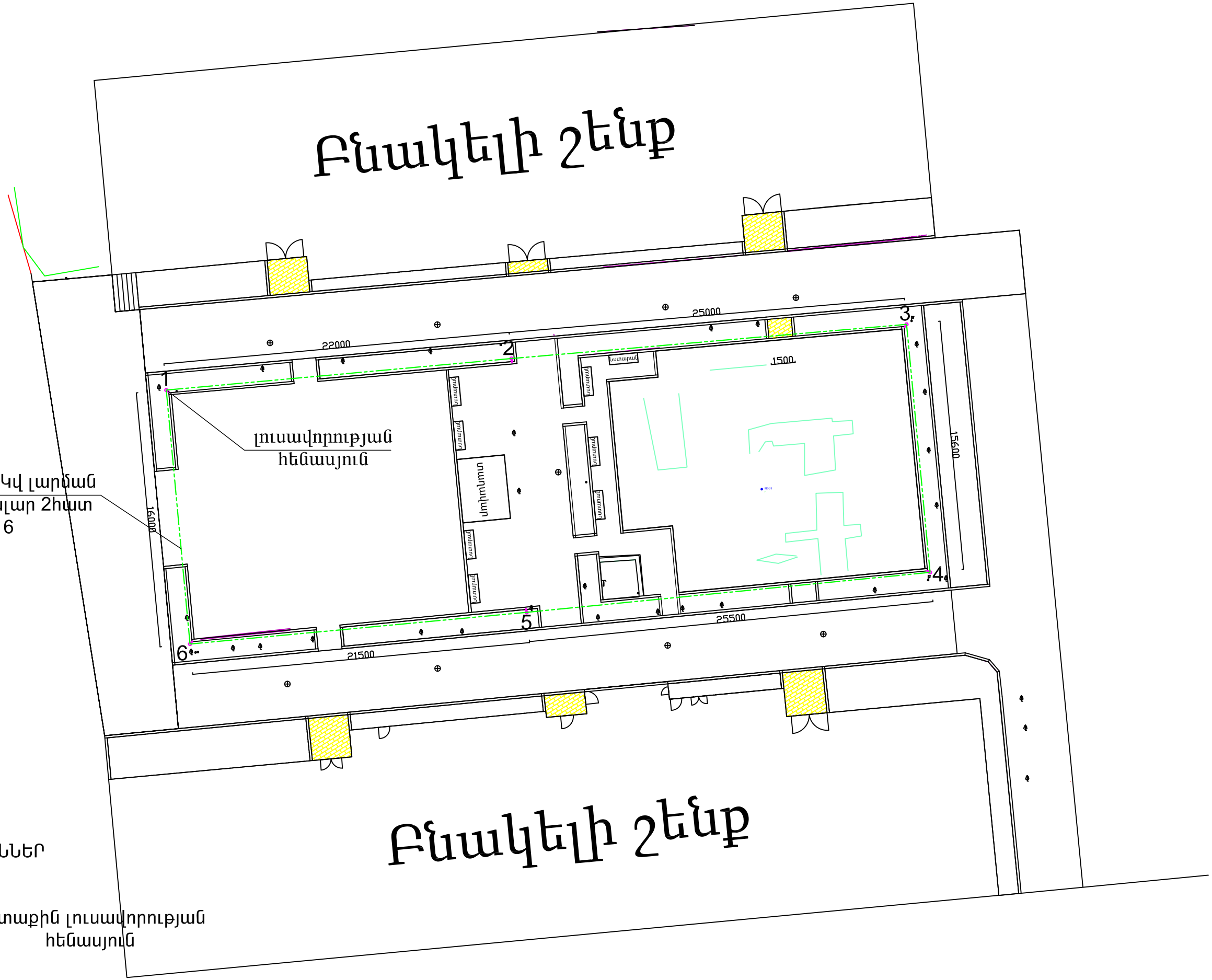

ՊԱՅՄԱՆԱԿԱՆ ՆՇԱՆՆԵՐ

Արտաքին լուսավորության հենասյուն

Նախագծվող 0.22Կվ լարման հաղորդալար

ՏՆՕՐԵՆ	Հ.ԳԱՍՊԱՐՅԱՆ		ՀՀ Արարատի մարզի Մասիս համայնքի Նոր Խարբերդ բնակավայրի թիվ 1 և թիվ 2 շենքերի բակերի բարեկարգում			
ՆԱԽԱԳԾԵՑ	Մ.ԱՂԴԱԼՅԱՆ		Ճարտարապետաշինարարական մաս	Փուլ	Թերթ	Թերթեր
				ԱՆ	1	2
			Լուսավորության հատակագիծ Մ1:250	« ՌԵԳՈՒԼ » ՍՊԸ		

Գիշերային լուսավորության լուսատու 1
Մ1:100

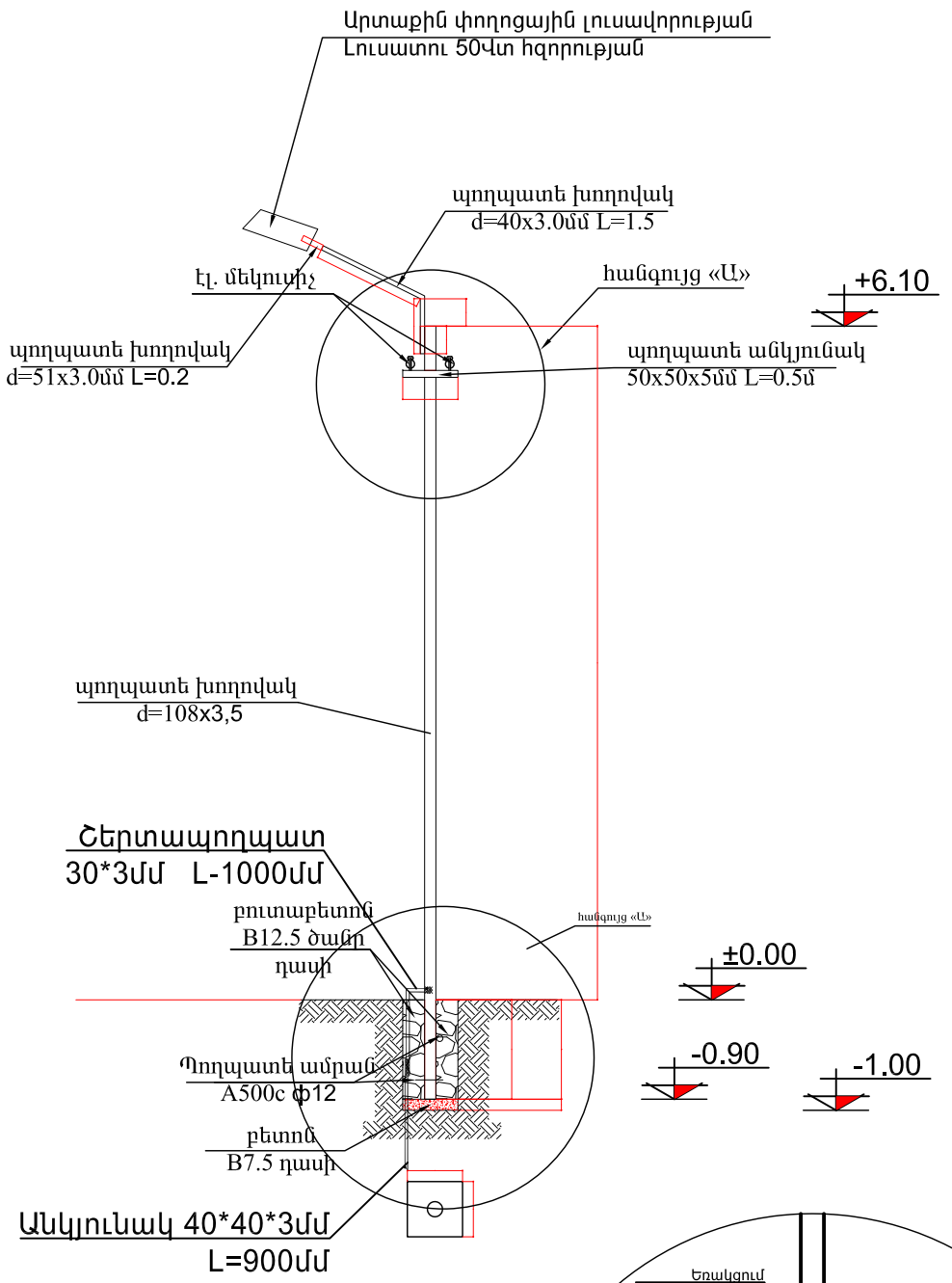

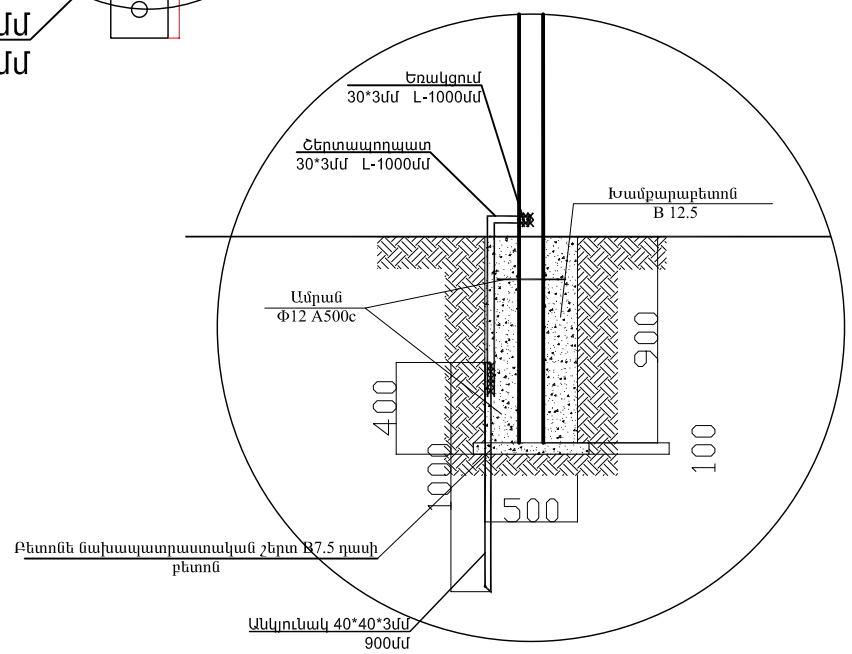

Գիշերային լուսավորության լուսատու 1
Մ1:100

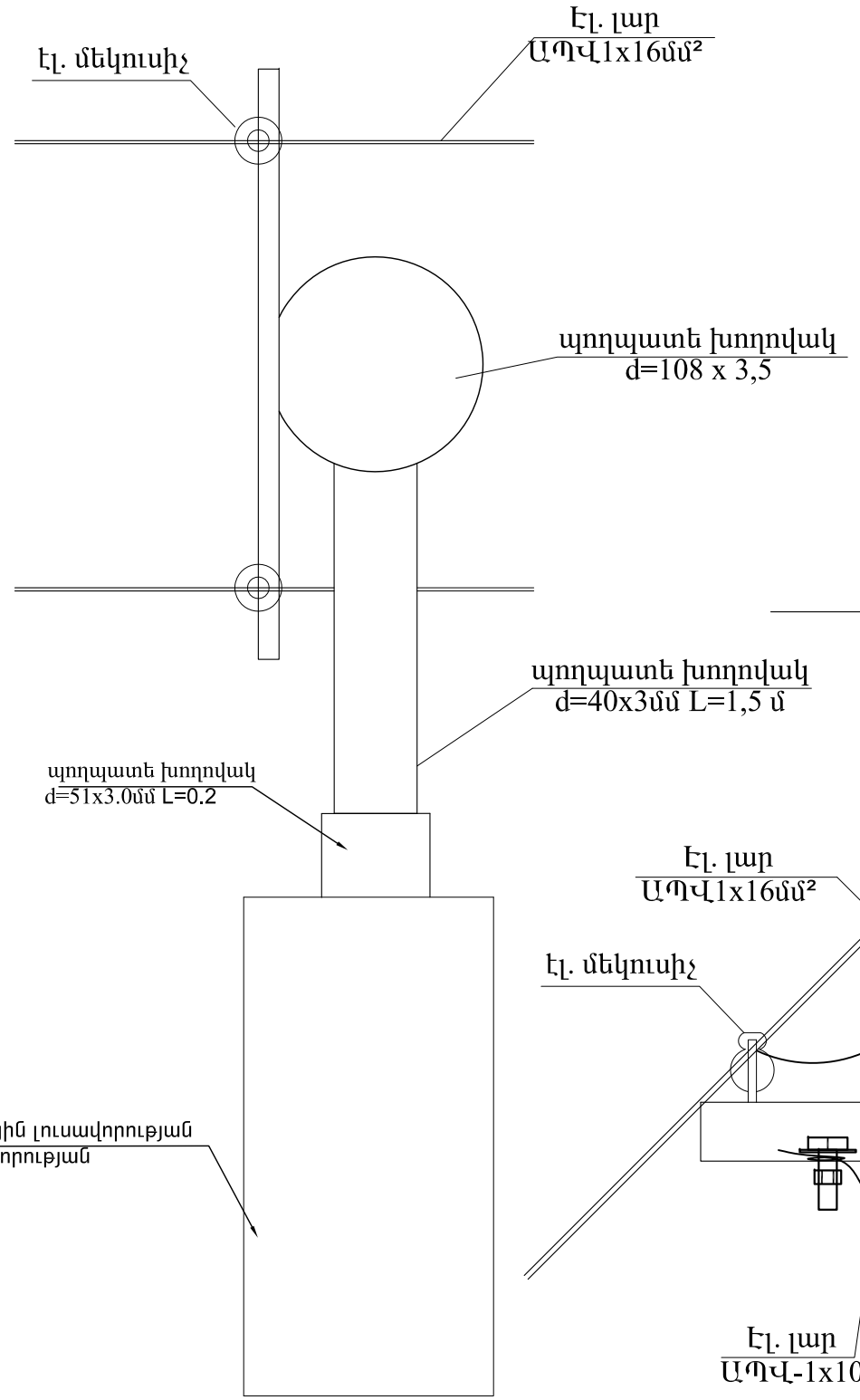

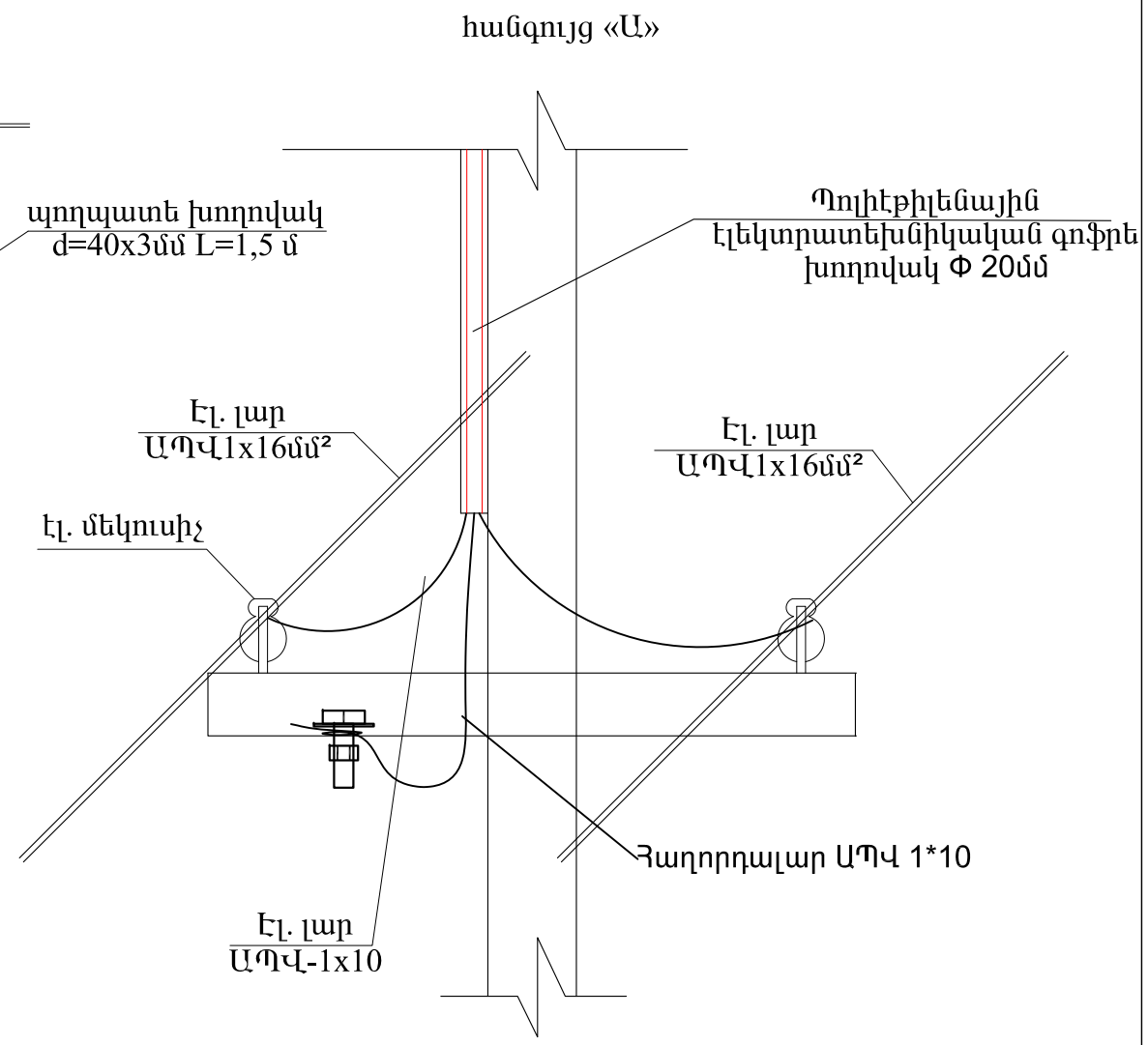

ՏՆՕՐԵՆ	Հ.ԳԱՍՊԱՐՅԱՆ		ՀՀ Արարատի մարզի Մասիս համայնքի Նոր Խարբերդ բնակավայրի թիվ 1 և թիվ 2 շենքերի բակերի բարեկարգում			
ՆԱԽԱԳԾԵՑ	Գ. ՄԱՐՏԻՐՈՍՅԱՆ		Գիշերային լուսավորության լուսատու	ՓՈՒԼ	ԹԵՐԹ	ԹԵՐԹԵՐ
				ԷԼ	2	2
			Մ1:100	«ՌԵԳՈՒԼ» ՍՊԸ		

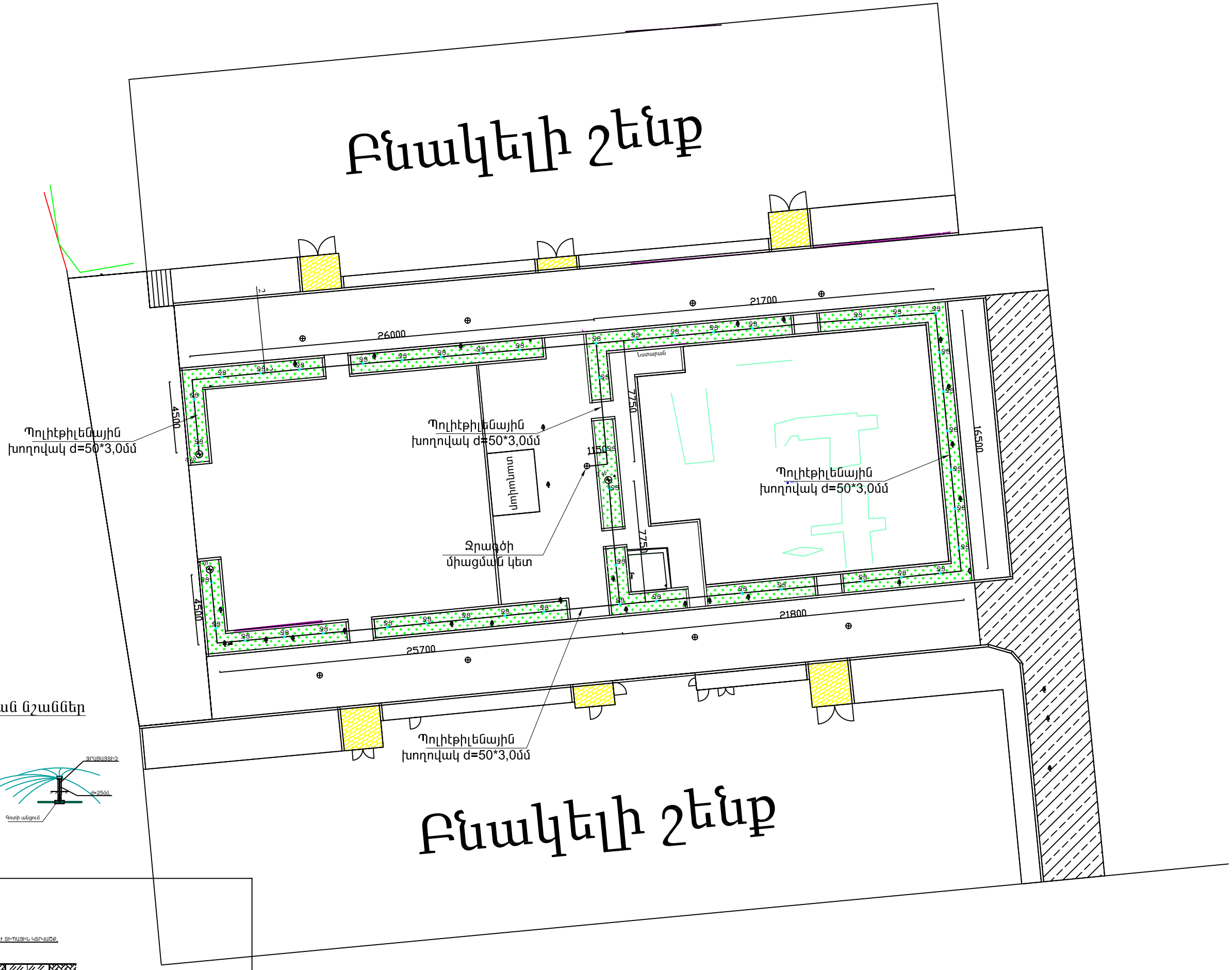

Պայմանական նշաններ

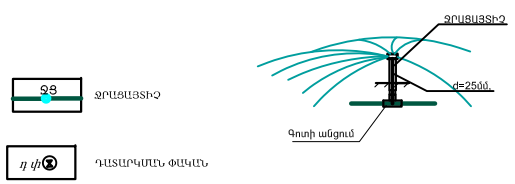

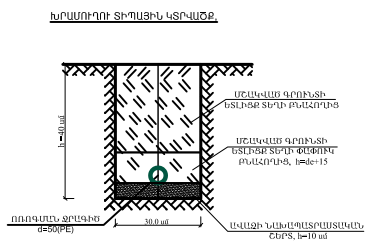

ՏՆՕՐԵՆ	Հ.ԳԱՍՊԱՐՅԱՆ		ՀՀ Արարատի մարզի Մասիս համայնքի Նոր Խարբերդ բնակավայրի թիվ 1 և թիվ 2 շենքերի բակերի բարեկարգում		
ՆԱԽԱԳԾԵՑ	Մ.ԱՂԴԱԼՅԱՆ		ջրամատակարարում	Փուլ	Թերթ	Թերթեր
				ԱՆ	1	1
			ջրամատակարարման հատակագիծ Մ1:250	« ՌԵԳՈՒԼ » ՍՊԸ		