ՀԱԼԴԻ ՔՈՆՍԱԼԹ

ՀՀ Տավուշի մարզի Իջևան համայնքի Աճարկուտ բնակավայրի հենապատի ուժեղացման և բացօթյա լողավազանի կառուցման աշխատանքային նախագիծ

ԱՇԽԱՏԱՆՔԱՅԻՆ ՆԱԽԱԳԻԾ

ՀԱՅԱՍՏԱՆԻ ՀԱՆՐԱՊԵՏՈՒԹՅԱՆ ՔԱՂԱՔԱՇԻՆՈՒԹՅԱՆ ԿՈՄԻՏԵ

ԼԻՑԵՆԶԻԱ

ՔՊԼ-000508, 1-ին դաս

ՔԱՂԱՔԱՇԻՆԱԿԱՆ ՓԱՍՏԱԹՂԹԵՐԻ ԿԱԶՄՈՒՄ ԲԱՑԱՌՈՒԹՅԱՄԲ ԿՈՆՍՏՐՈՒԿՏՈՐԱԿԱՆ ԵՎ ՃԱՐՏԱՐԱՊԵՏԱԿԱՆ ՄԱՍԵՐԻ

ՏՐՎԱԾ Է

2024-09-04, «ՀԱԼԴԻ ՔՈՆՍԱԼԹ» ՍՊԸ

ՀՀ, ԳԵՂԱՐՔՈՒՆԻՔ, ՆՈՐԱՏՈՒՍ, ՆՈՐԱՏՈՒՍ, Գ.ՆՈՐԱՏՈՒՍ, --

Գործողության ժամկետը՝ 04.09.2029թ.

ՀԱԿԻՉ ՀԱՄԱՐ՝ UG19-54B6-AFFB-2FEA

Սույն փաստաթուղթը տրված է բացառապես էլեկտրոնային եղանակով: Փաստաթղթի վավերականության ստուգումն ու էլեկտրոնային բնօրինակի ներբեռնումը հնարավոր է իրականացնել https://verify.e-gov.am Հայաստանի Հանրապետության պաշտոնական փաստաթղթերի վավերականության ստուգման միասնական համակարգի կայքում մուտքագրելով հսկիչ համարը կամ սքանավորելով արագ արձագանքման ծածկագիրը (QR Code):

ԵՐԵՎԱՆ 2025

ՀՀ Տավուշի մարզի Իջևան համայնքի Աճարկուտ բնակավայրի հենապատի ուժեղացման և բացօթյա լողավազանի կառուցման աշխատանքային նախագիծ

ԱՇԽԱՏԱՆՔԱՅԻՆ ՆԱԽԱԳԻԾ

Համաձայնեցված է՝

Համայնքի ղեկավար՝

«ՀԱԼԴԻ Քոնսալթ» ՍՊԸ-ի տնօրեն՝ Դ. Հովսեփյան

Նախագծի գլխավոր ինժեներ Մ. Ալեքսանյան

ԵՐԵՎԱՆ 2025

ՀԱՅԱՍՏԱՆԻ ՀԱՆՐԱՊԵՏՈՒԹՅԱՆ ՔԱՂԱՔԱՇԻՆՈՒԹՅԱՆ ԿՈՄԻՏԵ

ԼԻՑԵՆԶԻԱ

ՔՊԼ-000508, 1-ին դաս

(սերիան, համարը, դասը)

ՔԱՂԱՔԱՇԻՆԱԿԱՆ ՓԱՍՏԱԹՂԹԵՐԻ ԿԱԶՄՈՒՄ՝ ԲԱՑԱՌՈՒԹՅԱՄԲ ԿՈՆՍՏՐՈՒԿՏՈՐԱԿԱՆ ԵՎ ՃԱՐՏԱՐԱՊԵՏԱԿԱՆ ՄԱՍԵՐԻ

(քաղաքաշինության բնագավառում գործունեության տեսակը)

ՏՐՎԱԾ Է

2024-09-04, «ՀԱԼԴԻ ՔՈՆՍԱԼԹ» ՍՊԸ

(լիցենզիան տալու տարեթիվը, ամիսը, օրը, քաղաքաշինության գործունեության սուբյեկտի անվանումը.

ՀՀ, ԳԵՂԱՐՔՈՒՆԻՔ, ՆՈՐԱՏՈՒՍ, ՆՈՐԱՏՈՒՍ, Գ.ՆՈՐԱՏՈՒՍ, –

(գտնվելու վայրը՝ այդ թվում, անհատ ձեռնարկատիրոջ դեպքում՝ անունը, ազգանունը և բնակության վայրը)

Գործողության ժամկետը՝ 04.09.2029թ.

(օրը, ամիսը, տարեթիվը)

ՀԱԿԻՉ ՀԱՄԱՐ՝ UG19-54B6-AFFB-2FEA

Սույն փաստաթուղթը տրված է բացառապես էլեկտրոնային եղանակով: Փաստաթղթի վավերականության ստուգումն ու էլեկտրոնային բնօրինակի ներբեռնումը հնարավոր է իրականացնել https://verify.e-gov.am Հայաստանի Հանրապետության պաշտոնական փաստաթղթերի վավերականության ստուգման միասնական համակարգի կայքում մուտքագրելով հսկիչ համարը կամ սքանավորելով արագ արձագանքման ծածկագիրը (QR Code):

ՀԱՅԱՍՏԱՆԻ ՀԱՆՐԱՊԵՏՈՒԹՅԱՆ ՔԱՂԱՔԱՇԻՆՈՒԹՅԱՆ ԿՈՄԻՏԵ

ԼԻՑԵՆԶԻԱՅԻ ՆԵՐԴԻՐ

ՔՊՆ-000508-09

«ՀԱԼԴԻ ՔՈՆՍԱԼԹ» ՍՊԸ

ՏՐԱՆՍՊՈՐՏԱՅԻՆ ՈՒՂԻՆԵՐ (ԱՎՏՈՄՈԲԻԼԱՅԻՆ ՃԱՆԱՊԱՐՀՆԵՐ, ԵՐԿԱԹՈՒՂԱՅԻՆ ԳԾԵՐ ԵՎ ՕԴԱՆԱՎԱԿԱՅԱՆՆԵՐ, ԱՐՀԵՍՏԱԿԱՆ ԿԱՌՈՒՑՎԱԾՔՆԵՐ՝ ԿԱՄՈՒՐՋՆԵՐ, ԹՈՒՆԵԼՆԵՐ, ՈՒՂԵԱՆՑՆԵՐ, ԷՍՏԱԿԱԴԱՆԵՐ, ՀԵՆԱՊԱՏԵՐ ԵՎ ԱՅԼՆ)

04.09.2024թ.

Գործողության ժամկետը՝ 04.09.2029թ.

Ներդիրը վավերական է լիցենզիայի առկայության դեպքում

ՀԱԿԻՉ ՀԱՄԱՐ՝ UG94-3642-E879-D81A
Սույն փաստաթուղթը տրված է բացառապես էլեկտրոնային եղանակով: Փաստաթղթի վավերականության ստուգումն ու էլեկտրոնային բնօրինակի ներբեռնումը հնարավոր է իրականացնել https://verify.e-gov.am Հայաստանի Հանրապետության պաշտոնական փաստաթղթերի վավերականության ստուգման միասնական համակարգի կայքում մուտքագրելով հակիչ համարը կամ սքանավորելով արագ արձագանքման ծածկագիրը (QR Code):

Պատասխանատու մասնագետի/ների անձնագրային տվյալներ	հավաստագրի սերիա	հավաստագրի համար	ստանալու օր, ամիս, տարեթիվ
ԻԳԻԹ ՀՈՎՍԵՓՅԱՆ	Հ	001366	2024-08-28
ԴԱՎԻԹ ՀՈՎՍԵՓՅԱՆ	Հ	001374	2024-08-28

ՀՍԿԻՉ ՀԱՄԱՐ՝ UG94-3642-E879-D81A
Սույն փաստաթուղթը տրված է բացառապես էլեկտրոնային եղանակով: Փաստաթղթի վավերականության ստուգումն ու էլեկտրոնային բնօրինակի ներբեռնումը հնարավոր է իրականացնել https://verify.e-gov.am Հայաստանի Հանրապետության պաշտոնական փաստաթղթերի վավերականության ստուգման միասնական համակարգի կայքում մուտքագրելով հսկիչ համարը կամ սքանավորելով արագ արձագանքման ծածկագիրը (QR Code):

ՏԵԽՆԻԿԱԿԱՆ ԲՆՈՒԹԱԳԻՐ

Աշխատանքի								
հրավերով նախատեսված չափաբաժնի համարը	գնումների պլանով նախատեսված միջանցիկ ծածկագիրը՝ ըստ ԳՄԱ դասակարգման (CPV)	տեխնիկական բնութագիրը	չափման միավորը	միավոր գինը/ՀՀ դրամ	ընդհանուր գինը/ՀՀ դրամ	ընդհանուր քանակը	կատարման	
							հասցեն	Ժամկետը**
1	71241200	**Իջևան համայնքի Աճարկուտ բնակավայրի գյուղամիջյան կամրջի մոտ հենապատի ուժեղացման և բացօթյա լողավազանի կառուցման նախագծի կազմման աշխատանքներ, տեխնիկական առաջադրանքը ստորև.**	դրամ			1	ք. Իջևան, Սահմանադրության 1	

Հ/հ	Կառույցների անվանումը	Կառույցների քանակը	Տեխնիկական պահանջ	Ծանոթություն
1	ՀՀ Տավուշի մարզի Իջևան համայնքի Աճարկուտ բնակավայրի հենապատի ուժեղացման և բացօթյա լողավազանի կառուցման աշխատանքներ	1		Նախատեսվում է հենապատի և ջրավազանի կառուցման աշխատանքներ
2	Արտաքին ջրագծերի նախագծում	1		Լողավազանը նախագծել նորմերին համապատասխան,
3	Հենապատի ուժեղացման և բացօթյա լողավազանի նախագծում	1		Նախագծել սանիտարական նորմերին համապատասխան, նախատեսել սանհանգույց և զգեստափոխման սենյակ թեթև կոստուկցաներով
4	Սպասվող արդյունքներ			Ծրագրի իրականացմամբ գյուղը կապահովվի պաշտպանիչ հենապատով և լողավազանով բնակիչների ժամանցի համար;
5	Նախագծման նորմատիվ պահանջներ.Նախագծի համաձայնեցումները շահագրգիռ կազմակերպությունների հետ իրականացվելու է նախագծողի կողմից, Նախագծային փաստաթղթերը պետք է ներկայացվեն հինգ օրինակից: Անհրաժեշտ է նաև ներկայացնել նախագծի էլեկտրոնային տարբերակը (PDF և AutoCAD տարբերակներով):			
6	Նախագծանախահաշվային փաստաթղթերի փաթեթը պետք է համապատասխանի ՀՀՇՆ-ին			

7	**Նախագծի լրամշակում** Ըստ անհրաժեշտության, եթե 1,պատվիրատուի նախաձեռնությամբ իրականացվող քաղաքաշինական պարզ փորձաքննության արդյունքներով տրվել է եզրակացություն, հետևյալ ձևակերպմամբ «Նախագիծը վերադարձվում է լրամշակման», նախագծանախահաշվային փաստաթղթերի լրամշակումն իրականացվում է առանց ֆինանսական փոխհատուցման՝ առավելագույնը 10-օրյա ժամկետում: **Կատարված աշխատանքների ֆինանսական ապահովում** Նախագծային աշխատանքների ֆինանսավորումը կկատարվի քաղաքաշինական պարզ փորձաքննության դրական գրավոր եզրակացությունը սահմանված կարգով ձեռք բերելուց հետո:			

** Ծառայությունների մատուցման ժամկետը, իսկ փուլային ձևով պայմանագրի կատարման դեպքում՝ առաջին փուլի ժամկետը, պետք է սահմանվի առնվազն 20 օրացուցային օր, որի հաշվարկը կատարվում է պայմանագրով նախատեսված կողմերի իրավունքների և պարտականությունների կատարման պայմանն ուժի մեջ մտնելու օրը, բացառությամբ այն դեպքի, երբ ընտրված մասնակիցը համաձայնում է ծառայությունները մատուցել ավելի կարճ ժամկետում*

*** Եթե պայմանագիրը կնքվում է "Գնումների մասին" ՀՀ օրենքի 15-րդ հոդվածի 6-րդ մասի հիման վրա, ապա սյունակում ժամկետի հաշվարկը սահմանվում է օրացուցային օրերով՝ հաշվարկն իրականացնելով ֆինանսական միջոցներ նախատեսվելու դեպքում կողմերի միջև կնքվող համաձայնագրի ուժի մեջ մտնելու օրվանից:*

Պ Ա Տ Վ Ի Ր Ա Տ ՈՒ	**Կ Ա Տ Ա Ր Ո Ղ**
ՀՀ Տավուշի մարզպետի աշխատակազմ	**«ՀԱԼԴԻ Քոնսալթ» ՍՊԸ**
ՀՎՀՀ 07628257	**ՀՎՀՀ 08417251**

Ցանկ

Բացատրագիր

Գծագրեր

1	Հատակագիծ
2	Լողավազանի երկայնական, լայնական կտրվածքներ և ամրանավորում
3	Հանդերձարանների և ցնցուղարանների կոնստրուկցիան
4	Հենապատի երկայնական կտրվածք
5	Լայնական կտրվածքներ
6	Բազրիքների կոնստրուկցիա

Ամփոփագրե

1	Համահավաք ամփոփագիր

Բացատրագիր

Համաձայն առաջադրանքի, տեղում կատարվել է ՀՀ Տավուշի մարզի, Աճարկուտ բնակավայրի հենապատի ուժեղացման և բացօթյա լողավազանի կառուցման ուսումնասիրում և չափագրում:

Հենապատը գտնվում է անբավարար վիճակում (կիսաքանդված): Անհրաժեշտություն է առաջացել քանդել գոյություն ունեցող հենապատը (քարային շարվածք), տեղում կուտակելով: Հետագայում օգտագործելով խողովակի ելքում հունի սալարկման համար: Միաժամանակ նորոգել խողովակի ելքի գլխամասի իրանը, կառուցել բացօթյա լողավազան:

- Հենապատը իրականացնել միաձույլ բետոնից, անվտանգությունից ելնելով հենապատի և նորոգվող գլխամասի վերին հատվածում տեղադրելով մետաղյա բազրիքներ:
- Բացօթյա լողավազանը կառուցել միաձույլ ե/բ B-25 W 6 տարբեր բարձրության, տեղադրել աստիճաններ, լողավազանի հատակի և պատերի ներկում «Гидростоун» ներկով:
- Հանդերձարանի և ցնցուղարանների կառուցում:
- Ջրամատակարարումը իրականացնել լողավազանի կից տարածքից մոտ 60 մ հեռավորության վրա հոսող ջրից: Մետաղական d=159մմ խողովակների մուտքում ջրհորի և պարզապանի կառուցում:
- Ջրահեռացումը իրականացնել լողավազանի ցածր նիշում տեղադրվող ø150 մմ հոսակի և մետաղական խողովակների միջոցով:

Անհրաժեշտ ծավալները բերված են գծագրերում և ամփոփոգրերում:

1. **Շին. արտադրության կազմակերպման աշխատանքների կատարման միջոցառումներ – ՀՀՇՆ 1-3.01.01-2008**
2. **Շրջակա միջավայրի պահպանություն – ՀՀՇՆ 30-01-2023**
3. **Հակահրդեհային պահպանություն – ՀՀՇՆ 21-01-2014; ՀՀ Աի ՆՀ N 263, 26.07.2012**
4. **Հաշմանդամների համար մատչելիության միջոցառումներ – ՀՀՇՆ IV-11.07.01-2006; ՀՀԿՆ 23-101-2017**
5. **Հակակոռոզիոն միջոցառումներ – ՀՀՇՆ 20-05-2022**
6. **Անվտանգության տեխնիկայի պահանջներ – ՀՀՇՆ 13-02-2022**

1. ՇԻՆԱՐԱՐՈՒԹՅԱՆ ԱՐՏԱԴՐՈՒԹՅԱՆ ԿԱԶՄԱԿԵՐՊՈՒՄ

Շինարարության արտադրության կազմակերպումը պետք է իրականացնել համաձայն ՀՀՇՆ I-3.01.01-2008 շինարարական նորմերի:

ԸՆԴՀԱՆՈՒՐ ԴՐՈՒՅԹՆԵՐ

1. Շինարարական արտադրության կազմակերպման նպատակն է՝ կազմակերպչական, տեխնիկական և տեխնոլոգիական նպատակաուղղված համալիր միջոցառումների կիրառման արդյունքում ապահովել՝ սահմանված ժամկետում և պատշաճ որակով օբյեկտի շահագործումը:

Շինարարական արտադրության կազմակերպումն ապահովում է՝

1) օբյեկտի շինարարության բոլոր մասնակիցների համաձայնեցված աշխատանքը՝ Պատվիրատուի (գլխավոր կապալառուի) հետ իրենց գործունեության համակարգմամբ,

2) նյութական ռեսուրսների համալիր մատակարարումը՝ օրացուցային գրաֆիկներով նախատեսված ժամկետներում,

3) շինարարական, մոնտաժային ու հատուկ շինարարական աշխատանքների կատարումը տեխնոլոգիական հաջորդականության պահպանմամբ և տեխնիկապես հիմնավորված համատեղմամբ,

4) անվտանգության տեխնիկայի կանոնների պահպանումը,

5) շրջակա միջավայրի պահպանության պահանջների ապահովումը:

2. Յուրաքանչյուր օբյեկտի շինարարությունն անհրաժեշտ է իրականացնել շինարարության կազմակերպման և աշխատանքների իրականացման տեխնոլոգիաների վերաբերյալ նախօրոք ընդունված լուծումների հիման վրա, որոնք պետք է մշակված լինեն շինարարության կազմակերպման նախագծում և աշխատանքների կատարման նախագծում: Շինարարության կազմակերպման նախագծի և աշխատանքների կատարման նախագծի կազմն ու բովանդակությունը պայմանավորված են շինարարության բարդության աստիճանով՝ համապատասխան սույն նորմերի

3. Մինչև շինարարության սկիզբը՝ անհրաժեշտ է շինարարության կատարման նախագծի լուծումներին համապատասխան իրականացնել տեղում շինարարական հրապարակի (ուղեգծի) հատկացումը, շինարարական հրապարակի անհրաժեշտ ցանկապատումը (պահպանական, պաշտպանական կամ ազդանշանային), երկրաբաշխական նշահարման հիմքի ստեղծումը,

մոտեցման ճանապարհների կառուցումը, պահեստային տնտեսության ստեղծումը և շինարարության կարիքների համար անհրաժեշտ ծավալի կենցաղային նշանակության ու կոմունալ տնտեսության շինությունների նախապատրաստումը՝ հաշվի առնելով գոյություն ունեցող շենքերի ու շինությունների այդ նպատակների համար ժամանակավոր օգտագործման հնարավորությունը:

4. Մինչև շինարարության սկիզբը՝ անհրաժեշտ է հասարակությանն իրազեկելու նպատակով շինարարության համար հատկացված շինհրապարակի ցանկապատի /այդ թվում՝ ճանապարհաշինական աշխատանքների ուղեգծի/ կամ մեկ այլ առավել տեսանելի տեղամասում տեղադրել պատվիրատու և կապալառու կազմակերպությունների տվյալները /անվանում, էլեկտրոնային հասցե, հեռախոսահամար/, ծրագրի անվանման ու նպատակային նշանակության, շինարարական աշխատանքների սկզբի և ավարտի ժամկետների մասին տեղեկատվություն պարունակող վահանակներ, մինչև ավարտված շինարարության փաստագրումը դրանք պահպանելու պայմանով:

5. Շինարարական աշխատանքները սկսելուց առաջ կապալառուն պետք է օբյեկտի սկզբում և վերջում տեղադրի համապատասխան տեղեկատվական նշաններ:

6. Շինհրապարակը պետք է կահավորված լինի հակահրդեհային միջոցներով և բժշկական առաջին օգնության պարագաներով: Գիշերային պայմաններում շինարարական աշխատանքների իրականացման դեպքում կապալառուն պետք է ապահովի շինհրապարակի և աշխատանքների կատարման վայրի համապատասխան լուսավորությունը:

7. Աշխատանքը պետք է կազմակերպել այնպես, որ ապահովվի մարդկանց անվտանգությունն ու հարմարությունը և պաշտպանի տեղամասին մոտ եղած բնակիչներին և նրանց ունեցվածքը: Պետք է ապահովել հանրային երթևեկությունը նորոգվող տեղամասի հարակից ու տեղամասի սահմաններում գտնվող ճանապարհների վրա՝ մինչև աշխատանքն ընդունվի: Կապալառուն պետք է համագործակցի տեղի ճանապարհային ոստիկանության հետ և ձեռք բերի երթևեկության կազմակերպման պլանի իրականացման համար պահանջվող բոլոր թույլտվությունները:

8. Շինարարական աշխատանքների ընթացքում պետք է ապահովել մուտքեր՝ իջատեղերի, ճանապարհների, փողոցների, ձեռնարկությունների տարածքների, կայանատեղերի, բնակելի վայրերի, ավտոտնակների և այլ օբյեկտների համար, երթևեկելի մասից հեռացնել հողի կուտակումներն ու այլ նյութերը:

9. Շինարարական աշխատանքների ընթացքում, երբ ճանապարհը բաց է հանրային երթևեկության համար, շինարարական գործողությունները անհրաժեշտ է սահմանափակել.

- պետք է ապահովել առնվազն 3,5 մ լայնությամբ երթևեկության գոտիներ
- կայանատեղերը պետք է տեղադրել երթևեկելի գոտուց առնվազն 4 մ հեռու կամ երթևեկության հաստատված արգելապատնեշներից այն կողմ,
- սարքավորումները պետք է բանեցնել երթևեկության ուղղությամբ, եթե դա գործնականում կիրառելի է,

- կից երթևեկության գոտիների շինարարությունը պետք է ավարտել նույն օրը, նույն մակարդակի վրա, բացի այն դեպքերից, երբ անկումները գերազանցում են 75 մմ-ը և բարձրություններն ունեն 1:3 հարաբերություն: Այն դեպքերում, երբ կից գոտիների անկումները գերազանցում են 75 մմ-ը և բարձրություններն ունեն 1:3 հարաբերություն՝ աշխատանքը կարող է թողնվել հաջորդ օրվան: Տվյալ դեպքում գիշերվա համար պետք է տեղադրել «Անհարթ ծածկ» զգուշացնող նշաններ, լուսաազդանշանային առկայծող լապտերներ և լուսանդրադարձնող ժապավեններով ամրացված արգելափակոցներ:

Շինարարական արտադրության նախապատրաստում

10. Օբյեկտի շինարարության նախապատրաստումը պետք է նախատեսի ինժեներատեխնիկական անձնակազմի կողմից նախագծային փաստաթղթերի (ներառյալ գործող կազմակերպության վերակառուցման դեպքում կոնստրուկցիաների տեխնիկական հետազննության արդյունքների փաստաթղթերի) ուսումնասիրություն, շինարարության պայմաններին մանրազնին ծանոթություն, արտահրապարակային ու ներհրապարակային նախապատրաստական աշխատանքներ, շենքերի, շինությունների և նրանց մասերի կառուցման, ինչպես նաև անմիջական նախապատրաստական փուլի աշխատանքների իրականացման նախագծերի մշակում՝ հաշվի առնելով բնապահպանական անվտանգության պահանջները:

11. Յուրաքանչյուր շինարարական օբյեկտում անհրաժեշտ է՝

1) լրացնել աշխատանքների վարման մատյան,

2) կազմել ծածկված աշխատանքների փաստագրման, կարևոր կոնստրուկցիաների ընդունման միջանկյալ (սարքավորումների, համակարգերի, ցանցերի) ու փորձարկման ակտեր,

3) անհրաժեշտության դեպքում ձևակերպել այլ շինարարական նորմերով և կանոններով նախատեսված լրացուցիչ կատարողական փաստաթղթեր:

ԱՇԽԱՏԱՆՔԻ ՊԱՇՏՊԱՆՈՒԹՅՈՒՆ և ՇՐՋԱԿԱ ՄԻՋԱՎԱՅՐԻ ՊԱՀՊԱՆՈՒԹՅՈՒՆ

1. ԸՆԴՀԱՆՈՒՐ ԴՐՈՒՅԹՆԵՐ

1. Կապալառուն շինարարության և դրա հետ կապված աշխատանքներ իրականացնելիս պարտավոր է կատարել շրջակա միջավայրի պահպանության և շինարարական աշխատանքների անվտանգության վերաբերյալ ՀՀ գործող օրենսդրության և այլ նորմատիվ իրավական ակտերի պահանջները:

2. Կապալառուն աշխատանքներ իրականացնելիս իրավունք չունի օգտագործել Պատվիրատուի տրամադրած նյութերը և սարքավորումները կամ կատարել նրա ցուցումները, եթե դրանք կարող են հանգեցնել կողմերի համար՝ շրջակա միջավայրի պահպանությանն ու շինարարական աշխատանքների անվտանգությանն ուղղված պահանջների խախտմանը (ՀՀ քաղաքացիական օրենսգիրք, հոդված 749):

3. Աշխատանքների ավարտից հետո անհրաժեշտ է մաքրել շրջակա տարածքը ավելորդ գրունտից և շին.աղբից՝ բեռնումով և տեղափոխումով լցակույտ:

2. ԱՇԽԱՏԱՆՔԻ ՊԱՇՏՊԱՆՈՒԹՅՈՒՆ

1. Բանվորների աշխատանքի պաշտպանությունը պետք է ապահովվի անհատական պաշտպանության միջոցների կիրառմամբ (հատուկ արտահագուստ, կոշիկ), համալիր պաշտպանության միջոցառումների կատարումով (ցանկապատում, լուսավորում, օդափոխում, պաշտպանիչ և արգելակիչ սարքեր և հարմարանքներ և այլն), սանիտարակենցաղային շինություններով և սարքավորումներով՝ գործող նորմերին և կատարվող աշխատանքների բնույթին համապատասխան:

2. Շինմոնտաժային աշխատանքների կատարման ընթացքում պետք է պահպանվեն շինարարությունում անվտանգության տեխնիկայի վերաբերյալ շինարարական նորմերի և կանոնների պահանջները:

3. Աշխատանքի պաշտպանության՝ անվտանգության տեխնիկայի, արտադրական սանիտարահիգիենիկ միջոցառումների և հակահրդեհային անվտանգության վերաբերյալ անց է կացվում հրահանգավորում:

4. Բանվորների անվտանգության տեխնիկայի ուսուցման, հրահանգավորման ժամանակին և որակով անցկացման, անհատական պաշտպանական միջոցների վիճակի և կիրառման, արտադրական անվտանգության և արտադրական սանիտարահիգիենիկ անվտանգության հետ կապված բոլոր միջոցառումների կատարման հսկողությունը վերապահվում է աշխատանքներն իրականացնող կազմակերպությանը:

2. ՇՐՋԱԿԱ ՄԻՋԱՎԱՅՐԻ ՊԱՀՊԱՆՈՒԹՅՈՒՆ

1. Շրջակա միջավայրի պաշտպանություն և բնական ռեսուրսների արդյունավետ օգտագործման համար պետք է հաշվի առնել ՀՀՇՆ 30-01-2014 դրույթները:

2. Շինարարական արտադրության կազմակերպման ժամանակ անհրաժեշտ է իրականացնել շրջակա միջավայրի պահպանության միջոցառումներ և աշխատանքներ, որոնք պետք է ընդգրկեն. շինարարության ընթացքում խախտված հողերի վերակուլտիվացում (ռեկուլտիվացում), բնական ռեսուրսների կորստի կանխում, հողեր, ջրավազաններ ու մթնոլորտ վնասակար արտանետումների կանխում կամ մաքրում: Նշված միջոցառումները և աշխատանքները պետք է նախատեսված լինեն նախագծային փաստաթղթերում:

3. Շինարարության ընթացքում ծառաթփուտային բուսականության հատումը և արմատների վզիկների և աճող ծառերի բների հողալցումն իրականացվում են միայն նախագծային փաստաթղթերով նախատեսված հիմնավորմամբ:

4. Շինարարության ընթացքում շինարարական հրապարակից անմիջապես ջրի բացթողումը դեպի թեքվածքներ իրականացվում է տարածքների ողողումը բացառող՝ նախօրոք պաշտպանական միջոցառումների ապահովմամբ:

Համահարթեցման աշխատանքների իրականացման ժամանակ հետագա օգտագործմանը պիտանի հողային շերտը պետք է նախօրոք հանվի և պահեստավորվի հատուկ առանձնացված տեղամասերում:

5. Ժամանակավոր ավտոմոբիլային ճանապարհները և մոտեցման այլ ուղիները պետք է կառուցվեն՝ հաշվի առնելով գյուղատնտեսական հողահանդակներին ու ծառաթփուտային բուսականությանը հասցվող վնասի կանխարգելման պահանջները:

6. Շինարարություն իրականացվող տարածքներում շինմոնտաժային աշխատանքների կատարման ժամանակ պետք է պահպանվեն օդի փոշոտվածության և գազոտվածության կանխարգելման պահանջները:

7. Հորատման աշխատանքների կատարման ընթացքում հասնելով ջրատար (ջրապարունակ) հորիզոններին անհրաժեշտ է ստորգետնյա ջրերի անկազմակերպ հոսքը կանխելու համար ձեռնարկել համապատասխան միջոցառումներ:

Ծույլ բնահողերի արհեստական ամրացման աշխատանքների կատարման ժամանակ պետք է ղեկավարվել ստորգետնյա ջրերի աղտոտումը կանխող, նախագծով նախատեսված միջոցառումներով:

8. Շինարարական հրապարակում գոյացած արտադրական ու կենցաղային հոսքը (աղբը) պետք է մաքրվի և վնասազերծվի շինարարության կազմակերպման և աշխատանքների իրականացման նախագծերում նախատեսված լուծումներին համապատասխան:

- շինմոնտաժային աշխատանքների կատարման ժամանակ պահապնել օդի փոշոտվածության և գազոտվածության կանխարգելման պահանջները,
- բանվորներին ապահովել անհատական պաշտպանական միջոցներով (հատուկ արտհագուստ, կոշիկ)
- շինարարական հրապարակում գոյացած արտադրական ու կենցաղային աղբը մաքրել, վնասազերծել և փոշու համար անթափանց ծածկոցներ ունեցող մեքենաներով հատուկ սահմանված երթուղիներով տեղափոխել դրանց հեռացման համար նախապես հատկացված վայրեր,
- շինարարական նյութերի և կոնստրուկցիաների փոխադրումը դեպի շինարարական հրապարակ և շինարարական հրապարակից դուրս իրականացնել հատուկ սահմանված երթուղիներով՝ փոշու համար անթափանց ծածկոցներ ունեցող մեքենաներով,

9. Բնակավայրերի տարածքներում անհրաժեշտ է ապահովել մթնոլորտային օդին, ջրին, բնահողին, ինչպես նաև աղմուկին, թրթռումներին, էլեկտրամագնիսական ճառագայթմանը և այլ բնական և տեխնածին ծագման գործոններին շինարարական նորմերով ներկայացվող նորմատիվ պահանջները:

10. Ընդերքօգտագործողը պետք է ապահովի բնության և շրջակա միջավայրի պահպանության պայմաններն ու պահանջները, այդ թվում մթնոլորտի, ջրային ռեսուրսների, հողի, կենդանական և բուսական աշխարհի պաշտպանությունն ու պահպանումը, արդյունաբերական թափոնների օգտագործման, օգտահանման, չեզոքացման և նվազեցման աշխատանքների, միջոցառումների կատարում

11. Ինժեներական և տրանսպորտային ենթակառուցվածքների շենքերի, շինությունների տեղադրումը արգելվում է.

1) արգելավայրերի, արգելոցների, բուսաբանական այգիների, դենդրոլոգիական պարկերի հողերի վրա և ջրապաշտպան գոտիներում,

2) քաղաքների կանաչ գոտիներում, քաղաքային անտառների տարածքներում,

3) ջրամատակարարման համար նախատեսված աղբյուրների սանիտարական առաջին գոտում, ջրամատակարարման կառուցվածքների հարթակների վրա,

4) այն տեղամասերի վրա, որոնց հողաշերտի, գրունտների աղտոտվածության մակարդակը գերազանցում է սահմանված նորմերը՝ անվտանգության և էկոլոգիական հնարավոր հետևանքների առաջացման պահանջներով,

5) հիդրոօդերևութաբանական կայանների պահպանման գոտում,

6) լեռնաարդյունահանող և լեռնավերամշակող օբյեկտների թափոնների շրջանում, սահքերի, սահքավտանգ տեղամասերի, հեղեղների և ձնահյուսերի շրջանում,

7) ինժեներական պաշտպանության կառուցվածքներ չունեցող հնարավոր ջրածածկման գոտիներում (1.5 մ և ավելի խորությամբ),

8) մայրուղային նյութատար խողովակաշարերի պահպանման գոտիներում:

9) շինարարության ընթացքում խախտված հողերը ռեկուլտիվացնել, կանխել բնական ռեսուրսների կորուստները, վնասակար արտանետումները հողեր, ջրավազաններ ու մթնոլորտ

3. Հակահրդեհային միջոցառումներ

Նախագծման ընթացքում հաշվի են առնվել ՀՀՇՆ 21-01-2014 «Հակահրդեհային միջոցառումներ» նորմերի պահանջները և «Հրդեհային անվտանգության կանոնները» համաձայն ՀՀ ԱԻ նախարարի 2012 թվականի հուլիսի 26-ի N 263-Ն հրամանի:

Հրդեհային անվտանգությունն ապահովելու համար պետական կառավարման և տեղական ինքնակառավարման մարմինները, կազմակերպությունները և քաղաքացիները ղեկավարվում են «Հրդեհային անվտանգության մասին» Հայաստանի Հանրապետության օրենքով, սույն կանոններով և հրդեհային անվտանգության նորմատիվ փաստաթղթերով:

Շինարարության ընթացքում անհրաժեշտ է ապահովել.

1) համապատասխան գործող նորմերով մշակված և սահմանված կարգով հաստատված նախագծով նախատեսված հակահրդեհային միջոցառումների առաջնային կատարումը,

2) գործող նորմերով նախատեսված հակահրդեհային կանոնների պահպանումը և կառուցվող օժանդակ օբյեկտների հրդեհից պահպանումը, շինարարական և մոնտաժային աշխատանքների հրդեհաանվտանգ իրագործումը,

3) հրդեհի դեմ պայքարի միջոցների առկայությունը և դրանց սարքին վիճակում պահպանությունը,

4) կառուցվող օբյեկտում և շինարարական հրապարակում հրդեհի դեպքում մարդկանց անվտանգ տարահանման և փրկելու, ինչպես նաև նյութական արժեքների պահպանման հնարավորությունը:

ՀՐԴԵՀԱՅԻՆ ԱՆՎՏԱՆԳՈՒԹՅԱՆ ԱՊԱՀՈՎՄԱՆ ՎԵՐԱԲԵՐՅԱԼ ԿԱԶՄԱԿԵՐՊՉԱԿԱՆ ՄԻՋՈՑԱՌՈՒՄՆԵՐ

1. Օբյեկտների ղեկավարները կամ նրանց լիազորած անձինք պարտավոր են աշխատակիցներին ծանոթացնել հրդեհային անվտանգության կանոններին:

2. Օբյեկտների ղեկավարները կամ նրանց լիազորած անձինք պարտավոր են՝

1) անցկացնել աշխատակիցների հրդեհային անվտանգության հրահանգավորում.

2) կազմակերպել հրդեհի դեպքում մարդկանց տարահանման ուղիների պլանների մշակումը և համապատասխան վայրերում այդ պլանների տեղադրման աշխատանքները.

3) հրդեհային անվտանգության նորմատիվ փաստաթղթերի պահանջների կատարման նպատակով մշակել և իրագործել միջոցառումներ (կազմել միջոցառումների պլան):

3. Օբյեկտների, ինչպես նաև դրանց կառուցվածքային ստորաբաժանումների հրդեհային անվտանգության համար պատասխանատու հանդիսանում է օբյեկտի ղեկավարը կամ իր կողմից նշանակված անձը: Առանձին տարածքների, շենքերի, շինությունների, արտադրամասերի, տեղամասերի, տեխնոլոգիական սարքավորումների և պրոցեսների, ինժեներական սարքավորումների հրդեհային անվտանգության համար պատասխանատվությունը օբյեկտի ղեկավարի կողմից ընդունված համապատասխան իրավական ակտով կարող է դրվել այլ պաշտոնատար անձանց վրա: Վարձակալված շենքերում տեղավորված օբյեկտներում հրդեհային անվտանգության ապահովումը կարգավորվում է վարձակալության պայմանագրով: Պայմանագրում նշված տեղեկությունների բացակայության դեպքում պատասխանատվությունը կրում է վարձատուն:

4. Օբյեկտների հրդեհային անվտանգությունն ապահովող մարմինների կողմից արտադրական, վարչական, պահեստային և օժանդակ շինությունների ինչպես նաև կառուցվող օբյեկտների շինարարական հրապարակների տեսանելի վայրերում փակցվում են ցուցատախտակներ՝ հրդեհային պահպանության կանչի հեռախոսահամարով:

5. Հրդեհավտանգ օբյեկտի ղեկավարի կողմից ընդունված համապատասխան իրավական ակտով պետք է սահմանվի հրդեհային վտանգին համապատասխան հակահրդեհային կանոնակարգ, որն իր մեջ ներառում է՝

1) ծխելու վայրը և կահավորումը.

2) շենքում (արտադրամասում) գտնվող միանվագ թույլատրելի դյուրավառ հումքի, կիսաֆաբրիկատների, պատրաստի արտադրանքի քանակները և պահման վայրերը.

3) դյուրավառ թափոնների, հրդեհավտանգ փոշու հավաքման և հագուստների պահման կարգը.

4) աշխատանքային օրվա վերջում էլեկտրասարքավորումների հոսանքազրկման, ժամանակավոր կրակային և այլ հրդեհավտանգ աշխատանքներ կատարելու կարգը.

5) աշխատողների գործողությունները հրդեհ հայտնաբերելու դեպքում, ինչպես նաև հակահրդեհային հրահանգավորման անցկացման կարգը, ժամկետները և պատասխանատուները.

6) կառուցվող օբյեկտի շինարարական հրապարակում ժամանակավոր շինությունների և արտադրամասերի, շինանյութի և սղոցանյութի պահեստների, հրդեհաշիջման ջրաղբյուրների, հրշեջ վահանակների և դրանց մոտեցման հրշեջ ավտոմեքենաների ճանապարհների տեղանշմամբ շինարարության ղեկավարի կողմից հաստատված և պետական հրդեհային և տեխնիկական անվտանգության տեսչության հետ համաձայնեցված տարածքի հատակագիծը.

7) հրդեհավտանգ օբյեկտի տարածքում բաց կրակի օգտագործման կարգը.

8) հրդեհավտանգ օբյեկտի տարածքում բաց կրակի օգտագործման ժամանակ ծխելու կարգը.

9) ժամանակավոր հրդեհավտանգ աշխատանքների կատարման կարգը:

6. Այն օբյեկտներում, որտեղ շինության մեկ հարկում միաժամանակ գտնվում են 10 և ավելի մարդ, տեսանելի վայրերում փակցվում են հրդեհների ժամանակ դեպի ելք ցույց տվող նշագծեր, սլաքներ, նախատեսվում են կայանքներ՝ հրդեհի դեպքում մարդկանց տեղեկացման համար:

Այն օբյեկտները, որտեղ միաժամանակ գտնվում են 50 և ավելի մարդ, նախատեսվում է հրդեհի դեպքում անձնակազմի գործողությունների պլան: Պլանի համաձայն տարահանման աշխատանքներում ընդգրկված աշխատակիցների հետ պարբերաբար անց են կացվում մարզումներ (ուսումնավարժանքներ):

7. Պայթյունավտանգ, ուժեղ ներգործող թունավոր նյութեր օգտագործող, վերամշակող և պահող օբյեկտների ղեկավարները հրդեհ առաջանալու դեպքում հրդեհաշիջման ղեկավարին տրամադրում են այդ նյութերի վերաբերյալ տվյալներ՝ անձնակազմի անվտանգությունն ապահովելու նպատակով:

ՇԵՆՔԵՐԻՆ, ՇԻՆՈՒԹՅՈՒՆՆԵՐԻՆ, ՏԱՐԱԾՔՆԵՐԻՆ ԵՎ ՇԻՆԱՐԱՐԱԿԱՆ ՀՐԱՊԱՐԱԿՆԵՐԻՆ ՆԵՐԿԱՅԱՑՎՈՂ ՀՐԴԵՀԱՅԻՆ ԱՆՎՏԱՆԳՈՒԹՅԱՆ ՊԱՀԱՆՋՆԵՐ

1. Կազմակերպությունների, բնակավայրերի, շենքերի, շինությունների, շինարարական հրապարակների, բաց պահեստների, ինչպես նաև շենքերին կից հակահրդեհային միջտարածությունները պետք է ժամանակին մաքրվեն հրդեհավտանգ թափոններից: Հրդեհավտանգ

թափոնները, աղբը պետք է հավաքվեն հատուկ հատկացված տարածքներում, կոնտեյներների կամ արկղերի մեջ և տեղափոխվեն:

2. Շենքերի, շինությունների, շինարարական հրապարակների, հակահրդեհային միջտարածությունները չեն կարող օգտագործվել նյութերի, սարքավորումների, տարաների պահեստավորման, ավտոտրանսպորտային տեխնիկայի կայանման, շենքերի և շինությունների կառուցման համար:

3. Շենքերի, շինությունների, բաց պահեստների հրդեհաշիջման համար նախատեսված ջրաղբյուրների, անշարժ հրդեհային սանդուղքների, հրդեհային գույքի մոտեցման ճանապարհները և անցումները պետք է միշտ ազատ լինեն:

Վերակառուցման պատճառով ճանապարհների փակման դեպքում, ջրային աղբյուրներին մոտենալու կամ այդ հատվածով անցնելու նպատակով պետք է տեղադրվեն շրջանցման ուղղությունը ցույց տվող ցուցանակներ:

Հրշեջ հիդրանտների դիտահորերի կափարիչները և հրշեջ ջրավազաններին հարակից, հրշեջ ավտոմեքենաների կայանման համար նախատեսված հարթակները, պարբերաբար պետք է մաքրվեն սառույցից և ձյունից:

4. Ժամանակավոր շինությունները, կրպակները, տաղավարները պետք է տեղադրվեն շենքերից և շինություններից 8 մետրից ոչ պակաս հեռավորության վրա կամ հակահրդեհային պատնեշի մոտ (բացառությամբ, այլ իրավական ակտերով սահմանված պահանջվող ավելի մեծ հակահրդեհային միջտարածության): Առանձին բլոկ-կոնտեյներային շենքերը թույլատրվում է տեղադրել խմբերով, յուրաքանչյուր բլոկում 10-ից ոչ ավելի կոնտեյներ, որոնց գումարային մակերեսը չպետք է գերազանցի 800մ^2: Այդ շենքերի խմբերից մինչև շինությունները, առևտրական տաղավարները և օբյեկտները ընկած հեռավորությունը չպետք է լինի 15 մ-ից պակաս:

5. Հակահրդեհային միջտարածություններում, բաց տարածքներում արգելվում է կրակի միջոցով թափոններ ոչնչացնելը, իսկ աղբաոչնչացման համար նախատեսված հատուկ տեղերում այրումը հսկողությունից դուրս թողնելը:

6. Հակահրդեհային ջրաղբյուրները, շենքերի և շինությունների մուտքերը արագ ի հայտ բերելու նպատակով, օբյեկտների այդ տարածքները պետք է ապահովված լինեն լուսավորությամբ:

7. Բնակելի շենքերի, ամառանոցային ավանների, հասարակական շենքերի տարածքի չհսկվող հրապարակներում, բակերում չի թույլատրվում պահել դյուրավառ հեղուկներ և գազեր:

8. Արտադրական և պահեստային շինությունների համար պետք է որոշվի պայթյունահրդեհավտանգության կարգը և նշվի շինությունների դռների վրա:

Բարձր հրդեհավտանգություն ունեցող սարքավորումների մոտ փակցվում են անվտանգության նշաններ, ցուցանակներ:

Արտադրության պրոցեսում չի թույլատրվում օգտագործել պայթյունահրդեհավտանգության ցուցանիշները չուսումնասիրված նյութեր:

9. Շենքերի և շինությունների հակահրդեհային համակարգը և սարքավորումները (հակածխային պաշտպանության, հրդեհային ինքնաշխատ միջոցներ, հակահրդեհային ջրամատակարարման համակարգեր, հակահրդեհային դռներ, փականքներ, հակահրդեհային պատերի, ծածկերի միջի պաշտպանական սարքեր) պետք է մշտապես պահվեն սարքին, աշխատունակ վիճակում:

Դռների ինքնափակման համար օգտագործվող սարքերը պետք է գտնվեն աշխատունակ վիճակում: Չի թույլատրվում տեղադրել հակածխային, հակահրդեհային դռների նորմալ փակմանը խոչընդոտող հարմարանքներ:

10. Չի թույլատրվում աշխատանքներ կատարել ջերմային ճնշման ռեժիմների հսկողության համար նախատեսված վերահսկիչ-չափիչ սարքերի տեխնոլոգիական ինքնաշխատ համակարգերի անջատման դեպքում, ինչպես նաև անսարքություններով տեխնիկական սարքերի, սարքավորումների վրա, եթե դրանք կարող են հրդեհի պատճառ դառնալ:

11. Նորմավորված հրակայունության աստիճան պահանջող մետաղական կամ փայտյա կառուցատարրերի հրակայունության սահմանի բարձրացման կամ հրդեհային վտանգավորության կարգերի նվազեցման համար, դրանք պետք է ներկվեն կամ մշակվեն (տոգորվեն) հրապաշտպան պատվածքով:

12. Շինարարական հիմնատարրերի այրվող ջերմամեկուսիչ նյութերի, մետաղական հենարանների և սարքավորումների հրապաշտպան պատվածքների վնասվածքները պետք է անմիջապես վերացնել:

Մշակված (տոգորված) փայտյա կառուցվածքների և գործվածքների մշակման (տոգորման) ներգործության ժամկետը լրանալուց հետո, դրանք պետք է հակահրդեհային անվտանգության պահանջներին համապատասխան կրկին մշակվեն:

13. Հրդեհապայթյունավտանգ տեխնոլոգիական պրոցեսներով արտադրական վտանգավոր օբյեկտները պետք է ունենան ուղիղ հեռախոսակապ հրշեջ փրկարարական մոտակա ստորաբաժանման կամ ՀՀ ԱԻՆ ճգնաժամային կառավարման կենտրոնական կայանի հետ:

14. Շենքերում, շինություններում և բաց տարածքներում չի թույլատրվում՝

1) նկուղային և ցոկոլային հարկերում պահել և օգտագործել այրվող և դյուրավառ հեղուկներ, վառոդ, պայթուցիկ նյութեր, գազով բալոններ, աերոզոլային փաթեթավորումով ապրանքներ, ցելուլոիդի և այլ պայթյունավտանգ նյութեր, բացառությամբ իրավական ակտերով նախատեսվածից ավելի քանակների.

2) ձեղնահարկերը, տեխնիկական հարկերը, օդափոխիչ խցիկները և այլ տեխնիկական սենյակները օգտագործել որպես արտադրական տեղամասեր, արհեստանոցներ, ինչպես նաև արտադրանքի, սարքավորումների, կահույքի և այլ իրերի պահման համար.

3) ցոկոլային հարկերում և նկուղներում ստեղծել այրվող նյութերի պահեստներ, արհեստանոցներ, տնտեսական սենյակներ, եթե դրանց մուտքը մեկուսացված չէ ընդհանուր սանդղավանդակից.

4) աղբահեռացման հորաններում և աղբակուտակման խցերում աղբի ոչնչացումը այրման միջոցով.

5) շենքերում տարածքների մաքրումը բենզինով, կերոսինով և այլ այրվող ու դյուրավառ հեղուկներով, ինչպես նաև սառած ջրմուղների տաքացումը զոդման լամպերով և բաց կրակի օգտագործման այլ մեթոդներով.

6) գործարկման ընթացքում վառարանային սարքերի, նավթավառների, կերոգազերի, պրիմուսների, լուսավորման լամպերի լցավորումը հեղուկ վառելանյութով.

7) կրակի հետ անզգույշ վարմունքը՝ անզգուշություն ծխելիս, հրդեհավտանգ աշխատանքներ կատարելը, բաց կրակից օգտվելը, ինչպես նաև կրակը առանց հսկողության թողնելը.

8) միմյանց հետ քիմիական փոխազդեցությամբ ինքնայրում առաջացնող նյութերի համատեղ պահումը, ինչպես նաև ջերմային կամ կենսաբանական ինքնայրման հակում ունեցող նյութերի պահումը.

9) Նավթավառերը, կերոգազերը, պրիմուսները չի թույլատրվում լցավորել տեխնիկական պահանջներով չնախատեսված դյուրավառ հեղուկներով:

15. Նախքան շինարարական աշխատանքների սկսելը հարկավոր է անցկացնել հակահրդեհային անվտանգության վերաբերյալ պարտադիր հրահանգավորում:

Շինհրապարակը պետք է կահավորված լինի հակահրդեհային միջոցներով և բժշկական առաջին օգնության պարագաներով:

16. Շինարարության ընթացքում անհրաժեշտ է ապահովել.

1) համապատասխան գործող նորմերով մշակված և սահմանված կարգով հաստատված նախագծով նախատեսված հակահրդեհային միջոցառումների առաջնային կատարումը,

2) ՀՀ օրենսդրությամբ նախատեսված հակահրդեհային կանոնների պահպանումը և կառուցվող օժանդակ օբյեկտների հրդեհից պահպանումը, շինարարական և մոնտաժային աշխատանքների հրդեհաանվտանգ իրագործումը,

3) հրդեհի դեմ պայքարի միջոցների առկայությունը և դրանց սարքին վիճակում պահպանությունը,

4) կառուցվող օբյեկտում և շինարարական հրապարակում հրդեհի դեպքում մարդկանց անվտանգ տարահանման և փրկելու, ինչպես նաև նյութական արժեքների պահպանման հնարավորությունը:

4. Հաշմանդամների համար մատչելիության ապահովմանն ուղղված միջոցառումներ

Նախագծի մշակման ժամանակ հաշվի են առնվել հաշմանդամների և բնակչության սակավաշարժուն խմբերի լիարժեք կենսագործունեության համար պայմաններ ստեղծելու անհրաժեշտությունը՝ ապահովելով ՀՀՇՆ IV-11.07.01-2006 և ՀՀԿՆ 23-101-2017 շինարարական նորմերի պահանջները:

Բնակավայրերի բնակելի շրջանների և դրանց ճանապարհափողոցային ցանցի նախագծումը իրականացվել է, ապահովելով հաշմանդամների և բնակչության սակավաշարժուն խմբերի համար հասարակական տրանսպորտ նստելու տեղերին և հարթակներին մոտենալու համար մատչելի ուղիներ:

Ապահովվել է շարժման ուղիների անվտանգությունը և հուսալիությունը:

Հաշմանդամների կողմից հաճախվող օբյեկտներ տանող ճանապարհին տրանսպորտային անցուղիները և հետիոտն ճանապարհները համատեղվել են երթևեկության ուղիների հարաչափերին ներկայացվող քաղաքաշինական պահանջները պահպանելու պայմանով:

Մայթերի երթևեկելի մասի հետ հատման տեղերում կողաքարի բարձրությունը, ինչպես նաև հետիոտն երթևեկության ուղիներին հարակից եզրաքարերի բարձրությունների, շահագործվող սիզամարգերի և կանաչապատված հարթակների երկայնությամբ տեղադրված կողաքարերի բարձրությունների անկման չափը չի գերազանցում 0,04 մ:

Վերգետնյա անցումները կահավորվել են թեքահարթակներով:

Բոլոր անհրաժեշտ չափերը բերված են գծագրերում, ծավալները ամփոփագրերում:

5. Հակակոռոզիոն միջոցառումներ

Շինարարական կոնստրուկցիաների պաշտպանությունը պետք է իրականացվի տվյալ միջավայրի համար կոռոզիակայուն նյութերի կիրառմամբ և նախագծային պահանջների կատարմամբ՝ կոնստրուկցիաների մակերևույթին իրականացնելով լաքաներկային, մածիկային պատվածքներ, քսանյութեր և այլ նյութեր, համաձայն ՀՀՇՆ 20-05-2022 շինարարական նորմերի :

Գործարանային արտադրության շինարարական կոնստրուկցիաների մակերևույթների պաշտպանությունն իրականացվում է գործարանային պայմաններում:

Բետոնե և երկաթբետոնե կոնստրուկցիաների ջրամեկուսացումն ու հերմետիկացումը (կցվանքներ, բացակներ, կարաններ և այլն), որպես կոռոզիայից պաշտպանություն, իրականացվում է ջրամեկուսացման նորմատիվ փաստաթղթերի պահանջներին համապատասխան:

Պատող երկաթբետոնե կոնստրուկցիաների դեֆորմացիոն կարաններում անհրաժեշտ է նախատեսել ցինկապատ, չժանգոտվող կամ ռետինապատ պողպատից, պոլիիզոբուտիլենից կամ այլ կոռոզիակայուն նյութերից պատրաստված փոխհատուցիչներ (կոմպենսատորներ), որոնք տեղադրվում են քիմիապես կայուն մածիկով ամուր ամրակցմամբ: Դեֆորմացիոն կարանների կառուցվածքը պետք է բացառի դրանց միջով ագրեսիվ միջավայրի ներթափանցման հնարավորությունը: Դեֆորմացիոն կարանների հերմետիկացումն իրականացվում է առանձգական կոռոզիակայուն նյութերից պատրաստված փոխհատուցիչների, հիդրոերիթների, հերմետիկների և ջրամեկուսիչ ժապավենների կիրառմամբ:

Շենքերի և կառույցների շինարարական կոնստրուկցիաների մակերևույթների պաշտպանության աշխատանքներ իրականացնելիս անհրաժեշտ է պահպանել նորմատիվ փաստաթղթերով նախատեսված անվտանգության տեխնիկայի և հրդեհային անվտանգության կանոնները:

Լաքաներկային նյութերի կիրառման հետ կապված բոլոր աշխատանքները պետք է իրականացվեն անվտանգության ընդհանուր պահանջներին համապատասխան:

Շինարարական կոնստրուկցիաների մակերևույթների կոռոզիայից պաշտպանությունը պետք է իրականացնել՝ հաշվի առնելով իրակայունության սահմանի և հրդեհային վտանգավորության պահանջները: Հակակոռոզիոն նյութերի ընտրությունը պետք է իրականացվի՝ հաշվի առնելով դրանց հրդեհատեխնիկական բնութագրերը (հրդեհային վտանգավորությունը) և հրապաշտպան նյութերի հետ համատեղելիությունը:

6. Անվտանգության տեխնիկայի պահանջներ

1. Անվտանգության տեխնիկայի պահանջները պետք է ապահովել համաձայն ՀՀՇՆ 13-02-2022 շինարարական նորմերի դրույթների:
2. Աշխատանքների կազմակերպումը և կատարումը պետք է իրականացնել ՀՀ աշխատանքային օրենսգրքի, ինչպես նաև աշխատանքի անվտանգության ոլորտը կարգավորող այլ նորմատիվ իրավական ակտերի պահանջների պահպանմամբ:
3. Մեքենաների, ձեռքի էլեկտրական և օդաճնշական տեխնիկական միջոցների, տեխնոլոգիական սարքավորումների անվտանգ շահագործման նկատմամբ պարտադիր մշտական հսկողությունն իրականացնում է գործատուն, եթե այդ սարքավորումների օգտագործման (շահագործման) պայմանագրով այլ բան նախատեսված չէ (ՀՀ աշխատանքային օրենսգրքի 246-րդ հոդված): Աշխատանքի սարքին և անվտանգ միջոցներով աշխատողների ապահովումը հանդիսանում է գործատուի պարտականությունը:
4. Գլխավոր կապալառուն կամ վարձատուն շինհրապարակում ենթակապալառուներ կամ վարձակալներ ներգրավելիս պարտավոր է՝

1) նրանց հետ համատեղ մշակել պարտադիր հանդիսացող՝ աշխատանքի անվտանգ պայմաններ ապահովող միջոցառումներ,
2) ապահովել ծրագրված միջոցառումների կատարումը և ենթակապալառուների ու վարձակալների՝ աշխատանքի անվտանգության միջոցառումների կատարման գծով գործողությունների համակարգումն ամրագրված աշխատանքային տեղամասերում:

5. Շինարարական հրապարակում և ենթակապալուռուների ներգրավմամբ աշխատանքային տեղամասերում աշխատանքների կատարման դեպքում (ներառյալ անհատական աշխատանքային գործունեությամբ զբաղված քաղաքացիների) շինարարություն իրականացնողը պարտավոր է ներգրավված ենթակապալառուների հետ համատեղ մշակել շինարարությանը մասնակցող բոլոր կազմակերպությունների և անձանց համար պարտադիր հանդիսացող աշխատանքի անվտանգության ապահովման միջոցառումների պլան:

6. Արտադրական անվտանգության ռիսկի պայմաններում աշխատանքների մեկնարկից առաջ անհրաժեշտ է առանձնացնել մարդկանց համար վտանգավոր գոտիները, որոնց սահմաններում մշտապես գործում են կամ կարող են գործել կատարվող աշխատանքների բնույթով կամ այլ հանգամանքներով պայմանվորված վտանգավոր գործոններ:

7. Մշտապես գործող վտանգավոր արտադրական գործոնների գոտիներին են վերաբերում՝

1) էլեկտրակայանքների չմեկուսացված հոսանքատար մասերի մերձակայքում գտնվող տեղամասերը,
2) տեղամասերի հարթակների բարձրությունների փոփոխության չցանկապատված կամ չնշագծված հատվածները,

3) վնասակար արտադրական գործոնների (աղմուկ, թրթռում, էլեկտրամագնիսական, ուլտրամանուշակագույն, լազերային, ռադիոակտիվ ճառագայթում և այլն) սահմանային թույլատրելի մակարդակների հնարավոր գերազանցման տեղամասերը:

8. Պոտենցիալ գործող վտանգավոր արտադրական գործոնների գոտիներին են վերաբերում՝

1) կառուցվող շենքի (շինության) մերձակա տեղամասերը,

2) շենքի, շինության մեկ գործամասի հարկերը, (հարկաբաժինները), որոնց վերին հարկերում կամ վերադիր տեղամասերում կատարվում է կոնստրուկցիաների (սարքավորումների) մոնտաժում (ապամոնտաժում),

3) մեքենաների, սարքավորումների, դրանց աշխատանքային մասերի տեղափոխման գոտիները,

4) տեղամասերը, որոնց վրայով ամբարձիչ սարքավորումներով կամ կռունկներով կատարվում է բեռների տեղափոխում :

9. Շինարարական կազմակերպության (անկախ սեփականության ձևից) ղեկավարները, աշխատողները ապահովվում են արտահագուստով և այլ անհատական պաշտպանության միջոցներով՝ հաշվի առնելով աշխատանքի բնույթը, պայմանները և դրանցում առկա անվտանգության ռիսկի աստիճանը: Աշխատողների մշտական կամ ժամանակավոր աշխատավայրերը պետք է գտնվեն վտանգավոր գոտիներից դուրս, եթե չկա վտանգավոր գոտիների տարածքում աշխատանքների կատարման անհրաժեշտություն: Մշտապես գործող արտադրական վտանգավոր գործոնների ազդեցության գոտիների սահմանագծերին պետք է տեղադրվեն պաշտպանիչ ցանկապատեր, իսկ պոտենցիալ վտանգավոր արտադրական գործոնների ազդեցության գոտիների սահմանագծերին՝ ազդանշանային ցանկապատեր և անվտանգության նշաններ

10. Կատարվող աշխատանքների բնույթի հետ կապ չունեցող վտանգավոր արտադրական գործոնների ազդեցության գոտիներում աշխատանքները սկսելուց առաջ պետք է տրվի բարձր վտանգավորության աստիճանի աշխատանքների կատարման կարգագիր-թույլտվություն:

11. Աշխատանքային տեղամասերի և աշխատանքների տեսակների ցանկը, որոնց կատարումը թույլատրվում է միայն կարգագիր-թույլտվությունների առկայության դեպքում, պետք է կազմվի կազմակերպությունում և հաստատվի կազմակերպության ղեկավարի կողմից:

12. Կարգագիր-թույլտվությունը տրամադրվում է աշխատանքների պատասխանատուին (աշխղեկին, վարպետին, բրիգադավարին): Աշխատանքների կատարումը թույլատրելուց առաջ պատասխանատուն պարտավոր է աշխատողներին ծանոթացնել առկա ռիսկերին, աշխատանքների անվտանգության ապահովման միջոցառումներին, գործողություններին և անցկացնել նպատակային հրահանգավորում՝ գրառում կատարելով կարգագիր-թույլտվությունում, ինչպես նաև նաև աշխատավայրի հրահանգավորումների գրանցման մատյանում:

13. Կազմակերպության տարածքում աշխատանքներ կատարելիս կարգագիր-թույլտվությունը պետք է ստորագրվի նաև տվյալ կազմակերպության համապատասխան պաշտոնատար անձի կողմից:

14. Կազմակերպության ղեկավարությունը պարտավոր է ժամանակին ապահովել աշխատանքի անվտանգ մեթոդների և հմտությունների ուսուցում (սույն նորմերի Հավելվածս 3), անվտագության տեխնիկայի գծով հրահանգավորման անցկացում և գիտելիքների ստուգում:

15. Աշխատավայրի կազմակերպման համար կիրառվող սարքավորումները, հարմարանքները և գործիքները պետք է համապատասխանեն աշխատանքների անվտանգության պահանջներին:

16. Արտադրական տարածքները, աշխատանքային տեղամասերը և աշխատավայրերը պետք է ապահոված լինեն աշխատողների կոլեկտիվ և անհատական պաշտպանության անհրաժեշտ

միջոցներով, հրդեհամարման առաջնային միջոցներով, ինչպես նաև կապի, ազդանշանային ազդարարման և աշխատանքի անվտանգ պայմանների ապահովման այլ տեխնիկական միջոցներով:

17. Աշխատողների մշտական և ժամանակավոր գտնվելու վայրերը՝ (սանիտարակենցաղային սենքերը, հանգստի վայրերը, անցումները) արտադրական տարածքների, աշխատավայրերի և տեղամասերի կահավորման և պահպանման ժամանակ պետք է տեղակայվեն վտանգավոր գոտիներից դուրս:

Վտանգավոր գոտիներում պետք է տեղադրվեն անվտանգության նշաններ և նշագծվեն համապատասխան գրառումներով:

18. Գործատուն պետք է ապահովի աշխատողներին սանիտարակենցաղային սենքերով (հանդերձարաններով, հագուստի և կոշիկների չորանոցներով, ցնցուղարաններով, սննդի ընդունման, հանգստի, տաքացման սենքերով և բուժկետերով)՝ համաձայն ՀՀ աշխատանքային օրենսգրքի 251-րդ պահանջների:

19. Սանիտարակենցաղային սենքերի և սարքերի նախապատրաստումը շինհրապարակում պետք է ավարտել մինչև հիմնական շինարարական աշխատանքների մեկնարկը:

20. Սանիտարակենցաղային սենքերի կազմում պետք է նախատեսված լինեն դեղատուփերի, սանիտարական պատգարակների, ֆիքսող-սևեռիչ միջոցների և տուժածներին առաջին օգնության ցուցաբերման այլ միջոցների համար տեղեր:

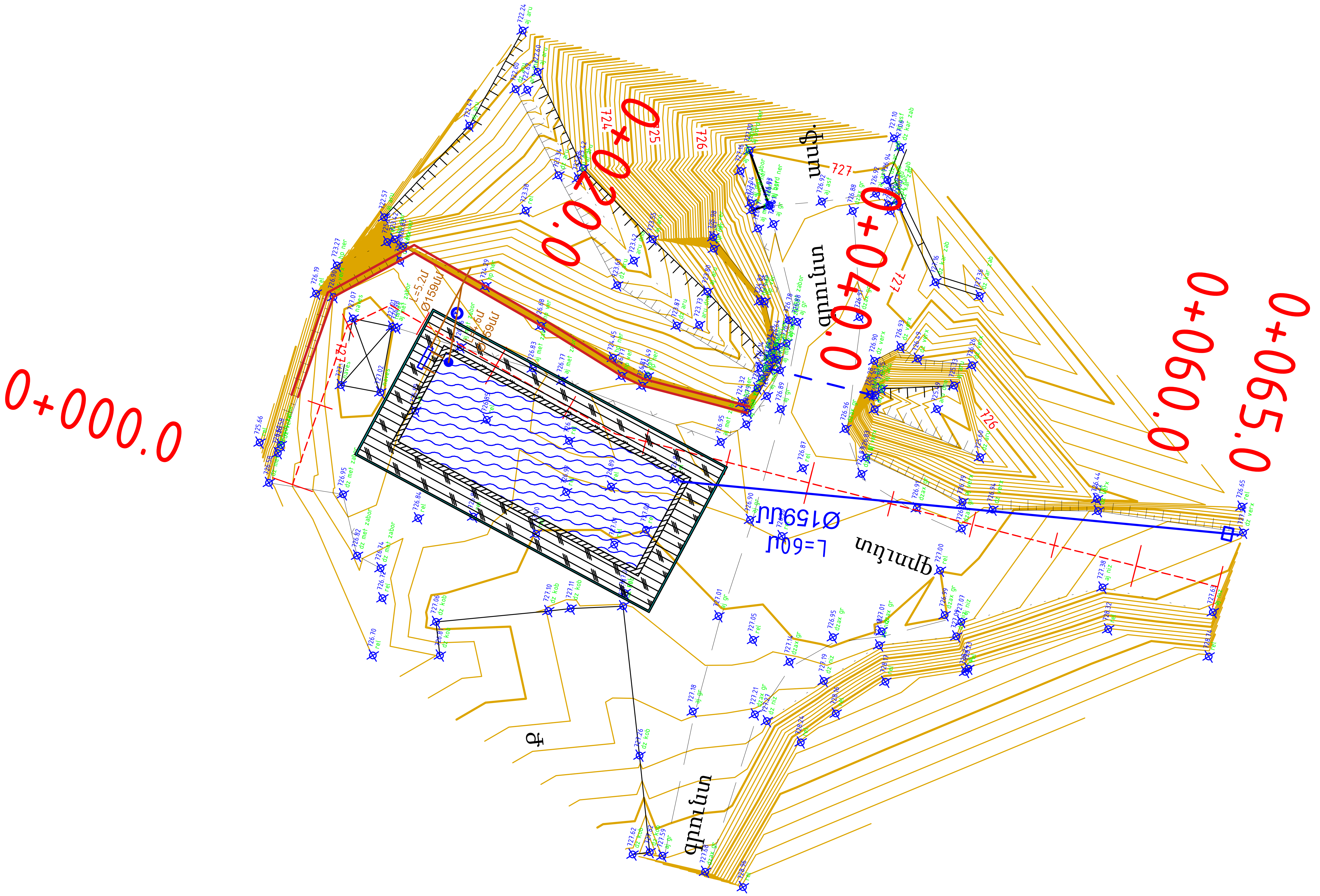

ՀՀ Տավուշի մարզի Իջևան համայնքի Աճարկուտ բնակավայրի հենապատի ուժեղացման և բացօթյա լողավազանի կառուցման աշխատանքային նախագիծ			
ՆԳՃ	Մ. Ալեքսանյան		
Հատակագիծ	Փուլ	Թերթ	Թերթեր
	ԱՆ	1	9
Մ 1:250	<<ՀԱԼԴԻ ՔՈՆՍԱԼԹ >> ՍՊԸ 2025		

2-2

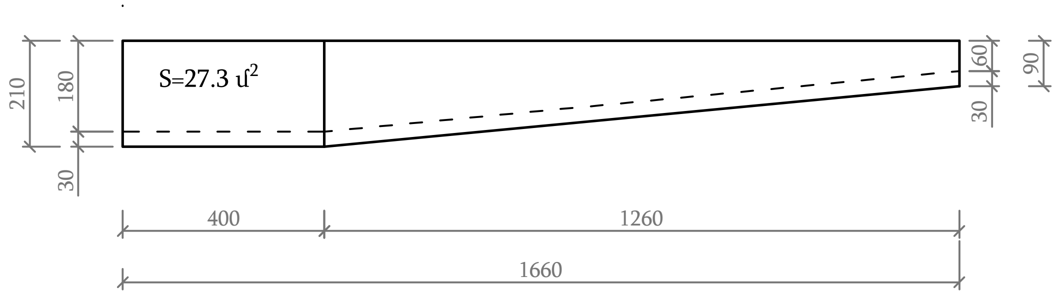

3 -3

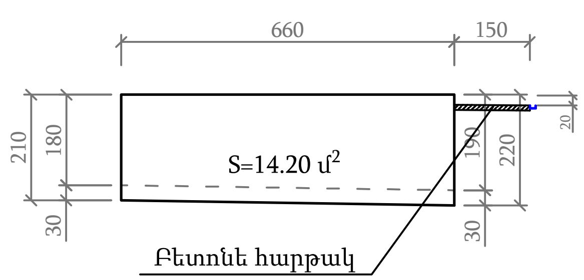

1-1

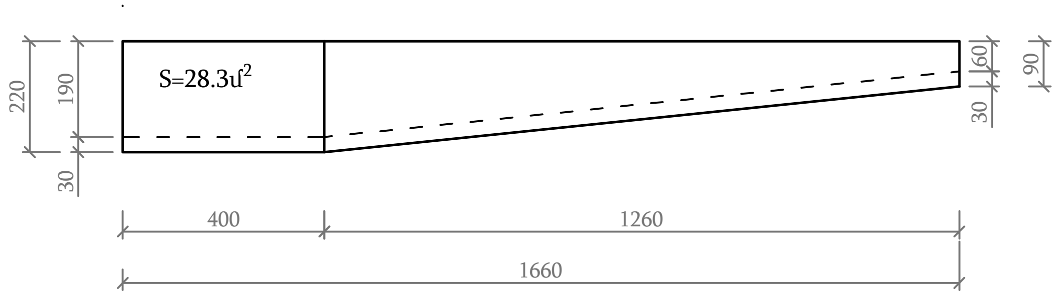

4 - 4

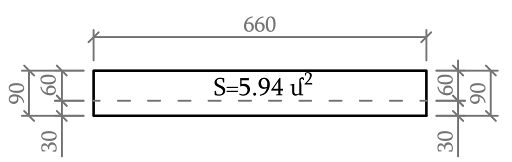

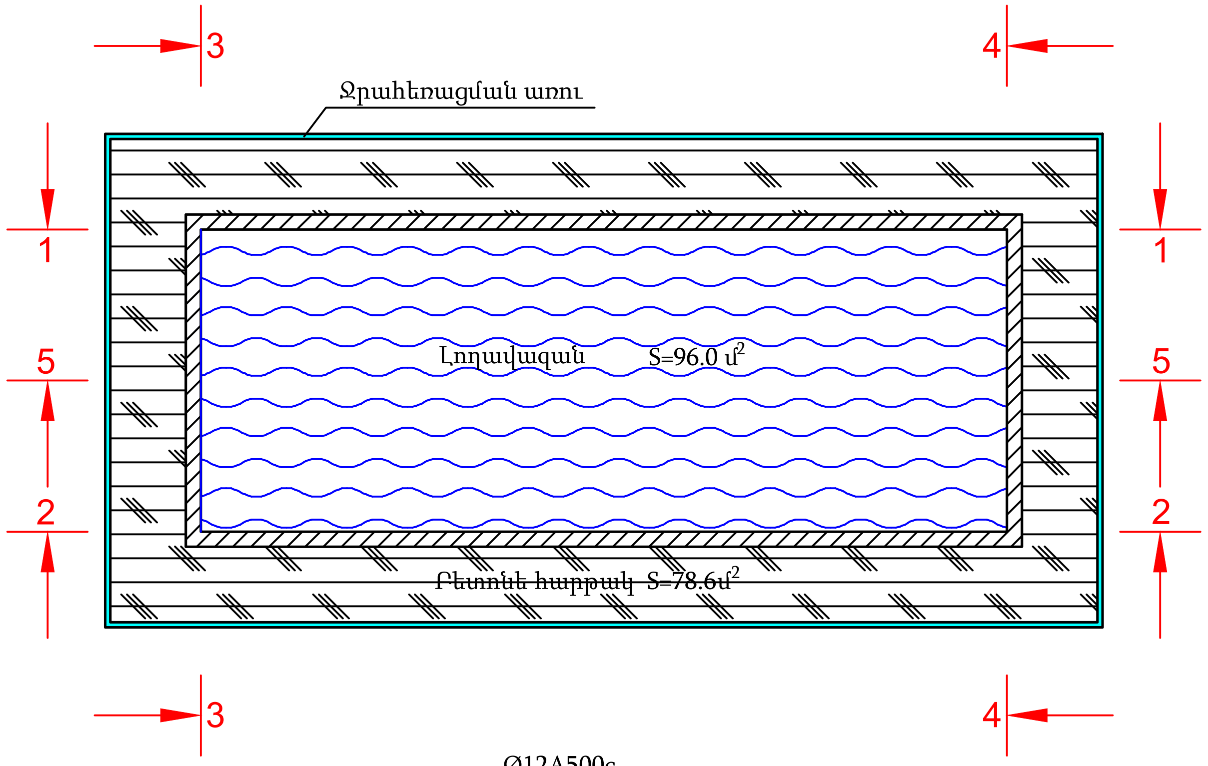

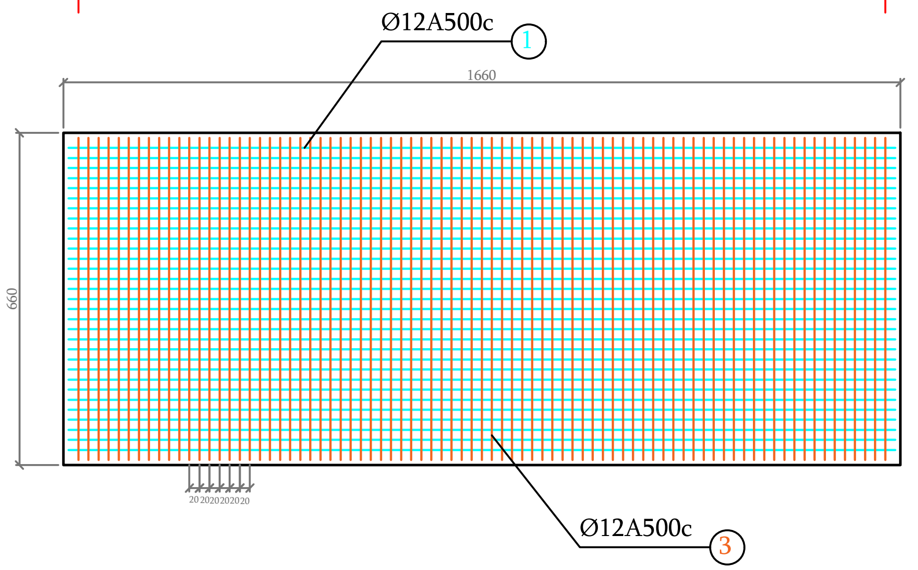

2-2

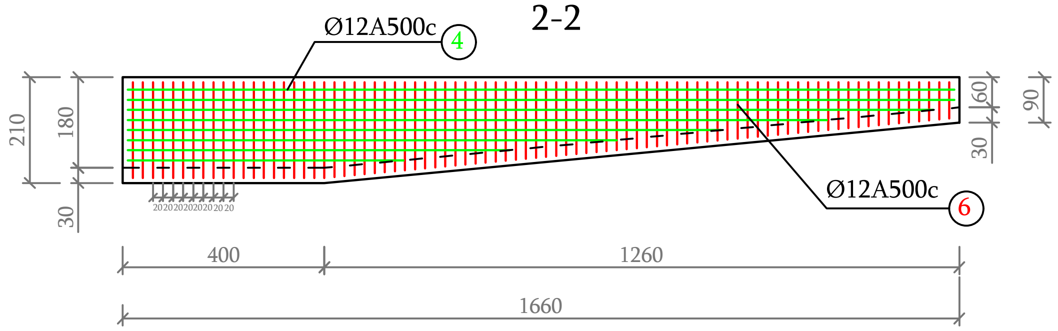

3 -3

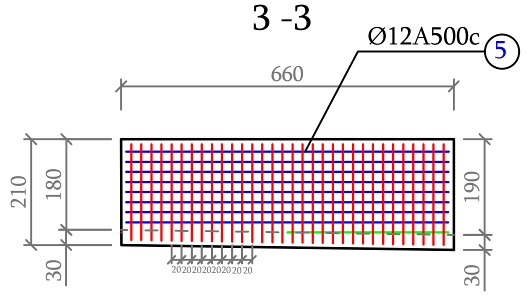

1-1

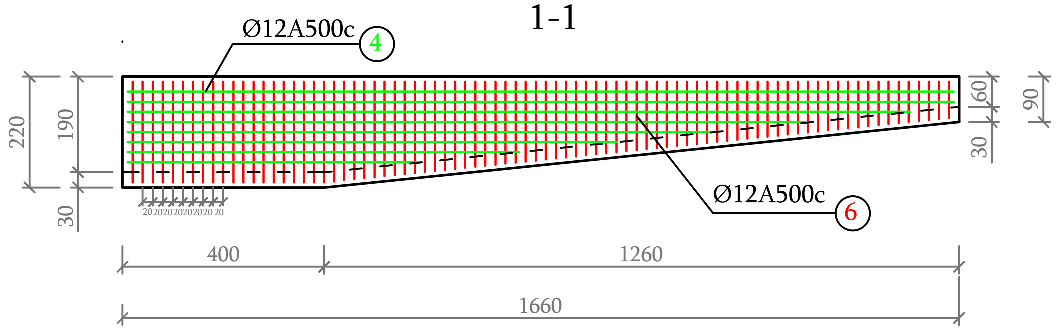

4 - 4

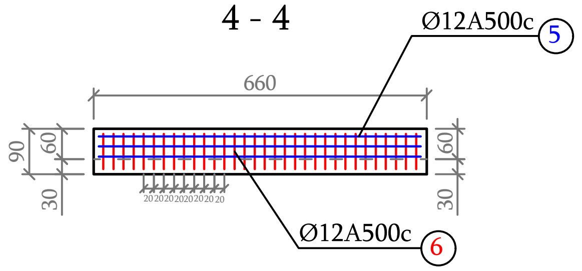

				ՀՀ Տավուշի մարզի Իջևան համայնքի Աճարկուտ բնակավայրի հենապատի ուժեղացման և բացօթյա լողավազանի կառուցման աշխատանքային նախագիծ
ՆԳՃ	Մ. Ալեքսանյան			
				Լողավազանի երկայնական, լայնական կտրվածքներ և ամրանավորում

Փուլ	Թերթ	Թերթեր
ԱՆ	2-1	9

<<ՀԱԼԴԻ ՔՈՆՍԱԼԹ >> ՍՊԸ

2025

5-5

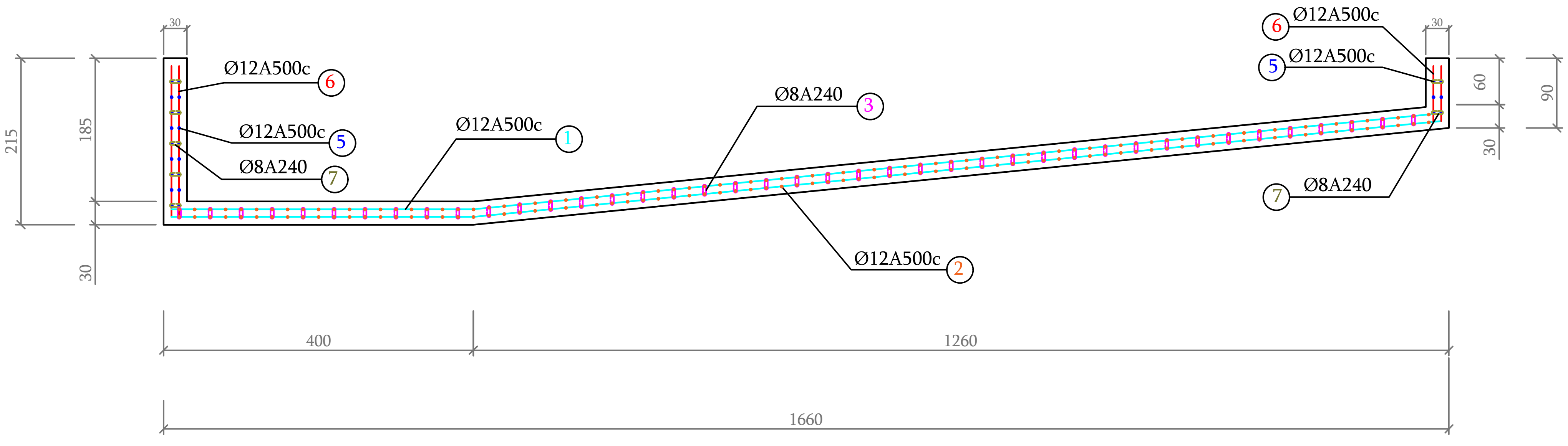

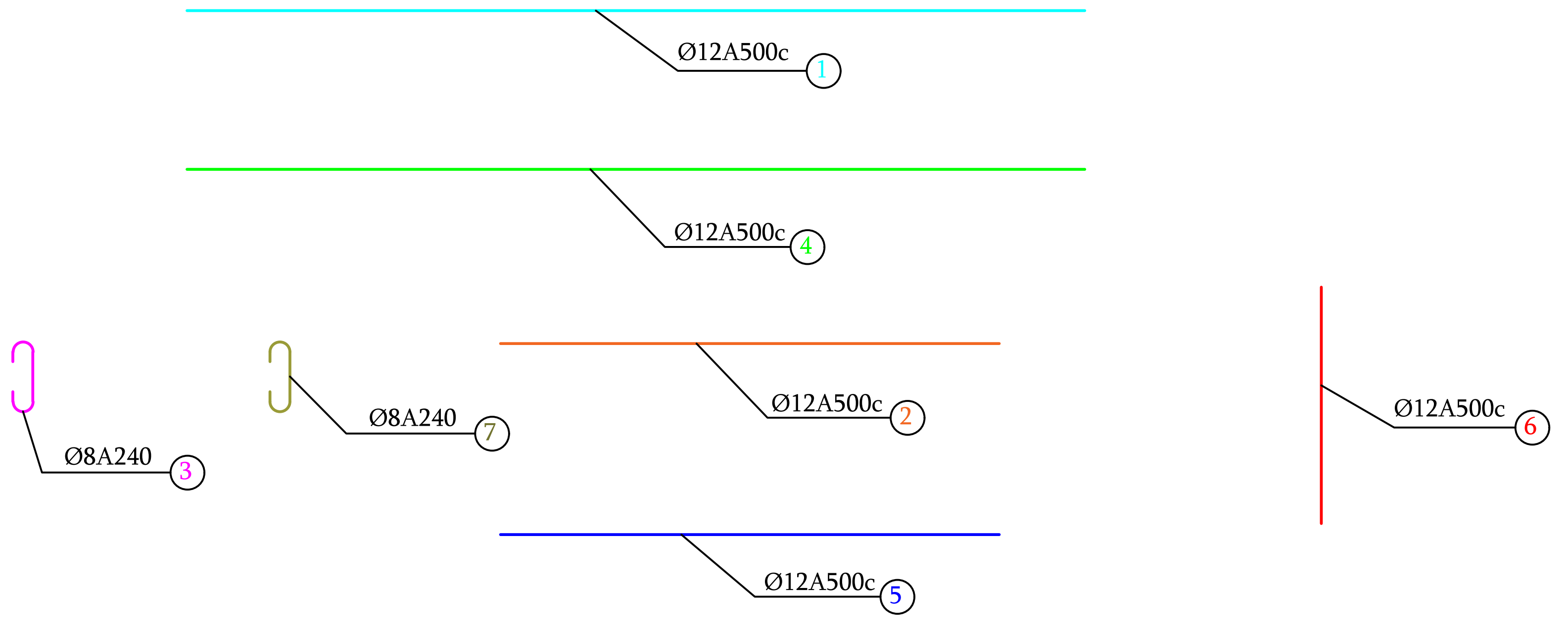

Ե/ԲԵՏՈՆԵ ԼՈՂԱՎԱԶԱՆԻ ԱՄՐԱՆՆԵՐԻ ԾԱԽՍԻ ՄԱՍՆԱԳԻՐ				
##	Անվանումները	Քանակ *հատ*	Քանակ *կգ*	Ծանոթ.
1	2	4	4	5
	Հատակ			
1	Ø12A500c L=1655	70.00	1028.70	
2	Ø12A500c L=655	170	988	
3	Ø8A240 L=40	554.00	87.50	
	Բետոն B25		32.86մ^3	
	Պատեր			
4	Ø12A500c L=430 ÷ 1655	166.00	580.20	
5	Ø12A500c L=655	24	139.6	
6	Ø12A500c L=63 ÷ 180	120	360.2	
7	Ø8A240 L=40	375.00	59.20	
	Բետոն B25		18.22մ^3	

Ծանոթություն

1. Լողավազանի հատակները և միացման տեղում հարակից պատերը իրականացնել միաժամանակ` առանց ընդհատումների, սառը կարերից խուսափելու համար
2. Չափերը տրված են սմ-ով

Թերթ	2-2
Լողավազանի երկայնական, լայնական կտրվածքներ և ամրանավորում	

Հանդերձարանների և ցնցուղարանների տեսքը

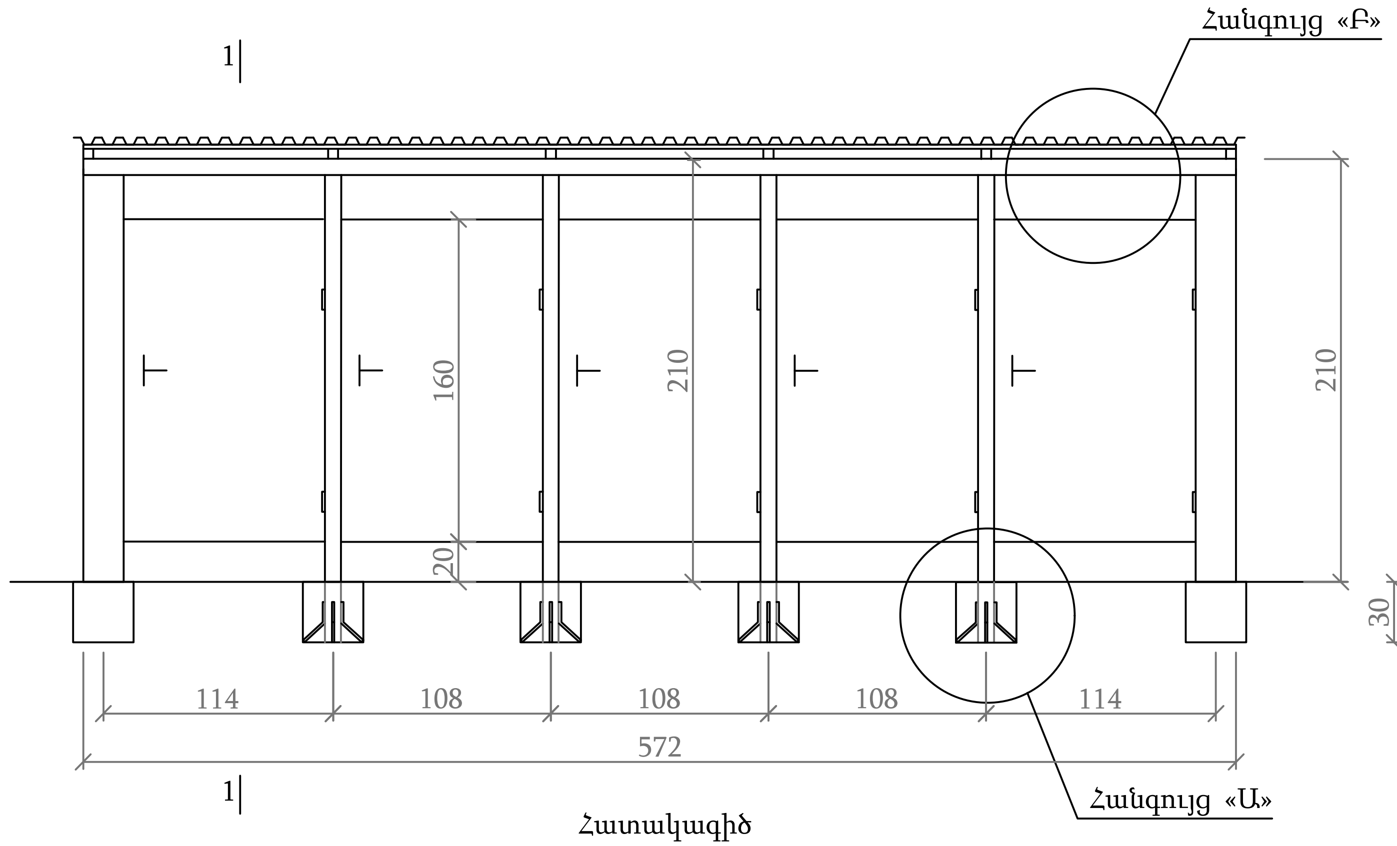

1 - 1

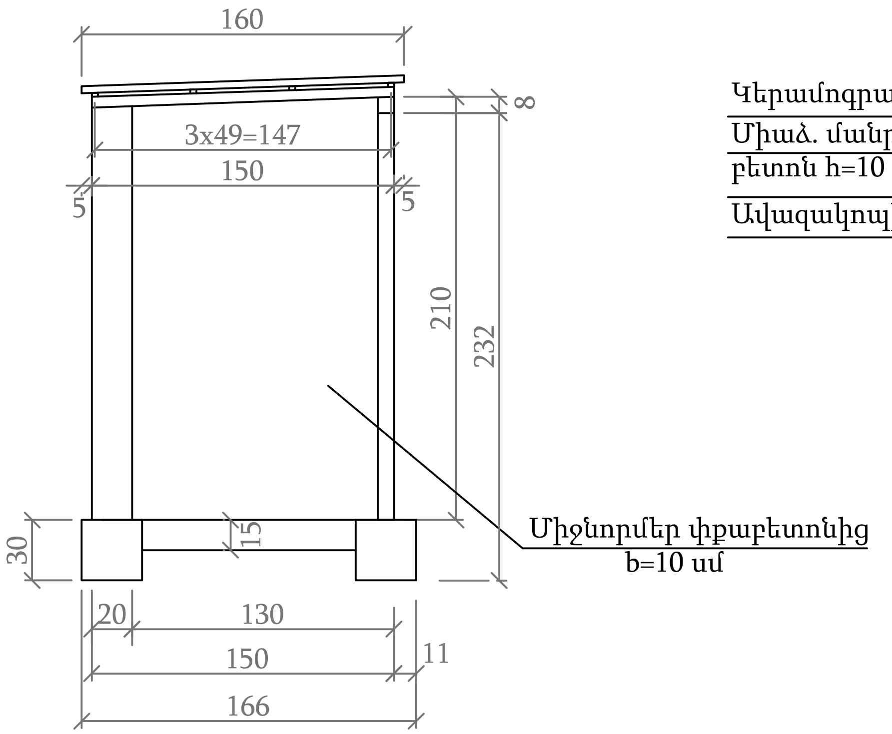

Հանգույց «Ա»

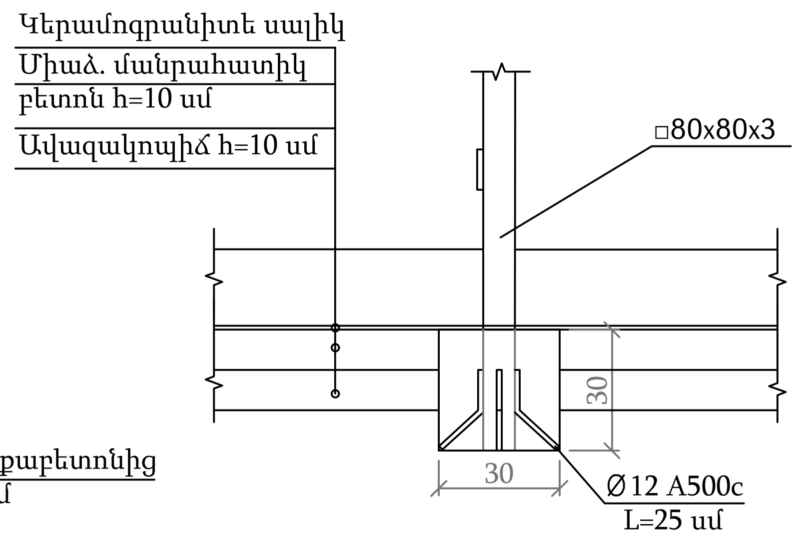

Հատակագիծ

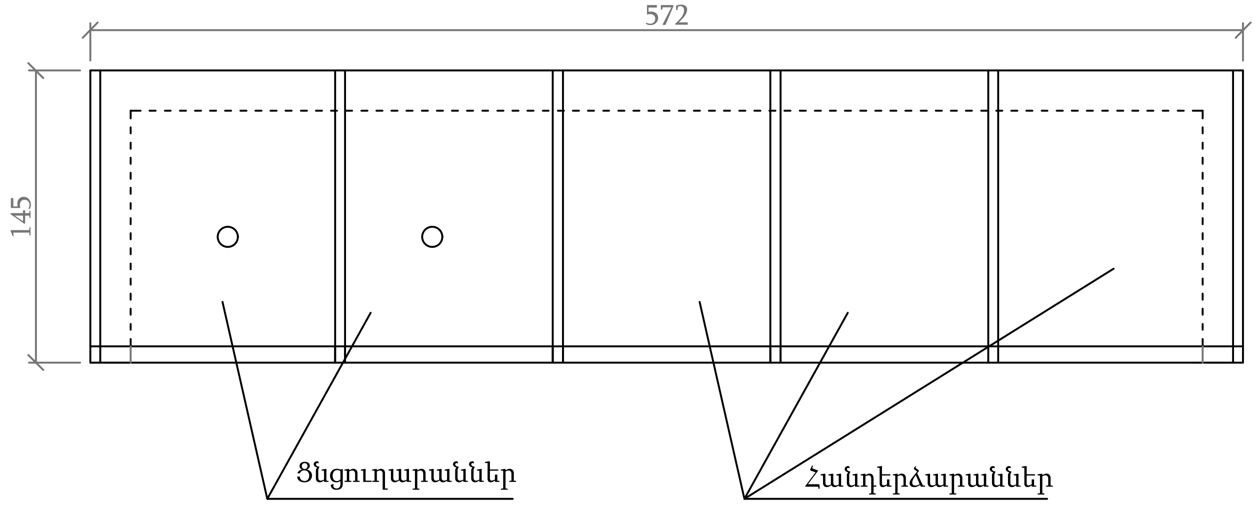

Հանգույց «Բ»

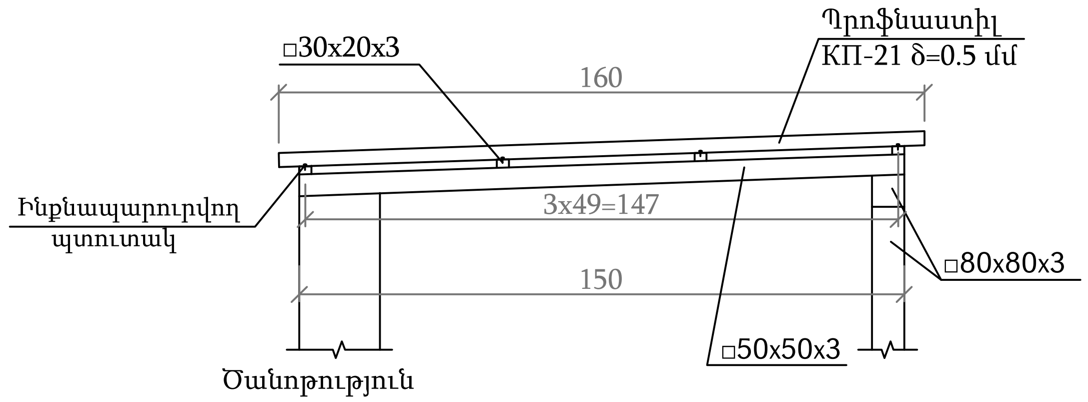

1. Նախատեսված է իրականացնել բետոնային հիմք:
2. Եզրային պատերը նախատեսված են ուղղանկյուն կտրվածքով քարային շարվածք, միջնորմային պատերը նախատեսված են փքբետոնե սալիկներով և քարային տեղամասերի սվաղում M200 մակնիշի ցեմ. շաղախով: Հատակը նախատեսված է իրականացնել մանրահատիկ բետոնի վրա ամրացրած կերամոգրանիտե սալիկներով
3. Չափերը տրված են «սմ»-ով

Հիմքերի հատակագիծ

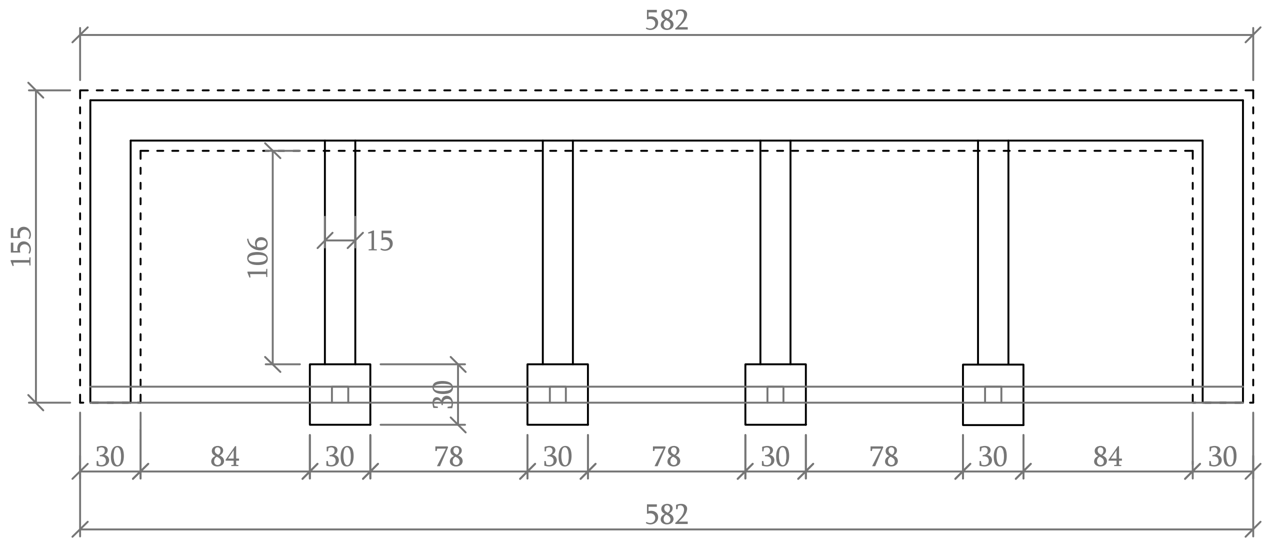

				ՀՀ Տավուշի մարզի Իջևան համայնքի Աճարկուտ բնակավայրի հենապատի ուժեղացման և բացօթյա լողավազանի կառուցման աշխատանքային նախագիծ
ՆԳՃ	Մ. Ալեքսանյան	(ստորագրություն)		
				Հանդերձարանների և ցնցուղարանների կոնստրուկցիան

Փուլ	Թերթ	Թերթեր
ԱՆ	3	9

Մ 1:50

<<ՀԱԼԴԻ ՔՈՆՍԱԼԹ >> ՍՊԸ

2025

ՀԵՆԱՊԱՏԻ ԵՐԿԱՅՆԱԿԱՆ ԿՏՐՎԱԾՔԸ ՊԿ 0+010 - ՊԿ 0+035 L=25գծ.մ.

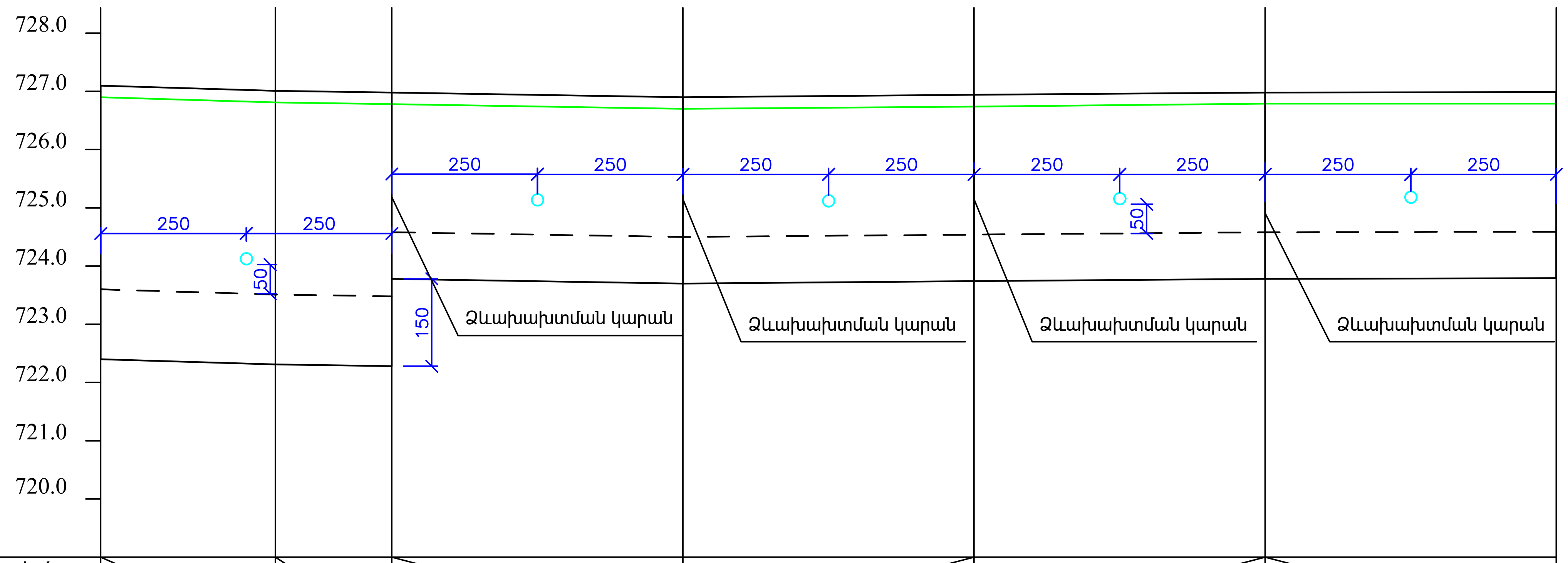

Կտրվածք / Երկարություն (սմ)	2 / 300	2 / 300	1 / 500	1 / 500	1 / 500	1 / 500	
Ռելեֆի նիշը (մ)	726.91	726.81	726.78 726.78	726.70	726.74	726.80	726.79
Հենապատի վերին նիշը (մ)	727.10	727.01	726.98 726.98	726.90	726.94	727.00	726.99
Հիմքի վերի շուրթի նիշը (մ)	723.60	723.51	723.48 724.58	724.50	724.54	724.60	724.59
Հիմքի ներքանի նիշը (մ)	722.40	722.31	722.28 723.78	723.70	723.74	723.80	723.79
Հեռավորություն (մ)	3.0	2.0	5.0	5.0	5.0	5.0	
Պիկետաժ	0+010	0+013	0+015	0+020	0+025	0+030	0+035

ՀՀ Տավուշի մարզի Իջևան համայնքի Աճարկուտ բնակավայրի հենապատի ուժեղացման և բացօթյա լողավազանի կառուցման աշխատանքային նախագիծ

ՆԳՃ	Մ. Ալեքսանյան	[signature]	

Հենապատի երկայնական կտրվածք

Փուլ	Թերթ	Թերթեր
ԱՆ	4-1	9

ԿՄ 0+010 - ԿՄ 0+035

<<ՀԱԼԴԻ ՔՈՆՍԱԼԹ >> ՍՊԸ

2025

Կտրվածքներ

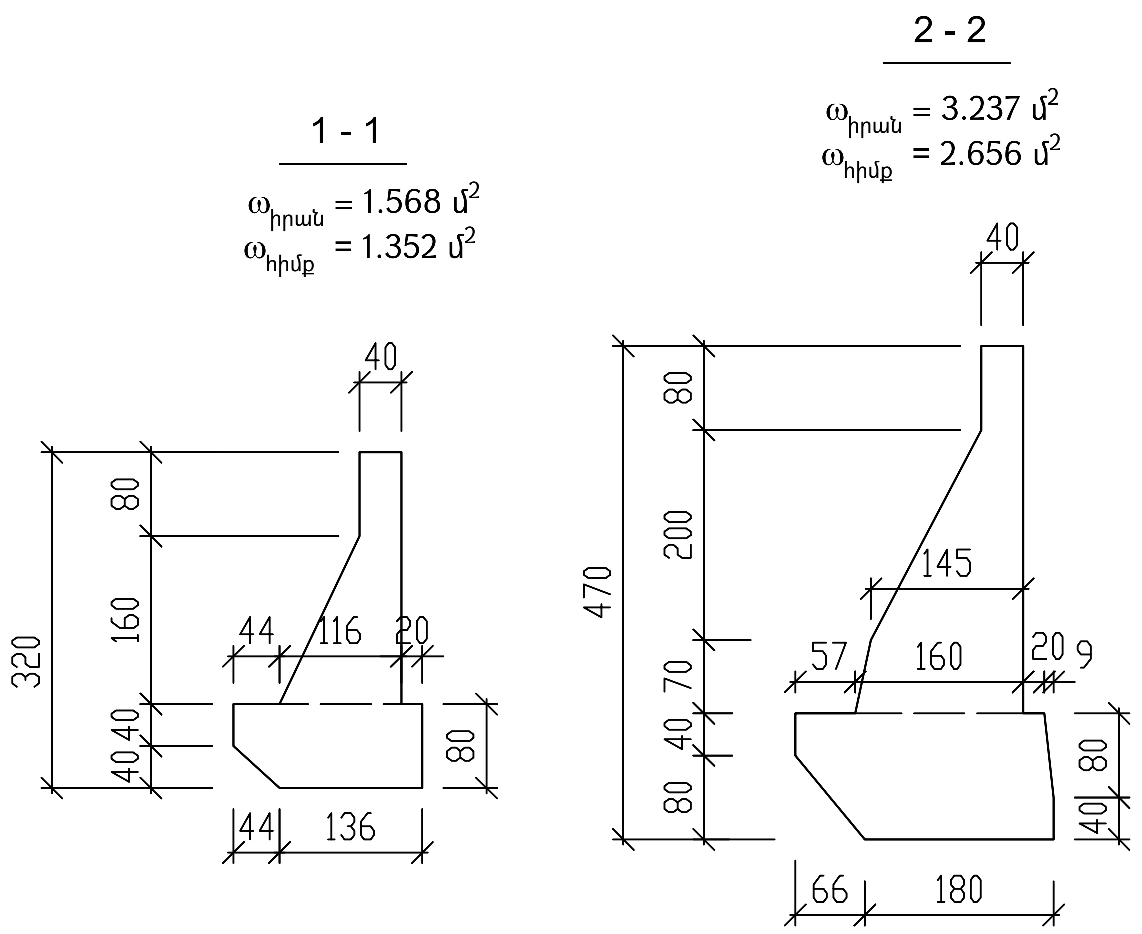

Դրենաժի կոնստրուկցիա

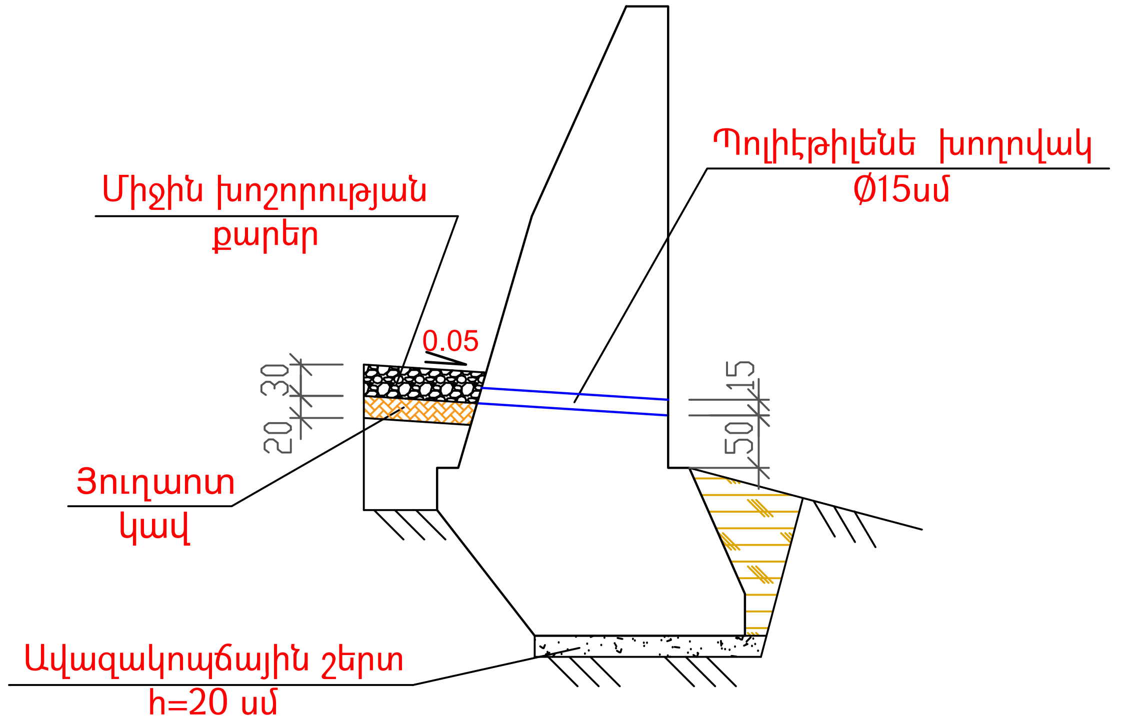

Հիմնական աշխատանքների ծավալները աղյուսակ				
##	Աշխատանքների անվանումները	Չափման միավոր	Քանակ	Ծանոթ.
1	2	3	4	5
1	Փոսորակների փորում 10^{t}IV կարգի բնահողում	մ^3	237.44	
2	Ավազակոպճային շերտ h=20սմ	մ^3	9	
3	Հիմքի միաձույլ բետոն	մ^3	47.545	B20, F150
4	Իրանի միաձույլ բետոն	մ^3	40.320	B20, F150
5	Ցամաքուրդ պատի ետևում	գծ.մ	25.0	
6	Ցամաքուրդային պոլիէթիլենե խողովակներ (Ø150մմ, L=0.9մ 4 հատ, L=1.4մ 1 հատ)	գծ.մ	5.0	
7	Ձևախախտման կարերի փրփրապլաստ	մ^2	11.68	
8	Երկշերտ քսուկային ջրամեկուսացում տաք բիտումով	մ^2	180.0	
9	Հետադարձ լիցք	մ^3	156.0	

Թերթ	4-2
Հենապատի երկայնական կտրվածք	

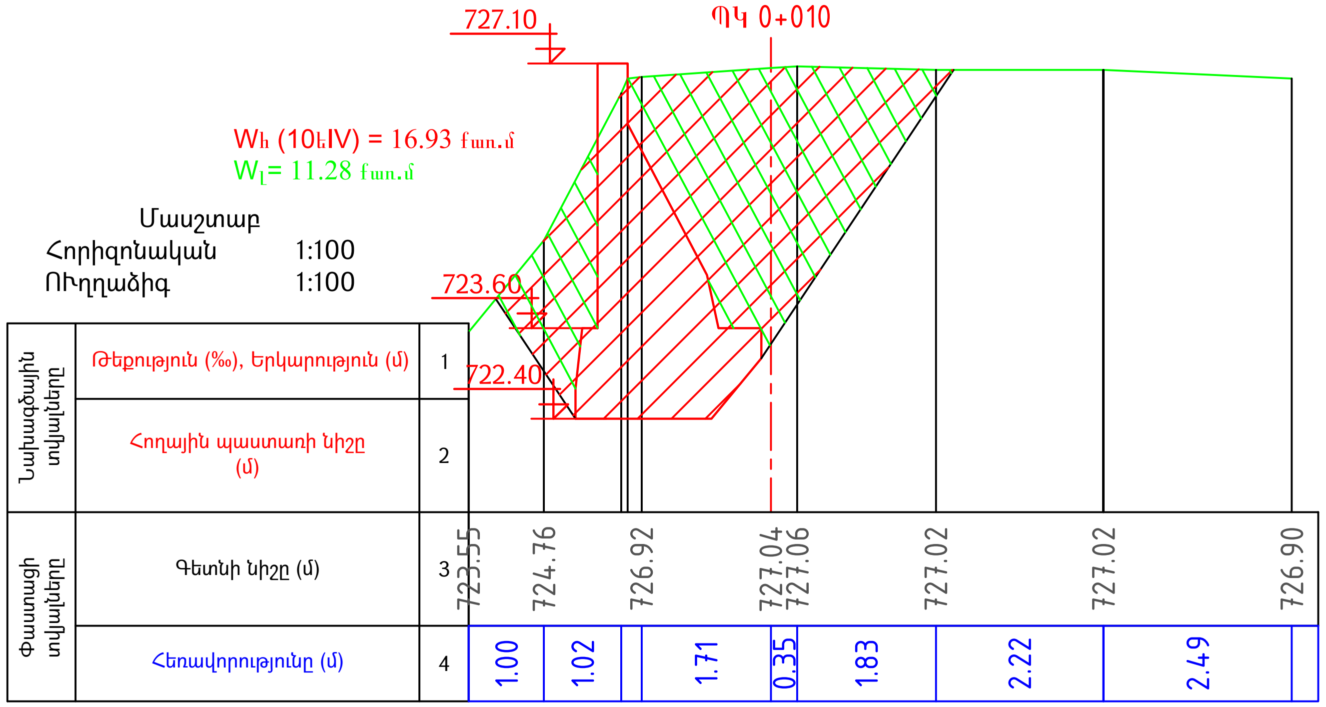

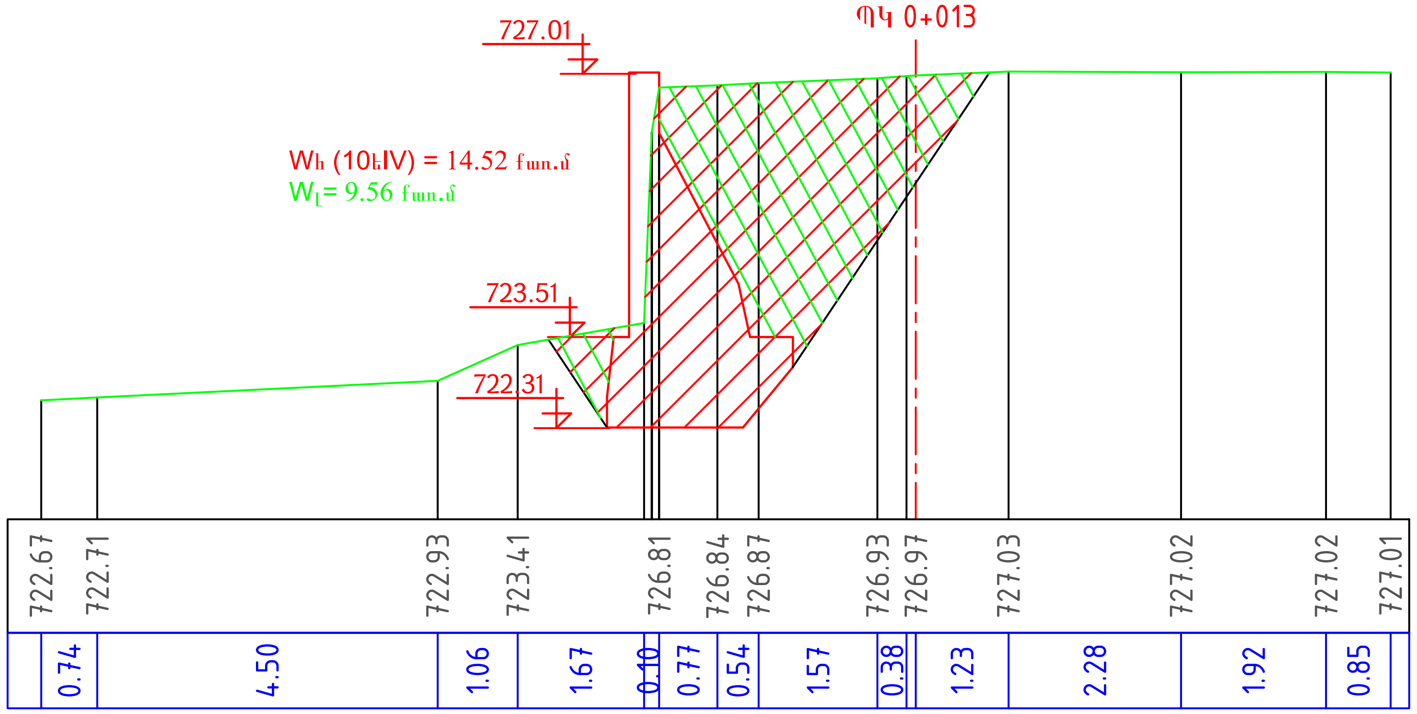

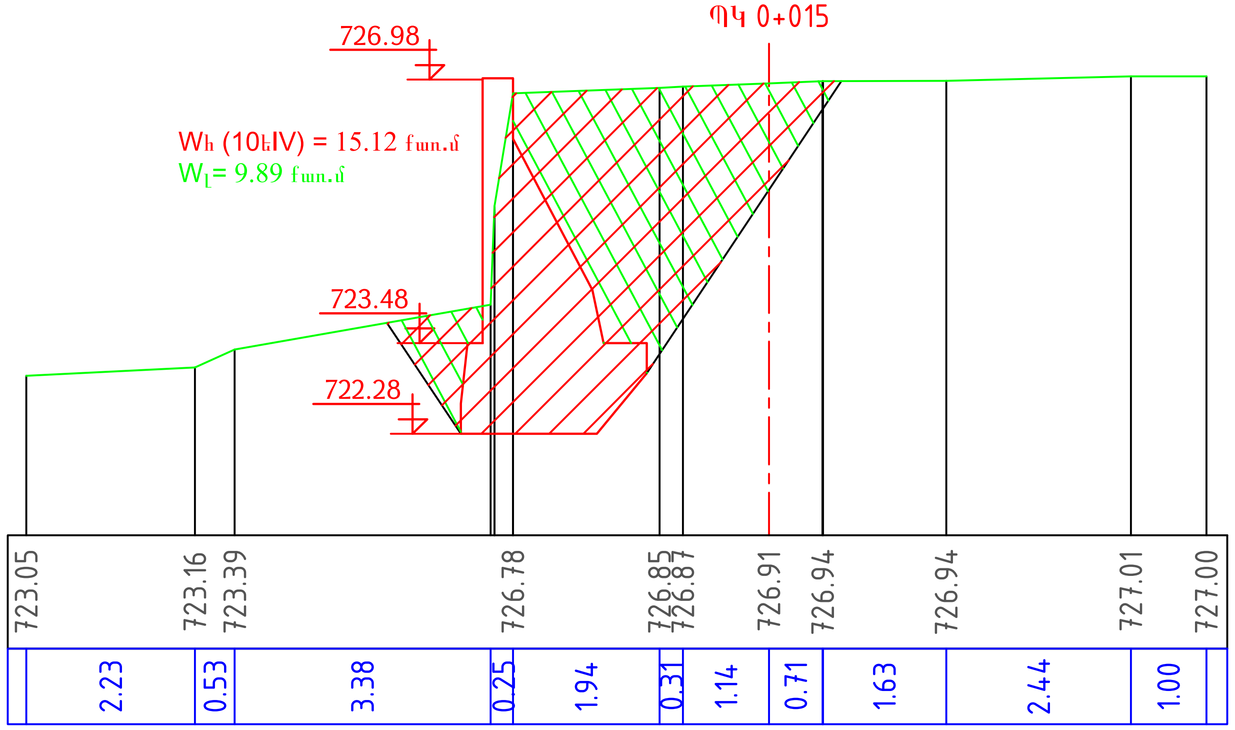

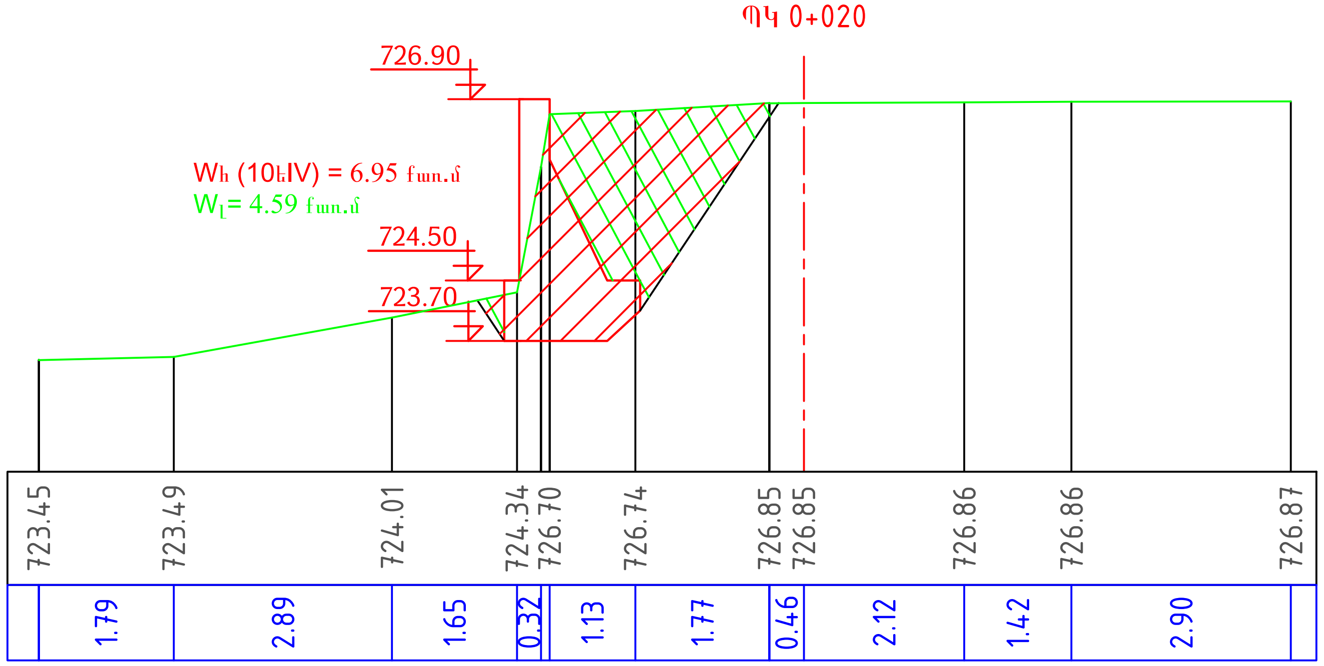

				ՀՀ Տավուշի մարզի Իջևան համայնքի Աճարկուտ բնակավայրի հենապատի ուժեղացման և բացօթյա լողավազանի կառուցման աշխատանքային նախագիծ
ՆԳՃ	Մ. Ալեքսանյան			
				Լայնական կտրվածքներ — Փուլ: ԱՆ; Թերթ: 5-1; Թերթեր: 9
				ԿՄ 0+000 - ԿՄ 0+020, Մ 1:100 — <<ՀԱԼԴԻ ՔՈՆՍԱԼԹ >> ՍՊԸ, 2025

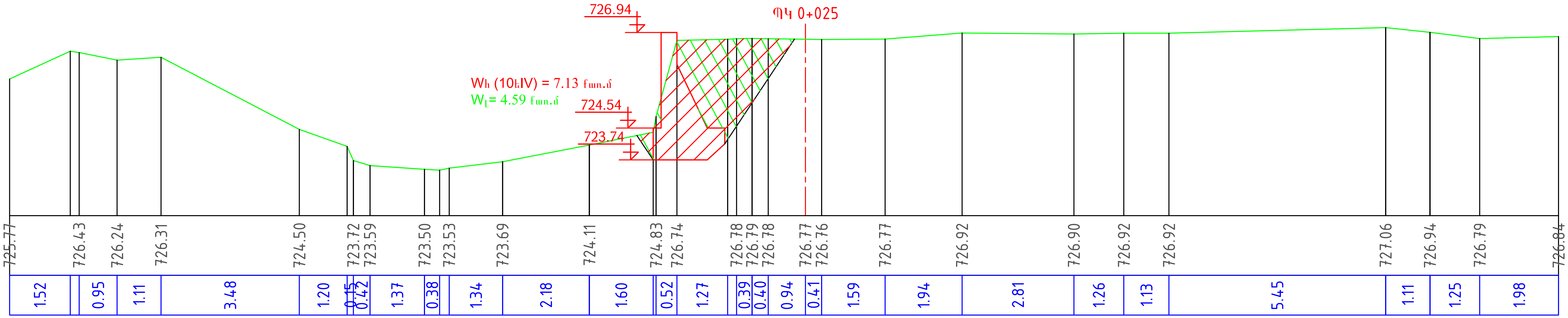

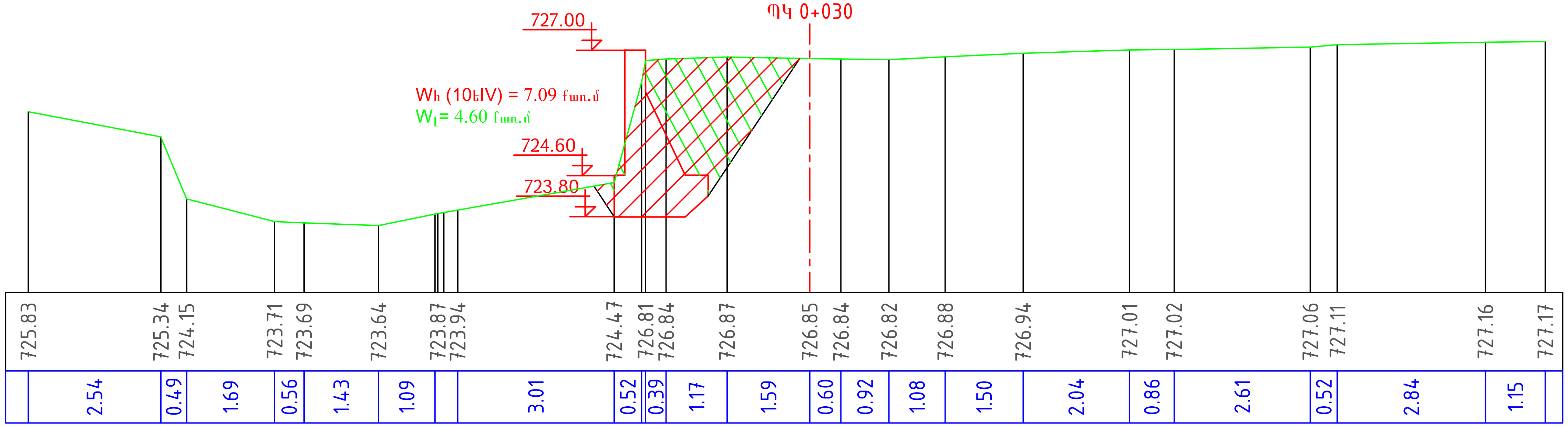

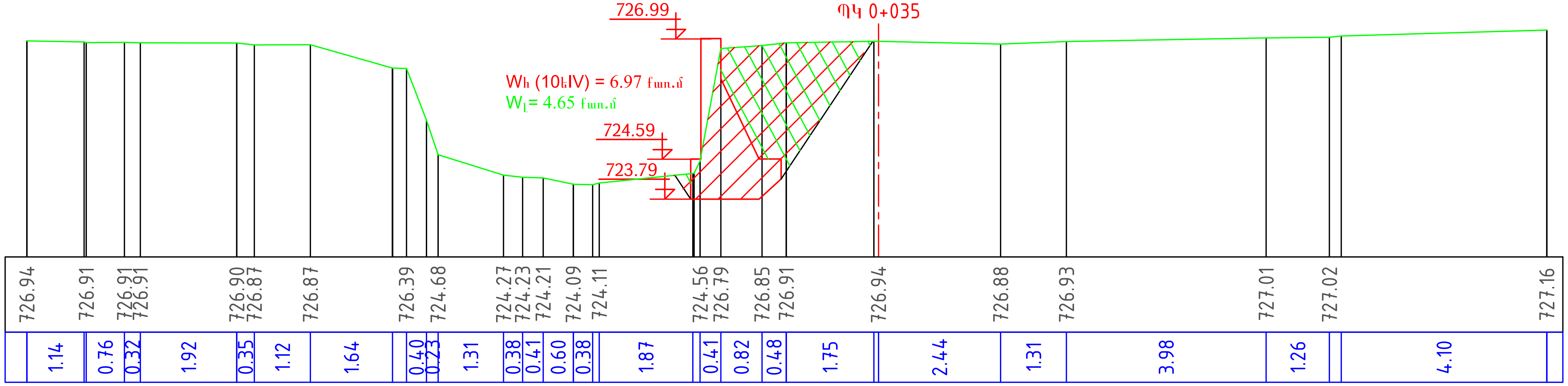

Լայնական կտրվածքներ ԿՄ 0+025 - ԿՄ 0+035	Թերթ 5-2

ԲԱԶՐԻՔԻ ԿՈՆՍՏՐՈՒԿՑԻԱ Մ 1:20

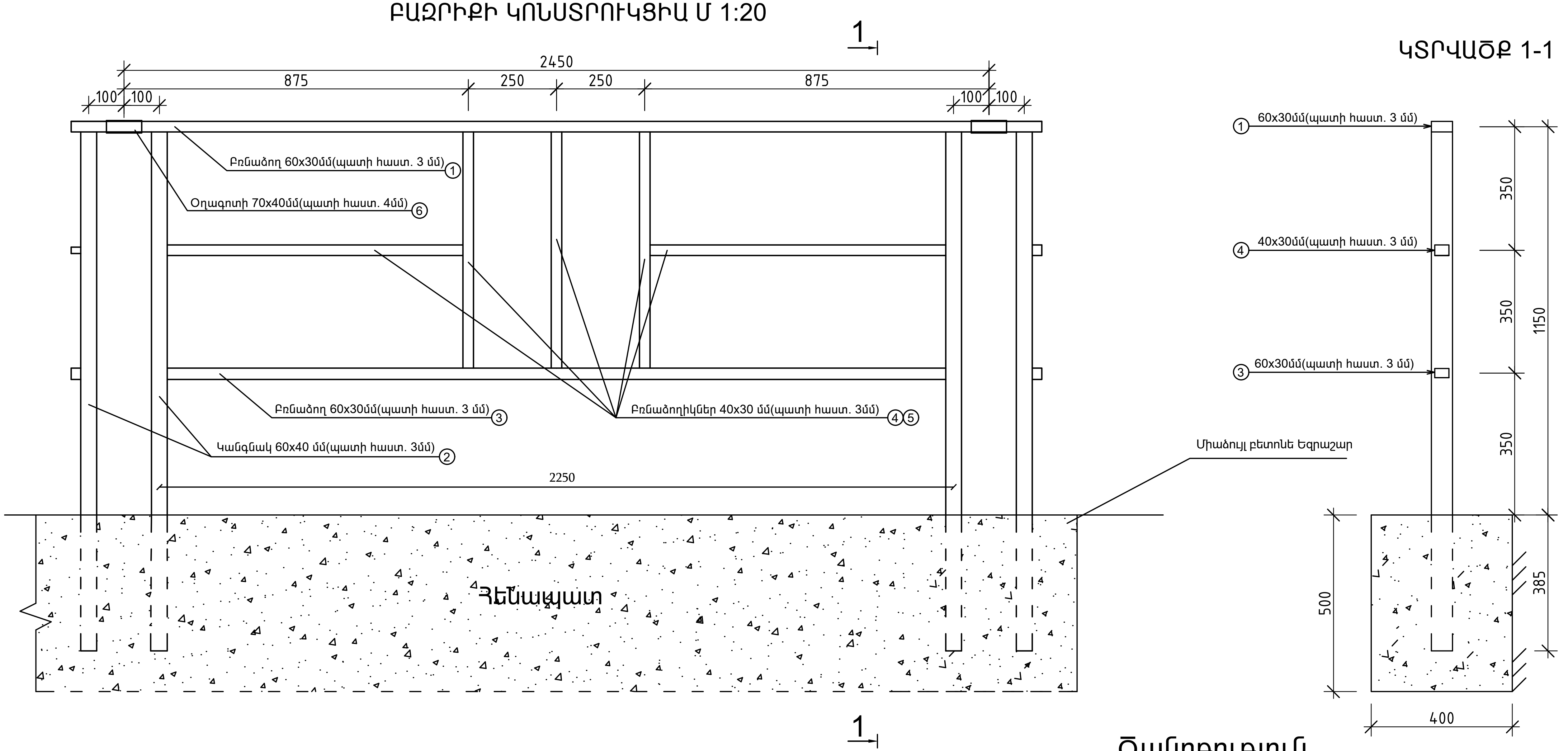

Ծանոթություն

1. Բազրիքի խողովակները ընտրել ըստ ԳՈՍՏ 10704-76-ի:
2. Խողովակների հաստությունը՝ ըստ նախագծի:
3. Գծագիրը դիտարկել մայթի ամփոփագրերի հետ:
4. Ներկերի գույնի ընտրությունը համաձայնեցնել պատվիրատուի հետ:
5. Բազրիքի կանգնակները տեղադրել նոր կառուցվող հենապատի վրա

Բազրիքի մասնագիր

NN	Կտրվածք մմ	Պատի հաստություն	Երկարություն գծմ	Քանակ	1 գծմ քաշը կգ	Ընդհանուր քաշը կգ	Երկարություն գծմ
	1 սեկցիայի համար						1
1	60x30	3	2.45	1	3.830	9.3835	29.4
2	60x40	3	1.535	2	4.300	13.201	36.84
3	60x30	3	2.21	1	3.830	8.4643	26.52
4	40x30	3	0.84	2	2.890	4.8552	20.16
5	40x30	3	0.67	3	2.890	5.8089	24.12
6	70x40	4	0.1	1	6.190	0.619	1.20
Ընդամենը						42.3319	

ՀՀ Տավուշի մարզի Իջևան համայնքի Աճարկուտ բնակավայրի հենապատի ուժեղացման և բացօթյա լողավազանի կառուցման աշխատանքային նախագիծ			
ՆԳՃ	Մ. Ալեքսանյան		
Բազրիքների կոնստրուկցիա L=29.4մ	Փուլ	Թերթ	Թերթեր
	ԱՆ	6	9
<<ՀԱԼԴԻ ՔՈՆՍԱԼԹ >> ՍՊԸ			
2025			

ՀԱՄԱՀԱՎԱՔ ԱՄՓՈՓԱԳԻՐ

ՀՀ Տավուշի մարզի Իջևան համայնքի Աճարկուտ բնակավայրի հենապատի ուժեղացման և բացօթյա լողավազանի կառուցման աշխատանքային նախագիծ

##	Աշխատանքների անվանումը	Չափման միավոր	Ծավալ	Ծանոթություն
1	2	3	4	5
	I. ԼՈՂԱՎԱԶԱՆ			
1	$9^{Д}V$ կարգի բնահողի փխրեցում հիդրոմուրճով	$մ^3$	86.55	
2	Նախօրոք փխրեցված $9^{Д}V$ կարգի բնահողի մշակում էքս. 1.0$մ^3$ շ.տ. կողքի կուտակումով	$մ^3$	173.1	
3	$10^{е}IV$ կարգի բնահողի մշակում էքս. 1.0$մ^3$ շ.տ. կողքի կուտակումով	$մ^3$	97.1	
4	Նույնը ձեռքով	$մ^3$	14	
5	Ավազակոպճային շերտի տեղադրում h=10սմ	$մ^3$	11.3	
6	Բետոնե նախապատրաստական շերտ h=10սմ	$մ^3$	10.95	B 7.5
	Հատակ			
7	Ամրան Ø12 A500C	կգ	2016.7	
8	Ամրան Ø8 A240	կգ	87.5	
9	Բետոն	$մ^3$	32.86	B 25 W6
	Պատեր			
10	Ամրան Ø12 A500C	կգ	1080	
11	Ամրան Ø8 A240	կգ	59.2	
12	Բետոն	$մ^3$	18.22	B 25 W6
13	Երկշերտ տաք քսուքային ջրամեկուսացում	$մ^2$	67.65	
14	Հետադարձ լիցք բուլդոզերով $10^{е}IV$ - 102$մ^3$, $9^{Д}V$ - 71$մ^3$	$մ^3$	173	
15	Հետադարձ լիցք ձեռքով $10^{е}IV$	$մ^3$	9.11	
16	Ավելացած բնահողի բարձում էքս. 1.0$մ^3$ շ.տ. տեղափոխում լցակույտ 1 կմ. $9^{Д}V$ - 102.1$մ^3$	$մ^3$	102.1	
17	Լողավազանի պատերի և հատակի ներկում լողավազանների կապույտ ներկով 1$մ^2$ - 0.38կգ. 2 շերտ	$մ^2$	154.9	"Гидростоун"
	Բետոնե հարթակի իրականացում			
18	Ավազակոպճային շերտի տեղադրում h=10սմ	$մ^2$	87.6	
19	Բետոնե հարթակի իրականացում միաձույլ բետոնից h=10սմ	$մ^2$	87.6	B 20
	Աստիճանների իրականացում			
20	Բարձր հատվածում մետաղական աստիճանների իրականացում Ø25, δ=3մմ (1գծ.մ - 1.63կգ) կլոր խողովակներից և տեղադրում նախորոք տեղադրված ներդիր էլեմենտների վրա , ներկումով -- ամրան Ø12 A500C l=25սմ, 18հատ -- մետաղյան թիթեղ 100x100x10 6հատ	գծ.մ/կգ գծ.մ/կգ կգ	7.4/12.06 4.5/3.99 4.68	
21	Ցածր հատվածում բետոնե աստիճանների իրականացում միաձույլ բետոնից	$մ^3$	0.18	B 25 W6
	II. ՀԵՆԱՊԱՏԻ ԿԱՌՈՒՑՈՒՄ			
22	Գոյություն ունեցող քարային շարվածքով հենապատի քանդում ձեռքով կողքի պահեստավորումով	գծ.մ/$մ^3$	20/34	
23	$9^{Д}V$ կարգի բնահողի փխրեցում հիդրոմուրճով	$մ^3$	50.86	
24	Նախօրոք փխրեցված $9^{Д}V$ կարգի բնահողի մշակում էքս. 1.0$մ^3$ շ.տ. կողքի կուտակումով հետագա օգտագործման համար	$մ^3$	101.72	
25	$10^{е}IV$ կարգի բնահողի մշակում էքս. 1.0$մ^3$ շ.տ. կողքի կուտակումով	$մ^3$	96.52	
26	$10^{е}IV$ կարգի բնահողի մշակում ձեռքով կողքի կուտակումով	$մ^3$	5.2	
27	Ավազակոպճային շերտի տեղադրում h=20սմ	$մ^3$	9	
28	Հիմքի միաձույլ բետոն	$մ^3$	47.545	B20, F150
29	Իրանի միաձույլ բետոն	$մ^3$	40.32	B20, F150
30	Ցամաքուրդ պատի ետևում	գծ.մ	25	

1	2	3	4	5
31	Ցամաքուրդային PVC խողովակներ (Ø 110*3,3մմ, L=0.9մ 4 հատ, L=1.4մ 1 հատ)	գծ.մ	5	
32	Ձևախախտման կարերի փրփրապլաստ	մ^{2}	11.68	b=4սմ
33	Երկշերտ քսուկային ջրամեկուսացում տաք բիտումով	մ^{2}	180	
34	Հետադարձ լիցք բուլդոզերով 10eIV - 88.72մ^{3}, 9^{Դ}V - 59.48մ^{3}	մ^{3}	148.2	
35	Հետադարձ լիցք ձեռքով 10eIV	մ^{3}	7.8	
36	Ավելցած 9^{Դ}V բնահողի բարձում էքս. 1.0մ^{3} շ.տ. տեղափոխում լցակույտ 1կմ	մ^{3}	42.2	
37	Բազրիքների տեղադրում -- մետաղական խողովակ 70x40x4 -- մետաղական խողովակ 60x30x3 -- մետաղական խողովակ 60x40x3 -- մետաղական խողովակ 40x30x3	սեքց. գծ.մ/կգ գծ.մ/կգ գծ.մ/կգ գծ.մ/կգ	12 1.2/7.428 55.92/214.174 36.84/158.412 44.28/127.969	
	III. Ø1.5մ Ե/Բ ԽՈՂՈՎԱԿԻ ԳԼԽԱՄԱՍԵՐԻ ՆՈՐՈԳՈՒՄ			
38	10^{e}IV կարգի բնահողի մշակում ձեռքով կողքի կուտակումով	մ^{3}	1.8	
39	Միաձույլ բետոնե գլխամասի իրականացում	մ^{3}	1.6	B20
40	Գլխադիրի կառուցում, L=3մ	մ^{3}	0.44	
41	Տեղում կուտակված քարերից քարային լիցքի իրականացում	մ^{3}	18	
42	Հունի ուղղում մեխանիզմով (բնահողի մշակում և տեղափոխում բուլդոզերով 5մ հեռ. վրա)	մ^{2}/մ^{3}	80/24	
43	Տեղում կուտակված քարերով հունի սալարկում	մ^{2}	80	
	IV. Ջրամատակարարում			
	Խողովակի համար խրամուղի			
44	10^{3}V կարգի բնահողի քանդում էքս. 0,65մ^{3} շ.տ. կողքի կուտակումով	մ^{3}	18.60	
45	Նույնը ձեռքով	մ^{3}	1.8	
46	Ավազակոպճային շերտի տեղադրում h=10սմ	մ^{3}	1.2	
47	Մետաղական Ø159մմ, δ=4մմ խողովակի տեղադրում	գծ.մ/կգ	60/918	
48	Խողովակի երկշերտ քսուկային ջրամեկուսացում տաք բիտումով	գծ.մ	59.45	
49	Հետադարձ լիցք բուլդոզերով	մ^{3}	16.41	
50	Հետադարձ լիցք ձեռքով	մ^{3}	1.6	
51	Ավելցած բնահողի ձեռքով բարձում ա/հ տեղափոխում լցակույտ 1կմ	մ^{3}	2.39	
	Ջրհորի պարզարանի կառուցում			
52	10^{3}V կարգի բնահողի մշակում ձեռքով կողքի կուտակումով	մ^{3}	0.2	
53	Ավազակոպճային շերտի տեղադրում h=10սմ	մ^{3}	0.036	
54	Ջրհորի կառուցում միաձույլ բետոնից -- հատակ -- պատեր	 մ^{3} մ^{3}	 0.28 0.4	 B 25 W6 B 25 W6
55	Ջրհորի ջրամեկուսացում 2 շերը տաք բիտումով	մ^{2}	2.4	
56	Ջրի թուջե փական Ø159մմ	հատ	1	
	V. Ջրահեռացում			
57	Դիտահորի համար փոսորակի քանդում հետհարված մուրճով	մ^{3}	3.1	9^{Դ}V
58	Խճային նախապատրաստական շերտ h=15սմ	մ^{3}	0.14	
59	Ց/ավազային շաղախ h=5սմ	մ^{3}	0.05	
60	Դիտահորի հիմքի սալի տեղադրում	հատ/մ^{3}	1/0.18	КЦД-10
61	Հավաքովի պատի օղակների տեղադրում, նախօրոք ացքի բացումով Ø159մմ 2 տեղ	հատ/մ^{3}	2/0.48	КЦ10-90
62	Ծածկի սալի տեղադրում 120x120 թուջե մտոցով, կափարիչով	հատ/մ^{3}	1/0.39	
63	Մետաղական աստիճան L50x4 անկյունակով 1գծ.մ - 3.05կգ պատրաստում տեղադրում	գծ.մ/կգ	6.4/19.52	

1	2	3	4	5
64	Դիտահորի արտաքին պատերի ջրամեկուսացում	$մ^2$	6.22	
65	Հետադարձ լիցք ձեռքով	$մ^3$	0.47	
66	Ավելացած բնահողի ձեռքով բարձում ա/հ տեղափոխում լցակույտ 1կմ	$մ^3$	2.63	
67	Հոսակի տեղադրում լողավազանում Ø150մմ	հատ	1	
68	Մետաղական Ø159մմ, δ=4մմ խողովակի տեղադրում	գծ.մ/կգ	11.2/171.36	
69	Ջրի փական Ø159մմ	հատ	1	թուջե
70	Հոսարանի տեղադրում Ø159մմ, l=0.4մ	հատ	2	
71	Միաձույլ բետոնե վաքի կառուցում	$մ^3$	0.2	B 20
72	Մետաղական ցանցի անկյունակ L50x4 1գծ.մ-3.0կգ	գծ.մ/կգ	7/21.35	
	VI. Հանդերձարանների իրականացում			
73	Ցնցուղարանների և հանդերձարանների հիմքերի համար խրամուղիների իրականացում ձեռքով 10^{e}IV գրունտում՝ կողքի գցումով:	$մ^3$	0.96	
74	Հիմքերի տակ ավազակոպճային շերտի տեղադրում h=10սմ:	$մ^3$	0.29	
75	Ցնցուղարանների և հանդերձարանների հիմքի իրականացում B15 դասի բետոնով:	$մ^3$	0.96	
76	Հատակի իրականացման համար ավազակոպճային շերտի տեղադրում-h=10սմ:	$մ^3$	0.87	
77	Հատակի իրականացման միաձույլ մանրահատիկ բետոնից -խիճ<=20սմ-h=10սմ:	$մ^3$	0.87	
78	Պատի իրականացում ուղղանկյուն կտրվածքով տուֆ քարով:	$մ^3$	3.50	
79	Կանգնակների իրականացում քառակուսի 80x80x3 խողովակներից: Կանգնակների ֆիքսման ամրաններ &12A500c - 3.6 կգ:	գմ/տ	9.3/0.066	
80	Հեծանի իրականացում քառակուսի 80x80x3 խողովակից:	գմ/տ	5.7/0.0403	
81	Տանիքի կարկասի իրականացում քառակուսի 50x50x3 խողովակներից:	գմ/տ	18/0.0765	
82	Տանիքի կարկասի կավարամածի քառակուսի 30x20x3 խողովակներից:	գմ/տ	22.9/0.0447	
83	Պրոֆնաստիլ КП-21 d=0.5 մմ տանիքի թիթեղների տեղադրում և ամրացում ինքնապարուրվող պտուտակներով:	$մ^2$	9.30	
84	Միջնապատերի իրականացում թեթև բետոն 60x400x800 մմ սալերով:	$մ^2$	10.20	
85	Ներսի պատերի լավորակ M200 մակնիշի ցեմենտավազային սվաղ և ներկում յուղաներկով:	$մ^2$	36.70	
86	Դրսի պատերի լավորակ M200 մակնիշի ցեմենտավազային սվաղ և ներկում ճակատային ներկով:	$մ^2$	19.20	
87	Ցնցուղարանների և հանդերձարանների հատակի իրականացում կերամոգրանիտե սալիկներով:	$մ^2$	6.40	
88	Մետալոպլաստե դռների տեղադրում - չափ. 1.6x1	հատ	5.00	
89	Հոսակների տեղադրում - &100 մմ	հատ	2.00	
90	Պոլիվինիքլորիդե անկյունակ D50 մմ:	հատ	2.00	
91	Պոլիվինիքլորիդե եռաբաշխիչ D50 մմ:	հատ	1.00	
92	Պոլիվինիքլորիդե խողովակ D50x2 մմ:	գմ	8.00	

Կազմեց՝ ***Մ. Ալեքսանյան***