Հ Ա Յ Ա Ս Տ Ա Ն Ի   Հ Ա Ն Ր Ա Պ Ե Տ Ո Ւ Թ Յ Ո Ւ Ն

«Կ Ա Պ Ի Տ Ա Լ   Դ Ի Զ Ա Յ Ն» ՍՊԸ

ՊԱՏՎԻՐԱՏՈՒ՝ ԵՐԵՎԱՆԻ ՔԱՂԱՔԱՊԵՏԱՐԱՆ

ՊԱՅՄԱՆԱԳԻՐ՝ N ԵՔ-ԲՄԽԱՇՁԲ-23/170

Ա Շ Խ Ա Տ Ա Ն Ք Ա Յ Ի Ն   Ն Ա Խ Ա Գ Ի Ծ

ԳԻՐՔ 1

ԱՇԽԱՏԱՆՔԱՅԻՆ ԳԾԱԳՐԵՐ

«ՀՀ, Երևան քաղաքի Աջափնյակ վարչական շրջանի Նազարբեկյան թաղամաս, Ծառուղու վերջնամաս՝ Վահագնի թաղամասի պատի հարևանությամբ, շների զբոսանքի համար առանձնացված զբոսայգու կառուցման աշխատանքներ»

ԵՐԵՎԱՆ 2023

Օբյեկտ՝ «ՀՀ, Երևան քաղաքի Աջափնյակ վարչական շրջանի Նազարբեկյան թաղամաս, Ծառուղու վերջնամաս՝ Վահագնի թաղամասի պատի հարևանությամբ, շների զբոսանքի համար առանձնացված զբոսայգու կառուցման աշխատանքներ»

Ա Շ Խ Ա Տ Ա Ն Ք Ա Յ Ի Ն   Ն Ա Խ Ա Գ Ի Ծ

ԳԻՐՔ 1
ԱՇԽԱՏԱՆՔԱՅԻՆ ԳԾԱԳՐԵՐ

«ԿԱՊԻՏԱԼ ԴԻԶԱՅՆ» ՍՊԸ ՏՆՕՐԵՆ՝ Է.Դավթյան

ԲԱՑԱՏՐԱԳԻՐ

Նախագծով կատարվել է «ՀՀ, Երևան քաղաքի Աջափնյակ վարչական շրջանի Նազարբեկյան թաղամաս, Ծառուղու վերջնամաս՝ Վահագնի թաղամասի պատի հարևանությամբ, շների զբոսանքի համար առանձնացված զբոսայգու կառուցման աշխատանքներ» աշխատանքային նախագիծը: Նախագիծը համապատասխանում է տվյալ ժամանակահատվածում ՀՀ-ում գործող նորմերին և ստանդարտներին:

Նախագծով նախատեսվում է իրականացնել հետևյալ հիմնական աշխատանքները.

Քանդման և ապամոնտաժման աշխատանքներ

Քանդել գոյություն ունեցող բետոնե սալահատակը՝ համապատասխան նախագծի: Ապամոնտաժել առկա մարզասարքերը, տեղափոխել և վերատեղադրել:

Կառուցողական աշխատանքներ

Տեղադրել նոր բազալտե եզրաքարեր 200x100մմ չափերով: Տարածքը համահարթեցնել, կառուցել նոր ե/բետոնե հենապատ: Կազմակերպել անցումներ բետոնե ձևավոր սալերով: Կառուցել շների զբոսանքի/վարժանքի համար այգի: Տեղադրել շների վարժանքի հարթակներ: Շների այգու պարագծով նախատեսել մետաղե ցանկապատ՝ 2մ բարձրությամբ: Տեղադրել նոր նստարաններ, աղբամաններ:

Նախատեսել արտաքին լուսավորության ցանցի ընդլայնում:

Ուշադրություն

Շինարարական աշխատանքների կազմակերպումը և անվտանգության ապահովումը պետք է համապատասխանի ''Правила охраны труда при строительстве ремонте и содержании автомобильных дорог 1993-01-01'' նորմատիվային փաստաթղթին: Ճանապարհային նշանների նշագծումն ու տեղադրումն իրականացնել համաձայն ГОСТ Р 52289-2000:

Նախքան նստարանների, աղբամանների պատվիրելը/պատրաստելը և տեղադրելը նախապես լրացուցիչ համաձայնեցնել Պատվիրատուի հետ:

«ՀՀ, Երևան քաղաքի Աջափնյակ վարչական շրջանի Նազարբեկյան թաղամաս, Ծառուղու վերջնամաս՝ Վահագնի թաղամասի պատի հարևանությամբ,շների զբոսանքի համար առանձնացված զբոսայգու կառուցման աշխատանքներ»			
ՇԻՆԱՐԱՐԱԿԱՆ ԱՇԽԱՏԱՆՔՆԵՐԻ ԿԱՏԱՐՄԱՆ ԺԱՄԱՆԱԿԱՑՈՒՅՑ			
ԱՇԽԱՏԱՆՔՆԵՐԻ ԱՆՎԱՆՈՒՄԸ	ՇԻՆԱՐԱՐԱԿԱՆ ԱՇԽԱՏԱՆՔՆԵՐԻ ԿԱՏԱՐՄԱՆ ԺԱՄԱՆԱԿԱՑՈՒՅՑԸ ԸՍՏ ԱՄԻՍՆԵՐԻ /ՄԵԿ ԲԱԺԱՆՈՒՄԸ՝ 30 ՕՐ/		
	1 /30 ՕՐ/	2 /30 ՕՐ/	3 /30 ՕՐ/
ՇԻՆ. ՄՈՆՏԱԺԱՅԻՆ ԱՇԽԱՏԱՆՔՆԵՐԻ ՆԱԽԱՊԱՏՐԱՍՏՄԱՆ ԱՇԽԱՏԱՆՔՆԵՐ			
ՔԱՆԴՄԱՆ ԱՇԽԱՏԱՆՔՆԵՐ			
ԿԱՌՈՒՑՄԱՆ ԱՇԽԱՏԱՆՔՆԵՐ			
ՀԱՅՏՆԱԲԵՐՎԱԾ ԹԵՐՈՒԹՅՈՒՆՆԵՐԻ ՎԵՐԱՑՄԱՆ, ՏԱՐԱԾՔԻ ՄԱՔՐՄԱՆ ԱՇԽԱՏԱՆՔՆԵՐ			
ԱՆՀՐԱԺԵՇՏ ՓԱՍՏԱԹՂԹԵՐԻ ՆԱԽԱՊԱՏՐԱՍՏՈՒՄ, ՇԱՀԱԳՈՐԾՄԱՆ ՀԱՆՁՆՈՒՄ			

2. Աշխատանքների կատարման համար պահանջվող լիցենզիան

աշխատանքների համար պահանջվում է հետևյալ լիցենզիայի տեսակները.
շինարարության իրականացում ըստ քաղաքաշինության հետևյալ ոլորտի`
-ԲՆԱԿԵԼԻ ՀԱՍԱՐԱԿԱԿԱՆ ԵՎ ԱՐՏԱԴՐԱԿԱՆ
-ԷԼԵԿՏՐԱՄԱՏԱԿԱՐԱՐՄԱՆ

3. ԺԱՄԿԵՏՆԵՐ
Կապալի օբյեկտի, դրա առանձին մասերի (կոնստրուկցիաներ և այլն) և օգտագործված նյութերի երաշխիքային

Հ/Հ	Նյութերի տեսակները	Երաշխիքային նվազագույն ժամկետ (տարի)
1	Մետաղ	30
2	Ապակի	5
3	Մետաղապլաստ	10
4	Հատակներ և դրանց առանձին նյութեր և շինվածքներ	10
5	Գաջ	20
6	Ցեմենտ	20
7	Ավազ	20
8	Երեսապատման սալեր	10
9	Պոլիպրոպիլենային խողովակ	30
10	Մալուխ	25

ՀԻՄՆԱԿԱՆ ԼՐԱԿԱԶՄԻ ԱՇԽԱՏԱՆՔԱՅԻՆԳԾԱԳՐԵՐԻ ՑԱՆԿ

Հ/Հ	ԱՇԽԱՏԱՆՔԻ ԱՆՎԱՆՈՒՄԸ	Թերթի համարը
1	ԲԱՑԱՏՐԱԳԻՐ, ԱՆՎԱՆԱՑԱՆԿ, ՏԵԽՆԻԿԱԿԱՆ ՄԱՍՆԱԳԻՐ, ԺԱՄԱՆԱԿԱՑՈՒՅՑ	ՃՇ-1
2	ՏԱՐԱԾՔԻ ԻՐԱՎԻՃԱԿԱՅԻՆ ՀԱՏԱԿԱԳԻԾ, Մ 1:2000; Մ 1:500	ՃՇ-2
3	ԱՌԿԱ ՎԻՃԱԿԻ ՀԱՏԱԿԱԳԻԾ /ԾԱԾԿՈՒՅԹՆԵՐԻ ՄԱԿՆԱՆՇՄԱՄԲ ԵՎ ՉԱՓԱԳՐՄԱՄԲ/	ՃՇ-3
4	ԲԱՐԵԿԱՐԳՄԱՆ ՀԱՏԱԿԱԳԻԾ /ԾԱԾԿՈՒՅԹՆԵՐԻ ՄԱԿՆԱՆՇՄԱՄԲ/	ՃՇ-4
4/1	ԲԱՐԵԿԱՐԳՄԱՆ ՀԱՏԱԿԱԳԻԾ /ՉԱՓԱԳՐՄԱՄԲ/	ՃՇ-4/1
5	ՏԻՊԱՅԻՆ ԿՏՐՎԱԾՔՆԵՐ	ՃՇ-5
6	ՄԵՏԱՂԱԿԱՆ ՑԱՆԿԱՊԱՏԻ ԴՐՎԱԳ H=2Մ, ՄԵՏԱՂԱԿԱՆ ԴՈՒՌ, ՆՅՈՒԹԱԾԱԽՍԻ ՄԱՍՆԱԳԻՐ	ՃՇ-6
7	ՇՆԵՐԻ ՎԱՐԺԱՍԱՐՔ -1	ՃՇ-7
8	ՇՆԵՐԻ ՎԱՐԺԱՍԱՐՔ -2	ՃՇ-8
9	ՇՆԵՐԻ ՎԱՐԺԱՍԱՐՔ -3	ՃՇ-9
10	ՇՆԵՐԻ ՎԱՐԺԱՍԱՐՔ -4	ՃՇ-10
11	ՇՆԵՐԻ ՎԱՐԺԱՍԱՐՔ -5	ՃՇ-11
12	ՆՍՏԱՐԱՆ, ՏԵԽՆԻԿԱԿԱՆ ԲՆՈՒԹԱԳԻՐ	ՃՇ-12
13	ԼՈՒՍԱՏՈՒՆԵՐԻ ՏԵՂԱԿԱՅՄԱՆ ՀԱՏԱԿԱԳԻԾ	ԷL-1
14	ԼՈՒՍԱՎՈՐՈՒԹՅԱՆ ՄԻԱԵՂՋՅՈՒՐ ԲԱՐՁԱԿՈՎ ՀԵՆԱՍՅԱՆ ՄՈՆՏԱԺՄԱՆ ՏԻՊԱՅԻՆ ԳԾԱԳԻՐ	ԷL-2
15	ՇԻՆԱՐԱՐՈՒԹՅԱՆ ԿԱԶՄԱԿԵՐՊՈՒՄ	ՇԿ-1

1. Մասնակիցների «Աշխատանքային ռեսուրսներ» և «Տեխնիկական միջոցներ», «Մասնագիտական փորձառություն» որակավորման չափանիշներին ներկայացվող պահանջները

- «Աշխատանքային ռեսուրսներ» որակավորման չափանիշ - մասնակցի աշխատակազմում պետք է ընդգրկված լինեն առնվազն՝

Հ/Հ	Անվանումը	/որակավորումը, ոլորտը/	Քանակը /մարդ/	Աշխատանքային փորձ
1	Աշխղեկ	բարձրագույն կրթությամբ ինժեներ-շինարար / քաղացիական և արդյունաբերական շինարարություն	1	3 տարի
2	Ձոդող	ցանկացած	1	3 տարի
3	Ծեփագործ	ցանկացած	1	3 տարի
4	Հարդարման աշխատանքների մասնագետ (ներկարար)	ցանկացած	1	3 տարի
5	Սանտեխնիկ	ցանկացած	1	3 տարի
6	Էլեկտրիկ	ցանկացած	1	3 տարի
7	Բանվոր	ցանկացած	2	-

«Տեխնիկական միջոցներ» որակավորման չափանիշ – մասնակիցը պետք է ունենա հետևյալ տեխնիկական միջոցները.

Տեխնիկական միջոցի անվանումը	Տիպը	Պահանջվող քանակը
Ավտոինքնաթափ, բեռն. առնվազն 8տ	ցանկացած	1
Եռակցման ագրեգատ	ցանկացած	1
Հետահատ մուրճ	ցանկացած	2
Ձեռքի հարվածամուրճ	ցանկացած	2

ՆԱԽԱԳԾԱՅԻՆ ԸՆԿԵՐՈՒԹՅՈՒՆ`		
«ԿԱՊԻՏԱԼ ԴԻԶԱՅՆ» ՍՊԸ "CAPITAL DESIGN" LLC		
ՆԱԽԱԳԾԻ ՀԱՍՑԵ՝		
Աջափնյակ վարչական շրջանի Նազարբեկյան թաղամաս, Ծառուղու վերջնամաս՝ Վահագնի թաղամասի պատի հարևանությամբ, շների զբոսանքի համար առանձնացված զբոսայգու կառուցման աշխատանքներ		
ՆԱԽԱԳԾԻ ԱՆՎԱՆՈՒՄԸ՝		
ԲԱՑԱՏՐԱԳԻՐ, ԱՆՎԱՆԱՑԱՆԿ, ՏԵԽՆԻԿԱԿԱՆ ՄԱՍՆԱԳԻՐ, ԺԱՄԱՆԱԿԱՑՈՒՅՑ		
ԹԵՐԹ՝	ԹԵՐԹԵՐ՝	ՄԱՍՇՏԱԲ՝
ՃՇ-1	15	1:150
ՏՆՕՐԵՆ՝	Է. ԴԱՎԹՅԱՆ	
ՆԱԽԱԳԾՈՂ՝	Ա. ԽԱՉԱՏՐՅԱՆ	
ՍՏՈՒԳԵՑ՝	Է. ԴԱՎԹՅԱՆ	

ՏԱՐԱԾՔԻ ԻՐԱՎԻՃԱԿԱՅԻՆ ՀԱՏԱԿԱԳԻԾ, Մ 1:2000

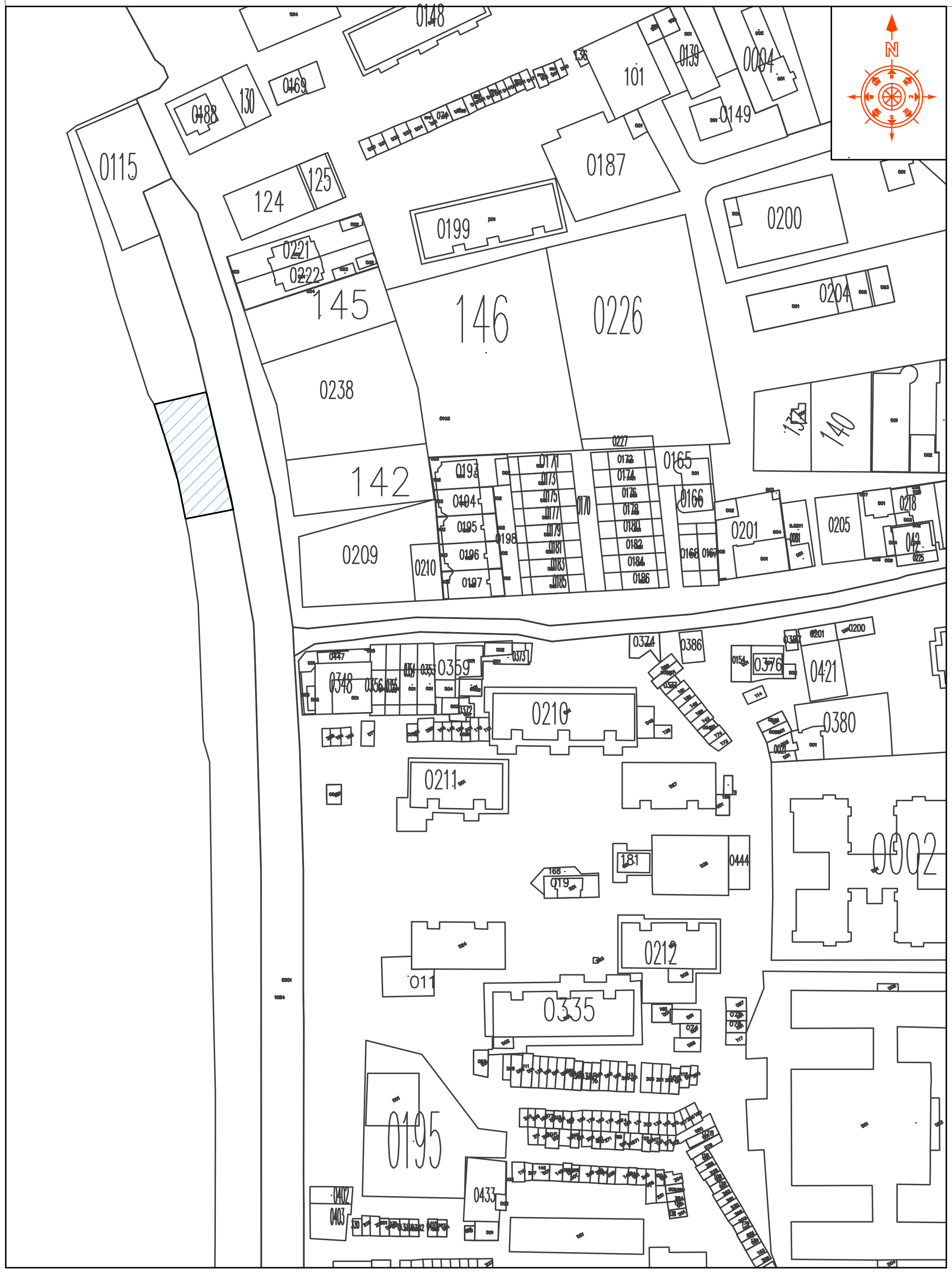

ՏԱՐԱԾՔԻ ԻՐԱՎԻՃԱԿԱՅԻՆ ՀԱՏԱԿԱԳԻԾ, Մ 1:500

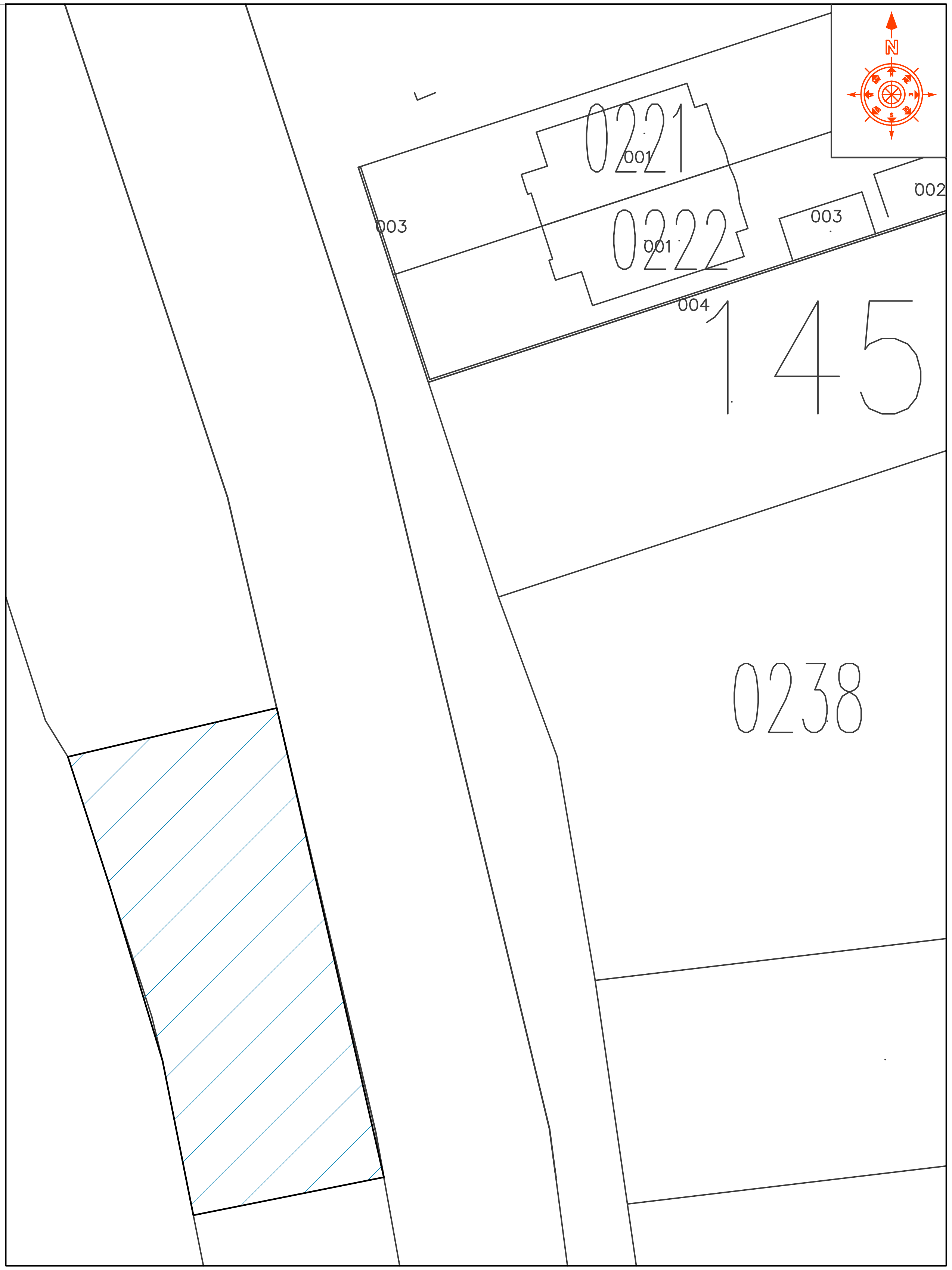

ՀԱՄԱՁԱՅՆԵՑՎԱԾ Է

ՊԱՅՄԱՆԱԿԱՆ ՆՇԱՆՆԵՐ:

Քննարկվող տարածք

ԱՋԱՓՆՅԱԿ ՎԱՐՉԱԿԱՆ ՇՐՋԱՆԻ ՂԵԿԱՎԱՐ՝ ________________ Կ.ԲԱՔԻՆՅԱՆ

ՆԱԽԱԳԾԱՅԻՆ ԸՆԿԵՐՈՒԹՅՈՒՆ՝

«ԿԱՊԻՏԱԼ ԴԻԶԱՅՆ» ՍՊԸ
"CAPITAL DESIGN" LLC

ՆԱԽԱԳԾԻ ՀԱՍՑԵ՝

Աջափնյակ վարչական շրջանի Նազարբեկյան թաղամաս, Ծառուղու վերջնամաս՝ Վահագնի թաղամասի պատի հարևանությամբ, շների զբոսանքի համար առանձնացված զբոսայգու կառուցման աշխատանքներ

ՆԱԽԱԳԾԻ ԱՆՎԱՆՈՒՄԸ՝

ՏԱՐԱԾՔԻ ԻՐԱՎԻՃԱԿԱՅԻՆ ՀԱՏԱԿԱԳԻԾ 1:2000; 1:500

ԹԵՐԹ՝	ԹԵՐԹԵՐ՝	ՄԱՍՇՏԱԲ՝
ՃՇ-2	15	1:150

ՏՆՕՐԵՆ՝	Է. ԴԱՎԹՅԱՆ	
ՆԱԽԱԳԾՈՂ՝	Ա. ԽԱՉԱՏՐՅԱՆ	
ՍՏՈՒԳԵՑ՝	Է. ԴԱՎԹՅԱՆ	

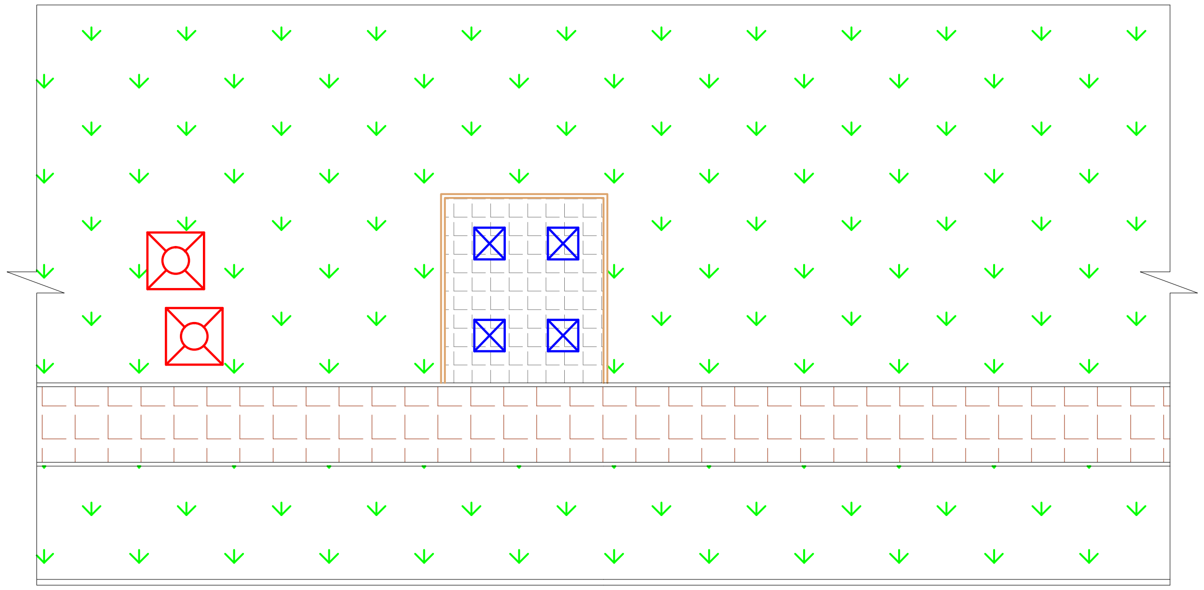

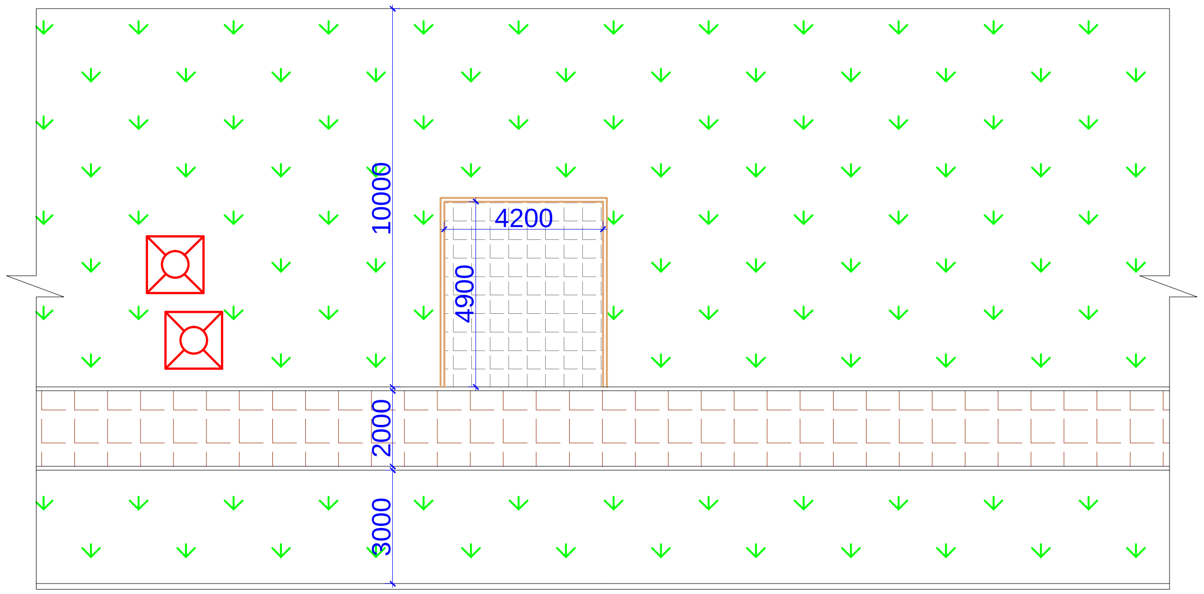

ՊԱՅՄԱՆԱԿԱՆ ՆՇԱՆՆԵՐ:

Ապամոնտաժվող բետոնե եզրաքարեր	Ապամոնտաժվող մարզասարքեր
Առկա դիտահոր	Քանդվող բետոնե սալահատակ
Առկա բետոնե սալահատակ	Կանաչ գոտի

ՆԱԽԱԳԾԱՅԻՆ ԸՆԿԵՐՈՒԹՅՈՒՆ՝

«ԿԱՊԻՏԱԼ ԴԻԶԱՅՆ» ՍՊԸ
"CAPITAL DESIGN" LLC

ՆԱԽԱԳԾԻ ՀԱՍՑԵ՝

Աջափնյակ վարչական շրջանի Նազարբեկյան թաղամաս, Ծառուղու վերջնամաս՝ Վահագնի թաղամասի պատի հարևանությամբ, շների զբոսանքի համար առանձնացված զբոսայգու կառուցման աշխատանքներ

ՆԱԽԱԳԾԻ ԱՆՎԱՆՈՒՄԸ՝

ԱՌԿԱ ՎԻՃԱԿԻ ՀԱՏԱԿԱԳԻԾ /ԾԱԾԿՈՒՅԹՆԵՐԻ ՄԱԿՆԱՇՄԱՄԲ ԵՎ ՉԱՓԱԳՐՄԱՄԲ/

ԹԵՐԹ՝	ԹԵՐԹԵՐ՝	ՄԱՍՇՏԱԲ՝
ՃՇ-3	15	1:200

ՏՆՕՐԵՆ՝	Է. ԴԱՎԹՅԱՆ	
ՆԱԽԱԳԾՈՂ՝	Ա. ԽԱՉԱՏՐՅԱՆ	
ՍՏՈՒԳԵՑ՝	Է. ԴԱՎԹՅԱՆ	

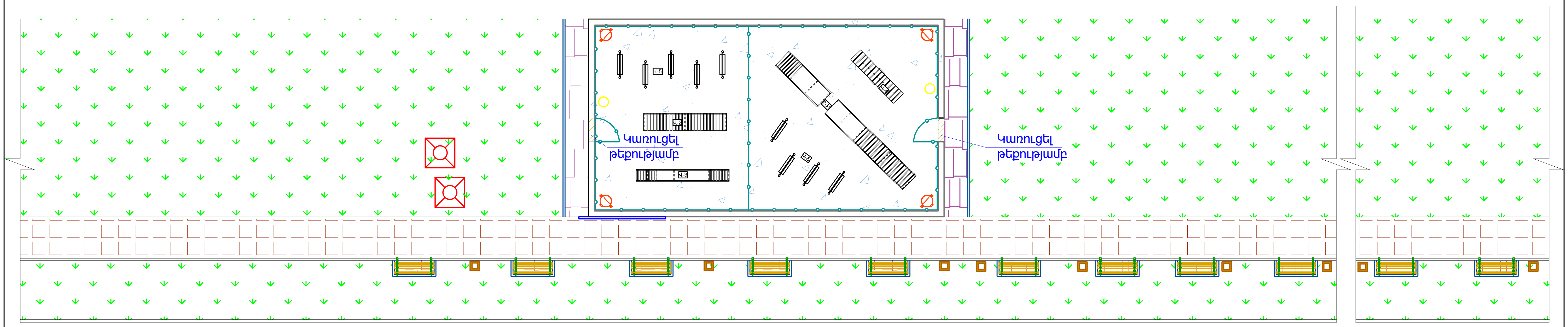

ՊԱՅՄԱՆԱԿԱՆ ՆՇԱՆՆԵՐ:

- Նոր բազալտե եզրաքարերի իրականացում 200x100մմ չափերով
- Նոր ե/բ պատեր
- Լրացվող եզրաքար
- Երեսապատում բազալտե սալերով 30մմ հաստ.
- Բետոնե ձևավոր սալիկներ
- Կապույտ ավազ/գլաքար
- Նստարանների տեղադրում
- Աղբամանների տեղադրում
- Աղբամանների տեղադրում /շների կեղտի համար
- Վ-1 Վ-2 Վ-3 Վ-4 Վ-5 Նոր վարժասարքերի տեղադրում
- Նոր մետաղե ցանկապատ h=2մ/դռներով/
- Ջրի կետ շների լվացման համար/միացումը մոտակա ջրագծից/

ՆԱԽԱԳԾԱՅԻՆ ԸՆԿԵՐՈՒԹՅՈՒՆ՝

«ԿԱՊԻՏԱԼ ԴԻԶԱՅՆ» ՍՊԸ
"CAPITAL DESIGN" LLC

ՆԱԽԱԳԾԻ ՀԱՍՑԵ՝

Աջափնյակ վարչական շրջանի Նազարբեկյան թաղամաս, Ծառուղու վերջնամաս՝ Վահագնի թաղամասի պատի հարևանությամբ, շների զբոսանքի համար առանձնացված զբոսայգու կառուցման աշխատանքներ

ՆԱԽԱԳԾԻ ԱՆՎԱՆՈՒՄԸ՝

ԲԱՐԵԿԱՐԳՄԱՆ ՅԱՏԱԿԱԳԻԾ
/ՇԱԾԿՈՒՅԹՆԵՐԻ ՄԱԿՆԱՆՇՄԱՄԲ/

ԹԵՐԹ՝	ԹԵՐԹԵՐ՝	ՄԱՍՇՏԱԲ՝
ՃՇ-4	15	1:200

ՏՆՕՐԵՆ՝	Է. ԴԱՎԹՅԱՆ	
ՆԱԽԱԳԾՈՂ՝	Ա. ԽԱՉԱՏՐՅԱՆ	
ՍՏՈՒԳԵՑ՝	Է. ԴԱՎԹՅԱՆ	

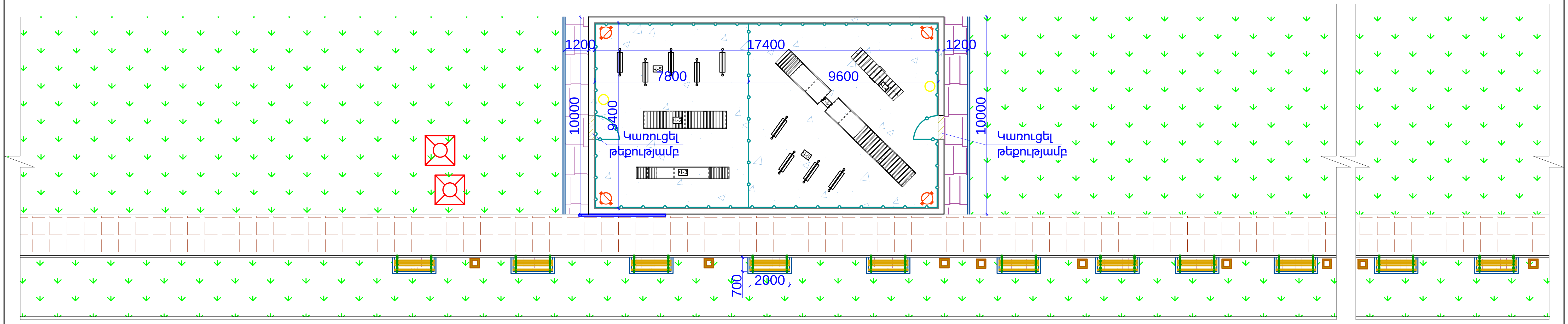

ԱՂԲԱՄԱՆ

ՆԱԽԱԳԾԱՅԻՆ ԸՆԿԵՐՈՒԹՅՈՒՆ՝

«ԿԱՊԻՏԱԼ ԴԻԶԱՅՆ» ՍՊԸ
"CAPITAL DESIGN" LLC

ՆԱԽԱԳԾԻ ՀԱՍՑԵ՝

Աջափնյակ վարչական շրջանի Նազարբեկյան թաղամաս, Ծառուղու վերջնամաս՝ Վահագնի թաղամասի պատի հարևանությամբ, շների զբոսանքի համար առանձնացված զբոսայգու կառուցման աշխատանքներ

ՆԱԽԱԳԾԻ ԱՆՎԱՆՈՒՄԸ՝

ԲԱՐԵԿԱՐԳՄԱՆ ՅԱՏԱԿԱԳԻԾ
/ԾԱԾԿՈՒՅԹՆԵՐԻ ՄԱԿՆԱՆՇՄԱՄԲ/

ԹԵՐԹ՝	ԹԵՐԹԵՐ՝	ՄԱՍՇՏԱԲ՝
ՃՇ-4	15	1:200

ՏՆՕՐԵՆ՝	Է. ԴԱՎԹՅԱՆ	[signature]
ՆԱԽԱԳԾՈՂ՝	Ա. ԽԱՉԱՏՐՅԱՆ	[signature]
ՍՏՈՒԳԵՑ՝	Է. ԴԱՎԹՅԱՆ	[signature]

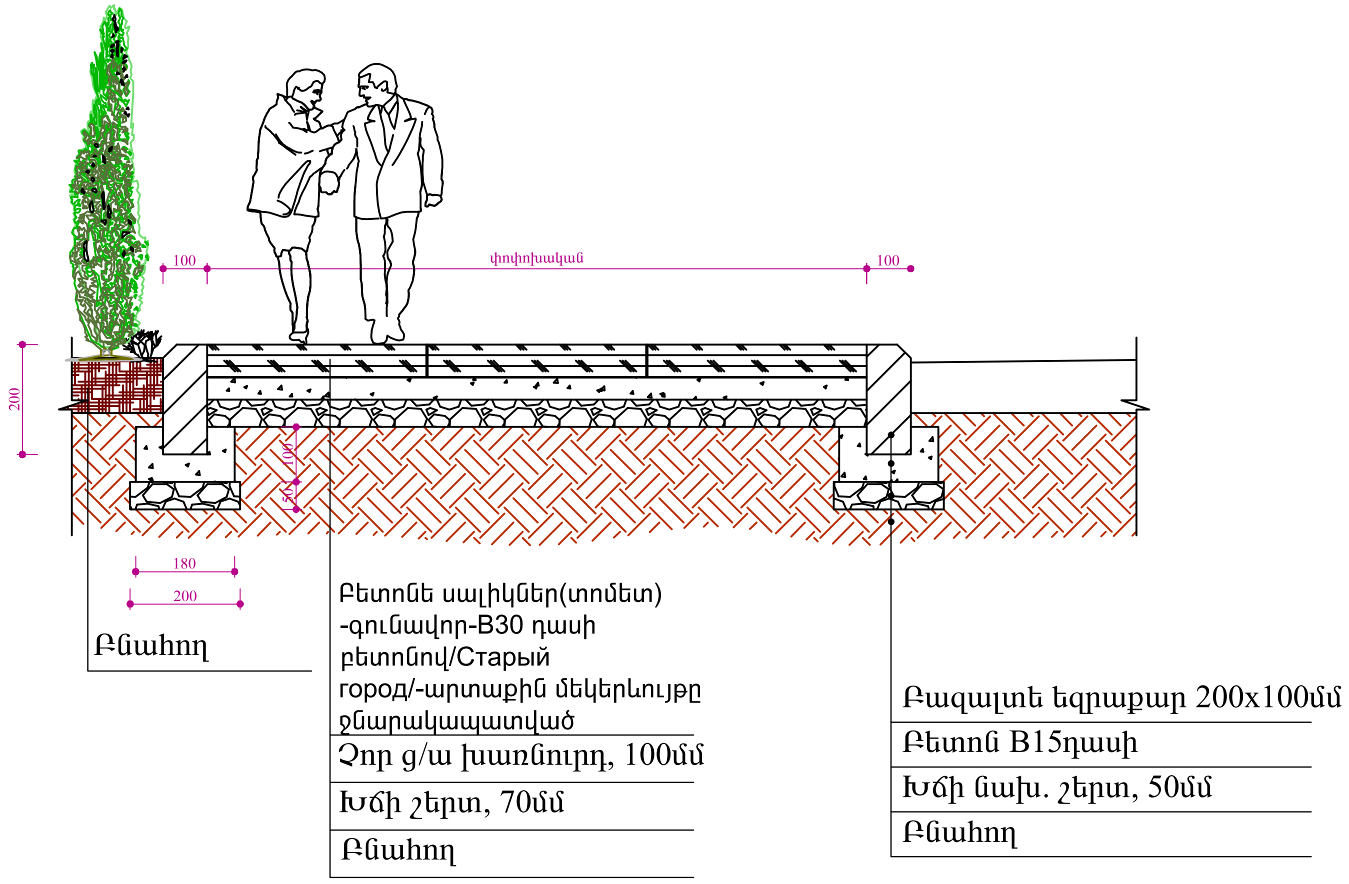

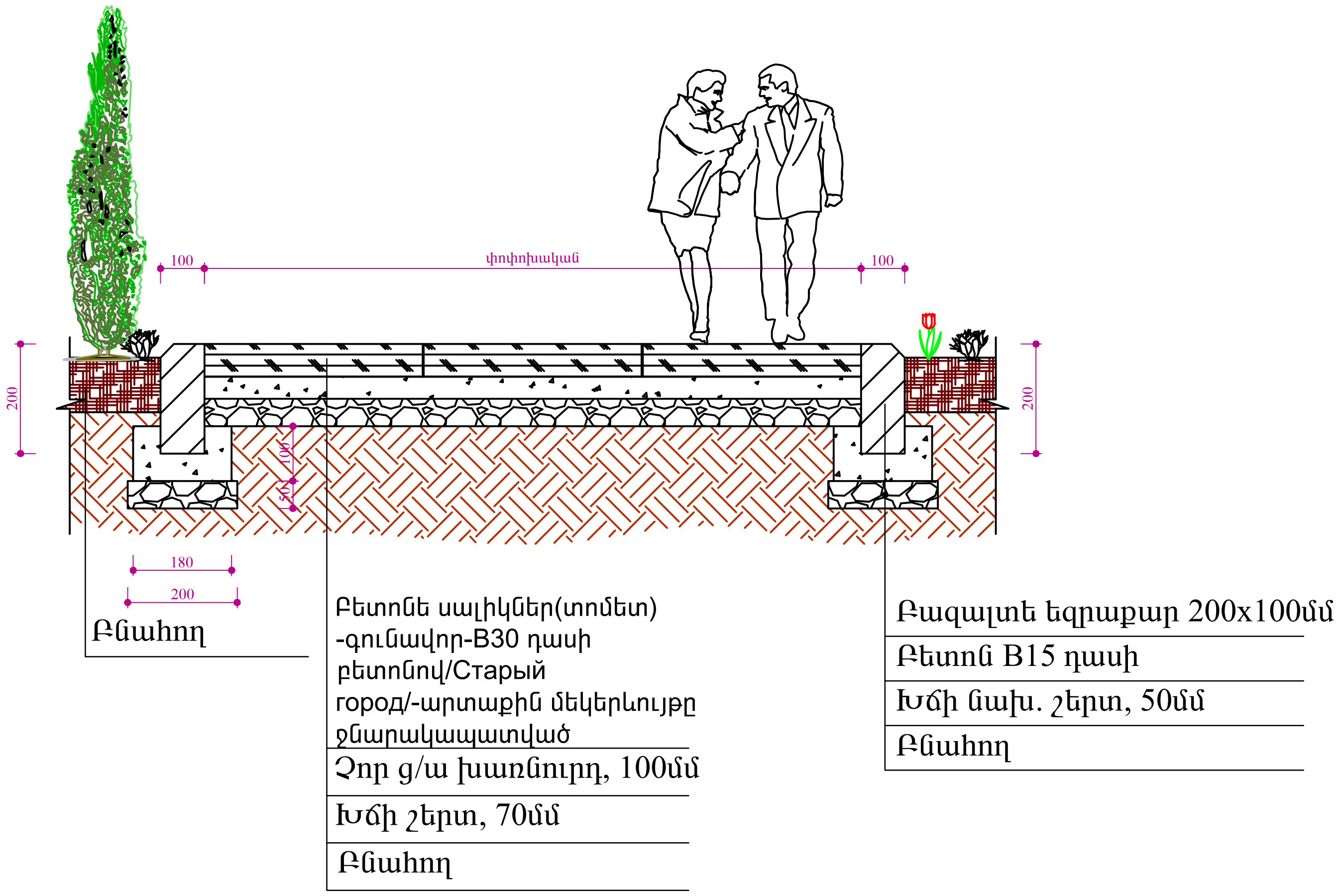

ԾԱՆՈԹՈՒԹՅՈՒՆ

1. *Բազալտե եզրաքարերի տեղադրումն իրականացնել համաձայն հետևյալ նորմատիվային փաստաթղթերի՝*
- Բազալտե եզրաքար 150x300մմ և 100x200մմ չափերի - ГОСТ 32018-2012 "Изделия строительно-дорожные из природного камня" .
- Բետոն B15 դասի և B7.5 դասի- ГОСТ 26633-2015 "Бетоны тяжелые и мелкозернистые, технические условия" .
- Խճի նախաշերտ 50մմ հաստ. և 70մմ հաստ. - СНИП 3.06.03-85 "Автомобильные дороги" -կետ 7.4 "Устройство щебеночных оснований и покрытий методом закладки".
- Ըստ ГОСТ 25100-2011 "Грунты, классификация" որպես հիմնատակ ընդունվել են ոչ աղակալած, չուռչող և ոչ նստվածքային գրունտներ: Գրունտային ջրերը բացակայում են : Հողային աշխատանքներն իրականացնելիս ըստ անհրաժեշտության կձեռնարկվեն լրացուցիչ միջոցառումներ:

2. *Ա/բ ծածկույթն իրականացնել համաձայն հետևյալ նորմատիվային փաստաթղթերի՝*
- Տաք մանրահատիկ ա/բ 5սմ հաստ. - ըստ ГОСТ 9128-2013 "Смеси асфальтбетонные, полимерасфальтбетонные, асфальтбетон, полимерасфальтбетон для автомобильных дорог и аэродромов, технические условия" մանրահատիկ ա/բ մակնիշը՝ II, խիտ B տիպի:
- Խճային հիմք բիտումի տարածումով 4.12տ/1000քմ - իրականացնել համաձայն ՀՀՇՆ IV 11.05.02-99 «Ավտոմոբիլային ճանապարհներ» կետեր 14.52-14.62:
- Ըստ ГОСТ 25100-2011 "Грунты, классификация" որպես հիմնատակ ընդունվել են ոչ աղակալած, չուռչող և ոչ նստվածքային գրունտներ: Գրունտային ջրերը բացակայում են : Հողային աշխատանքներն իրականացնելիս ըստ անհրաժեշտության կձեռնարկվեն լրացուցիչ միջոցառումներ:

ՆՈՐ ԿԱՌՈՒՑՎՈՂ Ե/Բ ՊԱՏԻ ԿՏՐՎԱԾՔ Մ1:25

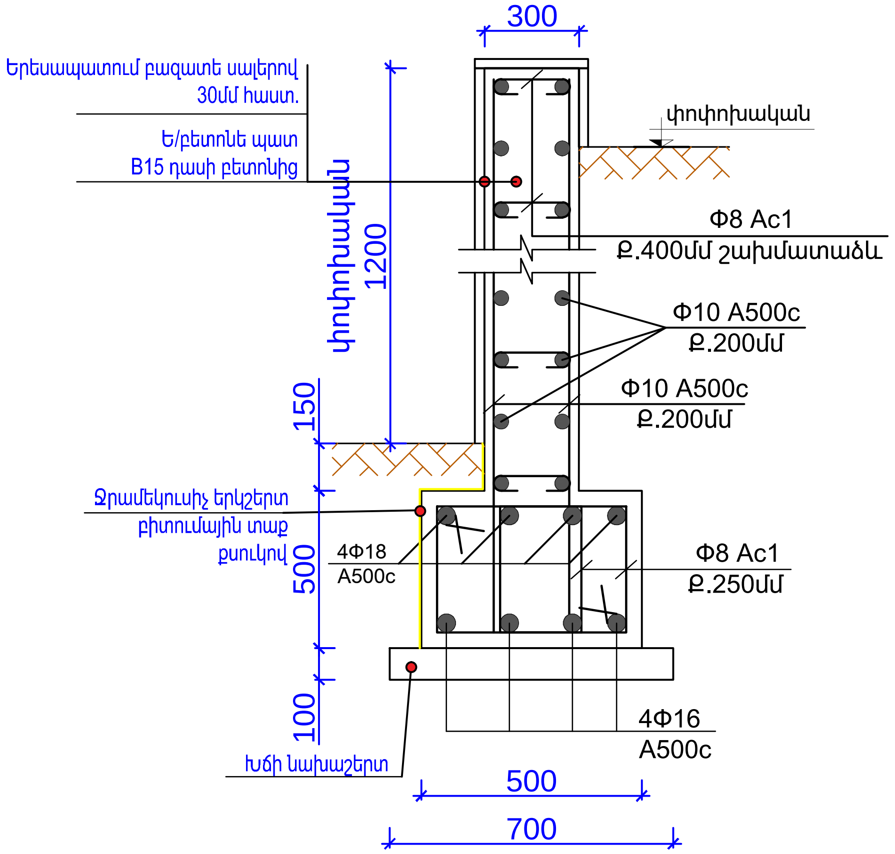

ՆԱԽԱԳԾԱՅԻՆ ԸՆԿԵՐՈՒԹՅՈՒՆ՝		
«ԿԱՊԻՏԱԼ ԴԻԶԱՅՆ» ՍՊԸ "CAPITAL DESIGN" LLC		
ՆԱԽԱԳԾԻ ՀԱՍՑԵ՝		
Աջափնյակ վարչական շրջանի Նազարբեկյան թաղամաս, Ծառուղու վերջնամաս՝ Վահագնի թաղամասի պատի հարևանությամբ,շների զբոսանքի համար առանձնացված զբոսայգու կառուցման աշխատանքներ		
ՆԱԽԱԳԾԻ ԱՆՎԱՆՈՒՄԸ՝		
ՏԻՊԱՅԻՆ ԿՏՐՎԱԾՔՆԵՐ		
ԹԵՐԹ՝	ԹԵՐԹԵՐ՝	ՄԱՍՇՏԱԲ՝
ՃԾ-5	15	1:100
ՏՆՕՐԵՆ՝	Է. ԴԱՎԹՅԱՆ	[signature]
ՆԱԽԱԳԾՈՂ՝	Ա. ԽԱՉԱՏՐՅԱՆ	[signature]
ՍՏՈՒԳԵՑ՝	Է. ԴԱՎԹՅԱՆ	[signature]

ՄԵՏԱՂԱԿԱՆ ՑԱՆԿԱՊԱՏԻ ԴՐՎԱԳ H=2.08Մ

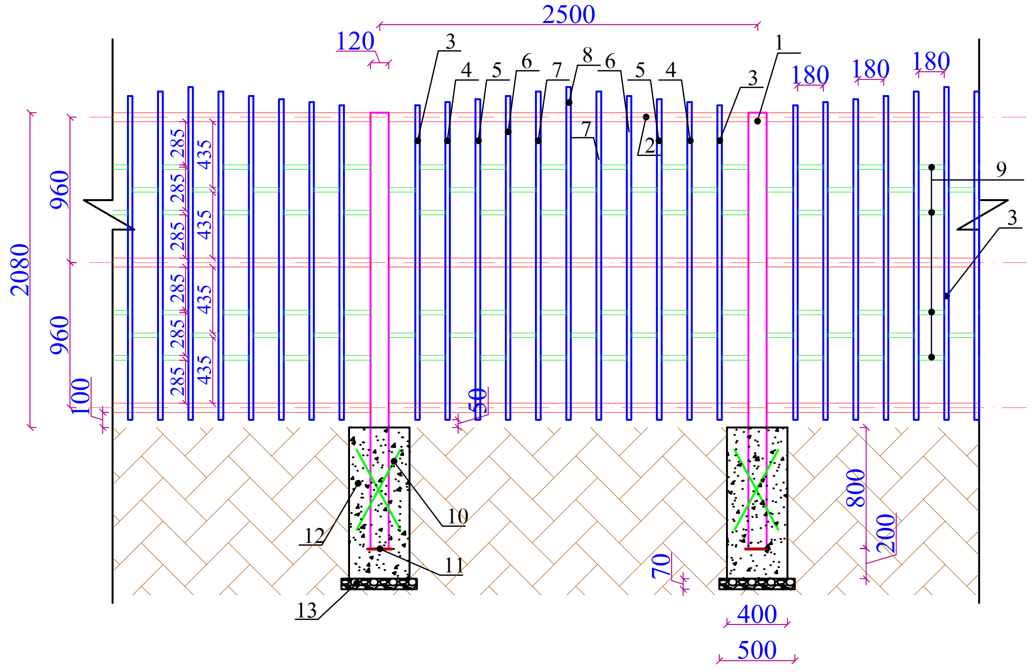

ՏԵՍՔԸ ՎԵՐԵՎԻՑ

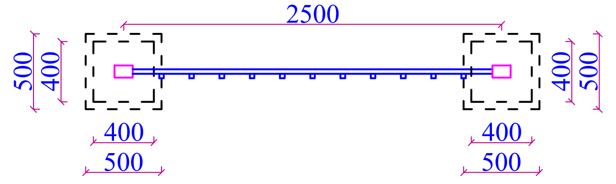

ԾԱՆՈԹՈՒԹՅՈՒՆ
1.Եռակցումը կատարել Э-46 (ГОСТ 9467-75) մակնիշի էլեկտրոդներով
2.Բոլոր չափերը տրված են մմ-ով

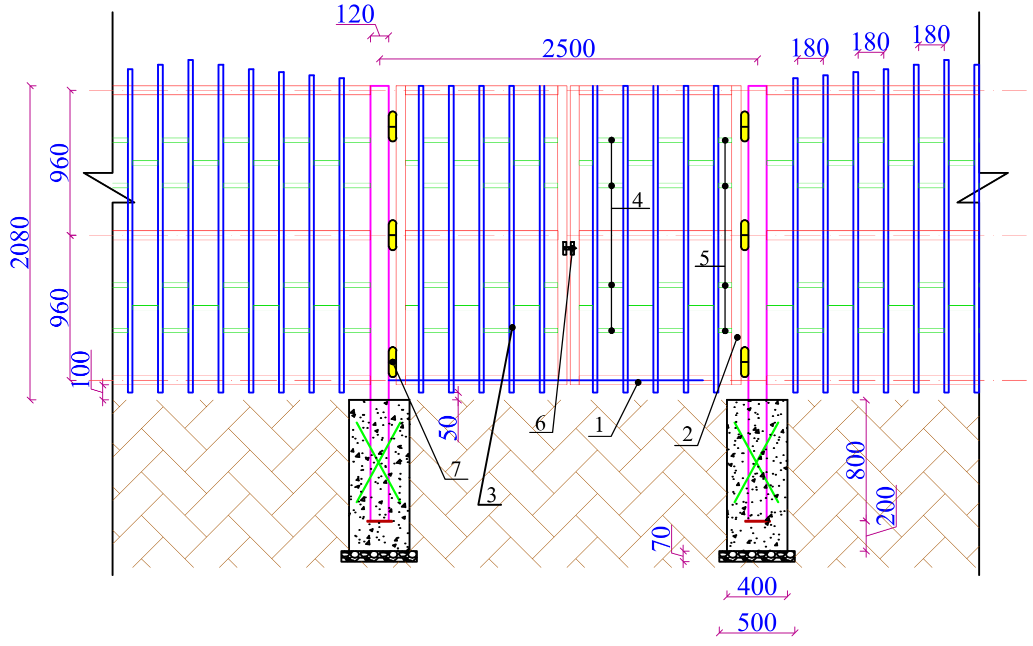

2.08 Մ ՑԱՆԿԱՊԱՏԻ ՆՅՈՒԹԱԾԱԽՍԻ ՄԱՍՆԱԳԻՐ ՄԵԿ ԷԼԵՄԵՆՏԻ ՀԱՄԱՐ

ԴԻՐՔ	ՆՇԱՆԱԿՈՒՄԸ	ԱՆՎԱՆՈՒՄԸ	ՔԱՆ., ՀԱՏ	1 ԳՄ-Ի ՔԱՇԸ, ԿԳ	ԸՆԴ. ՔԱՇԸ, ԿԳ
1	ГОСТ 8645-68	□120x80x4 մմ - L=2880մմ+ /5% թափոն/	2	11.98	72.46
2	ГОСТ 8645-68	□60 (h)x40x3 մմ - L=2380մմ+ /5% թափոն/	3	4.30	32.24
3	ГОСТ 8645-68	□30x20x2 մմ - L=2080մմ+ /5% թափոն/	2	1.39	6.08
4	ГОСТ 8645-68	□30x30x2 մմ - L=2100մմ+ /5% թափոն/	2	1.39	6.13
5	ГОСТ 8645-68	□30x30x2 մմ - L=2120մմ+ /5% թափոն/	2	1.39	6.19
6	ГОСТ 8645-68	□30x30x2 մմ - L=2140մմ+ /5% թափոն/	2	1.39	6.25
7	ГОСТ 8645-68	□30x30x2 մմ - L=2170մմ+ /5% թափոն/	2	1.39	6.34
8	ГОСТ 8645-68	□30x30x2 մմ - L=2200մմ+ /5% թափոն/	1	1.39	3.22
9	ГОСТ 8645-68	□30x30x2 մմ - L=180մմ+ /5% թափոն/	36	1.39	9.46
10	ГОСТ 5781-82	Ф12AIII - L= 600ՄՄ+/5% թափոն/	4	0.888	2.24
11	ГОСТ 103-2006	-5x100 մմ - L=100մմ+ /5% թափոն/	2	0.4 կգ հատը	0.84
12	ГОСТ 26633-2015	Բետոն B20 դասի - 0.32 մ^{3}			
13	СНИП 3.06.03-85	Խճի նախապատրաստական շերտ - 0.035 մ^{3}			
		Ընդամենը, կգ մետաղ			151.45

2.08Մ ՑԱՆԿԱՊԱՏԻ ԴՌՆԱԿԻ (2.38x2.08/H/) ՆՅՈՒԹԱԾԱԽՍԻ ՄԱՍՆԱԳԻՐ

ԴԻՐՔ	ՆՇԱՆԱԿՈՒՄԸ	ԱՆՎԱՆՈՒՄԸ	ՔԱՆ., ՀԱՏ	1 ԳՄ-Ի ՔԱՇԸ, ԿԳ	ԸՆԴ. ՔԱՇԸ, ԿԳ
1	ГОСТ 8645-68	□60 (h)x40x3 մմ - L=1010մմ+ /5% թափոն/	6	4.30	27.37
2	ГОСТ 8645-68	□60 (h)x40x3 մմ - L=2000մմ+ /5% թափոն/	4	4.30	36.12
3	ГОСТ 8645-68	□30x20x2 մմ - L=2030մմ+ /5% թափոն/	10	1.39	29.63
4	ГОСТ 8645-68	□30x30x2 մմ - L=180մմ+ /5% թափոն/	24	1.39	6.31
5	ГОСТ 8645-68	□30x30x2 մմ - L=95մմ+ /5% թափոն/	12	1.39	1.67
6		Կողպեք - 1 հատ			
7	ГОСТ 5088-2005	Ծխնի - 6 հատ			
		Ընդամենը, կգ մետաղ			1017.1

ՆԱԽԱԳԾԱՅԻՆ ԸՆԿԵՐՈՒԹՅՈՒՆ՝

«ԿԱՊԻՏԱԼ ԴԻԶԱՅՆ» ՍՊԸ
"CAPITAL DESIGN" LLC

ՆԱԽԱԳԾԻ ՀԱՍՑԵ՝

Աջափնյակ վարչական շրջանի Նազարբեկյան թաղամաս, Ծառուղու վերջնամաս՝ Վահագնի թաղամասի պատի հարևանությամբ, շների զբոսանքի համար առանձնացված զբոսայգու կառուցման աշխատանքներ

ՆԱԽԱԳԾԻ ԱՆՎԱՆՈՒՄԸ՝

ՄԵՏԱՂԱԿԱՆ ՑԱՆԿԱՊԱՏԻ ԴՐՎԱԳ H=2Մ, ՄԵՏԱՂԱԿԱՆ ԴՈՒՌ ՆՅՈՒԹԱԾԱԽՍԻ ՄԱՍՆԱԳԻՐ

ԹԵՐԹ՝	ԹԵՐԹԵՐ՝	ՄԱՍՇՏԱԲ՝
ՃՇ-6	15	1:50
ՏՆՕՐԵՆ՝	Է. ԴԱՎԹՅԱՆ	
ՆԱԽԱԳԾՈՂ՝	Ա. ԽԱՉԱՏՐՅԱՆ	
ՍՏՈՒԳԵՑ՝	Է. ԴԱՎԹՅԱՆ	

ՇՆԵՐԻ ՎԱՐԺԱՍԱՐՔ - 1, ՏԵՍՔԸ ՎԵՐԵՎԻՑ Մ1:50

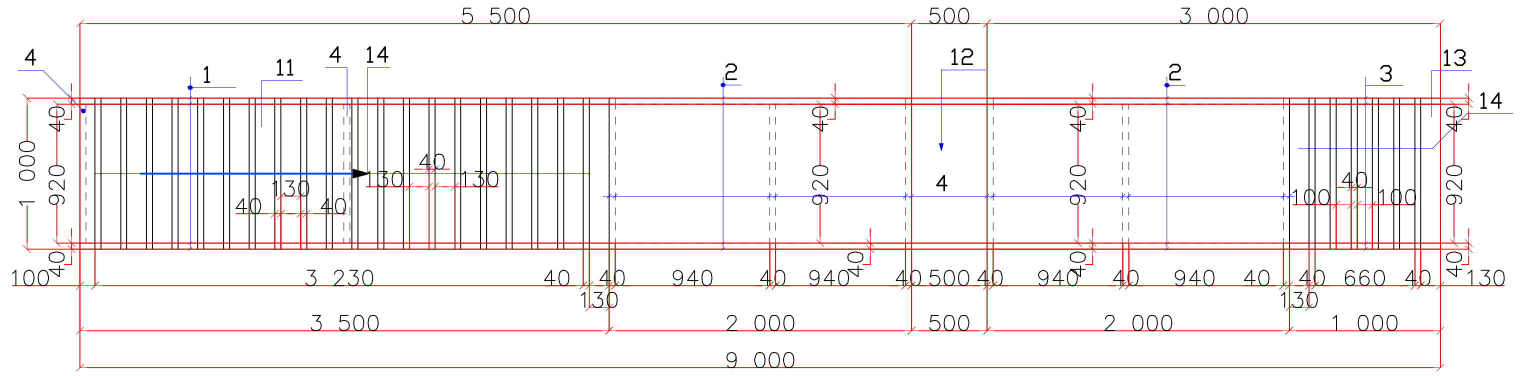

ՏԵՍՔԸ ԿՈՂՔԻՑ

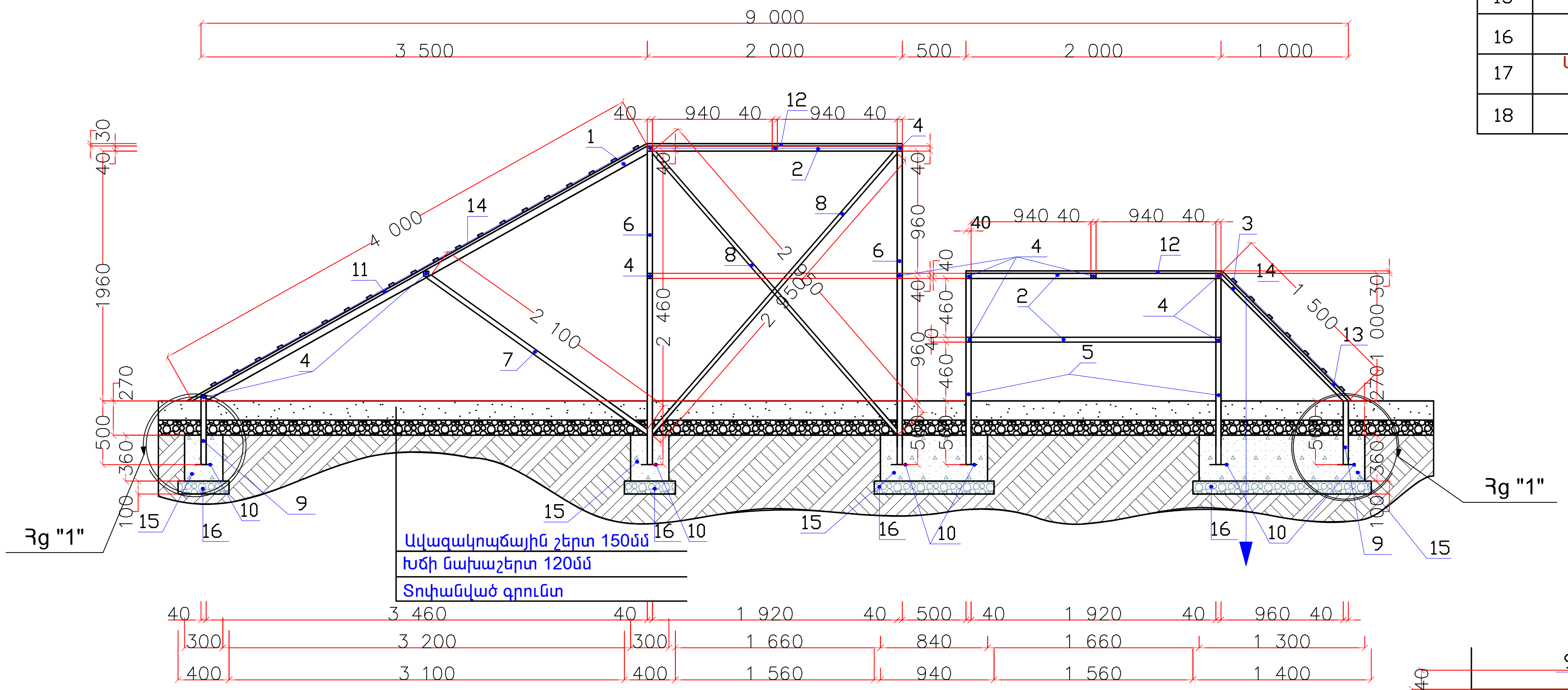

ՆՅՈՒԹԱԾԱԽՍԻ ՄԱՍՆԱԳԻՐ

N	ԱՆՎԱՆՈՒՄ	ՔԱՆ. ՀԱՏ n	ԵՐԿԱՐ ՄՄ L	nxL Մ	1 ԳՄ-Ի ՔԱՇԸ, ԿԳ	ԾԱՆՈԹՈՒ-ԹՅՈՒՆ ԿԳ
1	2	3	4	5	6	7
1	Պողպ. ուղղ. խող. 40x40x2	2	4000	8.00	2.37	18.96
2	Պողպ. ուղղ. խող. 40x40x2	6	2000	12.00	2.37	28.44
3	Պողպ. ուղղ. խող. 40x40x2	2	1500	3.00	2.37	7.11
4	Պողպ. ուղղ. խող. 40x40x2	12	920	11.04	2.37	26.17
5	Պողպ. ուղղ. խող. 40x40x2	4	1460	5.84	2.37	13.84
6	Պողպ. ուղղ. խող. 40x40x2	4	2460	9.84	2.37	23.33
7	Պողպ. ուղղ. խող. 40x40x2	2	2100	4.20	2.37	10.00
8	Պողպ. ուղղ. խող. 40x40x2	4	2950	11.80	2.37	28.00
9	Պողպ. ուղղ. խող. 40x40x2	4	500	2.00	2.37	4.74
10	Մետ. թիթեղ -150x6	12	150	1.8	1.06	1.908
11	Փայտե չորսու 1000 x30մմ	1	4000	4.00	–	0.12 խմ
12	Փայտե չորսու 1000 x30մմ	2	2000	4.00	–	0.12 խմ
13	Փայտե չորսու 1000 x30մմ	1	1500	1.50	–	0.045 խմ
14	Փայտե չորսու 40x40մմ	26	1000	26.00	–	0.0416 խմ
15	Բետոն B15 դասի՝ 1.26 խմ					
16	Խճի նախաշերտ՝ 0.43 խմ					
17	Մետաղական մասերի երկտակ յուղաներկում՝ 45.62 կգ/մետաղ, փայտե մասերի հղկում, երկտակ լաքապատում՝ 23.73քմ					
18	Ընդամենը, կգ մետաղ					162.5

ԾԱՆՈԹՈՒԹՅՈՒՆ

1. Եռ ակցումը կատարել Э-46 (ГОСТ 9467-75) մակնիշի էլեկտրոդներով
2. Բոլոր չափերը տրված են մմ-ով

ՀԱՆԳՈՒՅՑ «1» Մ1:20

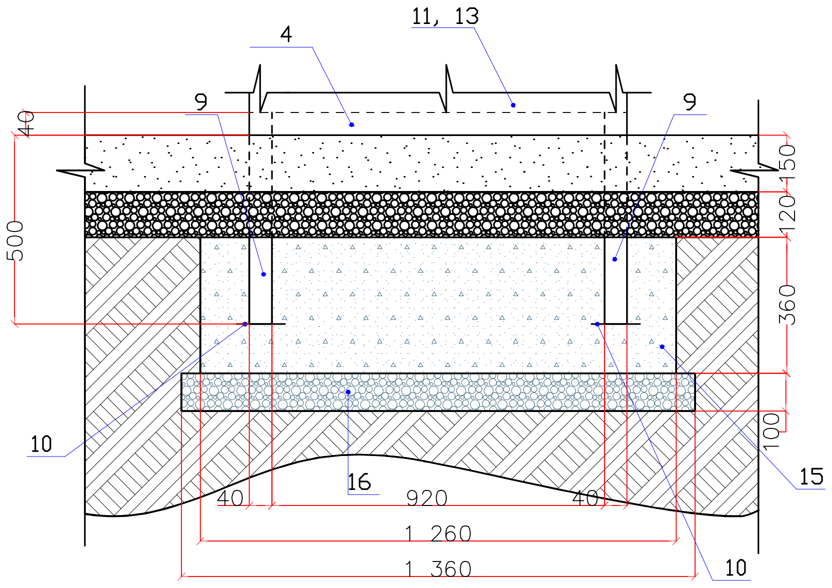

ՆԱԽԱԳԾԱՅԻՆ ԸՆԿԵՐՈՒԹՅՈՒՆ՝

«ԿԱՊԻՏԱԼ ԴԻԶԱՅՆ» ՍՊԸ
"CAPITAL DESIGN" LLC

ՆԱԽԱԳԾԻ ՀԱՍՑԵ՝

Աջափնյակ վարչական շրջանի Նազարբեկյան թաղամաս, Ծառուղու վերջնամաս՝ Վահագնի թաղամասի պատի հարևանությամբ, շների զբոսանքի համար առանձնացված զբոսայգու կառուցման աշխատանքներ

ՆԱԽԱԳԾԻ ԱՆՎԱՆՈՒՄԸ՝

ՇՆԵՐԻ ՎԱՐԺԱՍԱՐՔ -1

ԹԵՐԹ՝	ԹԵՐԹԵՐ՝	ՄԱՍՇՏԱԲ՝
ՃՇ-7	15	1:100
ՏՆՕՐԵՆ՝	Է. ԴԱՎԹՅԱՆ	
ՆԱԽԱԳԾՈՂ՝	Ա. ԽԱՉԱՏՐՅԱՆ	
ՍՏՈՒԳԵՑ՝	Է. ԴԱՎԹՅԱՆ	

ՇՆԵՐԻ ՎԱՐԺԱՍԱՐՔ - 2, ՏԵՍՔԸ ՎԵՐԵՎԻՑ Մ1:50

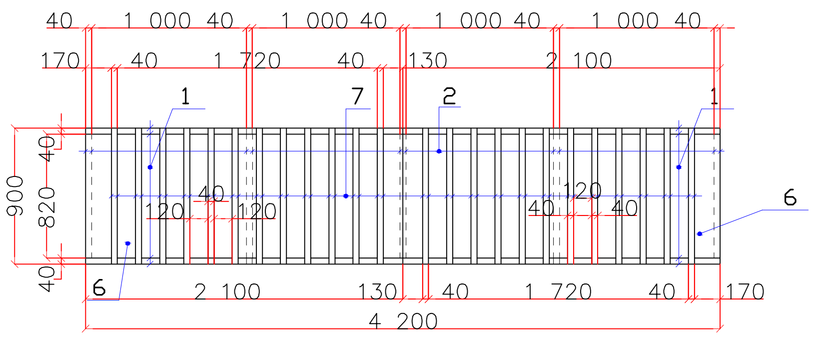

ՏԵՍՔԸ ԿՈՂՔԻՑ

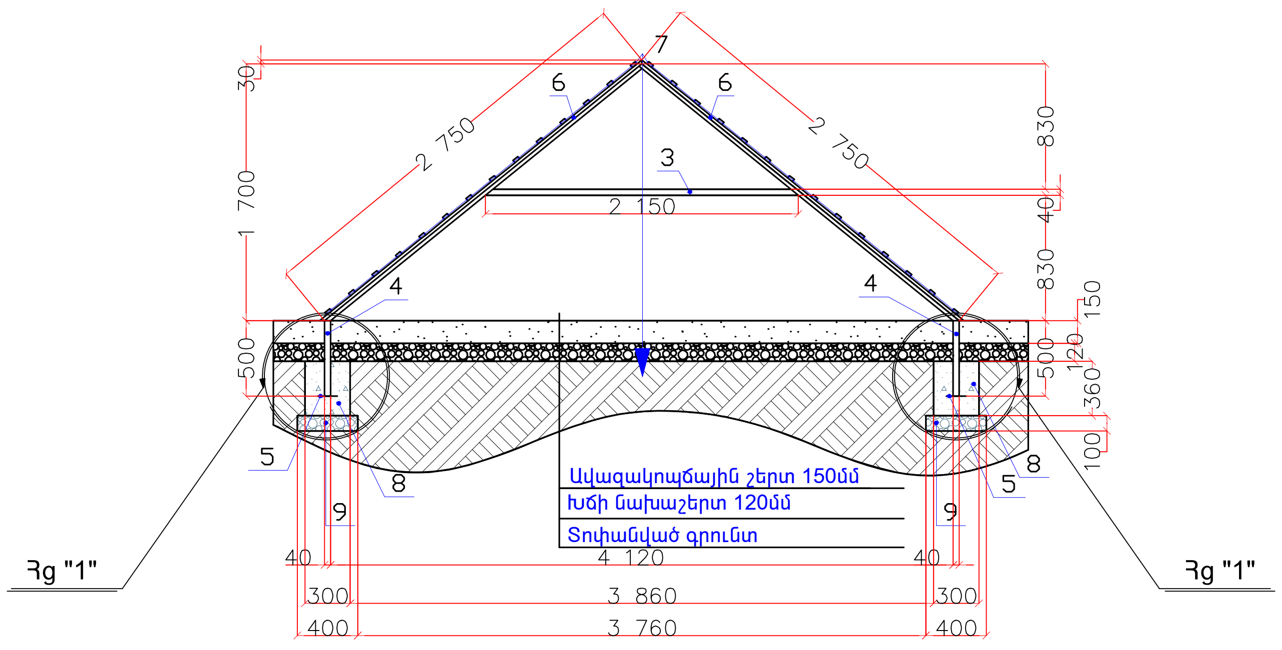

ՆՅՈՒԹԱԾԱԽՍԻ ՄԱՍՆԱԳԻՐ

N	ԱՆՎԱՆՈՒՄ	ՔԱՆ. ՀԱՏ n	ԵՐԿԱՐ ՄՄ L	nxL Մ	1 ԳՄ-Ի ՔԱՇԸ, ԿԳ	ԾԱՆՈԹՈՒ-ԹՅՈՒՆ ԿԳ
1	2	3	4	5	6	7
1	Պողպ. ուղղ. խող. 40x40x2	4	2750	11.00	2.37	26.07
2	Պողպ. ուղղ. խող. 40x40x2	5	820	4.10	2.37	9.72
3	Պողպ. ուղղ. խող. 40x40x2	2	2150	4.30	2.37	10.20
4	Պողպ. ուղղ. խող. 40x40x2	4	500	2.00	2.37	4.74
5	Մետ. թիթեղ -150x6	4	150	0.60	1.06	0.64
6	Փայտե չորսու 900 x30մմ	2	2750	5.50	–	0.15 խմ
7	Փայտե չորսու 40x40մմ	24	900	21.60	–	0.035 խմ
8	Բետոն B15 դասի՝ 0.26 խմ					
9	Խճի նախաշերտ՝ 0.11 խմ					
10	Մետաղական մասերի երկտակ յուղաներկում՝ 45.62 կգ/մետաղ, փայտե մասերի հղկում, երկտակ լաքապատում՝ 13.7քմ					
11	Ընդամենը, կգ մետաղ					51.37

ԾԱՆՈԹՈՒԹՅՈՒՆ

1. Եռ ակցումը կատարել Э-46 (ГОСТ 9467-75) մակնիշի էլեկտրոդներով
2. Բոլոր չափերը տրված են մմ-ով

ՀԱՆԳՈՒՅՑ «1» Մ1:20

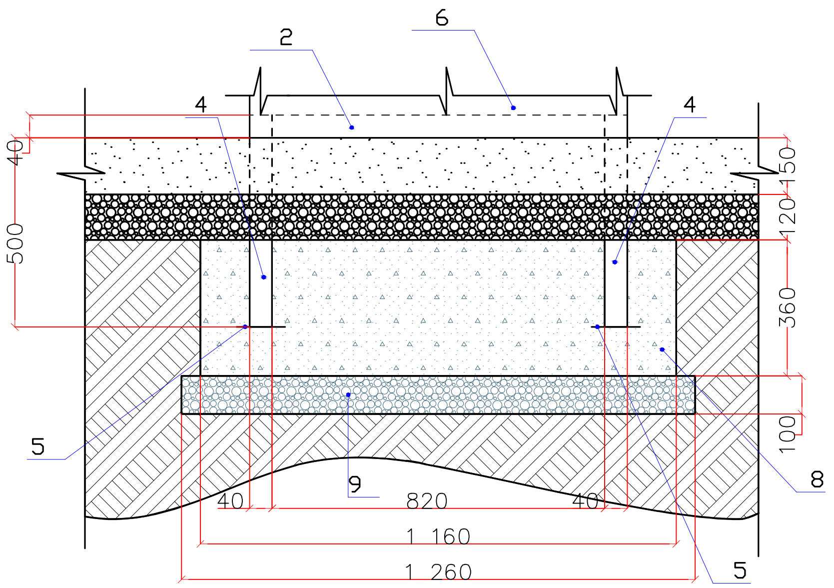

ՆԱԽԱԳԾԱՅԻՆ ԸՆԿԵՐՈՒԹՅՈՒՆ՝

«ԿԱՊԻՏԱԼ ԴԻԶԱՅՆ» ՍՊԸ
"CAPITAL DESIGN" LLC

ՆԱԽԱԳԾԻ ՀԱՍՑԵ՝

Աջափնյակ վարչական շրջանի Նազարբեկյան թաղամաս, Ծառուղու վերջնամաս՝ Վահագնի թաղամասի պատի հարևանությամբ, շների զբոսանքի համար առանձնացված զբոսայգու կառուցման աշխատանքներ

ՆԱԽԱԳԾԻ ԱՆՎԱՆՈՒՄԸ՝

ՇՆԵՐԻ ՎԱՐԺԱՍԱՐՔ -2

ԹԵՐԹ՝	ԹԵՐԹԵՐ՝	ՄԱՍՇՏԱԲ՝
ՃԾ-8	15	1:100
ՏՆՕՐԵՆ՝	Է. ԴԱՎԹՅԱՆ	
ՆԱԽԱԳԾՈՂ՝	Ա. ԽԱՉԱՏՐՅԱՆ	
ՍՏՈՒԳԵՑ՝	Է. ԴԱՎԹՅԱՆ	

ՇՆԵՐԻ ՎԱՐԺԱՍԱՐՔ - 3, ՏԵՍՔԸ ՎԵՐԵՎԻՑ Մ1:50

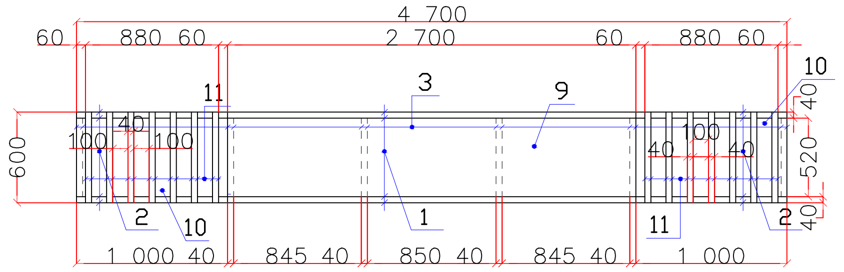

ՏԵՍՔԸ ԿՈՂՔԻՑ

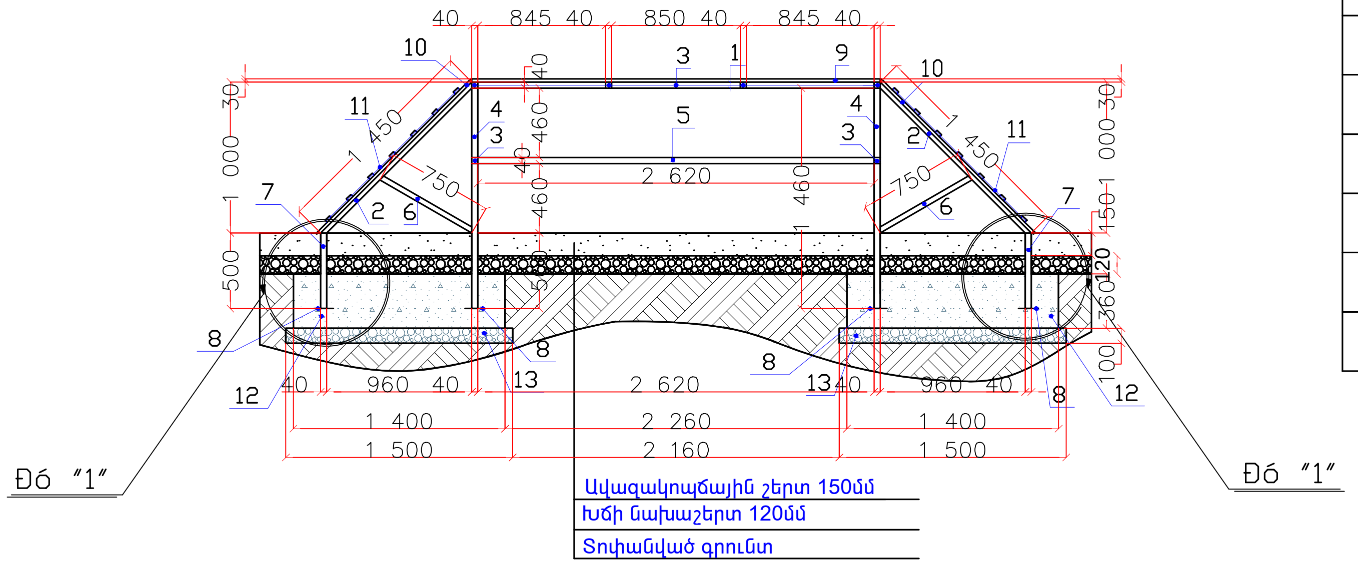

ՀԱՆԳՈՒՅՑ «1» Մ1:20

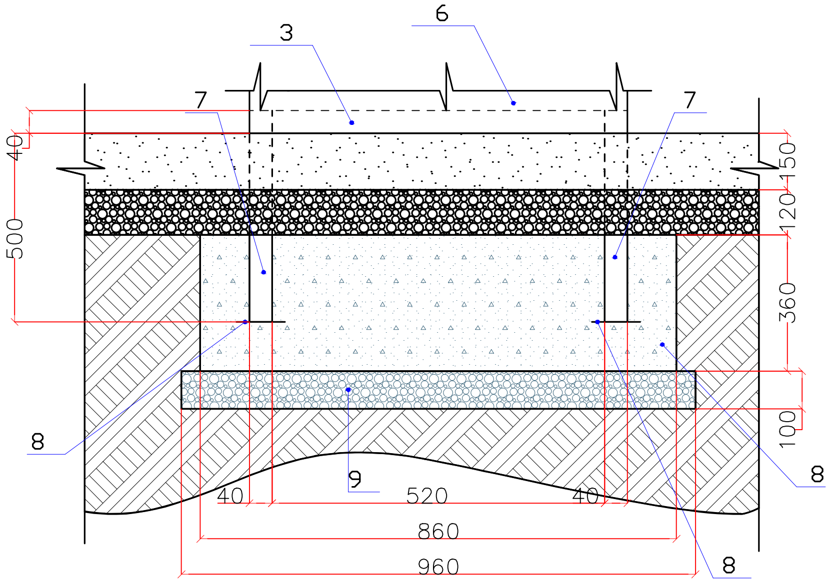

ՆՅՈՒԹԱԾԱԽՍԻ ՄԱՍՆԱԳԻՐ

N	ԱՆՎԱՆՈՒՄ	ՔԱՆ. ՀԱՏ n	ԵՐԿԱՐ ՄՄ L	nxL Մ	1 ԳՄ-Ի ՔԱՇԸ, ԿԳ	ԾԱՆՈԹՈՒ-ԹՅՈՒՆ ԿԳ
1	2	3	4	5	6	7
1	Պողպ. ուղղ. խող. 40x40x2	2	2700	5.40	2.37	12.80
2	Պողպ. ուղղ. խող. 40x40x2	4	1450	5.80	2.37	13.80
3	Պողպ. ուղղ. խող. 40x40x2	8	520	4.16	2.37	9.90
4	Պողպ. ուղղ. խող. 40x40x2	4	1460	5.84	2.37	13.90
5	Պողպ. ուղղ. խող. 40x40x2	2	2620	5.24	2.37	12.50
6	Պողպ. ուղղ. խող. 40x40x2	4	750	3.00	2.37	7.11
7	Պողպ. ուղղ. խող. 40x40x2	4	500	2.00	2.37	4.74
8	Մետ. թիթեղ -150x6	8	150	1.20	1.06	1.30
9	Փայտե չորսու 600 x30մմ	1	2700	2.70	–	0.05 խմ
10	Փայտե չորսու 600 x30մմ	2	1450	2.90	–	0.052 խմ
11	Փայտե չորսու 40x40մմ	14	900	12.60	–	0.03 խմ
12	Բետոն B15 դասի՝ 0.87 խմ					
13	Խճի նախաշերտ՝ 0.288 խմ					
14	Մետաղական մասերի երկտակ յուղաներկում՝ 45.62 կգ/մետաղ, փայտե մասերի հղկում, երկտակ լաքապատում՝ 9.1քմ					
15	Ընդամենը, կգ մետաղ					76.05

ԾԱՆՈԹՈՒԹՅՈՒՆ
1. Եռակցումը կատարել Э-46 (ГОСТ 9467-75) մակնիշի էլեկտրոդներով
2. Բոլոր չափերը տրված են մմ-ով

ՆԱԽԱԳԾԱՅԻՆ ԸՆԿԵՐՈՒԹՅՈՒՆ՝

«ԿԱՊԻՏԱԼ ԴԻԶԱՅՆ» ՍՊԸ
"CAPITAL DESIGN" LLC

ՆԱԽԱԳԾԻ ՀԱՍՑԵ՝

Աջափնյակ վարչական շրջանի Նազարբեկյան թաղամաս, Ծառուղու վերջնամաս՝ Վահագնի թաղամասի պատի հարևանությամբ, շների զբոսանքի համար առանձնացված զբոսայգու կառուցման աշխատանքներ

ՆԱԽԱԳԾԻ ԱՆՎԱՆՈՒՄԸ՝

ՇՆԵՐԻ ՎԱՐԺԱՍԱՐՔ -3

ԹԵՐԹ՝	ԹԵՐԹԵՐ՝	ՄԱՍՇՏԱԲ՝
ՃԾ-9	15	1:100

ՏՆՕՐԵՆ՝	Է. ԴԱՎԹՅԱՆ	
ՆԱԽԱԳԾՈՂ՝	Ա. ԽԱՉԱՏՐՅԱՆ	
ՍՏՈՒԳԵՑ՝	Է. ԴԱՎԹՅԱՆ	

ՇՆԵՐԻ ՎԱՐԺԱՍԱՐՔ - 4, ՏԵՍՔԸ ՎԵՐԵՎԻՑ Մ1:20

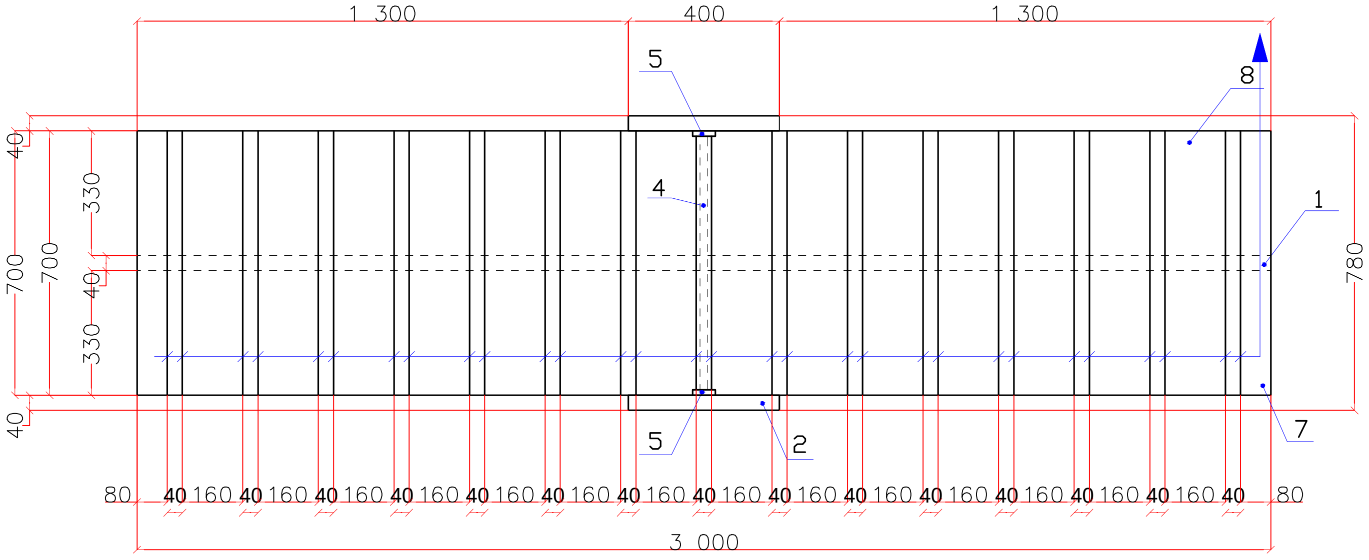

N	ԱՆՎԱՆՈՒՄ	ՔԱՆ. ՀԱՏ n	ԵՐԿԱՐ ՄՄ L	nxL Մ	1 ԳՄ-Ի ՔԱՇԸ, ԿԳ	ԾԱՆՈԹՈՒ-ԹՅՈՒՆ ԿԳ
1	2	3	4	5	6	7
1	Պողպ. ուղղ. խող. 80x40x3	1	3000	3.00	5.34	16.02
2	Պողպ. ուղղ. խող. 80x40x3	2	400	0.16	5.34	0.86
3	Պողպ. ուղղ. խող. 80x40x3	4	820	3.28	5.34	17.56
4	Պողպ. կլոր խող. Φ20x2.5	1	700	0.7	1.07	0.75
5	Առածգակալ	2	–	–	–	–
6	Ամրան Φ12A500c	4	500	2	0.888	1.776
7	Փայտե չորսու 40x40մմ	15	700	10.50	–	0.0168 խմ
8	Փայտե չորսու 700 x30մմ	1	3000	3.00	–	0.063 խմ
9	Բետոն B15 դասի՝ 0.22 խմ					
10	Խճի նախշերտ՝ 0.071 խմ					
11	Մետաղական մասերի երկտակ յուղաներկում՝ 45.62 կգ/մետաղ, փայտե մասերի հղկում, երկտակ լաքապատում՝ 6.1քմ					
12	Ընդամենը, կգ մետաղ					36.966

ՏԵՍՔԸ ԿՈՂՔԻՑ

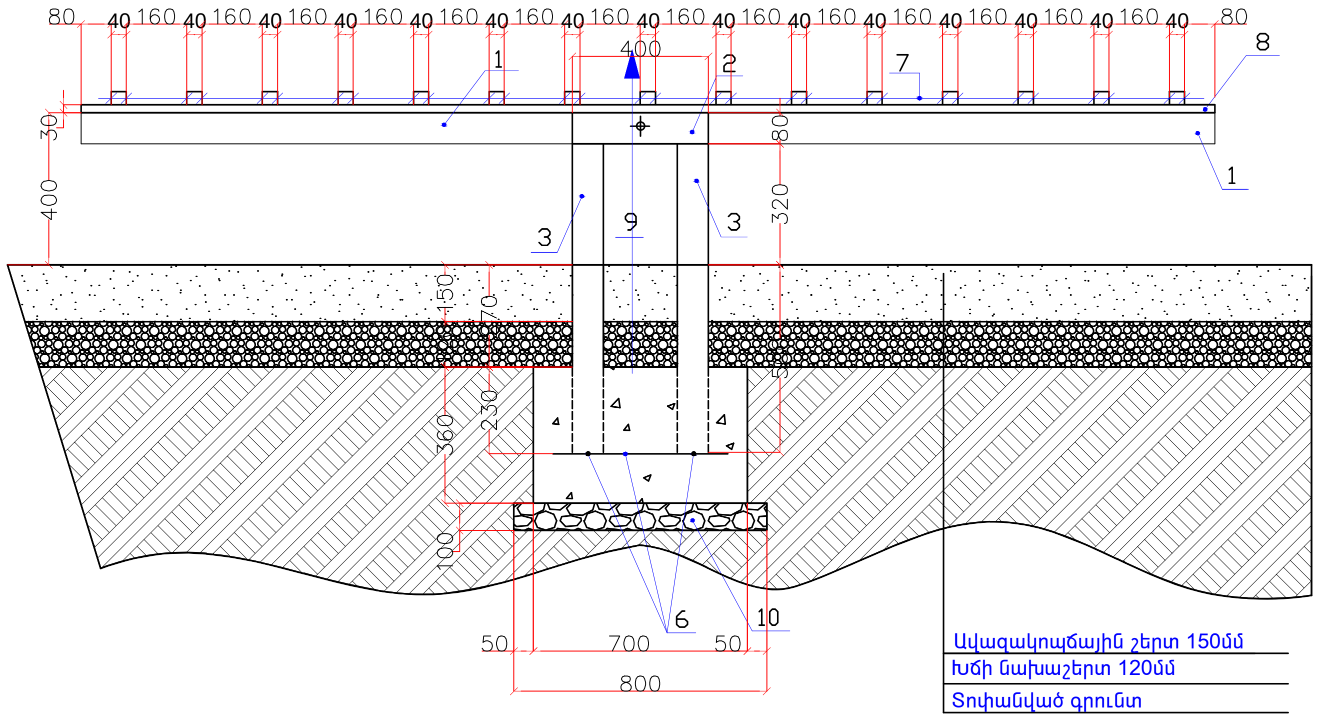

ԾԱՆՈԹՈՒԹՅՈՒՆ
1.Եռակցումը կատարել Э-46 (ГОСТ 9467-75) մակնիշի էլեկտրոդներով
2.Բոլոր չափերը տրված են մմ-ով

ՆԱԽԱԳԾԱՅԻՆ ԸՆԿԵՐՈՒԹՅՈՒՆ՝		
«ԿԱՊԻՏԱԼ ԴԻԶԱՅՆ» ՍՊԸ "CAPITAL DESIGN" LLC		
ՆԱԽԱԳԾԻ ՀԱՍՑԵ՝		
Աջափնյակ վարչական շրջանի Նազարբեկյան թաղամաս, Ծառուղու վերջնամաս՝ Վահագնի թաղամասի պատի հարևանությամբ, շների զբոսանքի համար առանձնացված զբոսայգու կառուցման աշխատանքներ		
ՆԱԽԱԳԾԻ ԱՆՎԱՆՈՒՄԸ՝		
ՇՆԵՐԻ ՎԱՐԺԱՍԱՐՔ -4		
ԹԵՐԹ՝	ԹԵՐԹԵՐ՝	ՄԱՍՇՏԱԲ՝
ՃՇ-10	15	1:100
ՏՆՕՐԵՆ՝	Է. ԴԱՎԹՅԱՆ	
ՆԱԽԱԳԾՈՂ՝	Ա. ԽԱՉԱՏՐՅԱՆ	
ՍՏՈՒԳԵՑ՝	Է. ԴԱՎԹՅԱՆ	

ՇՆԵՐԻ ՎԱՐԺԱՍԱՐՔ - 5, ՏԵՍՔԸ ՎԵՐԵՎԻՑ Մ1:50

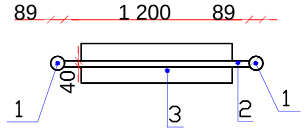

ՏԵՍՔԸ ԿՈՂՔԻՑ

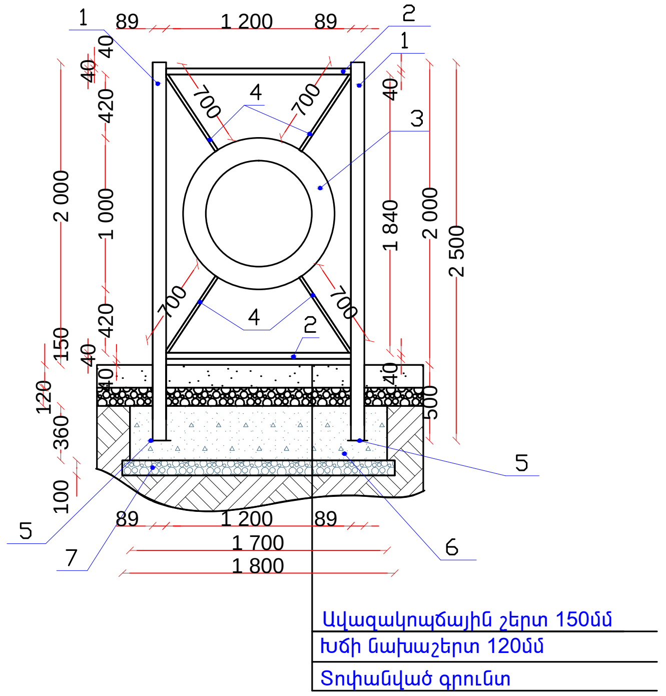

ՀԻՄՔ

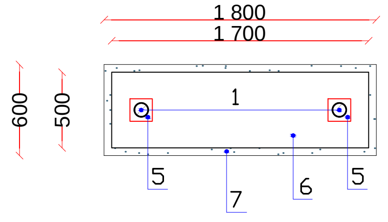

N	ԱՆՎԱՆՈՒՄ	ՔԱՆ. ՀԱՏ n	ԵՐԿԱՐ ՄՄ L	nxL Մ	1 ԳՄ-Ի ՔԱՇԸ, կգ	ԾԱՆՈԹՈՒ-ԹՅՈՒՆ կգ	ԸՆԴՀԱՆՈՒՐ 3 ՀԱՏԻ ՀԱՄԱՐ
1	2	3	4	5	6	7	8
1	Պողպ. կլոր խող. Ф89x4	2	2500	5.00	8.33	41.65	124.95
2	Պողպ. ուղղ. խող. 40x40x2	2	1200	2.40	2.37	5.70	17.10
3	Մեքենայի անվադող	1	–	–	–	–	3
4	Պողպատե ճոպան 8.3 մմ	4	700	2.8	0.26	0.728	2.184
5	Մետ. թիթեղ -150x6	2	150	0.30	1.06	0.318	0.954
6	Բետոն B15 դասի՝ 0.306 խմ						0.918 խմ
7	Խճի նախաշերտ՝ 0.108 խմ						0.324 խմ
8	Մետաղական մասերի երկտակ յուղաներկում՝ 45.62 կգ/մետաղ, փայտե մասերի հղկում, երկտակ լաքապատում՝ 1.2քմ						
9	Ընդամենը, կգ մետաղ					48.396	145.20

ԾԱՆՈԹՈՒԹՅՈՒՆ
1.Եռ ակցումը կատարել Э-46 (ГОСТ 9467-75) մակնիշի էլեկտրոդներով
2.Բոլոր չափերը տրված են մմ-ով

ՆԱԽԱԳԾԱՅԻՆ ԸՆԿԵՐՈՒԹՅՈՒՆ՝		
«ԿԱՊԻՏԱԼ ԴԻԶԱՅՆ» ՍՊԸ "CAPITAL DESIGN" LLC		
ՆԱԽԱԳԾԻ ՀԱՍՑԵ՝		
Աջափնյակ վարչական շրջանի Նազարբեկյան թաղամաս, Ծառուղու վերջնամաս՝ Վահագնի թաղամասի պատի հարևանությամբ, շների զբոսանքի համար առանձնացված զբոսայգու կառուցման աշխատանքներ		
ՆԱԽԱԳԾԻ ԱՆՎԱՆՈՒՄԸ՝		
ՇՆԵՐԻ ՎԱՐԺԱՍԱՐՔ -5		
ԹԵՐԹ՝	ԹԵՐԹԵՐ՝	ՄԱՍՇՏԱԲ՝
ՃԾ-11	15	1:100
ՏՆՕՐԵՆ՝	Է. ԴԱՎԹՅԱՆ	
ՆԱԽԱԳԾՈՂ՝	Ա. ԽԱՉԱՏՐՅԱՆ	
ՍՏՈՒԳԵՑ՝	Է. ԴԱՎԹՅԱՆ	

Մետաղական հիմնակմախքով փայտյա նստատեղերով նստարանի տեխնիկական բնութագիր

- Մետաղական հիմնակմախքով և փայտյա նստատեղով նստարանը պետք է պատրաստված լինի 2000x900մմ չափերով:
- Մետաղական հիմնակմախքը պետք է պատրաստված լինի քառակուսի կտրվածքով խողովակից /40x40x3մմ/՝ նստարանի երկու կողամասերում եռակցումով /եռակցվող մասերը հղկել հղկաթղթով/:
- Մետաղական կողամասերի բարձրությունը պետք է լինի 630մմ:
- Մետաղյա կողամասերի ոտքերի ստորին մասում պետք է եռակցված լինեն 3մմ հաստությամբ 70x70մմ չափերի մետաղական թիթեղներ:
- Մետաղյա կողամասերի ոտքերը ստորին մասում պետք է իրականացված լինեն բետոնե կետային հիմքերի մեջ:
- Բետոնե հիմքերը հարկավոր է իրականացնել B15 դասի բետոնով՝ 150x800x200մմ չփերով:
- Նստարանի անմիջապես նստատեղի տակ /փայտյա մասերի տակ՝ առջևում և ետնամասում/պետք է եռակցված լինեն 2 հատ 30x30մմ չափերի քառակուսի կտրվածքով խողովակներ, մետաղի հաստությունը առնվազն 1.5մմ :
- Մետաղական 2 կողամասերին՝ նստատեղի փայտերի ամրացման համար, պետք է եռակցված լինեն պողպատյա անկյունակներ 40x40x4մմ 460մմ երկարությամբ, իսկ հենակի փայտերի ամրացման համար՝ պողպատե անկյունակներ 40x40x4մմ 300մմ երկարությամբ:
- Նստատեղի մեջտեղում՝ նստատեղի փայտյա մասերի տակ և հենակի փայտյա մասերի տակ տեղադրել 30x20մմ չափերի ուղղանկյուն կտրվածքի մետաղական խողովակ, մետաղի հաստությունը առնվազն 1.5մմ՝ եռակցելով հիմնակմախքին, իսկ փայտյա մասերին հեղույս և մանեկով:
- Նստարանի հենակին /4 հատ/ և նստատեղին /6 հատ/ պետք է 2 մետաղական կողամասերին հեղույսով և մանեկով ամրացված լինեն 1900x60x40մմ չափսերի չորացրած հաճարի հղկված փայտյա մասեր՝ նստատեղի մասում եզրերը կլորացված:
- Մետաղական մասերի ներկումն անհրաժեշտ է իրականացնել փոշեներկման տարբերակով /գույնը նախապես համաձայնեցնել պատվիրատուի հետ/
- Փայտյա մասերը պետք է լաքապատված լինեն հաճարի գույնը մգեցնող լաքով:
- Թիկնակի վերին փայտյա մասի վրա /լազերային փորագրությամբ/ պետք է փորագրված լինի <<ԱՋԱՓՆՅԱԿ>>
- Նստարանների տեղադրումը վերջնականապես համաձայնեցնել պատվիրատուի հետ:

ՆԱԽԱԳԾԱՅԻՆ ԸՆԿԵՐՈՒԹՅՈՒՆ՝		
«ԿԱՊԻՏԱԼ ԴԻԶԱՅՆ» ՍՊԸ "CAPITAL DESIGN" LLC		
ՆԱԽԱԳԾԻ ՀԱՍՑԵ՝		
Աջափնյակ վարչական շրջանի Նազարբեկյան թաղամաս, Ծառուղու վերջնամաս՝ Վահագնի թաղամասի պատի հարևանությամբ, շների զբոսանքի համար առանձնացված զբոսայգու կառուցման աշխատանքներ		
ՆԱԽԱԳԾԻ ԱՆՎԱՆՈՒՄԸ՝		
ՆՍՏԱՐԱՆ ՏԵԽՆԻԿԱԿԱՆ ԲՆՈՒԹԱԳԻՐ		
ԹԵՐԹ՝	ԹԵՐԹԵՐ՝	ՄԱՍՇՏԱԲ՝
ՃՇ-12	15	1:20
ՏՆՕՐԵՆ՝	Է. ԴԱՎԹՅԱՆ	[signature]
ՆԱԽԱԳԾՈՂ՝	Ա. ԽԱՉԱՏՐՅԱՆ	[signature]
ՍՏՈՒԳԵՑ՝	Է. ԴԱՎԹՅԱՆ	[signature]

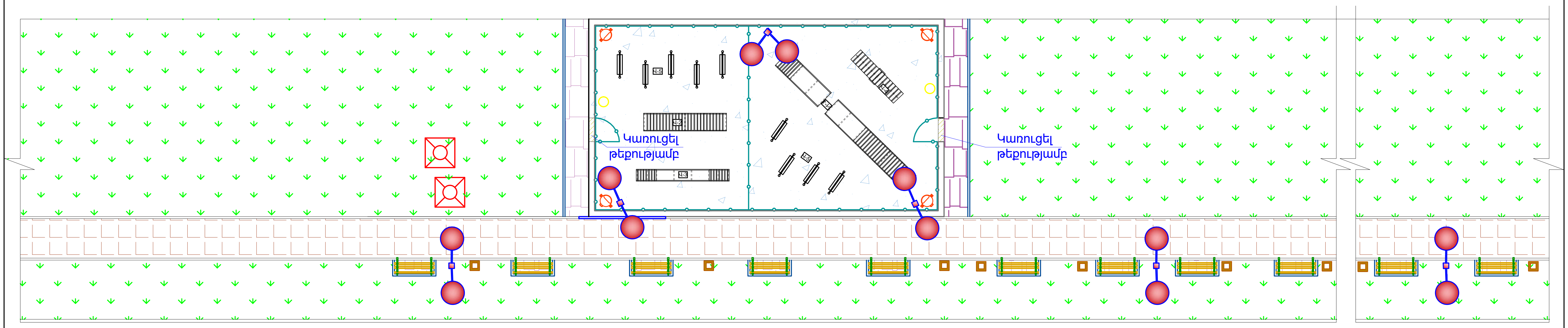

ՊԱՅՄԱՆԱԿԱՆ ՆՇԱՆՆԵՐ:

Արևային լուսավորության հենասյուն /h=6.1մ/

ՆԱԽԱԳԾԱՅԻՆ ԸՆԿԵՐՈՒԹՅՈՒՆ՝

«ԿԱՊԻՏԱԼ ԴԻԶԱՅՆ» ՍՊԸ
"CAPITAL DESIGN" LLC

ՆԱԽԱԳԾԻ ՀԱՍՑԵ՝

Աջափնյակ վարչական շրջանի Նազարբեկյան թաղամաս, Ծառուղու վերջնամաս՝ Վահագնի թաղամասի պատի հարևանությամբ, շների զբոսանքի համար առանձնացված զբոսայգու կառուցման աշխատանքներ

ՆԱԽԱԳԾԻ ԱՆՎԱՆՈՒՄԸ՝

ԲԱՐԵԿԱՐԳՄԱՆ ՅԱՏԱԿԱԳԻԾ
/ԾԱԾԿՈՒՅԹՆԵՐԻ ՄԱԿՆԱՆՇՄԱՄԲ/

ԹԵՐԹ՝	ԹԵՐԹԵՐ՝	ՄԱՍՇՏԱԲ՝
ՃՇ-4	15	1:200

ՏՆՕՐԵՆ՝	Է. ԴԱՎԹՅԱՆ	
ՆԱԽԱԳԾՈՂ՝	Ա. ԽԱՉԱՏՐՅԱՆ	
ՍՏՈՒԳԵՑ՝	Է. ԴԱՎԹՅԱՆ	

Լուսավորության երկկողմյուր բարձակով հենասյան ընդհանուր տեսքը

(հիմքի պաշտպանիչ բետոնը ցույց տված չէ)

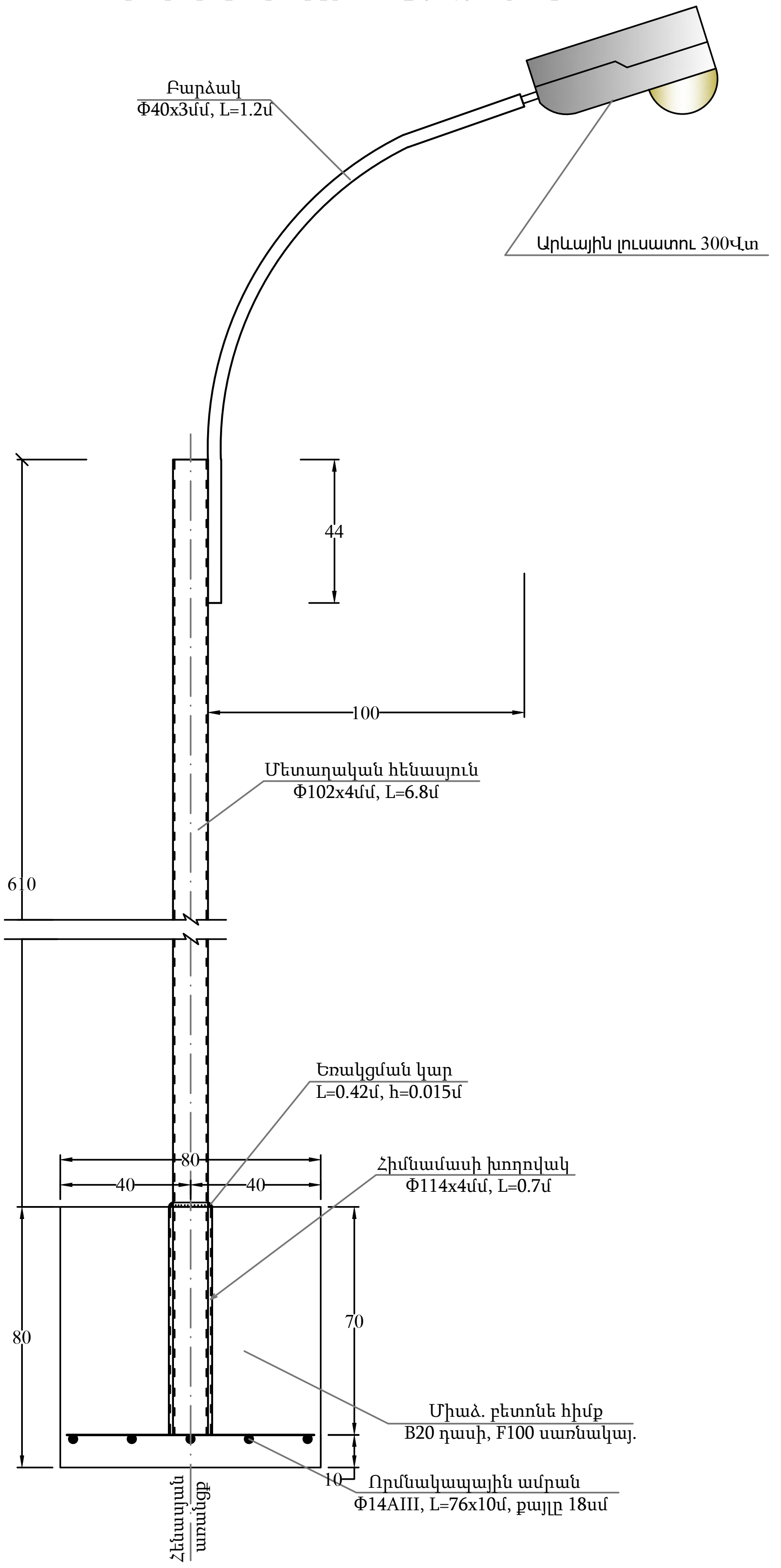

Հիմքի և փոսորակի կտրվածքը

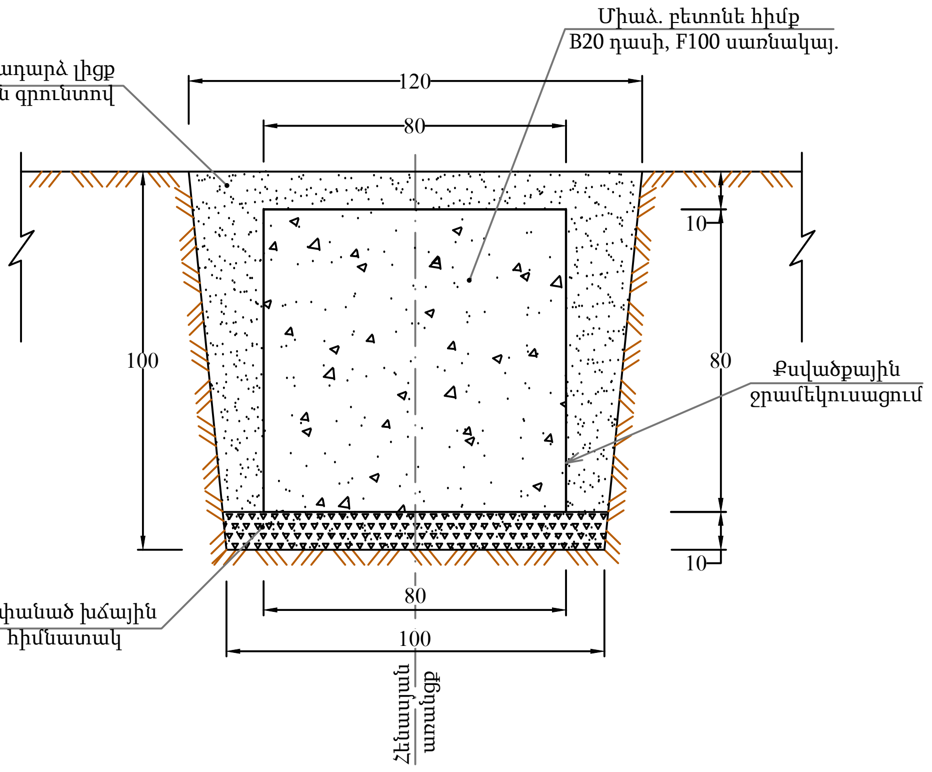

Որմնակապային ամրան

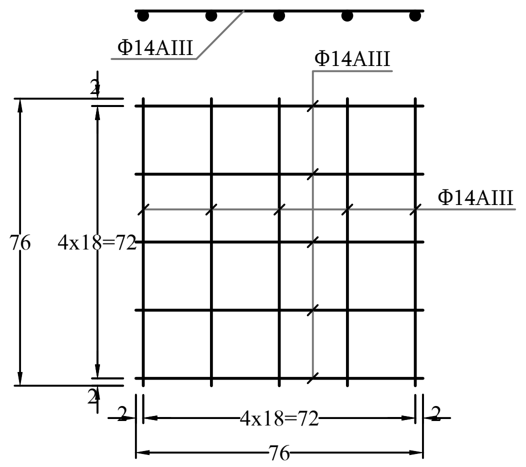

Հատակագիծ

(հիմքը ցույց տված չէ)

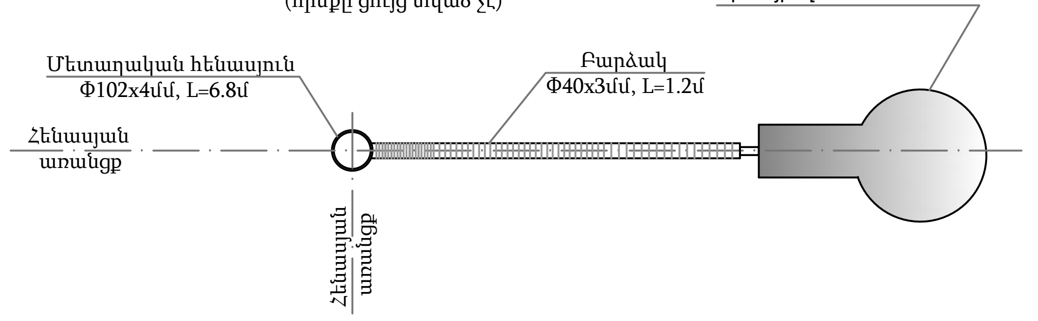

Մեկ երկկողմյուր բարձակով հենասյան տեղադրման հիմնական աշխատանքների ծավալները

Հ/հ	Աշխատանքի անվանումը	Չափի միավ.	Քանակ
1.	Փոսորակի փորում ձեռքով:	$մ^3$	1.21
2.	Խճային հիմնատակի տեղադրում և տոփանում h=10սմ:	$մ^3$	0.1
3.	Միաձ. բետոնե հիմքի տեղադրում, B20 դասի:	$մ^3$	0.512
4.	Բետոնե հիմքի ջրամեկուսացում տաք հեղուկ բիտումով:	$մ^2$	3.2
5.	Որմնակապային ամրանի տեղադրում Φ14AIII, l=7.6մ, m=9.18կգ:	հատ	1
6.	Հիմնամասի խողովակի մոնտաժում՝ Φ114x4մմ, L=0.7մ:	հատ	1
7.	Հենասյան մոնտաժում Φ102x4մմ, L=6.8մ:	հատ	1
8.	Բարձակ Φ40x3մմ, L=1.2մ:	հատ	2
9.	Արևային լուսատու 300Վտ	հատ	2
10.	Հենասյան ներկում:	$մ^2$	3.25
11.	Գրունտի հակադարձ լիցք ձեռքով:	$մ^3$	0.6
12.	Ավելորդ գրունտի կույտավորում, բարձում ինքնաթափ և տեղափոխում լցակույտ:	$մ^3$	0.61

Ծանոթություն

1. Գծագրում տրված է արտաքին լուսավորության երկկողմյուր հենասյան տիպային գծագիրը:
2. Հենասյան հիմքը իրականացվում է B20 դասի և F100 սառնակայունությամբ ծանր բետոնից:
3. Հիմքի գրունտի հետ շփվող մակերեսները ջրամեկուսացվում է տաք հեղուկ բիտումով:
4. Որմնակապային ամրանները նախատեսված են պարբերական պրոֆիլի Φ14AIII դասի՝ միմյանց միացվում են եռակցման միջոցով, այնուհետև հիմնամասի պողպատե խողովակին Φ114x4մմ, L=0.7մ:
5. Լուսավորության հենասյան կրող խողովակը իրենից ներկայացնում է Φ102x4մմ, L=6.8մ:
6. Հիմքի բետոնի ամրանալուց հետո հենասյունը ինքնագնաց սլաքավոր ամբարձիչով մոնտաժվում է հիմնամասի խողովակի մեջ և եռակցվում դրան:
7. Չափերը տված են «սմ»-ով:

«ԿԱՊԻՏԱԼ ԴԻԶԱՅՆ» ՍՊԸ
"CAPITAL DESIGN" LLC

EL-3 | 15 | 1:25

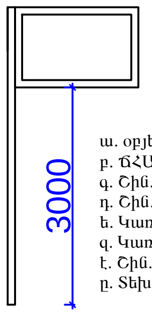

ՏԵՂԵԿԱՏՎԱԿԱՆ ՑՈՒՑԱՆԱԿ

ա. օբյեկտի վերջնական տեսքի պատկեր
բ. ՃՀԱ տրամադրման ամսաթիվը և համարը
գ. Շին. թույլտվության համարը և ամսաթիվը
դ. Շին. աշխատանքների սկիզբը և ավարտը
ե. Կառուցապատողի /պատվիրատուի/ տվյալները
զ. Կառուցապատման օբյեկտի նախագծի հեղինակի տվյալները
է. Շին. աշխատանքներ իրականացնող կազմակերպության տվյալները
ը. Տեխնիկական հսկողություն իրականացնող կազմակերպության տվյալները

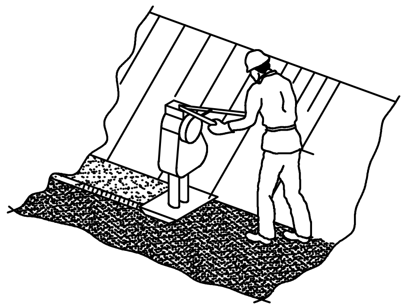

- ՇԻՆ. ԱՇԽԱՏԱՆՔՆԵՐԸ ՍԿՍԵԼՈՒՑ ԱՌԱՋ ԱՆՀՐԱԺԵՇՏ Է ԿԱԶՄԵԼ ԱՇԽԱՏԱՆՔՆԵՐԻ ԿԱՏԱՐՄԱՆ ՆԱԽԱԳԻԾ:
- ՇԻՆ. ՀՐԱՊԱՐԱԿԸ ԿՈՄՊԼԵԿՏԱՎՈՐԵԼ ՀԱԿԱՀՐԴԵՀԱՅԻՆ ԳՈՒՅՔՈՎ, ՇԻՆ. ՀՐԱՊԱՐԱԿԻ ՀԱԿԱՀՐԴԵՀԱՅԻՆ ԱՆՎՏԱՆԳՈՒԹՅԱՆ ՊԱՏԱՍԽԱՆԱՏՎՈՒԹՅՈՒՆԸ ԿՐՈՒՄ Է ԱՆՄԻՋԱՊԵՍ ՇԻՆԱՐԱՐՈՒԹՅԱՆ ՂԵԿԱՎԱՐԸ ԿԱՄ ՆՐԱՆ ՓՈԽԱՐԻՆՈՂ ԱՆՁԸ:
- ԱՄԲՈՂՋ ՇԻՆԱՐԱՐՈՒԹՅԱՆ ԸՆԹԱՑՔՈՒՄ ԿԱՏԱՐԵԼ ՄԻՋՈՑԱՌՈՒՄՆԵՐ ՇՐՋԱԿԱ ՄԻՋԱՎԱՅՐԻ ՊԱՀՊԱՆՈՒԹՅԱՆ ՎԵՐԱԲԵՐՅԱԼ

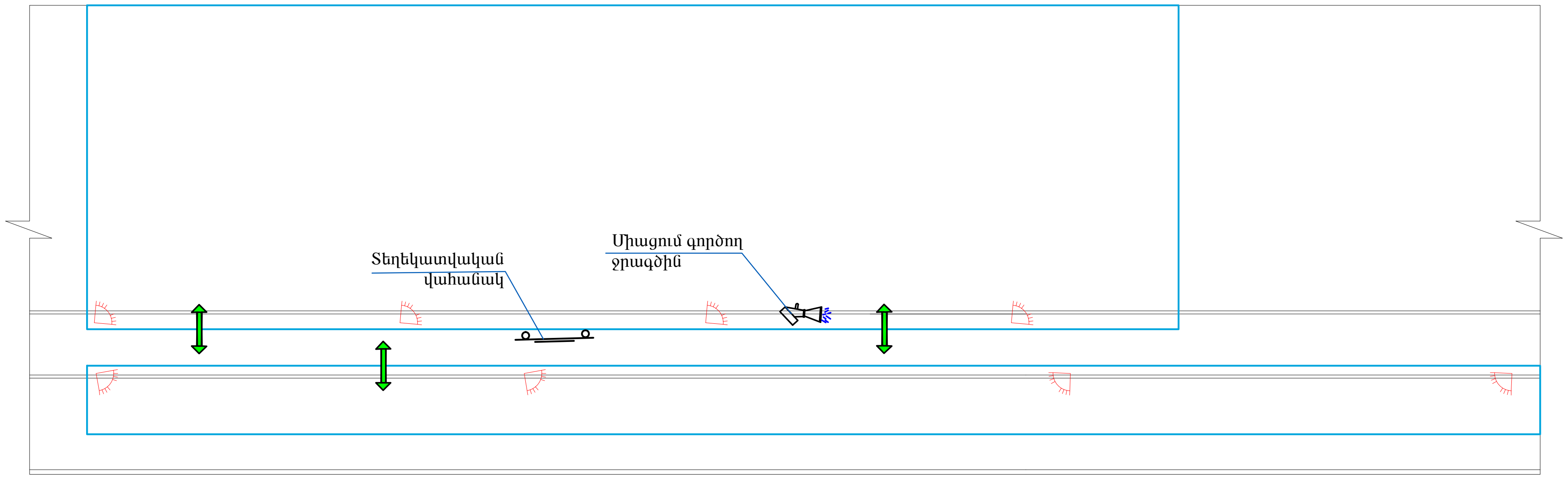

ՈՒՇԱԴՐՈՒԹՅՈՒՆ

ՏԱՐԱԾՔՆԵՐԻ ՕԳՏԱԳՈՐԾՈՒՄԸ ՀԱՄԱՁԱՅՆԵՑՆԵԼ ՀԱՄԱՊԱՏԱՍԽԱՆ ՄԱՐՄԻՆՆԵՐԻ ԵՎ ՍԵՓԱԿԱՆԱՏԵՐԵՐԻ ՀԵՏ:

ԾԱՆՈԹՈՒԹՅՈՒՆ

1. Շինարարական տրանսպորտները օբյեկտ պետք է մտնեն և դուրս գան մաքուր վիճակով՝ չաղտոտելով ճանապարհները շին. աղբով:
2. Շինարարական աշխատանքների կազմակերպումը և անվտանգության ապահովումը պետք է համապատասխանի "Правила охраны труда при строительстве ремонте и содержании автомобильных дорог 1993-01-01" նորմատիվային փաստաթղթին:
3. Ճանապարհային նշանների նշագծումն ու տեղադրումն իրականացնել համաձայն ГОСТ Р 52289-2000:

ՊԱՅՄԱՆԱԿԱՆ ՆՇԱՆՆԵՐ:

Բաց պահեստ	Բետոնի ընդունման հարթակ	Մուտք/ելք	Շինարարական աղբ
Դեղատուփ	Շարժական լուսարձակ	Անվադողերի լվացման ծորակ	Շին. հրապարակի սահմանագիծ

ՆԱԽԱԳԾԱՅԻՆ ԸՆԿԵՐՈՒԹՅՈՒՆ՝

«ԿԱՊԻՏԱԼ ԴԻԶԱՅՆ» ՍՊԸ
"CAPITAL DESIGN" LLC

ՆԱԽԱԳԾԻ ՀԱՍՑԵ՝

Աջափնյակ վարչական շրջանի Նազարբեկյան թաղամաս, Ծառուղու վերջնամաս՝ Վահագնի թաղամասի պատի հարևանությամբ, շների զբոսանքի համար առանձնացված զբոսայգու կառուցման աշխատանքներ

ՆԱԽԱԳԾԻ ԱՆՎԱՆՈՒՄԸ՝

ՇԻՆՀՐԱՊԱՐԱԿԻ ԿԱԶՄԱԿԵՐՊՈՒՄ

ԹԵՐԹ՝	ԹԵՐԹԵՐ՝	ՄԱՍՇՏԱԲ՝
ՇԿ-1	15	1:250

ՏՆՕՐԵՆ՝	Է. ԴԱՎԹՅԱՆ	[signature]
ՆԱԽԱԳԾՈՂ՝	Ա. ԽԱՉԱՏՐՅԱՆ	[signature]
ՍՏՈՒԳԵՑ՝	Է. ԴԱՎԹՅԱՆ	[signature]