Նոր Հաճնի համայնքապետարան

Պայմանագիր № «ԿՄՆՀՀ ԳՀԱՇՁԲ25/25-1»

ԱՇԽԱՏԱՆՔԱՅԻՆ ՆԱԽԱԳԻԾ

ՆՈՐ ՀԱՃՆ ՀԱՄԱՅՆՔԻ, ՆՈՐ ԳԵՂԻ ԲՆԱԿԱՎԱՅՐԻ, ԱՐՑԱԽԻ ՓՈՂՈՑԻ ԿՈՅՈՒՂԱԳԾԻ ՎԵՐԱԿԱՌՈՒՑՄԱՆ ԱՇԽԱՏԱՆՔՆԵՐԻ ՆԱԽԱԳԾԱՆԱԽԱՀԱՇՎԱՅԻՆ ՓԱՍՏԱԹՂԹԵՐԻ ԿԱԶՄՄԱՆ ԱՇԽԱՏԱՆՔՆԵՐ

Գիրք 1 ԸՆԴՀԱՆՈՒՐ ԴՐՈՒՅԹՆԵՐ

ԲԱՑԱՏՐԱԿԱՆ ՄԱՍ

Երևան 2025

SHINMASTER LLC
CONSTRUCTION & DESIGN

Տնօրեն *Ռ. Բաղալյան*

ՆՈՐ ՀԱՃՆ ՀԱՄԱՅՆՔԻ, ՆՈՐ ԳԵՂԻ ԲՆԱԿԱՎԱՅՐԻ, ԱՐՑԱԽԻ ՓՈՂՈՑԻ ԿՈՅՈՒՂԱԳԾԻ ՎԵՐԱԿԱՌՈՒՑՄԱՆ ԱՇԽԱՏԱՆՔՆԵՐԻ ՆԱԽԱԳԾԱՆԱԽԱՀԱՇՎԱՅԻՆ ՓԱՍՏԱԹՂԹԵՐԻ ԿԱԶՄՄԱՆ ԱՇԽԱՏԱՆՔՆԵՐ

ՆԱԽԱԳԾԻ ԿԱԶՄԸ

Ընդհանուր դրույթներ

Գիրք 1 - Բացատրական մաս

Աշխատանքների կազմակերպում

Գիրք 2 - Գծագրական մաս և աշխատանքային ծավալներ

Գիրք 3 - Նախահաշիվ

<u>ԳԻՐՔ – 1</u>

ԲՈՎԱՆԴԱԿՈՒԹՅՈՒՆ

Ընդհանուր դրույթներ

- Ծաղկաձոր համայնքի Աղավնաձոր բնակավայրում կոյուղագծի կառուցման նախագծանախահաշվային փաստաթղթերի կազմման աշխատանքների կատարման տեխնիկական բնութագիր:
- Ծաղկաձոր համայնքի Աղավնաձոր բնակավայրում կոյուղագծի կառուցման ճարտարապետահատակագծային առաջադրանք:
- Երկրաբանական պայմանների մասին եզրակացություն:
- Լիցենզիաներ և լիցենզիայի ներդիրներ:
- Ելից 58/ 23.07.2025թ. գրություն Նոր Հաճնի համայնքապետին:
- Նոր Հաճնի համայնքապետի պատասխան գրություն:
- Երկրաբանական պայմանների մասին եզրակացություն:

Բացատրական մաս

- Աշխատանքային նախագծի բացատրագիր:

Աշխատանքների կազմակերպում

- Աշխատանքների կազմակերպման ընդհանուր դրույթներ և բացատրական մաս

ԸՆԴՀԱՆՈՒՐ ԴՐՈՒՅԹՆԵՐ

Հավելված N 1
«   21   » հուլիսի 2025 թ. կնքված
ԿՄՆՀՀ ԳՀԱՇՁԲ25/25-1 ծածկագրով պայմանագրի

ՏԵԽՆԻԿԱԿԱՆ ԲՆՈՒԹԱԳԻՐ - ԳՆՄԱՆ ԺԱՄԱՆԱԿԱՑՈՒՅՑ*

ՀՀ դրամ

Աշխատանքի								
հրավերով նախատեսված չափաբաժնի համարը	գնումների պլանով նախատեսված միջանցիկ ծածկագիրը` ըստ ԳՄԱ դասակարգման (CPV)	տեխնիկական բնութագիրը	չափման միավորը	միավոր գինը/ՀՀ դրամ	ընդհանուր գինը/ՀՀ դրամ	ընդհանուր քանակը	կատարման	
							հասցեն	Ժամկետը**
1	71241200	Նախատեսվում է իրականացնել Նոր Հաճըն համայնքի Նոր Գեղի բնակավայրի Արցախի փողոցի 620 ± 20% Գծմ կոյուղագծի վերակառուցման աշխատանքներ: Նախագիծը պետք է ներառի, բայց չսահմանափակվի ներքոհիշյալ աշխատանքները • Աշխատանքային նախագիծ. Համաձայն նորմերի • Կատարել տեղանքի հետազոտություն և տալ գեոդեզիական արդյունավետ լուծումներ • Նախագծման ժամանակ համապատասխան մասնագետի միջոցով կատարել հիդրավլիկ հաշվարկ • Նախագծել կոյուղագիծը համապատասխան Փ=(200-400)մմ խողովակներով` • Նախագծել ե/բետոնյա դիտահորեր դիտահորեր՝ տրամաչափը և քանակը ըստ նորմերի և անհրաժեշտության • Ետլիցքի գերակշռող մասը նախատեսել ավազով • Ներկայացնել Էսքիզային նախագիծ եռաչափ տարածական գունավոր պատկերներով, ճարտարապետական փոքր ձևերի հատուկ ներկայացմամբ • Հատակագծային լուծումները 1:200 մաշտաբով, ընդհանուր հատակագծային սխեման 1:500 մաշտաբով Կոյուղագծի հատվածների կոնկրետ վայրերը և հասցեները նախագծանախահաշվային փաստաթղթերի կազմման աշխատանքներից առաջ համաձայնեցնել պատվիրատուի հետ : Կոմունիկացիանների համաձայնեցում շահագրգիր կազմակերպությունների հետ Ապահովել փորձաքննության աշխատանքային կարգը փոխգործակցելով Պատվիրատուի ու Փորձաքննողի հետ: **Տես ստորև՝** ***Ձեռքբերվող Աշխատանքների նկարագիրը.**	Դրամ	690000	690000	1	Ք.Նոր Հաճըն Տոռոզյան 7	Պայմանագիրն ուժի մեջ մտնելուց հետո 20 օր:

*** Ձեռքբերվող Աշխատանքների նկարագիրը.**

1. Կազմել և Պատվիրատուի հաստատմանը ներկայացնել մանրամասն նախագծային առաջադրանքը.

2. Նախագծանախահաշվային փաստաթղթերը իրականացնել` հայտերի բացման օրվա դրությամբ գործող Հայաստանի Հանրապետությունում շինարարական նորմերի և կանոնների համաձայն.(ՀՀ քաղաքաշինության կոմիտեի նախագահի 29.12.2020թ. N 105-Ն հրաման, ՀՀ քաղաքաշինության կոմիտեի նախագահի 21.06.2022թ N12-Ն «Տարածքի բարեկարգում» շինարարական նորմեր):

2.1. 1-ին չափաբաժնի համար նախագծանախահաշվային փաստաթղթերը մշակելիս հաշմանդամություն ունեցող անձանց ազատ տեղաշարժվելու համար պայմաններ նախատեսել ՀՀ կառավարության 2006 թվականի փետրվարի 16-ի «Հաշմանդամների և բնակչության սակավաշարժուն խմբերի համար սոցիալական, տրանսպորտային և ինժեներական ենթակառուցվածքների մատչելիության ապահովման կարգը հաստատելու մասին» N 392-Ն որոշման համաձայն:

3. Նախագծանախահաշվային փաստաթղթերը պետք է կազմված լինեն համակարգչային համապատասխան ծրագրերի կիրառման միջոցով և լինեն ընթեռնելի.

4. Նախագծանախահաշվային փաստաթղթերը կազմել հայերեն և ռուսերեն լեզուներով, ներկայացնել 4 թղթային օրինակով և էլեկտրոնային կրիչով.

5. Նախագծանախահաշվային փաստաթղթերի կազմը պետք է ներառի ոչ պակաս քան ստորև նշված բաժինները`

- Ճարտարապետական և կոնստրուկտիվ լուծումներ.
- Ներքին և արտաքին ինժեներական ցանցեր.
- Շինարարական աշխատանքների կազմակերպում, օրացույցային գրաֆիկ.
- Գծանշում
- Ճանապարհային նշանների տեղադրում
- Նախահաշիվ.
- Նախահաշվի հիման վրա կազմված ծավալաթերթ-նախահաշիվ.
- Անհրաժեշտության դեպքում իրականացնել երկրաբանական հետազոտություն:
- Համաձայնեցումներ` նախագիծը համաձայնեցնել Պատվիրատուի և շահագրգիռ կազմակերպությունների հետ.
- Ծավալաթերթ` ըստ աշխատանքների նախահաշվային բաժինների համար սահմանված առավելագույն կշիռներով:
- Ներկայացնել կապալի օբյեկտի, դրա առանձին մասերի (կոնստրուկցիաների և այլն) և օգտագործվող նյութերի երաշխիքային ժամկետներին ներկայացվող պահանջներ: Ներկայացնել շինարարական աշխատանքների կատարման համար պահանջվող լիցենզիային, տեխնիկական միջոցներին, աշխատանքային ռեսուրսներին և մասնագիտական հատկանիշներին ներկայացվող պահանջները.
- Նախագծանախահաշվային փաստաթղթերում ներառել նաև շինարարական աշխատանքներում օգտագործվող ապրանքների, սարքերի, սարքավորումների տեխնիկական բնութագրերը (ապրանքների ամբողջական նկարագրերը):

6.Անհրաժեշտության դեպքում համագործակցել <<Վեոլիա Ջուր>> ՓԲԸ-ի և վարչական շրջանի ղեկավարի աշխատակազմի հետ, ճշտել աբոնենտների քանակը և խմելու ջրի ներքին ցանցի/ հեղեղատար, կոյուղատար/ անհրաժեշտ հզորությունը: Միացման կետերի տեխնիկական պայմանները <<Վեոլիա Ջուր >> ՓԲԸ-ից ստանալու է Պատվիրատուն:

7.Անհրաժեշտության դեպքում համագործակցել <<Գազպրոմ Արմենիա>> ՓԲԸ-ի և վարչական շրջանի ղեկավարի աշխատակազմի հետ, ճշտել աբոնենտների քանակը և գազատար ներքին ցանցի անհրաժեշտ հզորությունը: Միացման կետերի տեխնիկական պայմանները <<Գազպրոմ Արմենիա>> ՓԲԸ-ից ստանալու է Պատվիրատուն:

Ռուսերեն և հայերեն լեզուներով հրապարակված հայտարարության և (կամ) հրավերի տեքստերի տարաբնույթ (երկակի) մեկնաբանման հնարավորության դեպքում հիմք է ընդունվում հայերեն տեքստը:

«ԳԵՈԶՈՆ»

ՍԱՀՄԱՆԱՓԱԿ ՊԱՏԱՍԽԱՆԱՏՎՈՒԹՅԱՄԲ ԸՆԿԵՐՈՒԹՅՈՒՆ

Տարածք՝ ՀՀ ԿՈՏԱՅՔԻ ՄԱՐԶ, ՆՈՐ ՀԱՃՆ ՀԱՄԱՅՆՔԻ՝ ՆՈՐ ԳԵՂԻ ԲՆԱԿԱՎԱՅՐԻ ԱՐՑԱԽԻ ՓՈՂՈՑԻ ՎԵՐԱԿԱՌՈՒՑՎՈՂ ԿՈՅՈՒՂՈՒ ՈՒՂԵԳԻԾ

ԻՆԺԵՆԵՐԱԵՐԿՐԱԲԱՆԱԿԱՆ ԵԶՐԱԿԱՑՈՒԹՅՈՒՆ

Լիցենզիա ՔՊԼ-000308

Պատվիրատու՝ «ՇԻՆՄԱՍՏԵՐ» ՍՊԸ

Ներդիր ՔՊՆ-000308-11

Տնօրեն՝ Դ. Ասատրյան

Ճարտարագետ-երկրաբան՝ Դ. Ասատրյան

Երևան – 2025

ՀՀ ք. Երևան, Բաշինջաղյան 169շ/44բն. ☎ (094) 400661 E-mail asatrian.79@mail.ru

ԲՈՎԱՆԴԱԿՈՒԹՅՈՒՆ

Լիցենզիա, ներդիր (նմուշի օրինակ)---3

Բացատրական մաս---6

Ներածություն--6

1. Ընդհանուր տեղեկություններ--7

2. Տարածքի երկրաբանալիթոլոգիական կառուցվածքը---9

3. Եզրակացություն---11

4. Օգտագործված գրականության ցանկ---12

ՀԱՅԱՍՏԱՆԻ ՀԱՆՐԱՊԵՏՈՒԹՅԱՆ ՔԱՂԱՔԱՇԻՆՈՒԹՅԱՆ ԿՈՄԻՏԵ

ԼԻՑԵՆԶԻԱ

ՔՊԼ-000308, 1-ին դաս

ՔԱՂԱՔԱՇԻՆԱԿԱՆ ԳՈՐԾՈՒՆԵՈՒԹՅԱՆ ՕԲՅԵԿՏՆԵՐԻ ՀԵՏԱԽՈՒԶՄԱՆ ԵՎ ՀԵՏԱԶՆՆՄԱՆ ԾԱՌԱՅՈՒԹՅՈՒՆՆԵՐԻ ՄԱՏՈՒՑՈՒՄ ՀՀ Կոտայքի մարզ, Նոր Հաճն համայնքի Նոր Գեղի բնակավայրի Արզականի փողոց Մեքենաշինողների կոճակի ուղեգիծ

ՏՐՎԱԾ Է

2024-08-23, «ԳԵՈԶՈՆ» ՍՊԸ

ՀՀ, ԵՐԵՎԱՆ, ԱՋԱՓՆՅԱԿ, ԲԱՇԻՆՋԱՂՅԱՆ Փ., 169, 44 ԲՆ.

Գործողության ժամկետը՝ 23.08.2029թ.

ՀՍԿԻՉ ՀԱՄԱՐ՝ UG56-3579-8DC9-3CE6

Սույն փաստաթուղթը տրված է բացառապես էլեկտրոնային եղանակով: Փաստաթղթի վավերականության ստուգումն ու էլեկտրոնային բնօրինակի ներբեռնումը հնարավոր է իրականացնել https://verify.e-gov.am Հայաստանի Հանրապետության պաշտոնական փաստաթղթերի վավերականության ստուգման միասնական համակարգի կայքում մուտքագրելով հսկիչ համարը կամ սքանավորելով արագ արձագանքման ծածկագիրը (QR Code)

ՀԱՅԱՍՏԱՆԻ ՀԱՆՐԱՊԵՏՈՒԹՅԱՆ ՔԱՂԱՔԱՇԻՆՈՒԹՅԱՆ ԿՈՄԻՏԵ

ԼԻՑԵՆԶԻԱՅԻ ՆԵՐԴԻՐ

ՔՊՆ-000308-11

«ԳԵՈԶՈՆ» ՍՊԸ

ԻՆԺԵՆԵՐԱԵՐԿՐԱԲԱՆԱԿԱՆ ՀԵՏԱԽՈՒԶՈՒՄ ՀՀ [illegible]

23.08.2024թ.

Գործողության ժամկետը՝ 23.08.2029թ.

Ներդիրը վավերական է լիցենզիայի առկայության դեպքում

ՀՍԿԻՉ ՀԱՄԱՐ UGFA-424E-155A-2C7E

Սույն փաստաթուղթը տրված է բացառապես էլեկտրոնային եղանակով: Փաստաթղթի վավերականության ստուգումն ու էլեկտրոնային բնօրինակի ներբեռնումը հնարավոր է իրականացնել https://verify.e-gov.am Հայաստանի Հանրապետության պաշտոնական փաստաթղթերի վավերականության ստուգման միասնական համակարգի կայքում մուտքագրելով հսկիչ համարը կամ սքանավորելով արագ արձագանքման ծածկագիրը (QR Code)

Պատասխանատու մասնագետի/ների անձնագրային տվյալներ	հավաստագրի սերիա	հավաստագրի համար	ստանալու օր, ամիս, տարեթիվ
ԴԱՎԻԹ ԱՍԱՏՐՅԱՆ	Հ	000714	2024-07-09

ՀՀ Կոտայքի մարզ, Չոր Հանձո համայնքի՝ Չոր Գ.Նժդեհ Շմավոնյանի
Արզականի փողոցի վերակառուցվող կոչվող [illegible]

ՀԱՎԻՉ ՀԱՄԱՐ՝ UGFA 424E 155A 2C7E
Սույն փաստաթուղթը տրված է բացառապես էլեկտրոնային եղանակով: Փաստաթղթի վավերականության ստուգումն ու էլեկտրոնային բնօրինակի ներբեռնումը հնարավոր է իրականացնել https://verify.e-gov.am Հայաստանի Հանրապետության պաշտոնական փաստաթղթերի վավերականության ստուգման միասնական համակարգի կայքում մուտքագրելով հսկիչ համարը կամ սքանավորելով արագ արձագանքման ծածկագիրը (QR Code):

ԲԱՑԱՏՐԱԿԱՆ ՄԱՍ

Ներածություն

1.«ԳԵՈԶՈՆ» ՍՊԸ-ի կողմից Ճարտարագետ-երկրաբանի կոորդինացմամբ և ղեկավարմամբ, համապատասխան ՀՀՇՆ-1-2,01-99-ի, ՀՀ Կոտայքի մարզ, Նոր Հաճն համայնքի՝ Նոր Գեղի բնակավայրի Արցախի փողոցի վերակառուցվող կոյուղու ուղեգծի ինժեներաերկրաբանական կառուցվածքի, գրունտների կարգերի պարզաբանման նպատակով իրականացվել են ճարտարագիտաերկրաբանական ուսումնասիրություններ:

2. Աշխատանքները իրականացվել են **«ԳԵՈԶՈՆ»** ՍՊԸ-ի կողմից **«ՇԻՆՄԱՍՏԵՐ» ՍՊԸ**-ի պատվերով: Աշխատանքների իրականացման նպատակն է, համաձայն Հայաստանի Հանրապետության նորմատիվա-տեխնիկական փաստաթղթերի, ՀՀ Կոտայքի մարզ, Նոր Հաճն համայնքի՝ Նոր Գեղի բնակավայրի Արցախի փողոցի վերակառուցվող կոյուղու ուղեգծի նախագծային փաստաթղթերի մշակման համար անհրաժեշտ երկրաբանական տվյալների հավաքագրումը և համապատասխան եզրակացության կազմումը: Վերը շարադրված խնդիրը լիարժեք լուծելու նպատակով իրականացվել են հետևյալ աշխատանքները.

Ճարտարագիտաերկրաբանական հետազննություններ.

1. Ուսումնասիրվել է տվյալ տարածքի երկրաբանական կառուցվածքը: Նշված և հարակից տարածքներին վերաբերվող տարբեր աղբյուրներում զետեղված, նախկինում կատարված ինժեներաերկրաբանական հետազոտումների տվյալների հավաքում, կանոնակարգում, համադրում և վերլուծություն:

2. Տեղադիտական հետազննություններով վերհանել վտանգավոր երկրաբանական երևույթները և պրոցեսները, եթե դրանք առկա են (սողանք, քարաթափում, ճահճացում և այլ):

3. Գոյություն ունեցող փոսորակների խրամուղիների և տեղանքում արխիվային նյութերի միջոցով պարզաբանել գրունտների շերտերը և դրանց հզորությունները, ինչպես նաև ստորգետնյա ջրերի առկայությունը:

4. Օգտագործել այս տարածքում նախկինում կատարված լաբորատոր նյութերը՝ կախված լիթոլոգիական կտրվածքների առանձնահատկություններից:

5. Նախկինում կատարված խախտված և բնական կառուցվածքի գրունտների փորձանմուշների լաբորատոր ուսումնասիրություններ, դրանց ֆիզիկամեխանիկական բնութագրերի ամփոփում:

6. Դաշտային և ֆոնդային նյութերի կամերալ մշակում:

Վերը շարադրված աշխատանքների իրականացման արդյունքում կազմվել է տեղանքի ինժեներաերկրաբանական պայմանների մասին եզրակացություն:

Տեղանքը՝ ըստ ՀՀՇՆ-1-2,01-99-ի ինժեներաերկրաբանական պայմանների, I-ին կարգի տեղամաս է:

Ուսումնասիրվող տարածքի տեղազննումը կատարվել է 2025 թվականի հուլիս ամսին: Ուսումնասիրվել են գոյություն ունեցող փոսորակները, խրամուղիները, հարակից տարածքների բնական կտրվածքները, ինչպես նաև օգտագործվել են ֆոնդային տվյալները: Տեղանքի մանրամասն ուսումնասիրության և գոյություն ունեցող բնական բացվածքների, տեղանքում առկա կտրվածքների հիման վրա տվյալ տարածքում գրունտները պարզ են դարձել:

Ուսումնասիրվող տեղանքի գծագիր

1.ԸՆԴՀԱՆՈՒՐ ՏԵՂԵԿՈՒԹՅՈՒՆՆԵՐ

Աշխարհագրական տեսակետից տարածքը տեղադրված է ՀՀ Կոտայքի մարզ, Նոր Հաճն համայնքի՝ Նոր Գեղի բնակավայրում:

<u>Գեոմորֆոլոգիական տեսակետից</u> ուսումնասիրվող տարածքը գտնվում է Կոտայքի մարզում: Տարածքին բնորոշվող ռելիեֆային հիմնական տարրերն են Կոտայքի հրաբխային սարավանդերի լանջերը: Ռելիեֆի բացարձակ նիշերը տատանվում են ծովի մակարդակից 1369.0-1383.0 մետրերի սահմաններում:

<u>Երկրաբանական կառուցվածքում</u> մասնակցում են նեոգենի ժամանակաշրջանի, վերին պլիոցեն դարակարգից մինչև ժամանակակից հասակի նստվածքների համախմբեր, որոնք հիմնականում ներկայացված են հրաբխային, հրաբխանստվածքային ֆացիաներով: Ուսումնասիրվող տարածքը ներկայացված է վերին պլիոցեն դարակարգի հրաբխային արմատական ապարները՝ բազալտները և դրանց խճաբեկորները, էլյուվիալ-դելյուվիալ նստվածքները կավավազների ավազակավերի տեսքով:

<u>Կլիման</u> ուսումնասիրվող տարածքի կլիմայական պայմանները բնութագրելիս վկայակոչել ենք ՀՀ քաղաքաշինության նախարարության ՀՀՇՆ 22-01-2024 «Շինարարական կլիմայաբանություն» նորմատիվային փաստաթուղթը և քանի որ ուսումնասիրվող տարածքը գտնվում է ՀՀ Կոտայքի մարզի, Նոր Հաճն համայնքում, ուստի տրված է դրա համապատասխան կլիմայական ցուցանիշները: Ամառը՝ հուլիսի օգոստոսի միջին ամսական ջերմաստիճանը 22,3˚C է: Միջին տարեկան հարաբերական խոնավությունը՝ 65% (ժ.15-ին): Հունվարի միջին ամսական ջերմաստիճանը -4,5˚C է: Ստորև աղյուսակի տեսքով տրված է մի քանի կլիմայական տվյալներ՝ ըստ Արզնիի օդերևութաբանական կայանի դիտարկումների:

Օդի ջերմաստիճանը, ˚C

Բնակա-վայրի անվա-նումը	Բարձրու-թյունը ծովի մակար-դակից, մ	Օդի միջին ամսական, ըստ ամիսների ˚C												Միջին տարե-կան	Բացար-ձակ նվազա-գույն	Բացար-ձակ առավե-լագույն
		I	II	III	IV	V	VI	VII	VIII	IX	X	XI	XII			
Արզնի	1262	-4.5	-2.5	2.8	9.5	14.2	18.7	22.3	22.3	18.2	11.5	4.9	-1.3	9.7	-28	38

Օդի հարաբերական խոնավությունը (%)

Բնակա-վայրի անվանումը	Օդի հարաբերական խոնավությունը. %														
	ըստ ամիսների												Միջին տարեկան	միջինը ժամը 15-ին	
	I	II	III	IV	V	VI	VII	VIII	IX	X	XI	XII		ամենա-ցուրտ ամսվա	Ամենաշոգ ամսվա
Արզնի	78	74	67	65	64	58	53	49	57	65	74	79	65	-	-

Մթնոլորտային տեղումները և ձնածածկույթը

Բնակա-վայրի անվանումը	Տեղումների քանակը միջին ամսական մմ օրական առավելագույնը													Ձյան ծածկույթը		
	ըստ ամիսների												տարե-կան	տասնօրյա առավելա-գույնը, սմ	օրերի թիվը	ջրի առա-վելագույն քանակը ձյան մեջ, մմ
	I	II	III	IV	V	VI	VII	VIII	IX	X	XI	XII				
Արզնի	34/14	43/20	44/23	58/33	77/30	40/24	25/30	16/23	26/42	34/25	40/19	38/39	475/42	-	69	-

Քամու արագությունը 25 տարվա ընթացքում 24մ/վ է, 50 տարվա ընթացքում 29մ/վ:

Քամու արագության ճնշումը՝ 45կգ/մ^2:

Ձյան բեռնվածքի ճնշումը 70կգու/մ^2 է: Գրունտի սառչման առավելագույն խորությունը, համաձայն ՀՀՇՆ 22-01-2024 նորմերի, առավելագույն խորությունը կկազմի 70սմ:

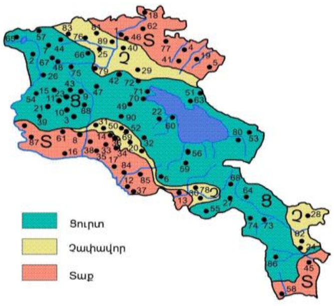

Նկ. 3 Կլիմայական շրջանացման սխեմատիկ քարտեզ

<u>Հիդրոերկրաբանական տեսակետից</u> տարածքում գրունտային ջրերի տեղամասերը գտնվում են ցածր հորիզոնների վրա, քանի որ հրաբխածին կազմավորումները բնութագրվում են ճեղքավորվածությամբ:

<u>Ֆիզիկաերկրաբանական</u> վտանգավոր երևույթներ ինչպիսիք են կարստը, սողանքը, ազդեցություն ունենալ ուսումնասիրվող տեղամասում շինարարության համար՝ բացակայում են:

Շրջանի սեյսմիկ պայմանները

Ըստ սեյսմիկ հատկության՝ ՀՀՇՆ 20-04.2020թ.-ի, տեղազննվող շրջանը գտնվում է II սեյսմիկ գոտում՝ գրունտների Amax= 0.4g արագացմամբ:

2. Տարածքի երկրաբանալիթոլոգիական կառուցվածքը

Համաձայն կատարված ուսումնասիրությունների՝ առկա բնական կտրվածքների, փոսորակների, նախկինում հորատման և արխիվային նյութերի տվյալների (նախկինում լաբորատոր ուսումնասիրման հիման վրա), ուսումնասիրվող տեղամասի երկրաբանական կառուցվածքում մասնակցում են՝ **բազալտի խիճը, խճավազները կավավազի լցիչով, խճաբեկորներ գրունտները**:

Տեղամասի երկրաբանալիթոլոգիական կտրվածքին մասնակցում են հետևյալ 2 ինժեներաերկրաբանական (ԻԵՏ) տարրերը կամ շերտերը վերևից–ներքև.

Շերտ1- Խճավազներ, խիճ, կավավազային լցիչով, (ասֆալտ, ասֆալտի ենթաշերտ):

Շերտ2- Բազալտի խիճ, խճավազներ, բեկորներ, կավավազային լցիչով:

ՈՒսումնասիրվող ուղեգծի համար գրունտները տրվում են մինչև 3.0 մ խորությամբ և երկրորդ շերտի գրունտի կարգը տրված է տոկոսային հարաբերությամբ. (տես ստորև):

ՀՀ Կոտայքի մարզ, Նոր Հաճն համայնքի՝ Նոր Գեղի բնակավայրի Արցախի փողոցի

վերակառուցվող կոյուղու ուղեգծի գրունտները տրվում են երկու շերտով:

Կոլեկտոր Կ1 Նկ0+00-Նկ3+05

Շերտ1 0.0-0.4մ Խճավազներ, խիճ, կավավազային լցիչով:
Ծավալային կշիռը՝ 2.0տ/մ^3
Հաշվարկային ճնշումը՝ 350կՊա:
Գրունտը ըստ շահագործման դժվարության
համաձայն ՀՀՇՆ 32-01-2022-ի աղ.101-ի 5.4) IV կարգ է:

Շերտ2 0.4-3.0մ Բազալտի խիճ, խճավազներ, բեկորներ,
կավավազային լցիչով:
Ծավալային կշիռը՝ համապատասխան կարգերի 2,2-2,4տ/մ^3
Հաշվարկային ճնշումը՝ համապատասխան կարգերի 500-600կՊա:
Գրունտը ըստ շահագործման դժվարության՝համաձայն
ՀՀՇՆ 32-01-2022-ի աղ.101-ի 40% 5.5)Vp / 40% 5.5)V, 20% 16.3) VI կարգ են:

Կ1 Նկ3+05-Նկ6+45

Շերտ1 0.0-0.2մ Խճավազներ, խիճ, կավավազային լցիչով,
(ասֆալտ, ասֆալտի ենթաշերտ):
Ծավալային կշիռը՝ 1.9տ/մ^3
Հաշվարկային ճնշումը՝ 350կՊա:
Գրունտը ըստ շահագործման դժվարության
համաձայն ՀՀՇՆ 32-01-2022-ի աղ.101-ի 12.IVp կարգ է:

Շերտ2 0.2-3.0մ Բազալտի խիճ, խճավազներ, բեկորներ
կավավազային լցիչով:
Ծավալային կշիռը՝ համապատասխան կարգերի 2,2-2,4տ/մ^3
Հաշվարկային ճնշումը՝ համապատասխան կարգերի 500-600կՊա:
Գրունտը ըստ շահագործման դժվարության՝համաձայն
ՀՀՇՆ 32-01-2022-ի աղ.101-ի 40% 5.5)Vp / 40% 5.5)V, 20% 16.3) VI կարգ են:

3.ԵԶՐԱԿԱՑՈՒԹՅՈՒՆ

Կատարված հետազոտությունների և դրանց արդյունքների վերլուծությունը բերել են հետևյալ եզրակացության.

Հետազոտվող տարածքը գտնվում է ՀՀ Կոտայքի մարզ, Նոր Հաճն համայնքի՝ Նոր Գեղի բնակավայրում: Ռելիեֆի բացարձակ նիշերը տեղամասում ծովի մակարդակից տատանվում են՝ 1369.0-1383.0 մետրերի սահմաններում:

- Տեղամասի երկրաբանական կտրվածքը՝ հետազոտված խորությունների սահմաններում, ներկայացված է գրունտների 2 շերտով:
- Ուսումնասիրվող տեղամասում ուսումնասիրվող ուղեգծով, որպես հիմնատակ գրունտները հուսալի են:
- Համաձայն ՀՀՇՆ 20-04.2020թ.-ի, «Սեյսմակայուն շինարարության նախագծման նորմեր»-ի ՀՀ տարածքի սեյսմիկ գոտիավորման քարտեզի ուսումնասիրվող տարածքը գտնվում է II սեյսմիկ գոտում՝ գրունտների Amax= 0.4g արագացմամբ:
- Գրունտի սառչման առավելագույն խորությունը՝ համաձայն ՀՀՇՆ 22-01-2024 նորմերի, ուսումնասիրվող տարածքում կազմում է 0,7 մետր:
- Տարածքում գրունտային ջրերի տեղամասերը գտնվում են ցածր հորիզոնների վրա:
- Ֆիզիկաերկրաբանական վտանգավոր երևույթները ինչպիսիք են կարստը, սողանքը, փլուզումը քարաթափությունը, ճահճացումը՝ բացակայում են:
- Ուսումնասիրվող տեղամասում փոսորակները կամ խրամուղիները բացելուց և նախագծային նիշերին հասնելուց հետո՝ հարկ լինելու դեպքում ինժեներ-երկրաբանի կողմից կատարել գրունտների ճշգրտում:

Ճարտարագետ-երկրաբան՝ Դ. Ասատրյան

4. Օ Գ Տ Ա Գ Ո Ր Ծ Վ Ա Ծ Գ Ր Ա Կ Ա Ն Ո Ւ Թ Յ Ա Ն Ց Ա Ն Կ

1. ГОСТ 25100-2020. Грунты. Классификация.
2. ՀՀՇՆ IV 10.01.01-2006 “ ՇԵՆՔԵՐԻ ԵՎ ԿԱՌՈՒՑՎԱԾՔՆԵՐԻ ՀԻՄՆԱՏԱԿԵՐ”
3. ՀՀՇՆ 32-01-2022-ի աղյուսակ-101 «**Բնահողերի և ապարների դասակարգում»**
4. ՀՀՇՆ 20-04.2020թ.-Երկրաշարժադիմացկուն շինարարություն
5. ՀՀՇՆ 1 – 2.01-99 «Ինժեներական հետազոտություններ շինարարության համար։ «Հիմնական դրույթներ»
6. ՀՀՇՆ 22-01-2024 «Շինարարական կլիմայաբանություն»
7. Геология АрмССР том 1 Геоморфология 1961г.

ՀԱՅԱՍՏԱՆԻ ՀԱՆՐԱՊԵՏՈՒԹՅԱՆ ՔԱՂԱՔԱՇԻՆՈՒԹՅԱՆ ԿՈՄԻՏԵ

ԼԻՑԵՆԶԻԱ

ՔՊԼ-000545, 1-ին դաս

(սերիան, համարը, դասը)

ՔԱՂԱՔԱՇԻՆԱԿԱՆ ՓԱՍՏԱԹՂԹԵՐԻ ԿԱԶՄՈՒՄ՝ ԲԱՑԱՌՈՒԹՅԱՄԲ ԿՈՆՍՏՐՈՒԿՏՈՐԱԿԱՆ ԵՎ ՃԱՐՏԱՐԱՊԵՏԱԿԱՆ ՄԱՍԵՐԻ

(քաղաքաշինության բնագավառում գործունեության տեսակը)

ՏՐՎԱԾ Է

2024-09-03, «ՇԻՆՄԱՍՏԵՐ» ՍՊԸ

(լիցենզիան տալու տարեթիվը, ամիսը, օրը, քաղաքաշինության գործունեության սուբյեկտի անվանումը,

ՀՀ, ԵՐԵՎԱՆ, ԱՐԱԲԿԻՐ, ԵՐԶՆԿՅԱՆ Փ., 22, 26 ԲՆ.

գտնվելու վայրը՝ այդ թվում, անհատ ձեռնակատիրոջ դեպքում՝ անունը, ազգանունը և բնակության վայրը)

Գործողության ժամկետը՝ 03.09.2029թ.

(օրը, ամիսը, տարեթիվը)

ՀՍԿԻՉ ՀԱՄԱՐ՝ **UG6F-1488-AE35-26A2**

Սույն փաստաթուղթը տրված է բացառապես էլեկտրոնային եղանակով: Փաստաթղթի վավերականության ստուգումն ու էլեկտրոնային բնօրինակի ներբեռնումը հնարավոր է իրականացնել https://verify.e-gov.am Հայաստանի Հանրապետության պաշտոնական փաստաթղթերի վավերականության ստուգման միասնական համակարգի կայքում մուտքագրելով հսկիչ համարը կամ սքանավորելով արագ արձագանքման ծածկագիրը (QR Code):

ՀԱՅԱՍՏԱՆԻ ՀԱՆՐԱՊԵՏՈՒԹՅԱՆ ՔԱՂԱՔԱՇԻՆՈՒԹՅԱՆ ԿՈՄԻՏԵ

ԼԻՑԵՆԶԻԱՅԻ ՆԵՐԴԻՐ

ՔՊՆ-000545-08

(ներդիրի սերիան, համարը)

«ՇԻՆՄԱՍՏԵՐ» ՍՊԸ

(լիցենզավորված քաղաքաշինության գործունեության սուբյեկտի անվանումը)

ՋՐԱՄԱՏԱԿԱՐԱՐՈՒՄ ԵՎ ՋՐԱՀԵՌԱՑՈՒՄ (ՋՐԱՄԱՏԱԿԱՐԱՐՄԱՆ ԵՎ ՋՐԱՀԵՌԱՑՄԱՆ ՆԵՐՔԻՆ ԵՎ ԱՐՏԱՔԻՆ ՑԱՆՑԵՐ, ՀԻԴՐՈՄԵԼԻՈՐԱՑԻԱ)

(քաղաքաշինության բնագավառում գործունեության ենթատեսակը)

03.09.2024թ.

(ներդիրը տալու օրը, ամիսը, տարեթիվը)

Գործողության ժամկետը՝ 03.09.2029թ.

(օրը, ամիսը, տարեթիվը)

Ներդիրը վավերական է լիցենզիայի առկայության դեպքում

ՀՍԿԻՉ ՀԱՄԱՐ՝ **UGD2-1B13-1C1E-39CD**

Սույն փաստաթուղթը տրված է բացառապես էլեկտրոնային եղանակով: Փաստաթղթի վավերականության ստուգումն ու էլեկտրոնային բնօրինակի ներբեռնումը հնարավոր է իրականացնել https://verify.e-gov.am Հայաստանի Հանրապետության պաշտոնական փաստաթղթերի վավերականության ստուգման միասնական համակարգի կայքում մուտքագրելով հսկիչ համարը կամ սքանավորելով արագ արձագանքման ծածկագիրը (QR Code):

Պատասխանատու մասնագետի/ների անձնագրային տվյալներ	հավաստագրի սերիա	հավաստագրի համար	ստանալու օր, ամիս, տարեթիվ
ԳԱԲՐԻԵԼ ՄԵԼԻՔՍԵԹՅԱՆ	Հ	000217	2024-05-08

ՀՍԿԻՉ ՀԱՄԱՐ՝ **UGD2-1B13-1C1E-39CD**
Սույն փաստաթուղթը տրված է բացառապես էլեկտրոնային եղանակով: Փաստաթղթի վավերականության ստուգումն ու էլեկտրոնային բնօրինակի ներբեռնումը հնարավոր է իրականացնել https://verify.e-gov.am Հայաստանի Հանրապետության պաշտոնական փաստաթղթերի վավերականության ստուգման միասնական համակարգի կայքում մուտքագրելով հսկիչ համարը կամ սքանավորելով արագ արձագանքման ծածկագիրը (QR Code):

ՇԻՆՄԱՍՏԵՐ ՍՊԸ

Հեռ. 098 41 04 04 ՀՀ, ք.Երևան, Երզնկյան 22շ. բն. 26
E-mail: shinmaster.llc@mail.ru

Ելից 58/23.07.2025թ.

Նոր Հաճընի համայնքապետարանի
համայնքի ղեկավար
պարոն Գ. Մաթևոսյանին

Հարգելի պարոն Մաթևոսյան,

Հայտնում ենք Ձեզ, որ Նոր Հաճընի համայնքապետարանի պատվերով «Շինմաստեր» ՍՊԸ-ի կողմից 21.07.2025թ.-ին կնքված **N «ԿՄՆՀՀ ԳՀԱՇՁԲ25/25-1»** պայմանագրի շրջանակներում իրականացվում է **«Նոր Հաճըն համայնքի Նոր Գեղի բնակավայրի Արցախի փողոցի կոյուղագծի վերակառուցման աշխատանքների նախագծանախահաշվային փաստաթղթերի կազմման աշխատանքներ»** նախագծա-նախահաշվային փաստաթղթերի կազմման աշխատանքներ։

Մրցութային փաստաթղթերի մշակման և աշխատանքների ծավալների գնահատման համար խնդրում ենք տրամադրել տվյալներ՝ շինարարության ընթացքում առաջացող ավելցուկային բնահողի և շինարարական աղբի տեղափոխման, ինչպես նաև անհրաժեշտության դեպքում, փափուկ բնահողի բերման տարածքների հեռավորությունները համայնքից։

Հարգանքով՝

«Շինմաստեր» ՍՊԸ-ի տնօրեն Ռ. Բաղալյան՝ __________________________ Կ.Տ.

@mail Главная Почта Облако Календарь Документы Mail Space Покупки Все проекты

Поиск по почте | Ваши покупки

Написать письмо

- Входящие
- Նախագծողներ / CV
- Отправленные
- Черновики
- Архив
- Спам
- Корзина Очистить
- Новая папка

Удалить | В архив | В папку | Спам | ... | Ответить | Переслать

Աղբավայրի կորդինատները.xlsx

Municipality of Nor Hachn 24 июля, 10:12
Кому: вам

Перевод: Английский ⇄ Русский Перевести

1 файл Скачать (10 КБ) Сохранить в Облако

Ձեզ ենք տրամադրում աղբավայրերի կորդինատները:

--
Municipality of Nor Hachn
Отправлено из Почты Mail

Настройки

Աղբավայրի կոորդինատները		
	X	Y
1	8463443.4207	4466474.1783
2	8463443.5576	4466466.7887
3	8463447.6831	4466452.3615
4	8463457.6474	4466441.7616
5	8463496.3166	4466434.6193
6	8463544.6426	4466406.1464
7	8463560.0920	4466411.1633
8	8463563.3268	4466425.2766
9	8463584.9143	4466420.8170
10	8463601.6705	4466426.5093
11	8463612.3944	4466441.9117
12	8463603.7309	4466461.1060
13	8463571.2871	4466476.1569
14	8463563.5624	4466485.8048
15	8463561.6312	4466501.2416
16	8463577.4669	4466525.1686
17	8463564.3348	4466549.4815
18	8463540.0020	4466556.4280
19	8463527.6425	4466539.8335
20	8463495.9712	4466522.0812
21	8463499.1590	4466506.0506
22	8463443.4207	4466474.1783

ԲԱՑԱՏՐԱԿԱՆ ՄԱՍ

ՀԱՇՎԵԲԱՑԱՏՐԱԳԻՐ

Նախնական տվյալներ և մոտեցումներ

Սույն աշխատանքային նախագծի մշակման համար հիմք է հանդիսացել ՀՀ Կոտայքի մարզի Նոր Հաճըն համայնքի կողմից --------.2025թ. տրված թիվ --- նախագծման թույլտվությունը:

Նախատեսվում է կառուցել կոյուղագիծ Նոր Հաճըն համայնքի Նոր Գեղի բնակավայրում:

Նախնական տվյալներն են.

- Հեռացվող կեղտաջրի տիպը՝ կենցաղային,
- Սպասարկվող առանձնատների քանակը – 60 հատ (ներկայում գոյություն ունի 45 տուն, սակայն գլխավոր հատակագծով նախատեսվում է ավելացում՝ մինչև 60-ը),
- Բնակելի առանձնատներից կենցաղային կեղտաջրերի հաշվարկային միջին օրական ջրահեռացումը ընդունվել է հավասար հաշվարկային միջին օրական ջրօգտագործմանը՝ համաձայն ՀՀՇՆ 40.01.02 «Ջրամատակարարում. Արտաքին ցանցեր և կառուցվածքներ» շինարարական նորմերի (ՀՀՇՆ 40-01.03-2022 «ԿՈՅՈՒՂԻ. ԱՐՏԱՔԻՆ ՑԱՆՑԵՐ ԵՎ ԿԱՌՈՒՑՎԱԾՔՆԵՐ», 53 կետ): Հաշվի առնելով վերը նշվածը, սույն նախագծի հաշվարկներում ջրահեռացման նորմն ընդունվել է 210լ/օր, մարդ,
- Նախագծվող կոյուղագծով տեղափոխվող կեղտաջրերի հեռացման համար այն միացվում է գոյություն ունեցող Ø300 մմ տրամագծով ջրահեռացման խողովակին: Միացումն իրականացվում է գոյություն ունեցող դիտահորում, որի վերակառուցումը նույնպես նախատեսվում է սույն աշխատանքային նախագծի շրջանակում,
- Օգտագործվող խողովակների տեսակը՝ ակոսավոր, պոլիէթիլենային, ոչ ճնշումային, SN 8 տիպի:

Կեղտաջրի հաշվային ելքերի որոշումը

Անհատական բնակելի շենքերից կեղտաջրերի հաշվարկային ծախսերը դիտարկվել են որպես ՀՀՇՆ 40-01.01 «Շենքերի ներքին ջրամատակարարում և ջրահեռացում» (այսուհետ՝ ՀՀՇՆ 40-01.01) շինարարական նորմերով որոշվող կենտրոնացված ելքեր (ՀՀՇՆ 40-01.03-2022 «ԿՈՅՈՒՂԻ. ԱՐՏԱՔԻՆ ՑԱՆՑԵՐ ԵՎ ԿԱՌՈՒՑՎԱԾՔՆԵՐ», 54 կետ):

Սպասարկվող սանիտարական սարքերի թվքանակի որոշման նպատակով ընդունվում է, որ յուրաքանչյուր բնակելի առանձնատանը տեղադրված է միջինը 5 սանիտարական սարք (խոհանոցային կոնք, լվացարան, զուգարանակոնք, լոգնոց կամ լոգատաշտակ և ջրահեռացման ներքին ցանցին միացող ավտոմատ լվացքի մեքենա):

Սպասարկվող սանիտարական սարքերի ընդհանուր թվաքանակը կլինի.

$N_{ընդ}$ = 300 սարք:

Նախագծվող կոյուղագծի հաշվային տեղամասերում առավելագույն վայրկյանային ելքերը որոշվում են հետևյալ բանաձևով.

$$q_{i\,tot} = 5\alpha\, q_0^{tot} \text{ լ/վ:}$$

Որտեղ, q_0^{tot}-ը դա սանիտարական սարքի ընդհանուր ջրածախսն է, բնակելի և հասարակական շենքերում, որոնց վերաբերյալ բացակայում են ջրի ելքի և սարքավորանքի վերաբերյալ տվյալները, թույլատրվում է ընդունել q_0^{tot}= 0.3 լ/վ :

α-ն գործակից է, որը կախված է տվյալ հաշվային տեղամասի կողմից սպասարկվող սանիտարական սարքերի թվաքանակի և դրանց միաժամանակյա գործելու հավանականության (արտադրյալից: Հաշվի առնելով NP արտադրյալը, α-ի արժեքն ընդունվում է ՀՀՇՆ 40-01.01 Հավելված 4-ի 2-րդ աղյուսակից (քանի որ P < 0.1):

$$P = \frac{q_{hr.u}\, U}{3600 q_0 N}, \text{ որտեղ,}$$

$q_{hr.u}$-ն սարքավորանքի ընդհանուր ժամային ջրածախսն է, որն ընդունվում է ՀՀՇՆ 40-01.01 3-րդ հավելվածի: Ընդունվում է $q_{hr.u} = 13$ լ/ժ:

U -ն տվյալ հաշվային տեղամասի կողմից սպասարկվող ջրասպառողների թվաքանակն է, որի արժեքը, հաշվարկների պարզության համար ընդունվում է, որ յուրաքանչյուր առանձնատան բնակիչների թիվը հավասար է տեղադրված սարքավորանքի թվին, այսինքն U = N:

$$P = \frac{13}{3600 * 0.3} = 0.01204\text{:}$$

Երբ սարքերի խմբին սպասարկող ջրամատակարարման ցանցում ջրի ընդհանուր առավելագույն վայրկյանային ելքը $q_{tot} \le 8$ լ/վ, ապա կեղտաջրերի առավելագույն վայրկյանային ելքը՝ q_s , լ/վ, որոշվում է հետևյալ բանաձևով՝

$q_s = q_{tot} + q_{s0}$;

որտեղ՝ q_s–ը տեղադրված սանիտարատեխնիկական սարքերից ամենամեծ արժեք ունեցող սարքի վայրկյանային ելքն է, որը որոշվում է համաձայն ՀՀՇՆ 40-01.01 2-րդ հավելվածի, տվյալ դեպքում q_s–ը զուգարանակոնքի վայրկյանային ելքն է, որը հավասար է q_{s0}=1.6 լ/վ:

Նախագծվող կոյուղագծով տեղափոխվող կեղտաջրի ընդհանուր ելքի որոշման համար նախ անհրաժեշտ է որոշել q_{tot}-ը:

$$q_{tot} = 5\alpha\, q_0^{tot}:$$

Ինչպես վերը նշվեց, α գործակիցը կախված է NP արտադրյալից, այսինքն.

NP = 300 * 0.01204 = 3.61:

NP-ի նշված արժեքին համապատասխանում է α=2.07 արժեքը, այսինքն.

q_{tot} = 5 * 2.07 * 0.3 =3.1 լ/վ:

Կոյուղագծի վերջում տեղափոխվող կեղտաջրի ընդհանուր ելքը կլինի.

$q_s = q_{tot} + q_{s0}$ = 3.1+1.6 = 4.7 լ/վ:

Վերը ներկայացված մոտեցմամբ նախագծվող կոյուղագծի յուրաքանչյուր հաշվային տեղամասի համար որոշվել են հաշվային ելքերը:

Նախագծվող կոյուղագծի տրամագծերի որոշումը, թաղման խորությունները և հիդրավլիկական հաշվարկը

Հիդրավլիկական հաշվարկն իրականացվել է համաձայն Лукиных А.Н., Лукиных Н.А. <<Таблицы для гидравлического расчета канализационных сетей>> աղյուսակների:

Նախագծվող կոյուղագծի թաղման խորությունների որոշումն իրականացվել է, հաշվի առնելով վերջինիս վրա արտաքին մեխանիկական ներգործություններին դիմակայման պայմանը, համաձայն որի, կոյուղագծի խողովակաշարի վերին եզրից մինչև փաղացի երթևեկելի մակերևույթն ընկած հեռավորությունը չպետք է փոքր լինի 1 մ-ից (բացառությամբ վերջին 2 տեղամասերի, որտեղ նախատեսվում է կոյուղագծի անցկացում

պողպատե DN400 մմ տրամագծով խողովակի միջով): Դա պայմանավորվում է գոյություն ունեցող կոյուղագծի փոքր խորությամբ:

Առանձնատների ջրահեռացման ներքին ցանցի հետ միացումներն իրականացվել են նոր կառուցվող անկյունային (ԱԴՀ) և գծային դիտահորերում (ԳԴՀ):

Հաշվային տեղամասերի միացումները հիմնականում են իրականացվել են ըստ ջրի հաշվարկային նիշի արժեքների:

Սույն աշխատանքային նախագծի աշխատանքային ծավալներում ներառվել են թվով 45 առանձնատների ջրահեռացման ներքին ցանցի թողարկների հետ միացումները, որոնք յուրաքանչյուր առանձնատան համար կազմում է d e100 մմ տրամագծով SN8 տիպի ակոսավոր պոլիէթիլենային 1 խողովակ =6 մ երկարությամբ:

Հիդրավլիկական հաշվարկի արդյունքներն ամփոփվում են ստորև, Աղյուսակ 1-ում:

Կոյուղագիծ_Նոր Գեղի

Հաշվարկային տեղամաս	Հատվածի երկար. l (մ)	Հաշվ. ելքը $q_{հաշվ}$ լ/վ	Տրամ. d (մմ)	Արագ. v (մ/վ)	Թեքութ. i	Անկումը il (մ)	Լցվածություն		Նիշեր (մ)						Թաղման խորություն (մ)	
							h/d	h (մ)	Հողի նախ. նիշ		Ջրի նիշ		Առվակի նիշ			
									Սկզ	Վերջ	Սկզ	Վերջ	Սկզ	Վերջ	Սկզ	Վերջ
1	2	3	4	5	6	7	8	9	10	11	12	13	14	15	16	17
ԳԴՀ-1 - ԱԴՀ-1	45	2.25	200	0.7	0.018	0.810	0.17	0.03	1380.1	1379.19	1378.82	1378.01	1378.79	1377.98	1.31	1.21
ԱԴՀ-1 - ԱԴՀ-2	50	2.54	200	0.72	0.018	0.900	0.175	0.04	1379.19	1378.28	1378.01	1377.11	1377.98	1377.08	1.21	1.20
ԱԴՀ-2 - ԳԴՀ-2	35	2.66	200	0.74	0.018	0.630	0.185	0.04	1378.28	1377.77	1377.11	1376.48	1377.08	1376.45	1.20	1.32
ԳԴՀ-2 - ԳԴՀ-3	22	2.77	200	0.75	0.018	0.396	0.188	0.04	1377.77	1377.4	1376.48	1376.09	1376.45	1376.05	1.32	1.35
ԳԴՀ-3 - ԳԴՀ-4	26	2.87	200	0.96	0.037	0.962	0.14	0.03	1377.4	1376.38	1376.08	1375.12	1376.05	1375.09	1.35	1.29
ԳԴՀ-4 - ԳԴՀ-5	31	2.97	200	1.02	0.037	1.147	0.15	0.03	1376.38	1375.28	1375.12	1373.97	1375.09	1373.94	1.29	1.34
ԳԴՀ-5 - ԳԴՀ-6	24	3.06	200	0.92	0.029	0.696	0.16	0.03	1375.28	1374.58	1373.97	1373.27	1373.94	1373.24	1.34	1.34
ԳԴՀ-6 - ԳԴՀ-7	25	3.17	200	0.93	0.038	0.950	0.16	0.03	1374.58	1373.5	1373.27	1372.32	1373.24	1372.29	1.34	1.21
ԳԴՀ-7 - ԳԴՀ-8	36	3.25	200	0.9	0.027	0.972	0.17	0.03	1373.5	1372.52	1372.32	1371.35	1372.29	1371.32	1.21	1.20
ԳԴՀ-8 - ԳԴՀ-9	26	3.39	200	0.73	0.015	0.390	0.21	0.04	1372.52	1372.13	1371.35	1370.96	1371.31	1370.92	1.21	1.21
ԳԴՀ-9 - ԳԴՀ-10	21	3.5	200	0.7	0.013	0.273	0.22	0.04	1372.13	1371.87	1370.96	1370.69	1370.92	1370.65	1.21	1.22
ԳԴՀ-10 - ԳԴՀ-11	34	3.63	200	0.72	0.013	0.442	0.21	0.04	1371.87	1371.42	1370.69	1370.25	1370.65	1370.20	1.22	1.22
ԳԴՀ-11 - ԳԴՀ-12	27	3.75	200	0.7	0.012	0.324	0.22	0.04	1371.42	1371.17	1370.25	1369.92	1370.20	1369.88	1.22	1.29
ԳԴՀ-12 - ԳԴՀ-13	20	3.82	200	0.71	0.012	0.240	0.23	0.05	1371.17	1371	1369.92	1369.68	1369.88	1369.64	1.29	1.36
ԳԴՀ-13 - ԳԴՀ-14	21	3.94	200	0.71	0.012	0.252	0.23	0.05	1371	1370.88	1369.68	1369.43	1369.64	1369.38	1.36	1.50
ԳԴՀ-14 - ԱԴՀ-15	21	4	200	0.78	0.015	0.315	0.22	0.04	1370.88	1370.53	1369.43	1369.11	1369.38	1369.07	1.50	1.46
ԱԴՀ-15 - ԱԴՀ-16	29	4.13	200	0.78	0.015	0.435	0.22	0.04	1370.53	1369.96	1369.11	1368.68	1369.07	1368.64	1.46	1.32
ԱԴՀ-16 - ԳԴՀ-17	22	4.24	200	0.87	0.021	0.462	0.21	0.04	1369.96	1369.44	1368.68	1368.22	1368.64	1368.18	1.32	1.26
ԳԴՀ-17 - ԳԴՀ-18	28	4.34	200	0.88	0.021	0.588	0.21	0.04	1369.44	1368.82	1368.22	1367.63	1368.18	1367.59	1.26	1.23
ԳԴՀ-18 - ԳԴՀ-19	22	4.42	200	1.12	0.035	0.770	0.18	0.04	1368.82	1368.03	1367.63	1366.86	1367.59	1366.82	1.23	1.21
ԳԴՀ-19 - ԱԴՀ-3	20	4.53	200	1.13	0.035	0.700	0.18	0.04	1368.03	1367.35	1366.86	1366.16	1366.82	1366.12	1.21	1.23
ԱԴՀ-3 - ԱԴՀ-4	30	4.64	200	0.9	0.020	0.600	0.27	0.05	1367.35	1366.28	1366.16	1365.56	1366.11	1365.51	1.24	0.77
ԱԴՀ-4 - ԱԴՀ-5	13	4.67	200	0.623	0.007	0.091	0.29	0.06	1366.28	1365.94	1365.56	1365.47	1365.51	1365.42	0.77	0.52
ԱԴՀ-5 - ԳՎԴՀ	17	4.7	200	0.623	0.007	0.119	0.29	0.06	1365.94	1365.8	1365.47	1365.35	1365.42	1365.30	0.52	0.50

Աշխատանքների կազմակերպման ընդհանուր դրույթներ և բացատրական մաս

Սույն նախագծով նախատեսված է իրականացնել ՀՀ Կոտայքի մարզի Նոր Հաճն համայնքի Նոր Հեղի բնակավայրի Արցախի փողոցի ջրահեռացման համակարգի վերակառուցման աշխատանքները:

Նպատակները և աշխատանքների ամփոփագիրը

Նպատակները

« ***Նոր Հաճն համայնքի, Նոր Գեղի բնակավայրի, Արցախի փողոցի կոյուղագծի վերակառուցման աշխատանքների նախագծանախահաշվային փաստաթղթերի կազմման աշխատանքներ»*** աշխատանքային նախագիծը, մշակված է համաձայն Պատվիրատուի տեխնիկական առաջադրանքի պահանջների, ինչպես նաև տեղում իրականացված ուսումնասիրությունների և շահագրգիռ կողմերի հետ քննարկումների արդյունքում կայացրած որոշումների:

Աշխատանքների ամփոփագիր

ԱՆ-ի սույն փաթեթը ներառում է աշխատանքային 4 գրքեր՝

Գիրք 1 - Ընդհանուր դրույթներ, բացատրական մաս, աշխատանքների կազմակերպում

Գիրք 2.1 Գծագրական մաս

Գիրք 2.2 Աշխատանքային ծավալներ

Գիրք 3 - Նախահաշիվներ

Շինհրապարակների գտնվելու վայրը

Շինհրապարակները գտնվում են ՀՀ Կոտայքի մարզի Նոր Հաճն համայնքի, Նոր Գեղի բնակավայրի, Արցախի փողոցում:

Ընդհանուր տեղեկություն շինհրապարակների և գոյություն ունեցող կառուցվածքների մասին

Շինհրապարակներ

Որպես շինհրապարակ ծառայում է Նոր Գեղի բնակավայրի այն հատվածը, որտեղ նախատեսված է իրականացնել ներքոհիշյալ աշխատանքները:

Շինհրապարակի երկրաբանական տվյալները ավելի մանրամասն բերված են Գիրք 1-ի երկրաբանական եզրակացությունում:
Նախագծի շինարարության կազմակերպման մասը մշակված է ըստ СНИП 3.01.01.2008-ի դրույթներով, շինարարության տևողությունը հաշվարկված է ըստ ՇԿՆ-ի և կազմում է 5 ամիս, ըստ նշված օբեկտների շին. աշխատանքերը ըստ աշխատանքային ճակատի, այդ թվում 1.0 ամիս նախապատրաստական փուլի աշխատանքեր:

Մուտքը շինհրապարակ և պահեստներ

Մինչև շին. հրապարակ մուտք գործելը, Կապալառուն պետք է Պատվիրատուից ստանա համապատասխան թույլտվությունը:

Մինչև շինարարական աշխատանքների իրականացումը, Կապալառուն պետք է համոզվի շինհրապարակ տանող և շինհրապարակի ներսում ճանապարհների մատչելիության մեջ: Կապալառուն պետք է հետազոտի ճանապարհների վիճակը, հաշվի առնելով նրանց կրողունակության և գաբարիտային սահմանափակումները և շինհրապարակում աշխատող մեխանիզմների քաշն ու չափերը:

Թրթուրավոր մեխանիզմների տեղափոխումը ասֆալտապատ ճանապարհով անհրաժեշտ է իրականացնել տրայլերներով:

Բաց փոսորակները, խրամուղիները և հորերը պետք է ցանկապատվեն, կահավորվեն նախազգուշացնող նշաններով և լուսավորվեն գիշերային ժամերին:

Շինհրապարակի յուրաքանչյուր առանձին մաս, որտեղ կատարվում են շինարարական աշխատանքներ, պետք է մատչելի լինի բանվորների, մեխանիզմների ու մեքենաների համար:

Շինարարական նյութերը պետք է ընդունվեն և պահեստավորվեն ընդունված կարգով՝ դրանց համար նախատեսված տեղամասերում կամ պահեստներում:

Ինժեներա-գեոդեզիական հետազննություն

Ընդհանուր դրույթներ

Կապալառուն շինարարական աշխատանքների կատարման ընթացքում պետք է ապահովի նախագծային նիշերը, թեքությունները, անկյունները և նախագծային մյուս պահանջները:

Տեղանքի տեղակայման տվյալներ

Դիտահորերի և կոյուղագծերի առանցքային, ինչպես նաև հիմնական կետերի տեղակապումը պետք է ստուգվի և ընդունվի ինժեների կողմից:

Հենանիշը տրամադրվում է Կապալառուին շինարարությունը սկսելու ծանուցագրի հետ, սակայն կապալառուն շինարարական աշխատանքները սկսելուց առաջ պետք է ստուգի հենանիշի ճշտությունը գլխավոր հենանիշի նկատմամբ:

Ժամանակավոր հենանիշեր

Կապալառուն շինությունների համար պետք է տեղադրի ժամանակավոր հենանիշեր, որոնց տեղը պետք է համաձայնեցվի ինժեների հետ:

Կապալառուն պետք է մակարդակաչափումով տեղակապի բոլոր ժամանակավոր հենանիշերը հիմնական հենանիշի հետ:

Շինարարության կազմակերպում

Ըստ շին.կազմակերպման նախագծի շին. աշխատանքների 2 փուլ՝ նախապատրաստական և հիմնական:

Նախապատրաստական փուլում կատարվում են հետևյալ աշխատանքները

- ժամանակավոր շարժական շինությունների տեղադրում ըստ շինության ընթացքի
- շին. տեղամասի ժամանակավոր ցանկապատում ըստ ընթացքի
- ժամանակավոր ճանապարհային նշանների տեղադրում
- շին. տեղամասի գիշերային լուսավորվածություն

Հիմնական փուլում կատարվում է կոյուղագծերի և դիտահորերի կառուցման աշխատանքները:

Հողային աշխատանքների համար ընտրված են փոքր և մեծ հզորության հակադարձ շերեփով էքսկավատորներ, ավելցուկային բնահողը տեղափոխվում է ավտոինքնաթափերի միջոցով մինչև 8.0 կմ (մեքենա-մեխանիզմերի պահանջվող տեսակները և քանակները տես համապատասխան աղյուսակի): Անմիջապես խողովակաշարերի և կառուցվածքների հիմքերի տակ բնահողը մշակվում է ձեռքի աշխատանքով՝ ձեռքի պարզագույն գործիքներով:

Բոլոր տիպի շին. աշխատանքերն անհրաժեշտ է կատարել պահպանելով անվտանգության տեխնիկնայի կանոնները ըստ СНИП III-IV.2008-ի դրույթներով, ինչպես նաև աշխատանքների կատարման նախագծում նշված լրացուցիչ միջոցառումներով:

Բոլոր տիպի շինարարական աշխատանքերը պետք է կատարել պահպանելով շին. նորմերը, կանոնները, ստանդարտները, ինպես նաև նախագծի տեխնիկական պայմանները: Բոլոր տիպի թաքնված աշխատանքերի համար պետք է կազմել թաքնված աշխատանքային ակտ տեխնիկական հսկողություն իրականացնող մարմնի կողմից հաստատված: Շին. տեղամասը կազմակերպելիս ղեկավարվել հակահրդեհային անվտանգության վարչության կողմից հաստատված դրույթներով, շին. տեղամասի հակահրդեհային անտանգության պատասխանատվությունը կրում է անմիջապես շինարարության ղեկավարը կամ նրան փոխարինող անձը:

Ամբողջ շինարարության ընթացքում կատարել միջոցառումներ շրջակա միջավայրի պահպանության վերաբերյալ: Թույլ չտալ թունավոր արտանետումների նորմայից ավել քանակություններ դեպի

մթնոլորտ, շին. մեքենաները շին. տեղամաս պետք է մտնեն և դուրս գան մաքուր վիճակով:

Բնահողով բարձված մեքենաների թափքը պետք է թրջել և ծածկել պոլիէթիլենային թաղանթով, թույլ չտալով փոշու ամպի գոյացումներ:

Երեկոյան ժամերին դադարեցնել աղմկոտ աշխատանքների կատարումը:

Առաջարկվող շինարարական մեքենաների, սարքերի և սարքավորումների ցանկ, ըստ պահանջվող քանակի

Շինարարության տևողությունը՝ 4.0 ամի

Աաջարկվող աշխատակազմի ցանկ

№	*Անվանումը*
1	Շիանարարության ղեկավար
2	Շինարարաության ճարտարագետ-շինարար
3	Շին. Մոնտաժային աշխատանքների աշխղեկ
4.	Էլեկտրիկ
5	Մետաղական կոնստրուկցիաների եռակցող
6	Պոլիէթիլենե խողովակների եռակցող
7	Ատաղձագործ
8	Բետոնագործ
9	Ներկարար
10	Գեոդեզիստ
11	Բանվոր
12	Խողովակների մոնտաժող

Առաջարկվող մեքենա-մեխանիզմների ցանկ

№	*Անվանումը*	*Քանակ/հատ*
1	Էքսկավատոր՝ հակադարձ շերեփով V=0.5÷1.2 մ³	3
2	Ավտոամբարձիչ (առնվազն 16մ սլաքի թռիչքով և 6տ բեռնունակությամբ)	3
3	Ինքնաթափ բեռնատար մեքենա 10տ բեռնատորողությամբ	5
5	Պնևմատիկ հարվածահար մուրճ	2
6	Խորքային թրթռիչ	4
7	Հարթակային թրթռիչ	2
8	Շարժական էլեկտրաեռակցման սարքավորում	3
9	Նիվելիր/Տախեոմետր	1
10	Ներքին այրման շարժիչով շարժական գեներատոր	2
11	Էլ. եռակցող սարք	1
12	Զոդման սարք պոլիէթիլենե խողովակների համար	1

ՇԻՆԱՐԱՐԱԿԱՆ ԱՇԽԱՏԱՆՔՆԵՐԻ ԻՐԱԿԱՆԱՑՄԱՆ ԺԱՄԱՆԱԿԱՑՈՒՅՑ

Հ/Հ	Աշխատաքների անվանումը	*Ամիսներ*															
		1				2				3				4			
		Շաբաթներ															
		1	**2**	**3**	**4**	**1**	**2**	**3**	**4**	**1**	**2**	**3**	**4**	**1**	**2**	**3**	**4**
1	Մոբիլիզացիա																
2	Ասֆալտի կտրում, քանդում և տեղափոխում																
3	Հողային աշխատանքներ																
4	Տարածքներիի նախնական մաքրման և բարեկարգման աշխատանքներ																
5	Խրամուղիների և փտորակների փորման աշխատանքներ																
6	Խողովակների մոնտաժման աշխատանքներ																
7	Դիտահորերի կառուցման աշխատանքներ																
8	Կոյուղագծերի փորձարկման աշխատանքներ																
9	Խրամուղիների և փտորակների ետլիցքի աշխատանքներ																
10	Տարածքների մաքրման, բարեկարգման խրամուղիների և փտոտրակների գոյություն ունեցող ծածկույթի վերականգման աշխատանքներ																

Բնապահպանական և սոցիալական ռիսկերի նվազեցման միջոցառումներ

Աշխատանքային նախագծով նախատեսված աշխատանքներն իրականացվելու են ՀՀ Կոտայքի մարզի Նոր Հաճն համայնքի Նոր Գեղի բնակավայրում: Կառուցվելու է Կ1 պայմանական համարակալված կոյուղու կոլեկտոր և կոյուղագծի դիտահորեր: Տարածքներում չկան հողի օտարման կամ ժամանակավոր օգտագործման խնդիր, քանի որ կառուցվելու են փողոցներում:

Հնարավոր բացասական ազդեցությունները հիմնականում առնչվում են շինարարական աշխատանքների հետ՝ ուստի նրանք սահմանափակ են և կարճատև: Բացասական ազդեցությունները նվազեցնելու կամ կանխարգելելու նպատակով նախատեսվել են մեղմացնող միջոցառումներ, որին պարտավոր են հետևել շինարարը, հսկող և վերահսկող միավորները (Տես ստորև):

Շինարարության ժամանակ կարելի է ակնկալել կարճատև բացասական ազդեցությունները՝

- Օդի աղտոտում
- Աղմուկ
- Երթևեկելի ճանապարհների խաթարում և ծանրաբեռնվածություն
- Շրջակա միջավայրի աղտոտում շինարարական և կենցաղային աղբով
- Հողային և ջրային ռեսուրսների աղտոտում վառելանյութով և քսայուղերով
- Ջրային և հողային ռեսուրսների աղտոտում քլրորով:

Սոցիալական ազդեցություններից են ճանապարհների խաթարումը և ծանրաբեռնվածության ավելացումը, բնակչության և շինարարներին սպառնացող վտանգները և այլն:

Բնապահպանական ու սոցիալական ազդեցությունները մեղմացնող միջոցառումներ

<u>Հողային և ջրային ռեսուրսների աղտոտումը վառելանյութով և քսայուղերով</u> բացառելու համար անհրաժեշտ է վերջիններս պահեստավորել մեկուսացված մակերեսի վրա՝ հողային և ջրային ռեսուրսներից հեռու տարածքներում, օգտագործված քսայուղերի հավաքման համար օգտագործել հատուկ տարաներ, որոնք հետագայում կհեռացվեն հատուկ տեղադրման վայրեր կամ վերամշակման համար հատկացված տեղանքներ:

<u>Շինարարական և կենցաղային աղբով</u> շրջակա միջավայրի աղտոտումը կանխելու նպատակով դրանք տեղափոխել համայնքի համապատասխան աղբավայր՝ նախապես պայմանագիր ունենալով համայնքի ղեկավարության կամ աղբավայրը շահագործողների հետ:

Շինարարական աշխատանքների ժամանակ առաջացող ***<u>փոշու ազդեցությունը</u>*** նվազեցնելու համար պարբերաբար ջրել շինարարության տարածքը:

<u>Աղմուկի ազդեցությունը</u> կանխելու նպատակով՝ սահմանափակել գիշերային աշխատանքը բնակեցված տարածքներում, խուսափել աղմկահարույց մեքենաների և սարքավորումների օգտագործումից:

Շինարարության ժամանակ ***<u>բնակչությանը և շինարարներին սպառնացող վտանգները</u>*** կանխելու նպատակով անվտանգության ժապավենով ցանկապատել շինհրապարակը, վերահսկել չլիազորված անձանց մուտքը շինհրապարակ, վտանգավոր տեղերում տեղադրել նախազգուշացնող նշաններ, կամրջակներ, իրականացնել

սարքավորումների պարբերական զննումներ որակավորված աշխատակիցների միջոցով, ինչպես նաև պարբերաբար անվտանգության աուդիտներ, շինարարների համար կազմակերպել առաջին օգնության և անվտանգության դասընթացներ:

Ապահովել աշխատանքային անվտանգության և առողջության կանոնները:

Նոր Հաճնի համայնքապետարան

Պայմանագիր № «ԿՄՆՀՀ ԳՀԱՇՁԲ25/25-1»

ԱՇԽԱՏԱՆՔԱՅԻՆ ՆԱԽԱԳԻԾ

ՆՈՐ ՀԱՃՆ ՀԱՄԱՅՆՔԻ, ՆՈՐ ԳԵՂԻ ԲՆԱԿԱՎԱՅՐԻ, ԱՐՑԱԽԻ ՓՈՂՈՑԻ ԿՈՅՈՒՂԱԳԾԻ ՎԵՐԱԿԱՌՈՒՑՄԱՆ ԱՇԽԱՏԱՆՔՆԵՐԻ ՆԱԽԱԳԾԱՆԱԽԱՀԱՇՎԱՅԻՆ ՓԱՍՏԱԹՂԹԵՐԻ ԿԱԶՄՄԱՆ ԱՇԽԱՏԱՆՔՆԵՐ

Գիրք 2 ԳԾԱԳՐԱԿԱՆ ՄԱՍ ԵՎ ԱՇԽԱՏԱՆՔԱՅԻՆ ԾԱՎԱԼՆԵՐ

Երևան 2025

SHINMASTER LLC
CONSTRUCTION & DESIGN

Տնօրեն *Ռ. Բաղալյան*

ՆՈՐ ՀԱՃՆ ՀԱՄԱՅՆՔԻ, ՆՈՐ ԳԵՂԻ ԲՆԱԿԱՎԱՅՐԻ, ԱՐՑԱԽԻ ՓՈՂՈՑԻ ԿՈՅՈՒՂԱԳԾԻ ՎԵՐԱԿԱՌՈՒՑՄԱՆ ԱՇԽԱՏԱՆՔՆԵՐԻ ՆԱԽԱԳԾԱՆԱԽԱՀԱՇՎԱՅԻՆ ՓԱՍՏԱԹՂԹԵՐԻ ԿԱԶՄՄԱՆ ԱՇԽԱՏԱՆՔՆԵՐ

ՆԱԽԱԳԾԻ ԿԱԶՄԸ

Ընդհանուր դրույթներ

Գիրք 1 - Բացատրական մաս

Աշխատանքների կազմակերպում

Գիրք 2 - Գծագրական մաս և աշխատանքային ծավալներ

Գիրք 3 - Նախահաշիվ

ԳԻՐՔ – 2

ԲՈՎԱՆԴԱԿՈՒԹՅՈՒՆ

Գծագրական մաս

Թերթ ՋՋ-1	*Նախագծվող ջրահեռացման համակարգի գլխավոր հատակագիծ Մ 1:2000:*
Թերթ ՋՋ-2	*Նախագծվող ջրահեռացման համակարգի կոլեկտոր $Կ_1$-ի ուղեգծի հատակագիծ ՆԿ 0+00 - ՆԿ 3+20 Մ 1:500:*
Թերթ ՋՋ-3	*Նախագծվող ջրահեռացման համակարգի կոլեկտոր Կ/1-ի ուղեգծի հատակագիծ ՆԿ 3+20 - ՆԿ 6+45 Մ 1:500:*
Թերթ ՋՋ-4	*Նախագծվող ջրահեռացման համակարգի կոլեկտոր Կ/1-ի երկայնական կտրվածք ՆԿ 0+00 - ՆԿ 3+20:*
Թերթ ՋՋ-5	*Նախագծվող ջրահեռացման համակարգի կոլեկտոր Կ/1-ի երկայնական կտրվածք ՆԿ 3+20 - ՆԿ 6+45:*
Թերթ ՋՋ-6	*Ջրահեռացման Ե/Բ դիտահորի՝ D=1.0Մ տիպային տարբերակ և լայնական կտրվածքներ ՆԿ 0+00-ՆԿ 3+05, ՆԿ 3+05-ՆԿ 5+85, ՆԴ-2 Մ 1:5:*
Թերթ ՋՋ-7	*Կոյուղագիծ Կ/1-ի լայնական կտրվածք ՆԿ 5+85-6+28, Կոլեկտոր Կ/1-ի, դիտահորերի հավաքովի ե/բ էլեմնտների և ներդիր դետալների մասնագրեր:*

Աշխատանքային ծավալներ

<u>ԳԾԱԳՐԱԿԱՆ ՄԱՍ</u>

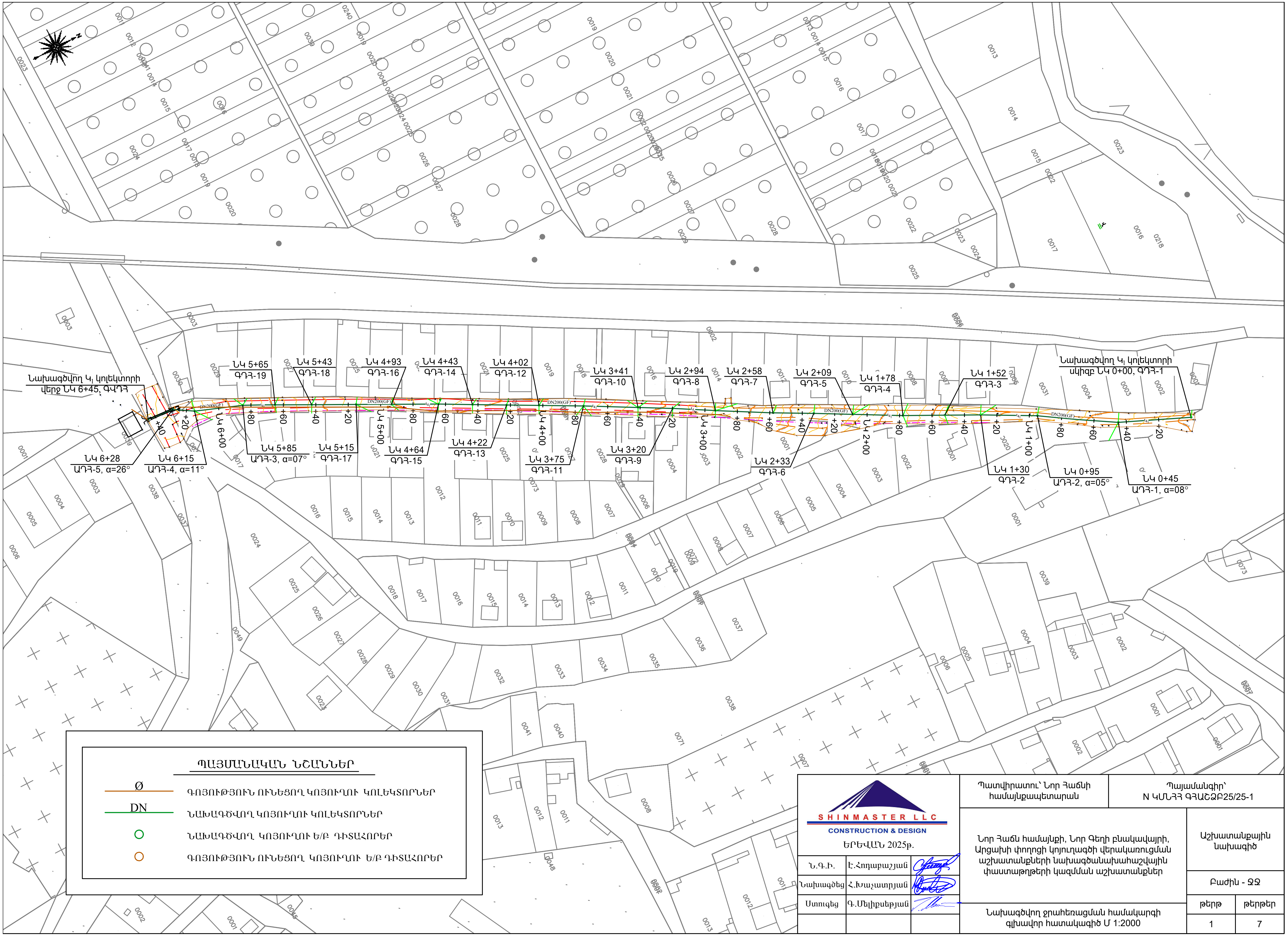

ՊԱՅՄԱՆԱԿԱՆ ՆՇԱՆՆԵՐ

Ø	ԳՈՅՈՒԹՅՈՒՆ ՈՒՆԵՑՈՂ ԿՈՅՈՒՂՈՒ ԿՈԼԵԿՏՈՐՆԵՐ
DN	ՆԱԽԱԳԾՎՈՂ ԿՈՅՈՒՂՈՒ ԿՈԼԵԿՏՈՐՆԵՐ
○	ՆԱԽԱԳԾՎՈՂ ԿՈՅՈՒՂՈՒ Ե/Բ ԴԻՏԱՀՈՐԵՐ
○	ԳՈՅՈՒԹՅՈՒՆ ՈՒՆԵՑՈՂ ԿՈՅՈՒՂՈՒ Ե/Բ ԴԻՏԱՀՈՐԵՐ

SHINMASTER LLC
CONSTRUCTION & DESIGN
ԵՐԵՎԱՆ 2025թ.

Ն.Գ.Ի.	Է.Հողաբաշյան	
Նախագծեց	Հ.Խաչատրյան	
Ստուգեց	Գ.Մելիքսեթյան	

Պատվիրատու՝ Նոր Հաճնի համայնքապետարան

Պայմանագիր՝ N ԿՄՆՀՀ ԳՀԱՇՁԲ25/25-1

Նոր Հաճն համայնքի, Նոր Գեղի բնակավայրի, Արցախի փողոցի կոյուղագծի վերակառուցման աշխատանքների նախագծանախահաշվային փաստաթղթերի կազմման աշխատանքներ

Աշխատանքային նախագիծ

Բաժին - ՋՋ

Նախագծվող ջրահեռացման համակարգի գլխավոր հատակագիծ Մ 1:2000

թերթ	թերթեր
1	7

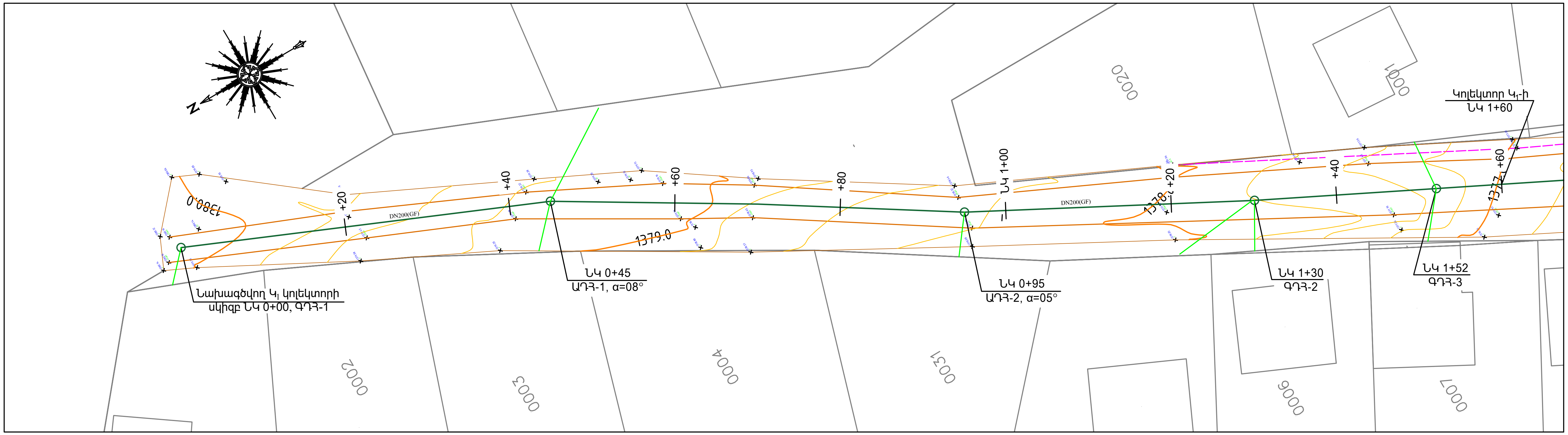

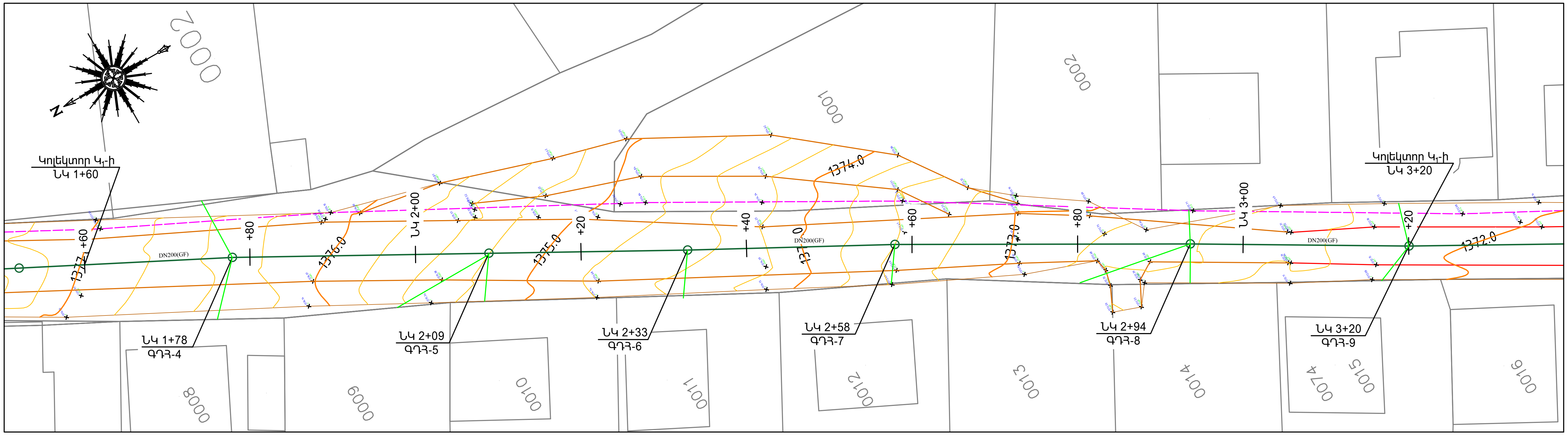

ՊԱՅՄԱՆԱԿԱՆ ՆՇԱՆՆԵՐ

	ՀՈՂԻ ՆԱԽԱԳԾԱՅԻՆ ԳԻԾ
Ø	ԳՈՅՈՒԹՅՈՒՆ ՈՒՆԵՑՈՂ ԿՈՅՈՒՂՈՒ ԿՈԼԵԿՏՈՐՆԵՐ
DN	ՆԱԽԱԳԾՎՈՂ ԿՈՅՈՒՂՈՒ ԿՈԼԵԿՏՈՐՆԵՐ
○	ՆԱԽԱԳԾՎՈՂ ԿՈՅՈՒՂՈՒ Ե/Բ ԴԻՏԱՀՈՐԵՐ
○	ԳՈՅՈՒԹՅՈՒՆ ՈՒՆԵՑՈՂ ԿՈՅՈՒՂՈՒ Ե/Բ ԴԻՏԱՀՈՐԵՐ

ՀԱՊԱՎՈՒՄՆԵՐ

ԱԴՀ	ԱՆԿՅՈՒՆԱՅԻՆ ԴԻՏԱՀՈՐ
ԳԴՀ	ԳԾԱՅԻՆ ԴԻՏԱՀՈՐ
ԳՎԴՀ	ԳՈՅՈՒԹՅՈՒՆ ՈՒՆԵՑՈՂ ՎԵՐԱԿԱՆԳՆՎՈՂ ԴԻՏԱՀՈՐ

SHINMASTER LLC CONSTRUCTION & DESIGN ԵՐԵՎԱՆ 2025թ.			Պատվիրատու՝ Նոր Հաճնի համայնքապետարան	Պայմանագիր՝ N ԿՄՆՀՀ ԳՀԱՇՁԲ25/25-1	
Ն.Գ.Ի.	Է.Հողաբաշյան		Նոր Հաճն համայնքի, Նոր Գեղի բնակավայրի, Արցախի փողոցի կոյուղագծի վերակառուցման աշխատանքների նախագծանախահաշվային փաստաթղթերի կազմման աշխատանքներ	Աշխատանքային նախագիծ	
Նախագծեց	Հ.Խաչատրյան			Բաժին - ՋՋ	
Ստուգեց	Գ.Մելիքսեթյան		Նախագծվող ջրահեռացման համակարգի կոլեկտոր Կ₁-ի ուղեգծի հատակագիծ ՆԿ 0+00 - ՆԿ 3+20 Մ 1:500	թերթ	թերթեր
				2	7

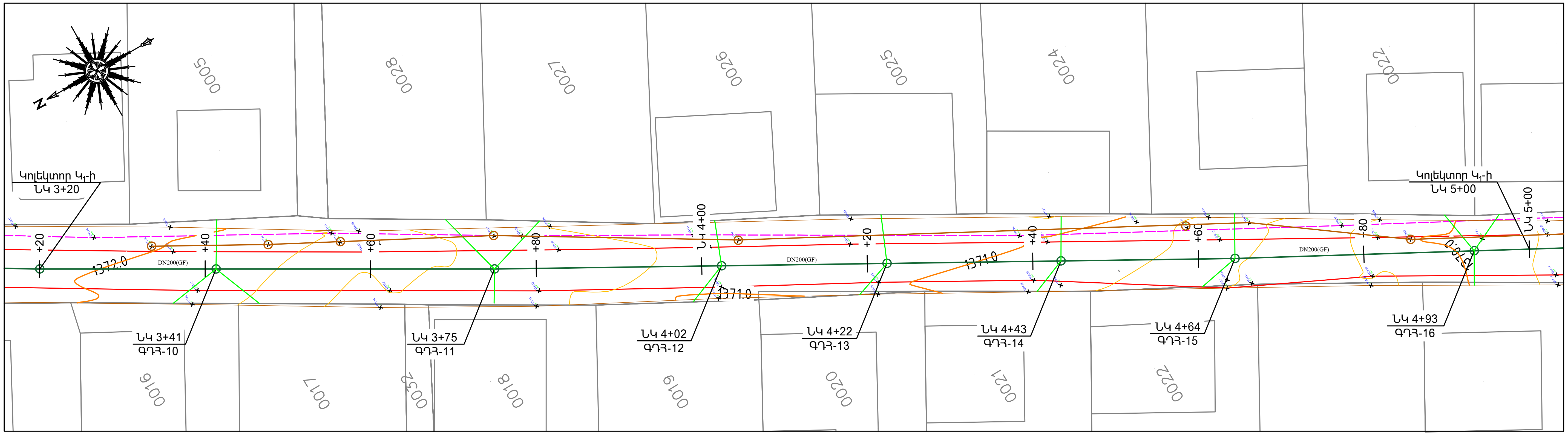

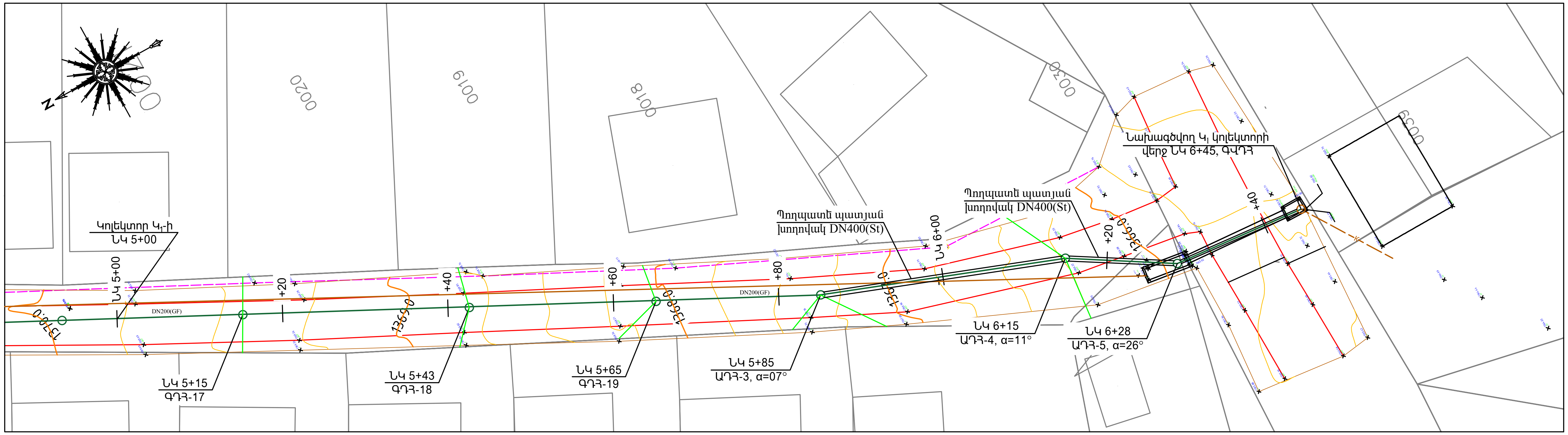

ՊԱՅՄԱՆԱԿԱՆ ՆՇԱՆՆԵՐ

	ՀՈՂԻ ՆԱԽԱԳԾԱՅԻՆ ԳԻԾ
Ø	ԳՈՅՈՒԹՅՈՒՆ ՈՒՆԵՑՈՂ ԿՈՅՈՒՂՈՒ ԿՈԼԵԿՏՈՐՆԵՐ
DN	ՆԱԽԱԳԾՎՈՂ ԿՈՅՈՒՂՈՒ ԿՈԼԵԿՏՈՐՆԵՐ
○	ՆԱԽԱԳԾՎՈՂ ԿՈՅՈՒՂՈՒ Ե/Բ ԴԻՏԱՀՈՐԵՐ
○	ԳՈՅՈՒԹՅՈՒՆ ՈՒՆԵՑՈՂ ԿՈՅՈՒՂՈՒ Ե/Բ ԴԻՏԱՀՈՐԵՐ

ՀԱՊԱՎՈՒՄՆԵՐ

ԱԴՀ	ԱՆԿՅՈՒՆԱՅԻՆ ԴԻՏԱՀՈՐ
ԳԴՀ	ԳԾԱՅԻՆ ԴԻՏԱՀՈՐ
ԳՎԴՀ	ԳՈՅՈՒԹՅՈՒՆ ՈՒՆԵՑՈՂ ՎԵՐԱԿԱՆԳՆՎՈՂ ԴԻՏԱՀՈՐ

SHINMASTER LLC
CONSTRUCTION & DESIGN
ԵՐԵՎԱՆ 2025թ.

Պատվիրատու՝ Նոր Հաճնի համայնքապետարան		Պայմանագիր՝ N ԿՄՆՅՅ ԳՅԱԾՁԲ25/25-1
Նոր Հաճն համայնքի, Նոր Գեղի բնակավայրի, Արցախի փողոցի կոյուղագծի վերակառուցման աշխատանքների նախագծանախահաշվային փաստաթղթերի կազմման աշխատանքներ		Աշխատանքային նախագիծ
		Բաժին - ՋՋ
Նախագծվող ջրահեռացման համակարգի կոլեկտոր $Կ_1$-ի ուղեգծի հատակագիծ ՆԿ 3+20 - ՆԿ 6+45 Մ 1:500	թերթ	թերթեր
	3	7

Ն.Գ.Ի.	Է.Հողաբաշյան	[signature]
Նախագծեց	Հ.Խաչատրյան	[signature]
Ստուգեց	Գ.Մելիքսեթյան	[signature]

ՆԱԽԱԳԾՎՈՂ ԿՈՅՈՒՂՈՒ ԿՈԼԵԿՏՈՐ $Կ_1$-Ի ԵՐԿԱՅՆԱԿԱՆ ԿՏՐՎԱԾՔ
ՆԿ 0+00 - ՆԿ 3+20

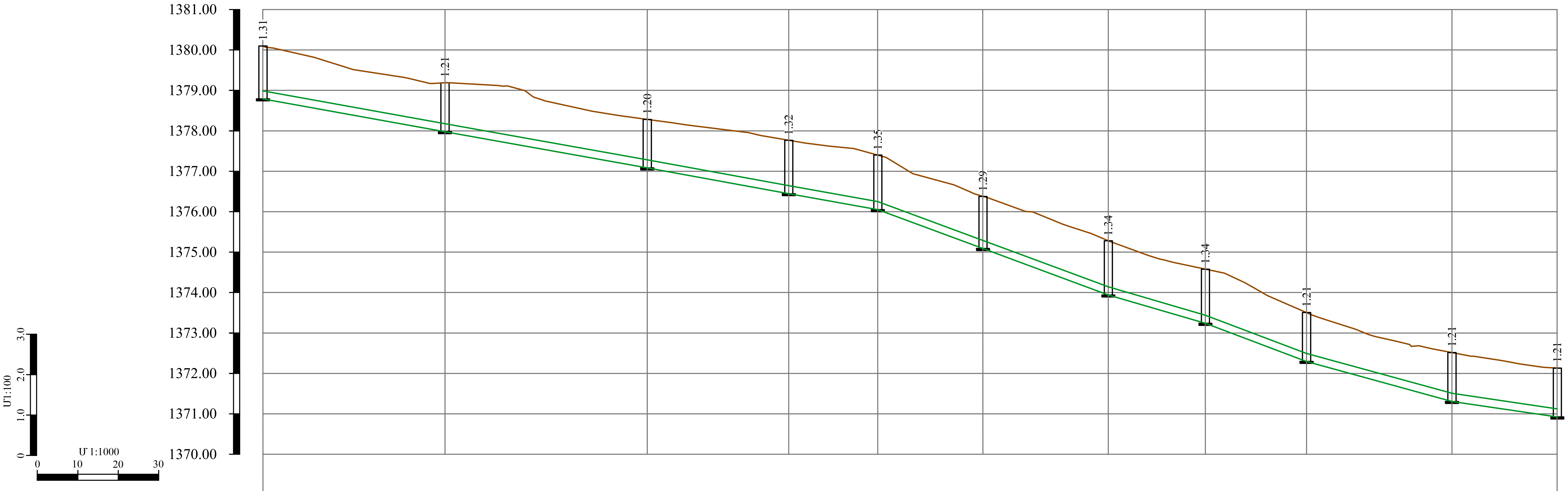

ՆՇԱԿԵՏԵՐԸ	ՀՈՐԵՐԻ ՀԱՄԱՐՆԵՐԸ	ԳՈՅՈՒԹՅՈՒՆ ՈՒՆԵՑՈՂ ԾԱԾԿՈՒՅԹԻ ՆԻՇԸ	ԾԱԾԿՈՒՅԹԻ ՆԱԽԱԳԾԱՅԻՆ ՆԻՇԸ	ԽՈՂՈՎԱԿԻ ՀԱՏԱԿԻ/ԱՌՎԱԿԻ ՆԻՇԵՐԸ
ՆԿ 0+00	ԳԴՀ - 1	1380.10	1380.10	1378.79
ՆԿ 0+45	ԱԴՀ - 1 α=26˚	1379.19	1379.19	1377.98
ՆԿ 0+95	ԱԴՀ - 2 α=26˚	1378.28	1378.28	1377.08
ՆԿ 1+30	ԳԴՀ - 2	1377.77	1377.77	1376.45
ՆԿ 1+52	ԳԴՀ - 3	1377.40	1377.40	1376.05
ՆԿ 1+78	ԳԴՀ - 4	1376.38	1376.38	1375.09
ՆԿ 2+09	ԳԴՀ - 5	1375.28	1375.28	1373.94
ՆԿ 2+33	ԳԴՀ - 6	1374.58	1374.58	1373.24
ՆԿ 2+58	ԳԴՀ - 7	1373.50	1373.50	1372.29
ՆԿ 2+94	ԳԴՀ - 8	1372.52	1372.52	1371.31
ՆԿ 3+20	ԳԴՀ - 9	1372.13	1372.13	1370.92

ԽՈՂՈՎԱԿԻ ՆՅՈՒԹԸ: ԿՈՅՈՒՂՈՒ ԿՈԼԵԿՏՈՐ $Կ_1$ ՊՈԼԻԷԹԻԼԵՆԵ ԼԱՅՆՈՒԿԱՎՈՐ ԱԿՈՍԱՎՈՐ ԽՈՂՈՎԱԿՆԵՐԻՑ, DN200(GF) SN8 L=320.0 մ

ԹԵՔՈՒԹՅՈՒՆ	ԵՐԿԱՐՈՒԹՅՈՒՆ(մ)
0.018	152.0
0.037	57.0
0.029	24.0
0.038	25.0
0.027	36.0
0.015	26.0

ՊԱՅՄԱՆԱԿԱՆ ՆՇԱՆՆԵՐ

- DN — ՆԱԽԱԳԾՎՈՂ ԿՈՅՈՒՂՈՒ ԿՈԼԵԿՏՈՐՆԵՐ
- ○ — ՆԱԽԱԳԾՎՈՂ ԿՈՅՈՒՂՈՒ Ե/Բ ԴԻՏԱՀՈՐԵՐ

ՀԱՊԱՎՈՒՄՆԵՐ

- ԱԴՀ — ԱՆԿՅՈՒՆԱՅԻՆ ԴԻՏԱՀՈՐ
- ԳԴՀ — ԳԾԱՅԻՆ ԴԻՏԱՀՈՐ
- ԳՎԴՀ — ԳՈՅՈՒԹՅՈՒՆ ՈՒՆԵՑՈՂ ՎԵՐԱԿԱՆԳՆՎՈՂ ԴԻՏԱՀՈՐ

SHINMASTER LLC CONSTRUCTION & DESIGN ԵՐԵՎԱՆ 2025թ.	Պատվիրատու՝ Նոր Հաճնի համայնքապետարան		Պայմանագիր՝ N ԿՄՆՀՀ ԳՀԱՇՁԲ25/25-1	
	Նոր Հաճն համայնքի, Նոր Գեղի բնակավայրի, Արցախի փողոցի կոյուղագծի վերակառուցման աշխատանքների նախագծանախահաշվային փաստաթղթերի կազմման աշխատանքներ		Աշխատանքային նախագիծ	
Ն.Գ.Ի. Է.Հողաբաշյան			Բաժին - ՋՋ	
Նախագծեց Հ.Խաչատրյան	Նախագծվող ջրահեռացման համակարգի կոլեկտոր $Կ_1$-ի երկայնական կտրվածք ՆԿ 0+00 - ՆԿ 3+20		թերթ	թերթեր
Ստուգեց Գ.Մելիքսեթյան			4	7

ՆԱԽԱԳԾՎՈՂ ԿՈՅՈՒՂՈՒ ԿՈԼԵԿՏՈՐ $Կ_1$-ի ԵՐԿԱՅՆԱԿԱՆ ԿՏՐՎԱԾՔ
ՆԿ 3+20 - ՆԿ 6+45

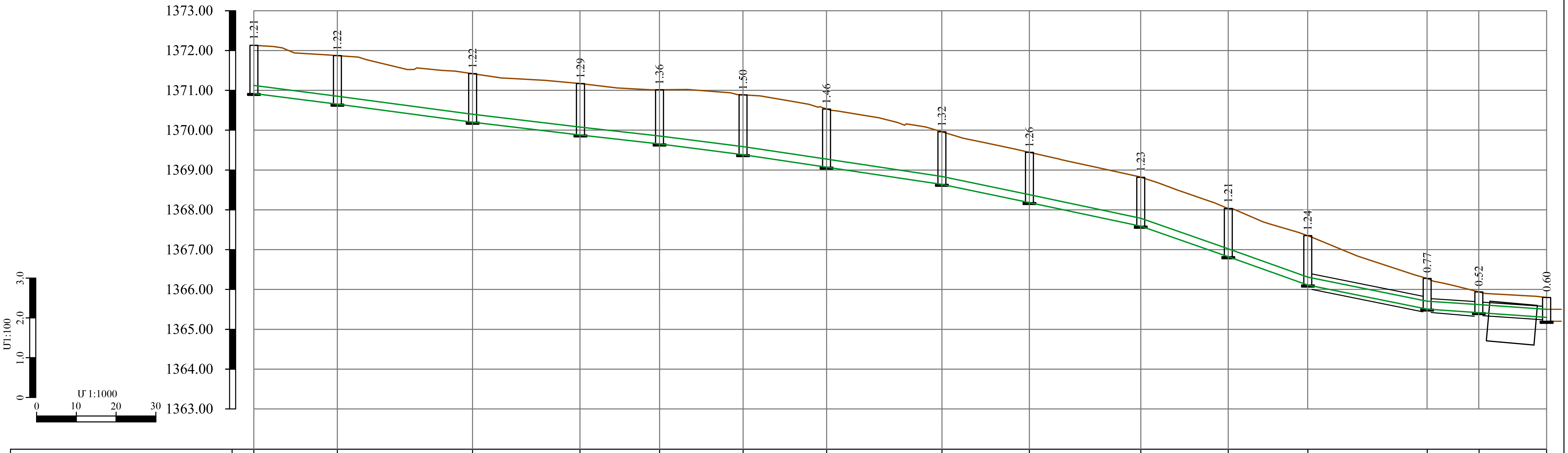

	ՆԿ 3+20	ՆԿ 3+41	ՆԿ 3+75	ՆԿ 4+02	ՆԿ 4+22	ՆԿ 4+43	ՆԿ 4+64	ՆԿ 4+93	ՆԿ 5+15	ՆԿ 5+43	ՆԿ 5+65	ՆԿ 5+85	ՆԿ 6+15	ՆԿ 6+28	ՆԿ 6+45
ԳՈՅՈՒԹՅՈՒՆ ՈՒՆԵՑՈՂ ԾԱԾԿՈՒՅԹԻ ՆԻՇԸ	1372.13	1371.87	1371.42	1371.17	1371.00	1370.88	1370.53	1369.96	1369.44	1368.82	1368.03	1367.35	1366.28	1365.94	1365.80
ԾԱԾԿՈՒՅԹԻ ՆԱԽԱԳԾԱՅԻՆ ՆԻՇԸ	1372.13	1371.87	1371.42	1371.17	1371.00	1370.88	1370.53	1369.96	1369.44	1368.82	1368.03	1367.35	1366.28	1365.94	1365.80
ԽՈՂՈՎԱԿԻ ՀԱՏԱԿԻ/ԱՌՎԱԿԻ ՆԻՇԵՐԸ	1370.92	1370.65	1370.20	1369.88	1369.64	1369.38	1369.07	1368.64	1368.18	1367.59	1366.82	1366.13	1365.51	1365.42	1365.30 / 1365.20
ԽՈՂՈՎԱԿԻ ՆՅՈՒԹԸ	ԿՈՅՈՒՂՈՒ ԿՈԼԵԿՏՈՐ $Կ_1$ ՊՈԼԻԷԹԻԼԵՆԵ ԼԱՅՆՈՒԿԱՎՈՐ ԱԿՈՍԱՎՈՐ ԽՈՂՈՎԱԿՆԵՐԻՑ, DN200(GF) SN8 L=325.0 մ														
ԹԵՔՈՒԹՅՈՒՆ / ԵՐԿԱՐՈՒԹՅՈՒՆ(մ)	0.013 / 55.0		0.012 / 68.0			0.015 / 50.0		0.021 / 50.0		0.035 / 42.0		0.020 / 30.0	0.007 / 30.0		
ՀՈՐԵՐԻ ՀԱՄԱՐՆԵՐԸ	ԳԴՀ - 9	ԳԴՀ - 10	ԳԴՀ - 11	ԳԴՀ - 12	ԳԴՀ - 13	ԳԴՀ - 14	ԳԴՀ - 15	ԳԴՀ - 16	ԳԴՀ - 17	ԳԴՀ - 18	ԳԴՀ - 19	ԱԴՀ - 3 α=26°	ԱԴՀ - 4 α=26°	ԱԴՀ - 5 α=26°	ԳՎԴՀ
ՆՇԱԿԵՏԵՐԸ	ՆԿ 3+20	ՆԿ 3+41	ՆԿ 3+75	ՆԿ 4+02	ՆԿ 4+22	ՆԿ 4+43	ՆԿ 4+64	ՆԿ 4+93	ՆԿ 5+15	ՆԿ 5+43	ՆԿ 5+65	ՆԿ 5+85	ՆԿ 6+15	ՆԿ 6+28	ՆԿ 6+45

Պողպատե պատյան խողովակ DN400(St)

ՊԱՅՄԱՆԱԿԱՆ ՆՇԱՆՆԵՐ

DN (կանաչ գիծ)	ՆԱԽԱԳԾՎՈՂ ԿՈՅՈՒՂՈՒ ԿՈԼԵԿՏՈՐՆԵՐ
○	ՆԱԽԱԳԾՎՈՂ ԿՈՅՈՒՂՈՒ Ե/Բ ԴԻՏԱՀՈՐԵՐ

ՀԱՊԱՎՈՒՄՆԵՐ

ԱԴՀ	ԱՆԿՅՈՒՆԱՅԻՆ ԴԻՏԱՀՈՐ
ԳԴՀ	ԳԾԱՅԻՆ ԴԻՏԱՀՈՐ
ԳՎԴՀ	ԳՈՅՈՒԹՅՈՒՆ ՈՒՆԵՑՈՂ ՎԵՐԱԿԱՆԳՆՎՈՂ ԴԻՏԱՀՈՐ

SHINMASTER LLC CONSTRUCTION & DESIGN ԵՐԵՎԱՆ 2025թ.		Պատվիրատու՝ Նոր Հաճնի համայնքապետարան	Պայմանագիր՝ N ԿՄՆՀՀ ԳՀԱՇՁԲ25/25-1	
Ն.Գ.Ի.	Է.Հողաբաշյան	Նոր Հաճն համայնքի, Նոր Գեղի բնակավայրի, Արցախի փողոցի կոյուղագծի վերակառուցման աշխատանքների նախագծանախահաշվային փաստաթղթերի կազմման աշխատանքներ	Աշխատանքային նախագիծ	
Նախագծեց	Հ.Խաչատրյան		Բաժին - ՋՋ	
Ստուգեց	Գ.Մելիքսեթյան	Նախագծվող ջրահեռացման համակարգի կոլեկտոր $Կ_1$-ի երկայնական կտրվածք ՆԿ 3+20 - ՆԿ 6+45	Թերթ	Թերթեր
			5	7

ՀԱՏԱԿԱԳԻԾ Մ 1:25
Դիտահորեր՝ ԳԴՀ-14, ԳԴՀ-15

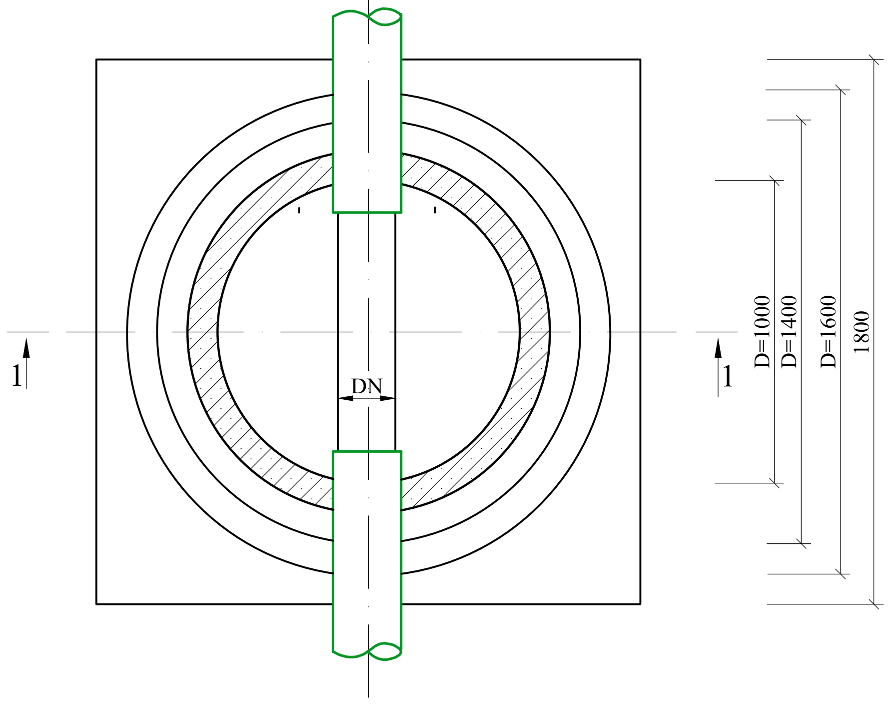

ՀԱՏԱԿԱԳԻԾ Մ 1:25
Դիտահորեր՝ ԳԴՀ-1-ԳԴՀ-13,
ԳԴՀ-16-ԳԴՀ-19, ԱԴՀ-1-ԱԴՀ-3

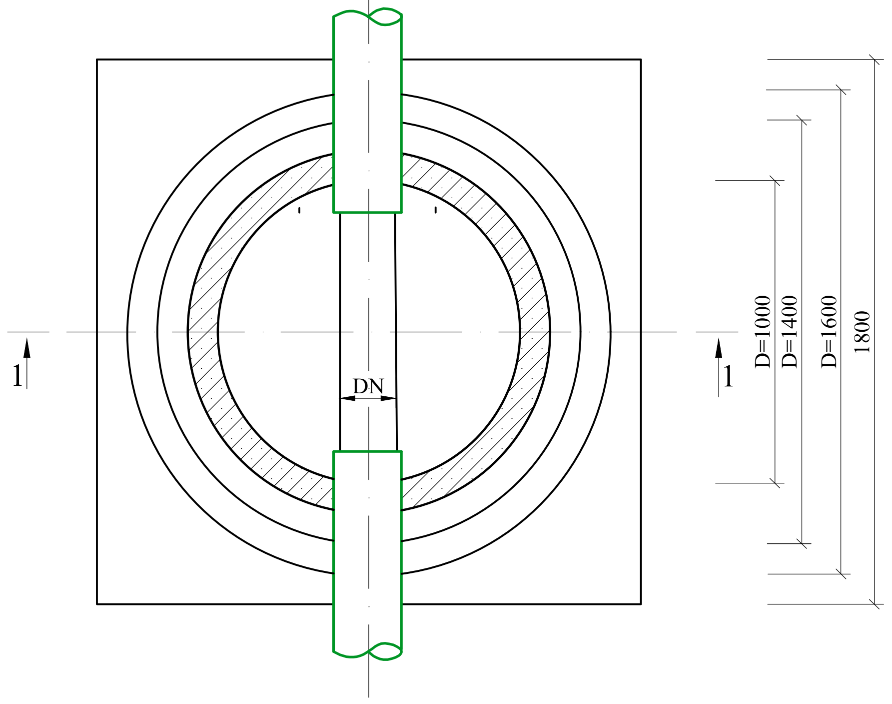

ԿՈՅՈւՂՈւ (Կ1) ԿՈԼԵԿՏՈՐԻ ԽՐԱՄՈՒՂՈՒ ԼԱՅՆԱԿԱՆ ԿՏՐՎԱԾՔ
ՆԿ 0 + 00 ÷ ՆԿ 3 + 05

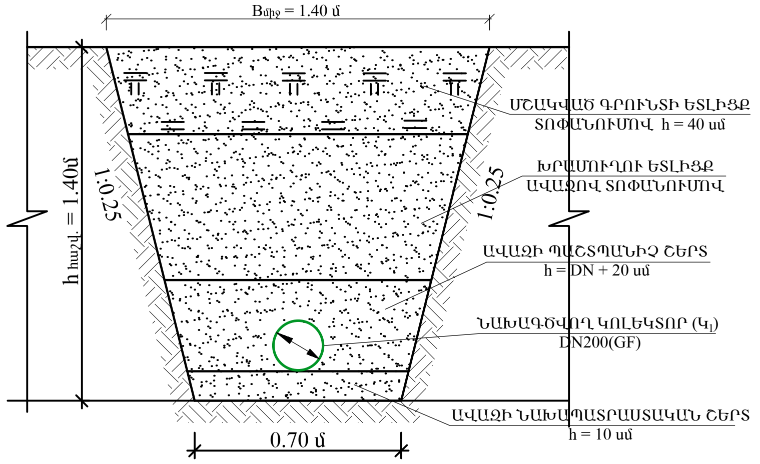

ԿՏՐՎԱԾՔ 1-1 Մ 1:25

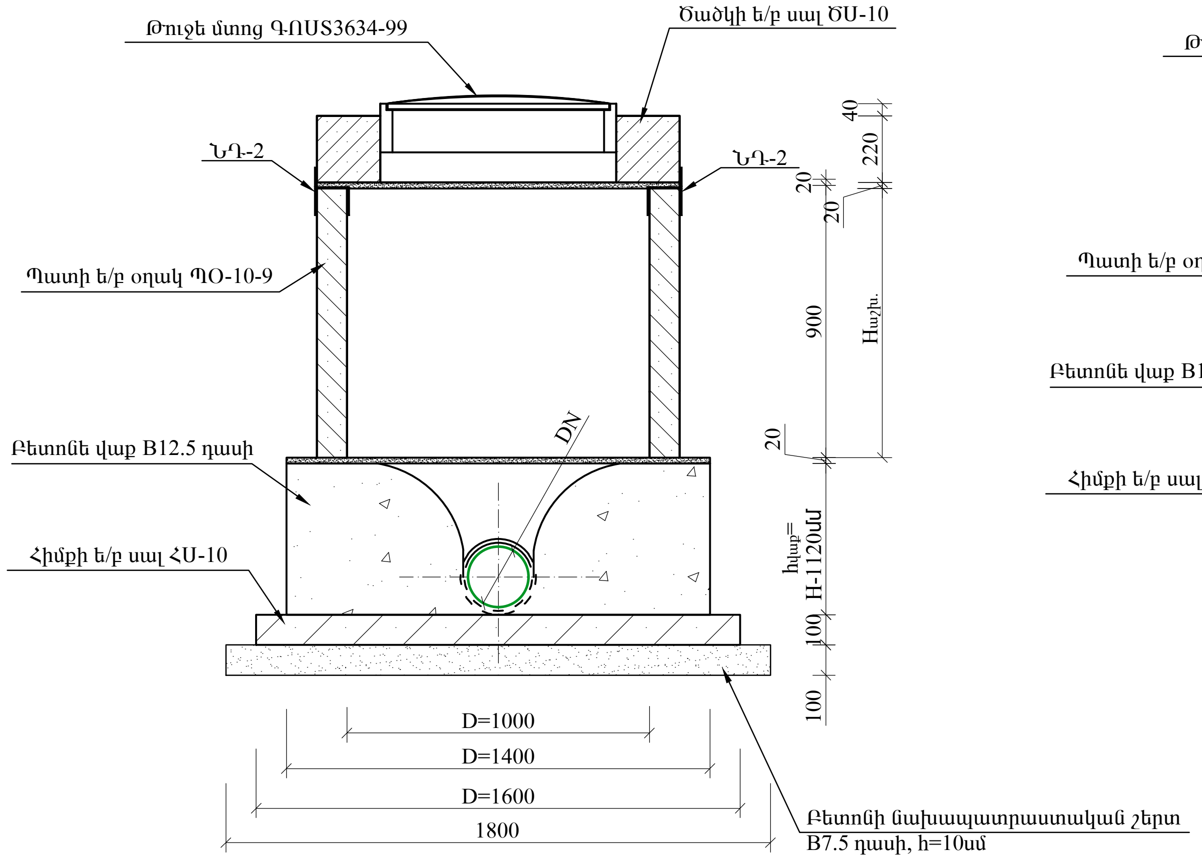

ԿՏՐՎԱԾՔ 1-1 Մ 1:25

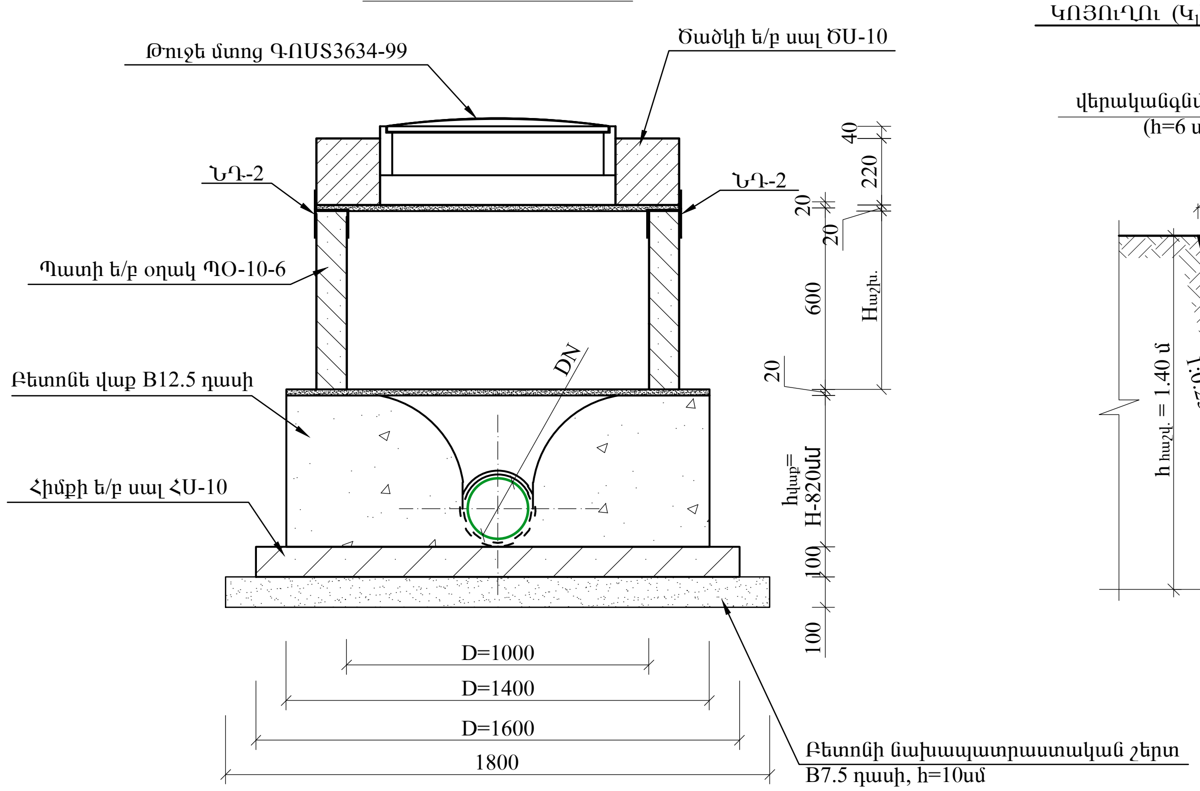

ԿՈՅՈւՂՈւ (Կ1) ԿՈԼԵԿՏՈՐԻ ԽՐԱՄՈՒՂՈՒ ԼԱՅՆԱԿԱՆ ԿՏՐՎԱԾՔ
ՆԿ 3 + 05 ÷ ՆԿ 5+85

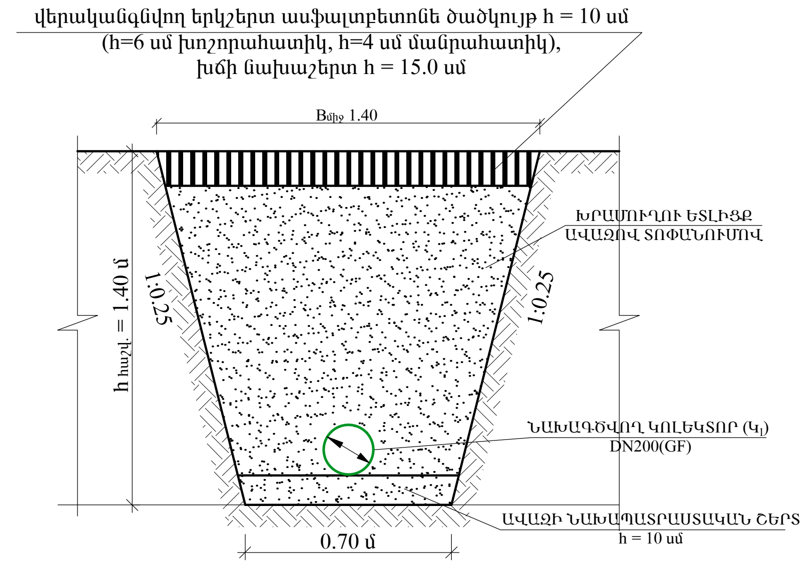

ՆԴ-2 Մ 1:5

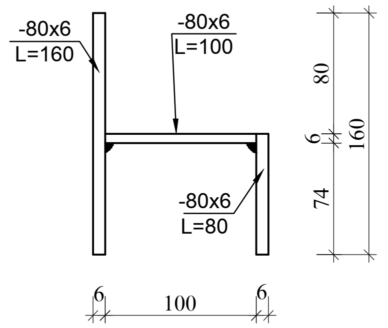

SHINMASTER LLC CONSTRUCTION & DESIGN ԵՐԵՎԱՆ 2025թ.			Պատվիրատու՝ Նոր Հաճնի համայնքապետարան	Պայմանագիր՝ N ԿՄՆՀՀ ԳՀԱՇՁԲ25/25-1	
			Նոր Հաճն համայնքի, Նոր Գեղի բնակավայրի, Արցախի փողոցի կոյուղագծի վերակառուցման աշխատանքների նախագծանախահաշվային փաստաթղթերի կազմման աշխատանքներ	Աշխատանքային նախագիծ	
Ն.Գ.Ի.	Է.Հողաբաշյան			Բաժին - ՋՋ	
Նախագծեց	Հ.Խաչատրյան				
Ստուգեց	Գ.Մելիքսեթյան		Ջրահեռացման Ե/Բ դիտահորի՝ D=1.0մ տիպային տարբերակ և լայնական կտրվածքներ ՆԿ 0+00-ՆԿ 3+05, ՆԿ 3+05-ՆԿ 5+85, ՆԴ-2 Մ 1:5	թերթ	թերթեր
				6	7

ԿՈԼԵԿՏՈՐ $Կ_1$-Ի ԴԻՏԱՀՈՐԵՐԻ ՀԱՎԱՔՈՎԻ Ե/Բ ԿՈՆՍՏՐՈՒԿՑԻԱՆԵՐԻ ՄԱՄՆԱԳԻՐ

ԴԻՏԱՀՈՐԵՐԻ ՆՇԱԿԵՏԵՐԸ	ԴԻՏԱՀՈՐԵՐԻ ՀԱՄԱՐՆԵՐԸ	ԴԻՏԱՀՈՐԵՐԻ ՏԻՊԸ	ԴԻՏԱՀՈՐԵՐԻ ՏՐԱՄԱԳԻԾԸ (մմ)	ԱՇԽԱՏԱՆՔԱՅԻՆ ԲԱՐՁՐՈՒԹՅՈՒՆԸ (մմ)	ՀԱՎԱՔՈՎԻ Ե/Բ ՀԻՄՆԱԿԱՆ ՏԱՐՐԵՐԻ ՏԻՊԵՐԸ									B 7.5 ԴԱՍԻ ԲԵՏՈՆԻ ՆԱԽԱՊԱՏՐ ԱՍՏԱԿԱՆ ՇԵՐՏ, h=10սմ ($մ^3$)	ԲԵՏՈՆԵ ՎԱՔ B 12.5 ԴԱՍԻ ԱՌՎԱԿԻ ԵՐԿԱԹՑԱՆՑ ՈՒՍՈՎ ($մ^3$)	
					ՀԻՄՔԻ ՍԱԼ ՀՍ-10 (հատ/$մ^3$)	ՀԻՄՔԻ ՍԱԼ ՀՍ-15 (հատ/$մ^3$)	ԾԱԾԿԻ ՍԱԼ ԾՍ-10 (հատ/$մ^3$)	ԾԱԾԿԻ ՍԱԼ ԾՍ-15 (հատ/$մ^3$)	ՊԱՏԻ ՕՂԱԿ ՊՕ-10-9 (հատ/$մ^3$)	ՊԱՏԻ ՕՂԱԿ ՊՕ-15-9 (հատ/$մ^3$)	ՊԱՏԻ ՕՂԱԿ ՊՕ-10-6 (հատ/$մ^3$)	ՊԱՏԻ ՕՂԱԿ ՊՕ-15-6 (հատ/$մ^3$)	ԹՈՒՋԵ ԾԱՆՐ ՄՏՈՑ ԿԱՓԱՐԻՉՈՎ ԳՕՍՏ 3634-99 (հատ)		h=(մմ)	($մ^3$)
	ԿՈԼԵԿՏՈՐ $Կ_1$															
ՆԿ 0+00	ԳԴՀ-1	գծային	1000	600	1/0.20	-	1/0.25	-	-	-	1/0.21	-	1	0.33	510	0.765
ՆԿ 0+45	ԱԴՀ-1	անկյունային	1000	600	1/0.20	-	1/0.25	-	-	-	1/0.21	-	1	0.33	410	0.615
ՆԿ 0+95	ԱԴՀ-2	անկյունային	1000	600	1/0.20	-	1/0.25	-	-	-	1/0.21	-	1	0.33	400	0.6
ՆԿ 1+30	ԳԴՀ-2	գծային	1000	600	1/0.20	-	1/0.25	-	-	-	1/0.21	-	1	0.33	520	0.78
ՆԿ 1+52	ԳԴՀ-3	գծային	1000	600	1/0.20	-	1/0.25	-	-	-	1/0.21	-	1	0.33	550	0.825
ՆԿ 1+78	ԳԴՀ-4	գծային	1000	600	1/0.20	-	1/0.25	-	-	-	1/0.21	-	1	0.33	490	0.735
ՆԿ 2+09	ԳԴՀ-5	գծային	1000	600	1/0.20	-	1/0.25	-	-	-	1/0.21	-	1	0.33	540	0.81
ՆԿ 2+33	ԳԴՀ-6	գծային	1000	600	1/0.20	-	1/0.25	-	-	-	1/0.21	-	1	0.33	540	0.81
ՆԿ 2+58	ԳԴՀ-7	գծային	1000	600	1/0.20	-	1/0.25	-	-	-	1/0.21	-	1	0.33	410	0.615
ՆԿ 2+94	ԳԴՀ-8	գծային	1000	600	1/0.20	-	1/0.25	-	-	-	1/0.21	-	1	0.33	410	0.615
ՆԿ 3+20	ԳԴՀ-9	գծային	1000	600	1/0.20	-	1/0.25	-	-	-	1/0.21	-	1	0.33	410	0.615
ՆԿ 3+41	ԳԴՀ-10	գծային	1000	600	1/0.20	-	1/0.25	-	-	-	1/0.21	-	1	0.33	420	0.63
ՆԿ 3+75	ԳԴՀ-11	գծային	1000	600	1/0.20	-	1/0.25	-	-	-	1/0.21	-	1	0.33	420	0.63
ՆԿ 4+02	ԳԴՀ-12	գծային	1000	600	1/0.20	-	1/0.25	-	-	-	1/0.21	-	1	0.33	490	0.735
ՆԿ 4+22	ԳԴՀ-13	գծային	1000	600	1/0.20	-	1/0.25	-	-	-	1/0.21	-	1	0.33	560	0.84
ՆԿ 4+43	ԳԴՀ-14	գծային	1000	600	1/0.20	-	1/0.25	-	1/0.31	-	-	-	1	0.33	400	0.6
ՆԿ 4+64	ԳԴՀ-15	գծային	1000	600	1/0.20	-	1/0.25	-	1/0.31	-	-	-	1	0.33	360	0.54
ՆԿ 4+93	ԳԴՀ-16	գծային	1000	600	1/0.20	-	1/0.25	-	-	-	1/0.21	-	1	0.33	520	0.78
ՆԿ 5+15	ԳԴՀ-17	գծային	1000	900	1/0.20	-	1/0.25	-	-	-	1/0.21	-	1	0.33	460	0.69
ՆԿ 5+43	ԳԴՀ-18	գծային	1000	900	1/0.20	-	1/0.25	-	-	-	1/0.21	-	1	0.33	430	0.645
ՆԿ 5+65	ԳԴՀ-19	գծային	1000	600	1/0.20	-	1/0.25	-	-	-	1/0.21	-	1	0.33	410	0.615
ՆԿ 5+85	ԱԴՀ-3	անկյունային	1000	600	1/0.20	-	1/0.25	-	-	-	1/0.21	-	1	0.33	440	0.66
ՆԿ 6+15	ԱԴՀ-4	անկյունային	1000	270	1/0.20	-	1/0.25	-	-	-	-	-	1	0.33	300	0.45
ՆԿ 6+28	ԱԴՀ-5	անկյունային	1000	100	1/0.20	-	1/0.25	-	-	-	-	-	1	0.33	300	0.45
ՆԿ 6+45	ԳՎԴՀ	անկյունային	1000	200	1/0.20	-	1/0.25	-	-	-	-	-	1	0.33	300	0.45
ԸՆԴԱՄԵՆԸ					25/5.0	0	25/6.25	0	2/0.62	0	20/4.20	0	25	8.25	11000	16.50

ԿՈՅՈՒՂՈՒ ($Կ_1$) ԿՈԼԵԿՏՈՐԻ ԽՐԱՄՈՒՂՈՒ ԼԱՅՆԱԿԱՆ ԿՏՐՎԱԾՔ

ՆԿ 5+85 ÷ ՆԿ 6 + 28

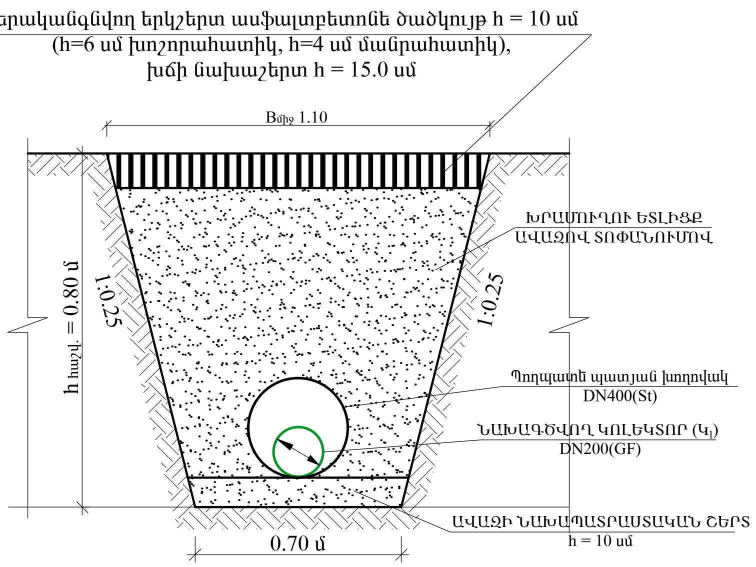

ԿՈԼԵԿՏՈՐ $Կ_1$ ՄԱՄՆԱԳԻՐ

Հ/Հ N	ԱՇԽԱՏԱՆՔՆԵՐԻ ԱՆՎԱՆՈՒՄ	ՉԱՓՄԱՆ ՄԻԱՎՈՐ	ՔԱՆԱԿԸ
1	Պոլիէթիլենե (GF) լայնուկավոր ակոսավոր խողովակներ, DN200, SN8	գծմ	645.0
4	Պողպատե խողովակ DN400(St) որպես պատյան	գծմ	60.0
6	Ռետինե խցօղակ DN200(GF)	հատ	108
7	Կոյուղու ե/բ դիտահոր D=1,0մ, H=0.52-1.50 մ	հատ	25

Ծ Ա Ն Ո Թ Ու Թ Յ Ու Ն

1. Հավաքովի ե/բ էլեմենտների համար տես տիպային նախագիծ 902-09-22.84
2. Կոյուղու հորի մոնտաժման ժամանակ պատի օղակները և ծածկի սալերը տեղադրվում են 20մմ հաստության ցեմենտավազային թարմ պատրաստված շաղախի վրա:
3. Հորերի փաստացի բարձրությունները ներկայացված են կոյուղագծի երկայնական կտրվածքում: Հորերի բարձրությունները կարելի է կարգավորել պատի օղակի համապատասխան չափի կտրումով կամ միաձույլ բետոնե վաքի վրա մանրահատիկ B12.5 մակնիշի միաձույլ բետոնե պատի բարձրացման միջոցով :
4. $h_վ$ - բետոնե վաքի բարձրությունը հավասար է խողովակի DN տրամագծին գումարած նվազագույնը 100մմ:
5. Հորերի ներդիր դետալների և մետաղական ելարանի տարրերի մասնագրերը տես նախորդ թերթերում

ԿՈԼԵԿՏՈՐ $Կ_1$-Ի ԴԻՏԱՀՈՐԵՐԻ ՆԵՐԴԻՐ ԴԵՏԱԼՆԵՐԻ ՏԱՐՐԵՐԻ ՄԱՄՆԱԳԻՐ

ԴԻՏԱՀՈՐԵՐԻ ՀԱՄԱՐՆԵՐԸ	Անվանում	Քանակը հատ	Քաշը կգ	Ընդհանուր քաշը, կգ	Անվանում	Քանակը հատ	Քաշը կգ	Ընդհանուր քաշը, կգ
	ՆԵՐԴԻՐ ԴԵՏԱԼ ՆԴ-1 (0 հատ)				ՆԵՐԴԻՐ ԴԵՏԱԼ ՆԴ-2 (100 հատ)			
ԳԴՀ-1 - ԳԴՀ-19, ԱԴՀ-1 - ԱԴՀ-5, ԳՎԴՀ	-80x6 L=160	0	0.80	0.00	-80x6 L=160	100	0.80	80.0
	-80x6 L=100	0	0.50	0.00	-80x6 L=100	100	0.50	50.0
					-80x6 L=80	100	0.40	40.0
Գումարային				0.00				170.00
ԸՆԴԱՄԵՆԸ				170.00				

SHINMASTER LLC CONSTRUCTION & DESIGN ԵՐԵՎԱՆ 2025թ.			Պատվիրատու՝ Նոր Հաճնի համայնքապետարան	Պայմանագիր՝ N ԿՄՆՀՀ ԳՀԱՇՁԲ25/25-1
			Նոր Հաճն համայնքի, Նոր Գեղի բնակավայրի, Արցախի փողոցի կոյուղագծի վերակառուցման աշխատանքների նախագծանախահաշվային փաստաթղթերի կազմման աշխատանքներ	Աշխատանքային նախագիծ
Ն.Գ.Ի.	Է.Հողաբաշյան			Բաժին - ՋՋ
Նախագծեց	Հ.Խաչատրյան			
Ստուգեց	Գ.Մելիքսեթյան		Կոյուղագիծ $Կ_1$-ի լայնական կտրվածք ՆԿ 5+85-6+28, Կոլեկտոր $Կ_1$-ի, դիտահորերի հավաքովի ե/բ էլեմենտների և ներդիր դետալների մասնագրեր:	թերթ: 7 / թերթեր: 7

ԾԱՎԱԼԱԹԵՐԹ

Օբյեկտի անվանումը՝ Նոր Հաճն համայնքի Նոր Գեղի բնակավայրի Արցախի փողոցի կոյուղագծի վերակառուցման նախագծանախահաշվային փաստաթղթերի կազմման տրամադրման աշխատանքներ

Ծավալաթերթ

Հ/Հ	Աշխատանքների տեսակները և անվանումը	Չ/Մ	Քանակ	Միավ. արժեքը (հազար ՀՀ դրամ)	Գումարը (հազար ՀՀ դրամ)
1	2	3	4	5	6
1. Կոյուղու կոլեկտոր-Կ1					
1.1. Հողային աշխատանքներ					
1	Ասֆալտբետոնե ծածկույթի կտրում	մ	646,0		
2	Ասֆալտբետոնե ծածկույթի քանդում հարվածահար մուրճով խրամուղու և փոսորակի ասֆալտապատ ծածկույթի ընդհանուր մակերեսի (494.0մ^2) 50%-ի չափով	մ^3	24,70		
3	Խրամուղու և փոսորակի մշակում IV կարգի գրունտներում (քանդված ասֆալտբետոն և խիճ), բարձելով ա/մ	մ^3	98,0		
4	Բարձած ասֆալտբետոնի և խճի տեղափոխում 5.0 կմ աղբավայր	տն	186,20		
5	Խրամուղու և փոսորակի մշակում IV կարգի գրունտներում էքսկավատորով, կողալիցքով	մ^3	147,0		
6	Խրամուղու և փոսորակի մշակում IV կարգի գրունտներում ձեռքով, կողալիցքով	մ^3	16,00		
7	Խրամուղու և փոսորակի մշակում V կարգի գրունտներում էքսկավատորով, բարձելով ա/մ	մ^3	368,0		
8	Բարձած գրունտի տեղափոխում 5.0 կմ Նուբարաշենի աղբավայր	տ	846,40		
9	Խրամուղում և փոսորակներում Vp կարգի գրունտների փխրեցում հիդրոմուրճով	մ^3	368,0		
10	Խրամուղու և փոսորակի մշակում էքսկավատորով նախօրոք փխրեցրած գրունտներում բարձելով ա/մ	մ^3	368,0		
11	Բարձած գրունտի տեղափոխում 5.0 կմ Նուբարաշենի աղբավայր	տ	846,40		
12	Խրամուղու և փոսորակի լրամշակում ձեռքով, հատակի հարթեցմամբ	մ^3	45,0		
13	Ավազի նախապատրաստական շերտի իրականացում h=10սմ հաստությամբ	մ^3	45,0		
14	Ավազի պաշտպանիչ շերտի իրականացում	մ^3	183,00		
15	Խրամուղու և փոսորակի ետլիցք, ավազով՝ տոփանումով	մ^3	462,50		
16	Խրամուղու և փոսորակների ետլիցք, կողալիցքի մշակված գրունտներից տոփանումով	մ^3	163,00		
17	Խճի նախապատրաստական շերտի իրականացում h=12սմ հաստությամբ	մ^2	494,0		
18	Խոշորահատիկ ասֆալտբետոնե ծածկույթի իրականացում h=6սմ հաստությամբ	մ^2	494,0		
19	Մանրահատիկ ասֆալտբետոնե ծածկույթի իրականացում h=4սմ հաստությամբ	մ^2	494,0		

1	2	3	4	5	6
1.2. Տեխնոլոգիական աշխատանքներ					
1	Կոյուղու DN200(GF) SN8 տիպի պոլիէթիլենե լայնուկավոր ակոսավոր խողովակների մոնտաժում, փորձարկումով	գծմ	645,0		
2	Պողպատե (St) DN426x6.0 էլ. եռակցվող խողովակների մոնտաժում խրամուղում, որպես պատյան	գծմ	60,0		
1.3. Շինարարական աշխատանքներ					
Ե/բ դիտահորեր ԳԴՀ-1-19, ԱԴՀ-1–5, ԳՎԴՀ D=1.0, H=0,52-1,50					
1	Գոյություն ունեցող ե/բ հորի և հարակից կառուցվածքների քանդում, ապամոնտաժում բարձելով ա/մ	$մ^3$	5,800		
2	Տիղմի հեռացում գոյություն ունեցող ե/բ հորից և DN 1000 մմ խողովակից բարձելով ա/մ	$մ^3$	10,0		
3	Բարձած շին. աղբի և տիղմի տեղափոխում 5.0 կմ աղբավայր	տ	28,76		
4	Նախապատրաստական շերտի իրականացում B7.5 դասի բետոնից h=10սմ հաստությամբ	$մ^3$	8,250		
5	Բետոնե վաքի իրականացում B12.5 դասի բետոնից առվակի երկաթայնացումով	$մ^3$	16,50		
6	D=1.0մ տրամագծով հավաքովի ե/բ էլեմենտներով հորի կառուցում	$մ^3$	16,070		
7	Հիմքի հավաքովի ե/բ սալ ՀՍ 10 տիպի	հատ	25,0		
8	Պատի հավաքովի ե/բ օղակ ՊՕ 10-9 տիպի	հատ	2,0		
9	Պատի հավաքովի ե/բ օղակ ՊՕ 10-6 տիպի	հատ	20,0		
10	Ծածկի հավաքովի ե/բ սալ ԾՍ 10 տիպի, թուջե ծանր մտոցով	հատ	25,0		
11	Ներդիր դետալների տեղադրում	կգ	180,00		
12	Մետաղական կոնստրուկցիաների երկշերտ յուղաներկում	տն	0,180		
13	Հորերի պատերի կառուցում B15 դասի բետոնե լեկալ աղյուսներով	$մ^3$	0,400		
14	Լեկալե աղյուսներով պատերի ցեմենտավազե սվաղի իրականացում d=20մմ	$մ^2$	2,10		
15	Պատերի արտաքին մակերեսների ջրամեկուսացում 2 շերտ բիտումային մածիկով	$մ^2$	125,0		
2. Մասնավոր տների ելքագծեր					
2.1. Հողային աշխատանքներ					
1	Ասֆալտբետոնե ծածկույթի կտրում	մ	336,0		
2	Ասֆալտբետոնե ծածկույթի քանդում հարվածահար մուրճով խրամուղու և փոսորակի ասֆալտապատ ծածկույթի ընդհանուր մակերեսի (494.0$մ^2$) 50%-ի չափով	$մ^3$	10,00		
3	Խրամուղու և փոսորակի մշակում IV կարգի գրունտներում (քանդված ասֆալտբետոն և խիճ), բարձելով ա/մ	$մ^3$	40,0		
4	Բարձած ասֆալտբետոնի և խճի տեղափոխում 5.0 կմ աղբավայր	տն	76,00		
5	Խրամուղու և փոսորակի մշակում IV կարգի գրունտներում էքսկավատորով, կողալիցքով	$մ^3$	42,0		
6	Խրամուղու և փոսորակի մշակում IV կարգի գրունտներում ձեռքով, կողալիցքով	$մ^3$	5,00		
7	Խրամուղու և փոսորակի մշակում V կարգի գրունտներում էքսկավատորով, բարձելով ա/մ	$մ^3$	202,0		

1	2	3	4	5	6
8	Բարձած գրունտի տեղափոխում 5.0 կմ Նուբարաշենի աղբավայր	տ	464,60		
9	Խրամուղում և փոսորակներում Vր կարգի գրունտների փխրեցում հիդրոմուրճով	$մ^3$	195,0		
10	Խրամուղու և փոսորակի մշակում էքսկավատորով նախօրոք փխրեցրած գրունտներում բարձելով ա/մ	$մ^3$	195,0		
11	Բարձած գրունտի տեղափոխում 5.0 կմ Նուբարաշենի աղբավայր	տ	448,50		
12	Խրամուղու և փոսորակի լրամշակում ձեռքով, հատակի հարթեցմամբ	$մ^3$	19,0		
13	Ավազի նախապատրաստական շերտի իրականացում h=10սմ հաստությամբ	$մ^3$	19,0		
14	Ավազի պաշտպանիչ շերտի իրականացում	$մ^3$	62,00		
15	Խրամուղու և փոսորակի ետլիցք, ավազով՝ տոփանումով	$մ^3$	312,00		
16	Խրամուղու և փոսորակների ետլիցք, կողալիցքի մշակված գրունտներից տոփանումով	$մ^3$	47,00		
17	Խճի նախապատրաստական շերտի իրականացում h=12սմ հաստությամբ	$մ^2$	202,0		
18	Խոշորահատիկ ասֆալտբետոնե ծածկույթի իրականացում h=6սմ հաստությամբ	$մ^2$	202,0		
19	Մանրահատիկ ասֆալտբետոնե ծածկույթի իրականացում h=4սմ հաստությամբ	$մ^2$	202,0		
2.2. Տեխնոլոգիական աշխատանքներ					
1	Կոյուղու DN100(GF) SN8 տիպի պոլիէթիլենե լայնուկավոր ակոսավոր խողովակների մոնտաժում, փորձարկումով	գծմ	270,0		
2	Միացում գոյություն ունեցող ելքագծերին	տեղ	45,0		